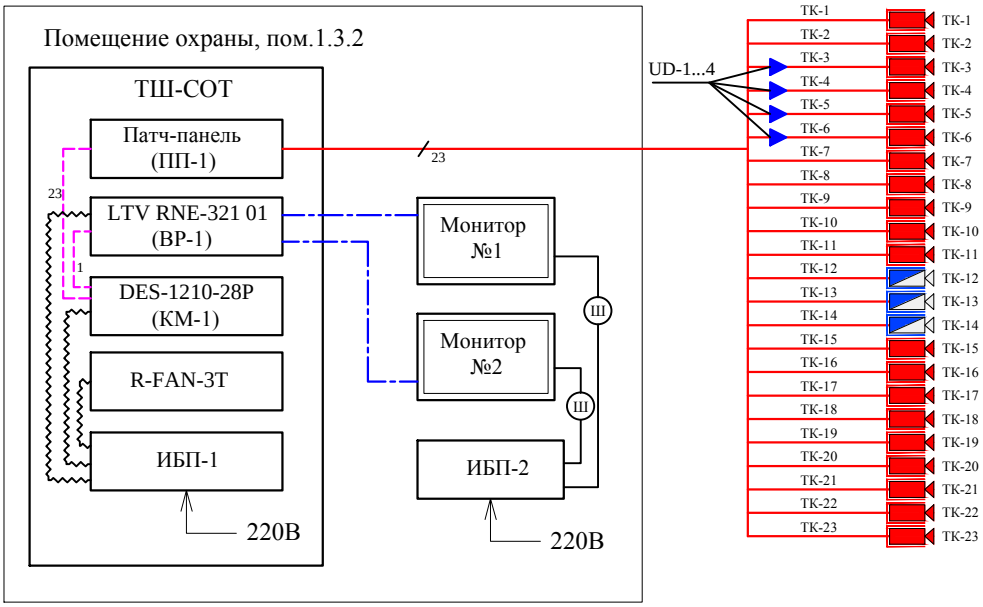

УСЛОВНО-ГРАФИЧЕСКИЕ ОБОЗНАЧЕНИЯ:

- IP-камера LTV CNE-624 48;
- IP-камера LTV CNE-631 4G;
- PoE-удлинитель;
- кабель ParLan U/UTP Cat5e PVCLS нг(А)-LSLTx 4х2х0,52;
- патч-корд UTP cat 5e RJ45-RJ45;
- кабель видеосигнала;
- кабель питания;
- штатный кабель.

Согласовано

Взам. инд. №

Подп. и дата

Инд. № подл.

Изм.	Кол.уч	Лист	№док.	Подпись	Дата				
Разраб.		Романова			04.20	Объект дошкольного и начального образования на 285 мест	Стадия	Лист	Листов
Проверил					04.20		Р	7	
Н. контр.					04.20	Структурная схема системы охранного теленаблюдения (СОТ)			
ГИП					04.20				

Формат А4 (210х297мм)