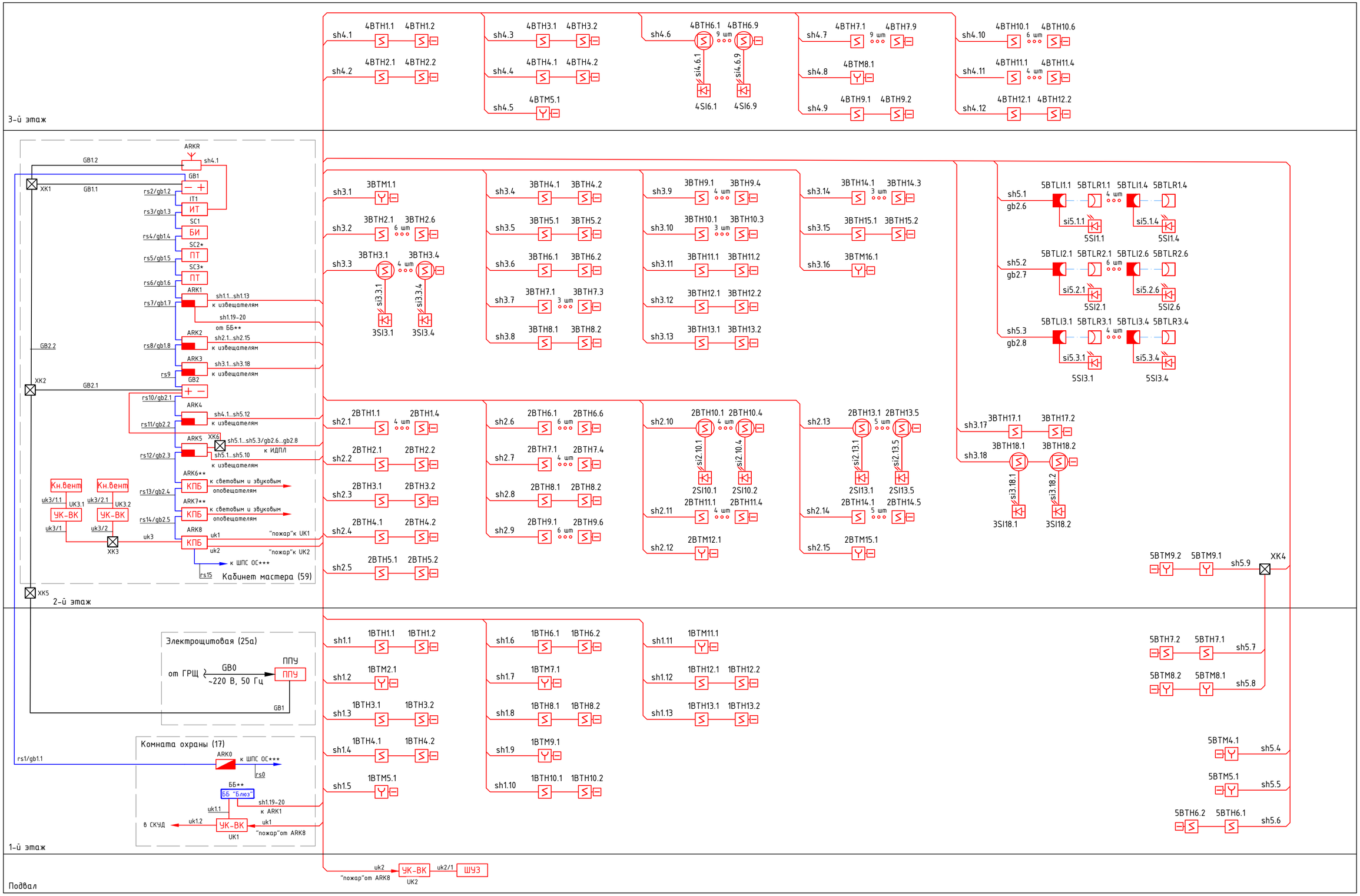

Примечания:

1. Обозначения условные графические- см. лист 3.
2. Нумерация кабелей выполнена в соответствии с кабельным журналом.
3. ГРЩ - существующий щит, система СКУД - существующая.
4. SC2*, SC3* - оборудование АУПТ, учтенное в проектах -
5. ББ "Блюз"**, ARK7**, ARK8** - оборудование СОУЭ, учтенное в проекте -
6. ШПСОС***, GS*** - оборудование системы охранной сигнализации, учтенное в проекте -

Согласовано

Взам. инв. №

Подп. и дата

Инв. № подл.

Формат А3

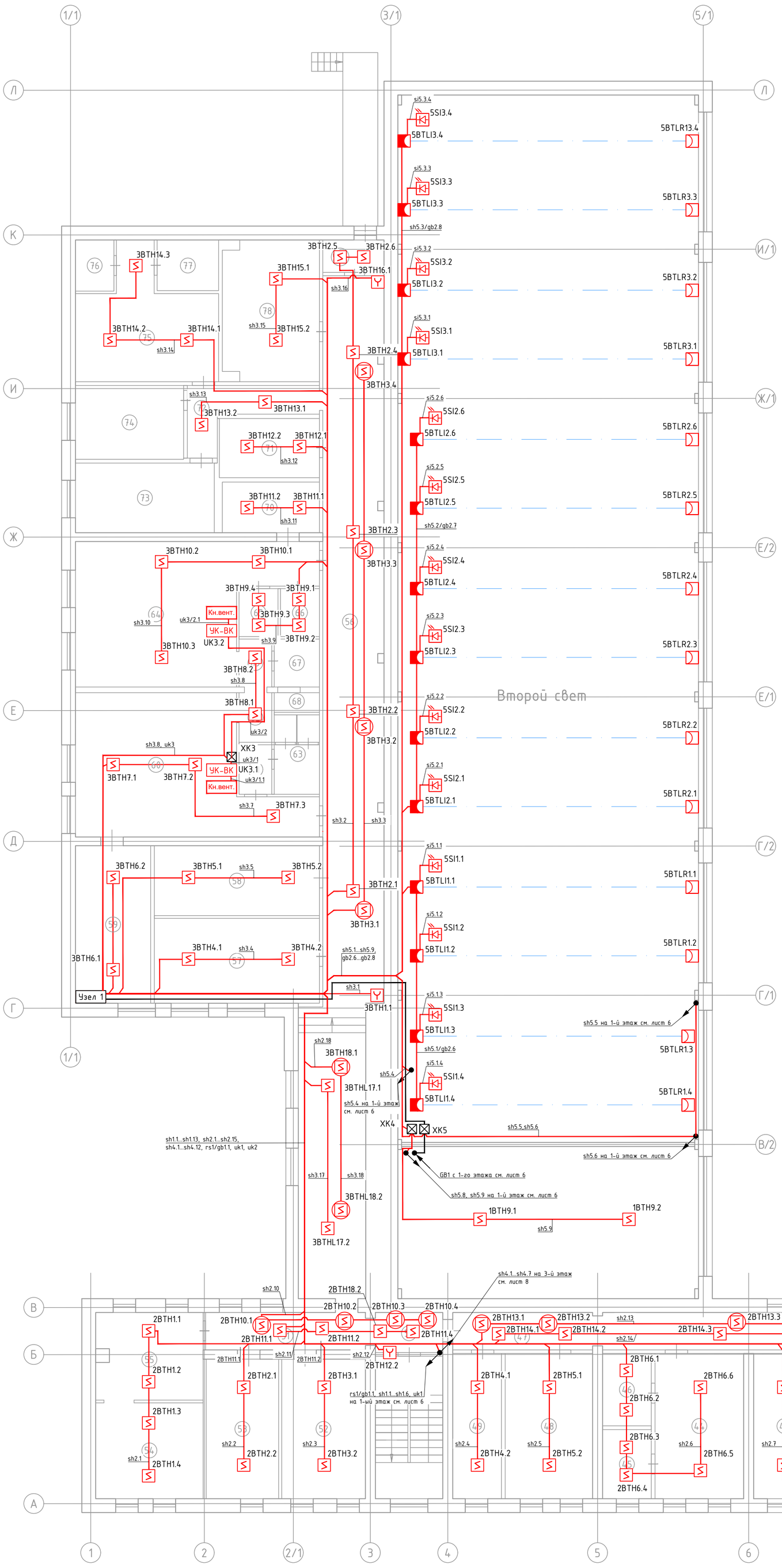

ЭКСПЛИКАЦИЯ ПОМЕЩЕНИЙ			
№	Наименование	Площадь, м²	Категория помещения
28	Коридор	32.3	
29	Раздевалка	32.6	
30	Умывальная	1.8	
31	Тамбур санузла	2.1	
32	Санузел	1.0	
33	Санузел	1.0	
34	Бытовая комната	7.8	
35	Тамбур душевой	4.0	
36	Душевая	5.5	
37	Сушильная	8.8	
38	Умывальная	3.1	
39	Тамбур санузла	1.2	
40	Санузел	0.9	
41	Душевая	4.9	
42	Раздевалка	5.5	
43	Раздевалка	14.1	
44	Комната матеров	20.3	
45	Комната отдыха	5.3	
46	Подсобное помещение	5.7	
47	Коридор	8.3	
48	Комната приема пищи	20.4	
49	Кабинет механика СМиТ	11.2	
50	Коридор	4.1	
51	Коридор	9.4	
52	Кабинет кадовщиков	18.4	
53	Кабинет инженеров	15.5	
54	Кабинет дежурного НПС	16.4	
55	Кабинет дежурного НПС	14.8	
56	Коридор	106.2	
56а	Тамбур	3.1	
57	Диспетчерская	22.9	
58	Кладовая	19.1	
59	Кабинет мастера	19.0	
60	Раздевалка	42.4	
61	Умывальная	2.6	
62	Тамбур санузла	2.6	
63	Санузел	5.4	
64	Раздевалка	43.4	
65	Архив	3.0	
66	Архив	3.2	
67	Душевая	3.3	
68	Душевая	1.4	
69	Тамбур душевой	2.5	
70	Сушильная	7.9	
71	Раздевалка	9.5	
72	Коридор	8.2	
73	Теплоцентр	15.5	
74	Венткамера	12.8	
75	Калориферная	23.5	
76	Венткамера шахта	3.2	
77	Венткамера шахта	5.0	
78	Столовая	21.7	
Итого:		663.8	

УЗЕЛ 1

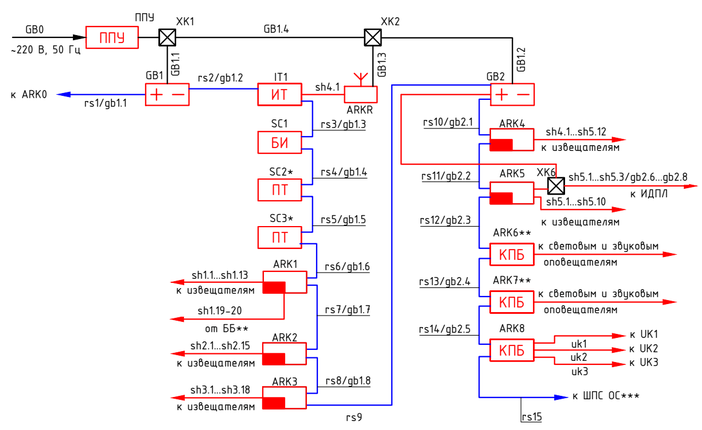

Примечания:

1. Обозначения условные графические см. л. 3.
2. Нумерация кабелей выполнена в соответствии с кабельным журналом.
3. Устройства индикации "УВ-ПРД-ПРМ" устанавливаются на высоте 1,8 м от уровня чистого пола.
4. К извещателям, устанавливаемым за подвесным потолком, подключить выносные устройства оптической сигнализации ВУОС-31. ВУОС установить на подвесном потолке рядом с местом установки соответствующего извещателя.
5. Кабели прокладывать за подвесным потолком в трубе гофрированной ду20 мм, опуски кабеля по стенам до оборудования - в коробе металлическом 30 х 40 мм и 25 х 25 мм.
6. Проходы элементов электропроводок через стены (перегородки) выполнить в отрезках металлических труб ду32 мм. Зазоры между элементами электропроводки и трубой следует заделывать огнезащитной мастикой.
7. При производстве работ произвести единичную разборку с последующей сборкой подвесного потолка общей площадью 180 кв.м.

Согласовано

Взам. инв. №

Подп. и дата

Инв. № подл.

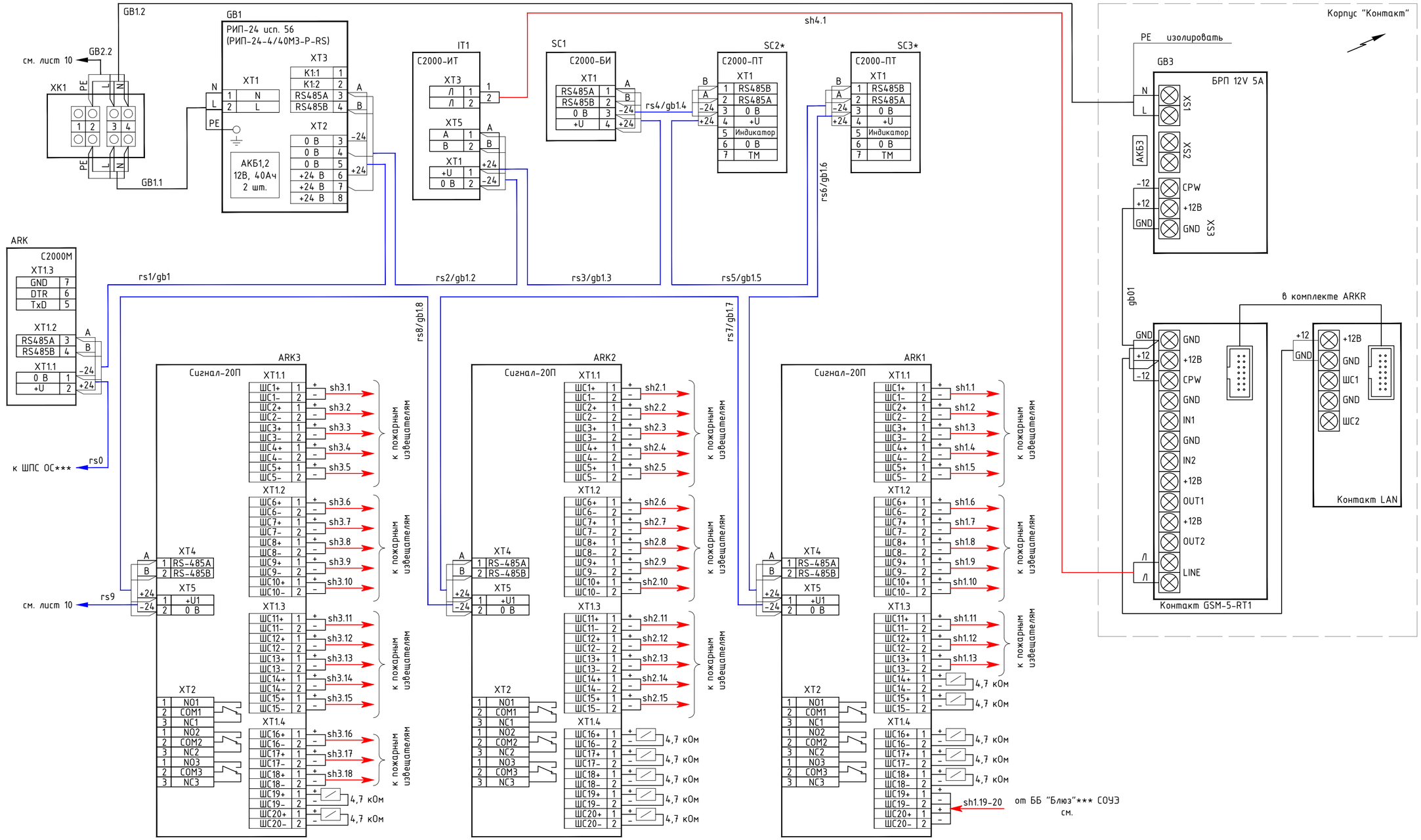

Примечания:

1. Обозначения условные графические- см. лист 3.
2. Нумерация кабелей выполнена в соответствии с кабельным журналом.
3. ГРЩ - существующий щит, система СКУД - существующая.
4. SC2*, SC3* - оборудование АУПТ, учтенное в проектах 1-.
5. ББ "Блюз"**, ARK7**, ARK8** - оборудование СОУЭ, учтенное в проекте -.
6. ШПСОС***, GS*** - оборудование системы охранной сигнализации, учтенное в проекте -

Согласовано

Взам. инв. №

Подп. и дата

Инв. № подл.

Формат А2

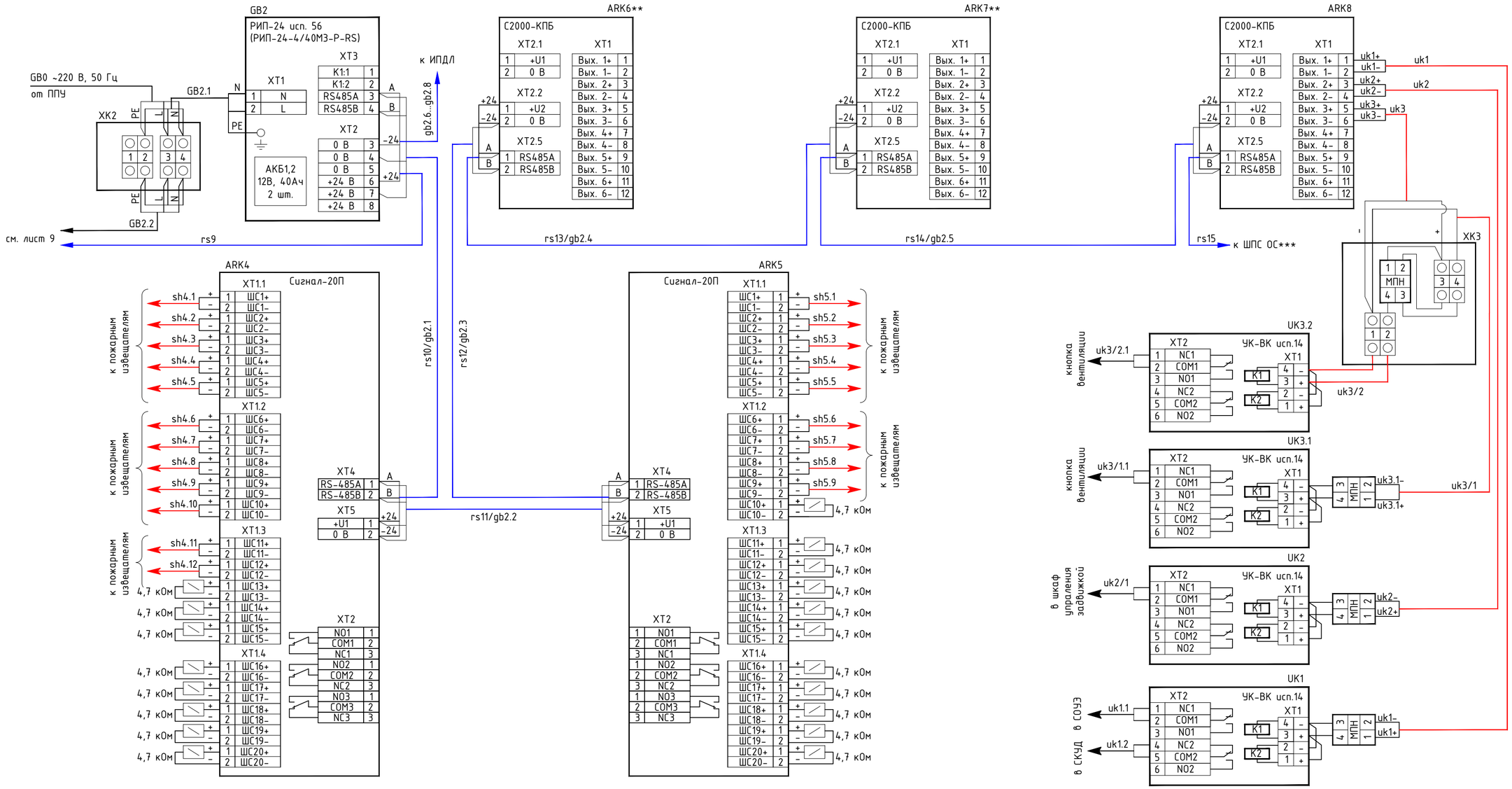

Схема типовая электрическая подключения пожарных извещателей "ИП 212-31 "ДИП-31п" к "Сигнал-20П"

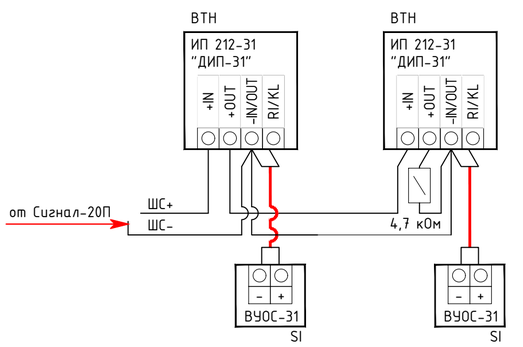

*SI предусмотрены для извещателей за подвесным потолком

Схема типовая электрическая подключения извещателей пожарных дымовых линейных "ИП-212-52М" к "Сигнал-20П"

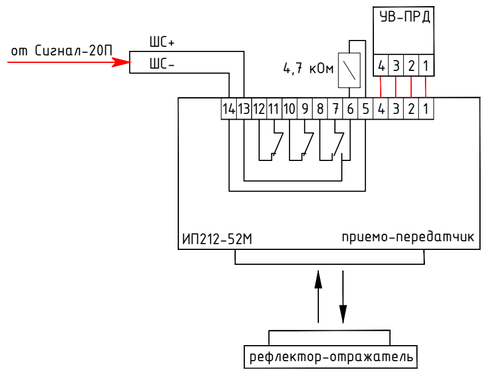

Схема типовая электрическая подключения пожарных извещателей "ИПР 513-3М" к "Сигнал-20П"

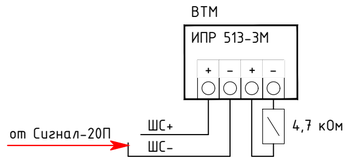

Примечания:

1. Обозначения условные графические- см. лист 3.
2. Нумерация кабелей выполнена в соответствии с кабельным журналом.
3. ГРЩ - существующий щит, система СКУД - существующая.
4. ББ "Блюз"**, ARK7**, ARK8** - оборудование СОУЭ, учтенное в проекте ----------

Согласовано

Взам. инв. №

Подп. и дата

Инв. № подл.

Формат А2