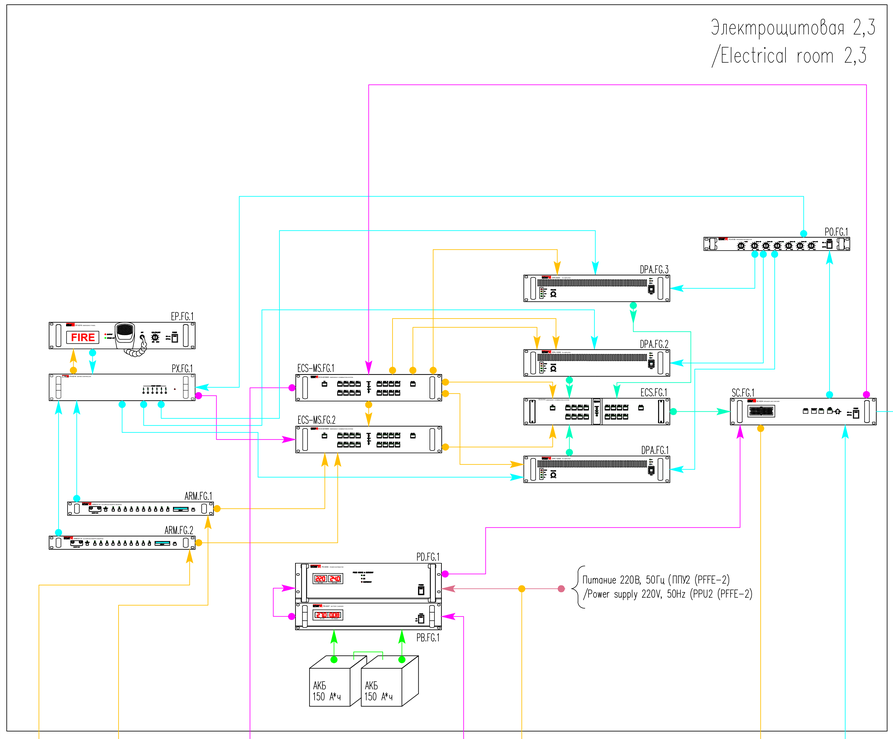

Структурная схема Fashion Gallery
Structural scheme. Fashion Gallery

Таблица линий оповещения/Alert lines table.

N усилителя/ Amplifier number	Мощность усилителя, Вт/ Amplifier power, W	Зона оповещения/ Zone layout	N линии громко-говорителей/ Loudspeaker line number	Длина линии, м/ Line length, m	Кол-во громкоговорителей/ Number of loudspeaker	Суммарная мощность, Вт/ Total power, W
DPA.FG.1	1200	SOUE-FG-01	FG.T.1.1	310	29	284
		SOUE-FG-02	FG.T.1.2	160	17	58
		SOUE-FG-03	FG.T.1.3	340	16	153
			FG.T.1.4	340	10	100
			FG.T.1.5	160	7	70
			FG.T.1.6	190	6	60
			FG.T.1.9	30	1	10
DPA.FG.3	600	SOUE-FG-04	FG.T.1.10	120	18m/10м2	278
			FG.T.1.11	170	18m/10м2	191
DPA.FG.2	300	SOUE-M,/FG-01	FG.T.1.7	230	11	37
DPA.FG.1	1200	SOUE-FG-05	FG.T.1.8	200	5	27
			FG.T.1.9	30	1	10
DPA.MR.7	1200	SOUE-MR/FG/D-01	MR2.6	390	23	120
DPA.MR.1	1200	SOUE-MR-07	MR3.5	370	18	95

Линии питание 220 В/Power line 220 V
Линии питание 24 В/Power line 24 V
Линия управления/Control signal line
Линия оповещения 100 В/100 V PAS line
Линия интерфейса RS-485 (RS-422, USB)/Interface line RS-485 (RS-422, USB)
Линия аудиосигнала низковольтная/Low voltage signal line

Условные графические обозначения / Legend:

Существующее оборудование / Existing equipment

3W	– Настенный громкоговоритель, Inter-M, SWS-03 – Wall mounted loudspeaker, Inter-M, SWS-03
10W	– Настенный громкоговоритель, Inter-M, SWS-10 – Wall mounted loudspeaker, Inter-M, SWS-10
6W	– Настенный громкоговоритель, Sonar, SWS-106W – Wall mounted loudspeaker, Sonar, SWS-106W
3W	– Настенный громкоговоритель, Sonar, SWS-103W – Wall mounted loudspeaker, Sonar, SWS-103W
20W	– Подвесной громкоговоритель, Sonar, SCP-20 – Suspended loudspeaker, Sonar, SCP-20
10W	– Громкоговоритель рупорного типа, Inter-M, CH 510 – Horn loudspeaker, Inter-M, CH 510
4W	– Громкоговоритель демонтируется или перемещается – The loudspeaker shall be demounted or relocated
6W	– Существующий громкоговоритель перемещается на новое место установки – Existing loudspeaker shall be relocated to a new place of installation
3W	– Существующий громкоговоритель перемещается на новое место установки – Existing loudspeaker shall be relocated to a new place of installation
20W	– Существующий громкоговоритель перемещается на новое место установки – Existing loudspeaker shall be relocated to a new place of installation
	– Отдела системы оповещения – Rack public announcement system
	– Консоль RM-616 – Console RM-616
	– Монтажная огнестойкая коробка РМОТ, Е60 – Fire rated junction box PMOT, E60
	– Существующая монтажная огнестойкая коробка – Existing fire rated junction box
	– Огнестойкий кабель Bitflame AS FE 180/E90 (1х2х2,3–черная линия; 1х2х1,8–красная линия; 1х2х1,4–синяя линия) – Fire rated cable Bitflame AS FE 180/E90 (1x2x2,3–black line; 1x2x1,8–red line; 1x2x1,4–blue line)
	– Огнестойкий кабель Bitflame AS (S1) FE 180/E90 4х2х0,8 (интерфейс RS-485/RS-422) – Fire rated cable Bitflame AS (S1) FE 180/E90 4x2x0,8 (interface RS-485/RS-422)
	– Огнестойкий кабель Bitflame AS (S1) FE 180/E90 2х2х1,0 (линейный сигнал) – Fire rated cable Bitflame AS (S1) FE 180/E90 2x2x1,0 (linear signal)
	– Огнестойкий кабель Bitflame AS FE 180/E90 (питание 24В) – Fire rated cable Bitflame AS FE 180/E90 (24V power supply)
	– Метод прокладки огнестойкого кабельного канала (см. лист 505.024.00–SOUE.05–WD.501) – Method strip of fire-resistant cable line (see sheet 505.024.00–SOUE.05–WD.501)
	– Спуск/подъем кабельной канала (или группы кабелей) – The descent/ascent of the cable line (or group of cables)

Вновь устанавливаемое оборудование / Newly installed equipment

3W	– Настенный громкоговоритель, Inter-M, SWS-03 – Wall mounted loudspeaker, Inter-M, SWS-03
10W	– Настенный громкоговоритель, Inter-M, SWS-10 – Wall mounted loudspeaker, Inter-M, SWS-10
6W	– Потолочный громкоговоритель, Inter-M CS-03 – Ceiling mounted loudspeaker, Inter-M CS-03
6W	– Потолочный громкоговоритель, Inter-M CS-6 – Ceiling mounted loudspeaker, Inter-M CS-6
20W	– Громкоговоритель колонного типа, Inter-M, CS-810 – Column loudspeaker, Inter-M, CS-810
5W	– Громкоговоритель колонного типа, Inter-M, CU-510 – Column loudspeaker, Inter-M, CU-510
10W	– Громкоговоритель рупорного типа, Inter-M, CH 510 – Horn loudspeaker, Inter-M, CH 510
20W	– Громкоговоритель колонного типа, Inter-M, CU-420F – Column loudspeaker, Inter-M, CU-420F
	– Монтажная огнестойкая коробка РМОТ с изолятором, Е90 – Fire rated junction box PMOT with insulator, E90
	– Монтажная коробка HF с адаптером LBC 1256/00 – Rated junction box HF with adapter LBC 1256/00
	– Новый огнестойкий кабель Bitflame AS FE 180/E90 (1х2х2,3–черная линия; 1х2х1,8–желтая линия; 1х2х1,4–розовая линия) – New fire rated cable Bitflame AS FE 180/E90 (1x2x2,3–black line; 1x2x1,8–yellow line; 1x2x1,4–pink line)

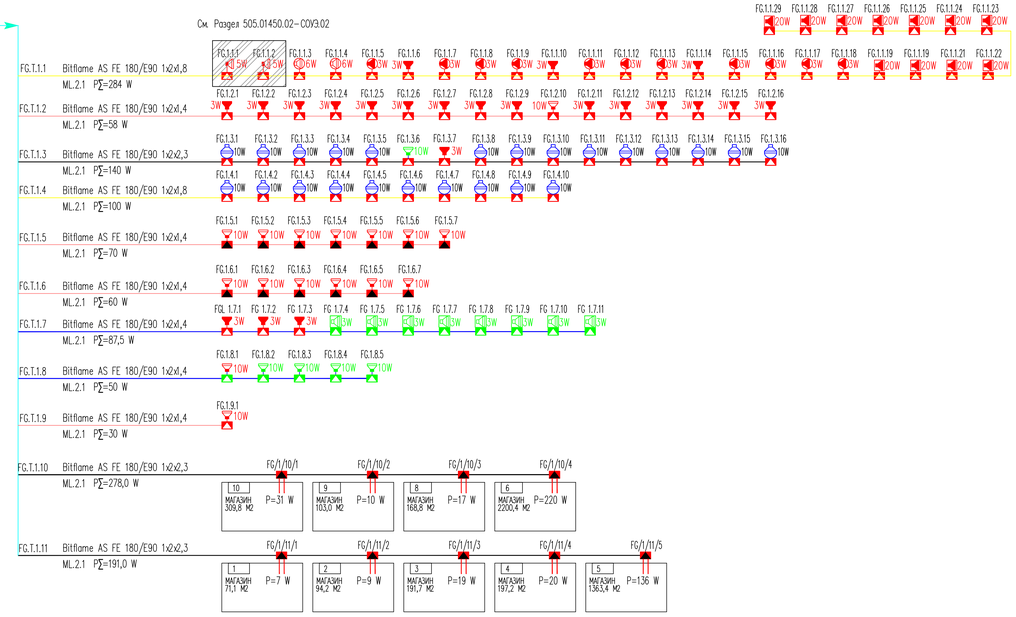

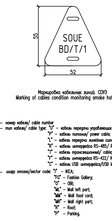

Примечание:

1. Зеленым цветом показано существующее оборудование.
2. Красным цветом показано новое оборудование.

Интеграция проектируемой системы разрабатывается в рамках проекта 505.014.0250–СОУЭ02 реконструкции существующей системы на отметке 0,000.

Note:

1. Green color indicates existing equipment.
2. Red color indicates the new equipment.
3. Integration of the designed system is developed in the framework of the project 505.01450.02–SOUE02 of reconstruction of the existing system at the level of 0,000.

Структурная схема существующей системы СОУЭ здания/Structural diagram of the existing building SOUE system

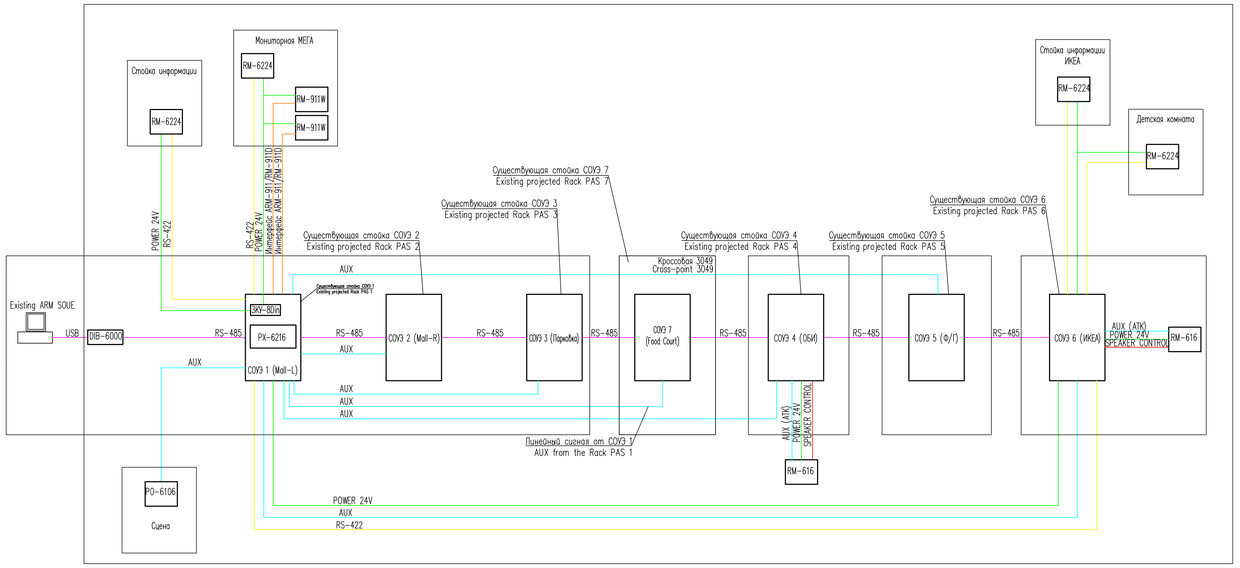

Зона оповещения / Public Announcement System zones

SOUE-b-c
- порядковый номер /serial number
- шкаф отсека/sector code: "Г" – ИКЕА;
  "ГС" – Fashion Gallery;
  "О" – ОВК;
  "ML" – Mall left part;
  "M" – Mall food cord;
  "MR" – Mall right part;
  "R" – Roof;
  "P" – Parking.

Примечание:
В случае пересечения отсеков через знак "/" (например ОВК/Молл правая часть – О/MR)

Note:
In the case of crossing of the compartments through the sign "/" (for example OBK/MOLL right part – O/MR)

Маркировка громкоговорителей / Loudspeaker marking:

A-b-c-d
- номер устройства/device number
- номер линии усилителя/amplifier line number
- номер усилителя/ amplifier number
- шкаф отсека/sector code: "Г" – ИКЕА;
  "ГС" – Fashion Gallery;
  "О" – ОВК;
  "ML" – Mall left part;
  "M" – Mall food cord;
  "MR" – Mall right part;
  "R" – Roof;
  "P" – Parking.

Примечание:
В случае пересечения отсеков обозначение вводится через знак "/" (например ОВК/Молл правая часть – О/MR)

Note:
In the case of crossing of the compartments through the sign "/" (for example OBK/MOLL right part – O/MR)

Маркировка кабелей/ cable marking:

A-b-c-d
- номер линии усилителя/amplifier line number
- номер усилителя/ amplifier number
- тип кабеля/ cable type:
  "L" – кабель передачи управляющих сигналов/ control signal cable;
  "P" – кабель питания/ power cable;
  "L" – кабель передачи аналоговых сигналов/ line signal cable;
  "R" – кабель интерфейса RS-485/ RS-485 interface cable;
  "T" – кабель оповещения 100 В/100 V PAS cable;
  "F" – кабель интерфейса RS-422/ RS-422 interface cable;
  "U" – кабель USB интерфейса/USB interface cable
- шкаф отсека/sector code: "Г" – ИКЕА;
  "ГС" – Fashion Gallery;
  "О" – ОВК;
  "ML" – Mall left part;
  "M" – Mall food cord;
  "MR" – Mall right part;
  "R" – Roof;
  "P" – Parking.

Маркировка оборудования/ equipment marking:

YYY-X-c
- номер устройства/ device number
- шкаф отсека/ sector code
- шкаф устройства/ device code:
  "EP" – блок сигнализации/emergency panel;
  "ECS" – блок расширения контроллера/emergency combination system;
  "SC" – блок контроля линий оповещения/speaker line checker;
  "PO" – программный распределитель/program distributor;
  "PP" – предварительный усилитель/pre amplifier;
  "DPA" – широкий усилитель мощности/digital power amplifier;
  "PD" – блок контроля и распределения питания/power distributor;
  "PB" – зарядное устройство/battery charger;
  "AFD" – блок "горячего" резервирования усилителей/fault detector ;
  "RME" – контроллер микрофонных панелей/remote mic extender;
  "RM" – локальная микрофонная консоль/local mic console;
  "MP" – микрофонная панель/ mic console;
  "ARM" – блок автоматического трубочного оповещения/automated remote message;
  "PX" – матричный аудиоконтроллер/audio matrix controller;
  "AKB" – аккумуляторная батарея/ battary;
  "DIB" – блок сопряжения с компьютером/direct box.

Изм.	Кол.уч	Лист	N док.	Подпись	Дата			
Разработал						Структурная схема. Fashion Gallery	Стадия	Лист	Листов
Проверил							Р		
ГИП									
Н.контроль									

Согласовано

Взам. инв. N

Подпись и дата

Инв. N подл.