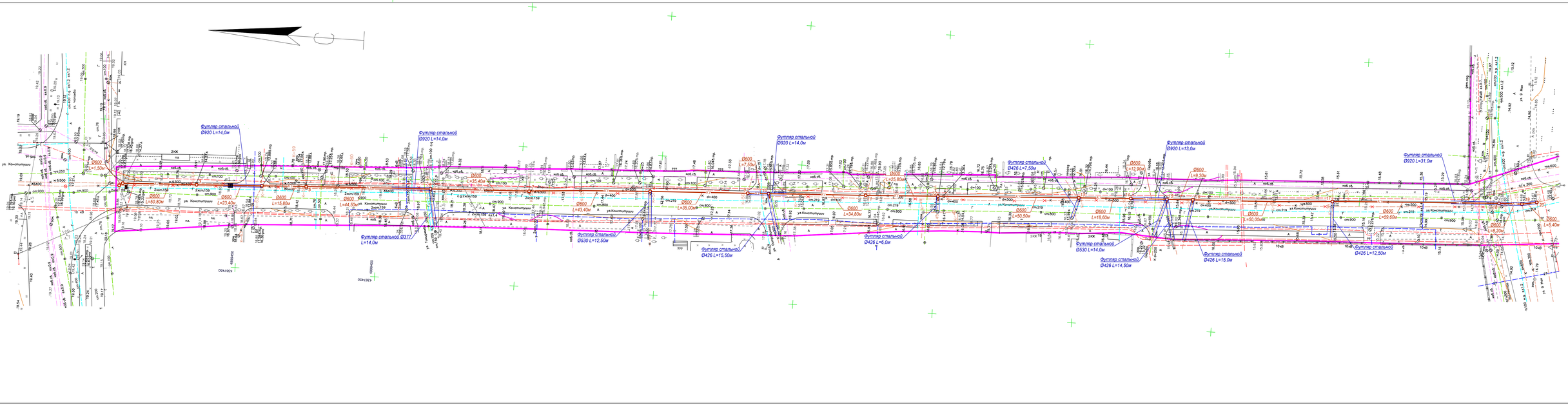
Футляр стальной
Ø920 L=14,0м
Футляр стальной
Ø920 L=14,0м
Футляр стальной
Ø920 L=14,0м
Футляр стальной
Ø920 L=13,0м
Футляр стальной
Ø920 L=31,0м
Футляр стальной Ø377
L=14,0м
Футляр стальной
Ø530 L=12,50м
Футляр стальной
Ø426 L=15,90м
Футляр стальной
Ø426 L=6,0м
Футляр стальной
Ø426 L=7,50м
Футляр стальной
Ø530 L=14,0м
Футляр стальной
Ø426 L=14,50м
Футляр стальной
Ø426 L=15,0м
Футляр стальной
Ø426 L=12,50м
Ø600
L=1,50м
Ø600
L=50,80м
Ø600
L=23,40м
Ø600
L=15,80м
Ø600
L=35,40м
Ø600
L=44,50м
Ø600
L=43,40м
Ø600
L=35,00м
Ø600
L=7,50м
Ø600
L=25,80м
Ø600
L=34,80м
Ø600
L=50,50м
Ø600
L=18,60м
Ø600
L=12,90м
Ø600
L=9,30м
Ø600
L=50,00м
Ø600
L=59,60м
Ø600
L=5,40м
Ø600
L=8,20м
ул. Конституции
ул. Чернова
ул. Гоголя
ул. 9 Мая
2КК
2кзм159
sm.100
sm.900
sm.219
sm.800
sm.400
sm.500
d=100
d=400
d=500
ж/б5.0
ж/б6.0
ж/б7.0
ж/б8.0
ж/б10.0
ж/б12.0
ж/б14.0
ж/б16.0
ж/б18.0
ж/б20.0
ж/б22.0
ж/б24.0
ж/б26.0
ж/б28.0
ж/б30.0
ж/б32.0
ж/б34.0
ж/б36.0
ж/б38.0
ж/б40.0
ж/б42.0
ж/б44.0
ж/б46.0
ж/б48.0
ж/б50.0
ж/б52.0
ж/б54.0
ж/б56.0
ж/б58.0
ж/б60.0
ж/б62.0
ж/б64.0
ж/б66.0
ж/б68.0
ж/б70.0
ж/б72.0
ж/б74.0
ж/б76.0
ж/б78.0
ж/б80.0
ж/б82.0
ж/б84.0
ж/б86.0

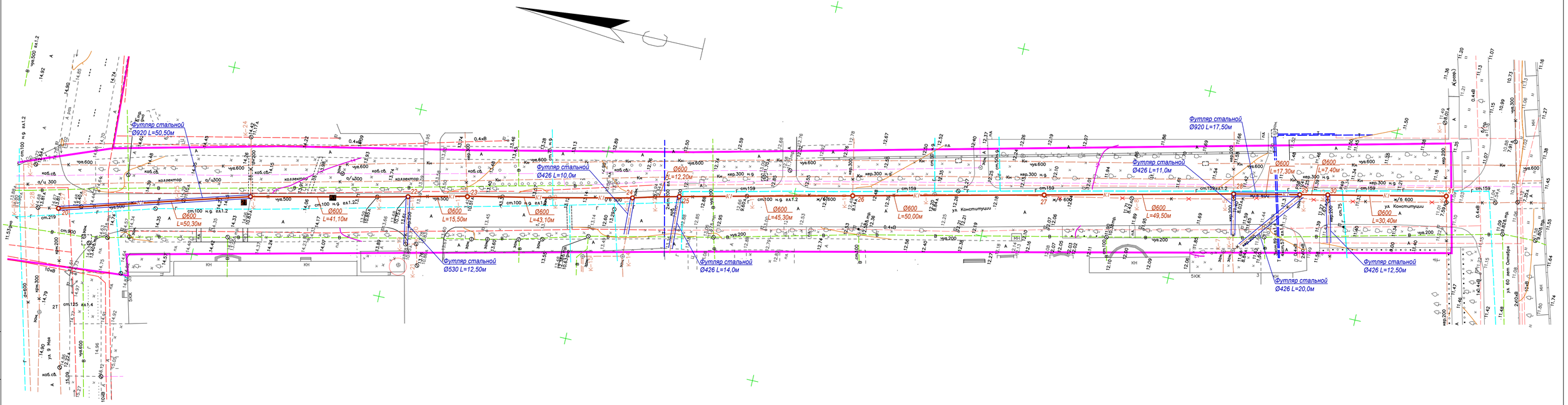
Футляр стальной
Ø920 L=50,50м
Футляр стальной
Ø426 L=10,0м
Футляр стальной
Ø920 L=17,50м
Футляр стальной
Ø426 L=11,0м
Ø600
L=50,30м
Ø600
L=41,10м
Ø600
L=15,50м
Ø600
L=43,10м
Ø600
L=12,20м
Ø600
L=45,30м
Ø600
L=50,00м
Ø600
L=49,50м
Ø600
L=7,30м
Ø600
L=7,40м
Ø600
L=30,40м
Футляр стальной
Ø530 L=12,50м
Футляр стальной
Ø426 L=14,0м
Футляр стальной
Ø426 L=20,0м
Футляр стальной
Ø426 L=12,50м
ул. Конституции
ул. 60 лет Октября

Отметка лотка трубы	
Натуральные отметки поверхности земли	
Проектные отметки поверхности земли	
Тип трубы и изоляция	Труба Pragma SN8 ID600
Основание	Песчаное h=1.00м
Длина	
Уклоны	0.008; 0.008; 0.009; 0.015; 0.009; 0.008; 0.008
Расстояние,м	52.30; 162.50; 153.60; 90.80; 73.20; 162.20; 199.90
Номер водопропускного колодца	1 2 3 4 5 6 7 8 9 10 11 12 13 14 15 16 17 18 19 20 21 22 23 24 25 26 27 28 29 30 31

| | | |

Колодцы канализационные круглые из сборного железобетона для труб Ду=150–1200 мм (по типовым проектным решениям 902–09–22.84 альбом I,II)

N колодца по плану	Марка колодца по грунтовым условиям	Марка колодца	Полная глубина колодца по профилю, H1, мм	Диаметр колодца, Дк, мм	Глубина лотка, Hд, мм	Высота рабочей части, Hраб, мм	Высота горловины с перекрытием, Hг, мм	РАСХОД МАТЕРИАЛОВ: Днище: Объем бетона на лоток, м3	Днище: Сборные железобетонные элементы. Серия 3.900.1–14 вып.1: ПН-10	ПН-15	ПН-20	ПН-25	Рабочая часть: КС-15-6	КС-10-6	КС-10-9	КС-15-9	Плита перекрытия: ПП-10-1	ПП-10-2	ПП-13-1	ПП-13-2	ПП-15-1	ПП-15-2	Горловина: КО-6	КС-7-3	КС-7-9	Кирпичная кладка, ряды	скоба ходовая МН-1	Тип люка	Стремянка	Гидроизоляция	Стальные соединительные элементы: МС-1	МС-2 (1,98кг)	МС-3 (2,01кг)	МС-5 (1,56кг)	МС-6 (1,60кг)	МС-7 (1,63кг)
1	2	3	4	5	6	7	8	9	10	11	12	13	14	15	16	17	18	19	20	21	22	23	24	25	26	27	28	29	30	31	32	33	34	35	36	37
1	III	КСП–42	1720	1500	700	900	820	1,43		1			2			1							3	1				Т	С1–01	нет				4		8
2	III	КСП–46	4200	1500	700	2100	2100	1,43		1			2			1						1	3	2	1			Т	С1–04	нет			8	4		8
3	III	КСП–51	4510	1500	700	2100	2410	0,68		1			2			1						1	3		2			Т	С1–04	нет			8	4		8
4	III	КСП–186	4640	1500	700	2100	2540	1,41		1			2			1						1	1	1	2			Т	С1–04	нет			8	4		8
5	III	КСП–186	4640	1500	700	2100	2540	1,41		1			2			1						1	1	1	2			Т	С1–04	нет			8	4		8
6	III	КСП–186	4640	1500	700	2100	2540	1,41		1			2			1						1	1	1	2			Т	С1–04	нет			8	4		8
7	III	КСП–186	4730	1500	700	2100	2630	1,41		1			2			1						1	3	1	2			Т	С1–04	нет			8	4		8
8	III	КСП–186	4790	1500	700	2100	2690	1,41		1			2			1						1	3	1	2			Т	С1–04	нет			8	4		8
9	III	КСП–186	4550	1500	700	2100	2450	1,41		1			2			1						1	4		2			Т	С1–04	нет			8	4		8
10	III	КСП–186	4540	1500	700	2100	2440	1,41		1			2			1						1	4		2			Т	С1–04	нет			8	4		8
11	III	КСП–186	4610	1500	700	2100	2510	1,41		1			2			1						1	1	1	2			Т	С1–04	нет			8	4		8
12	III	КСП–186	4720	1500	700	2100	2620	1,41		1			2			1						1	3	1	2			Т	С1–04	нет			8	4		8
13	III	КСП–186	4810	1500	700	2100	2710	1,41		1			2			1						1	3	1	2			Т	С1–04	нет			8	4		8
14	III	КСП–186	4910	1500	700	2100	2810	1,41		1			2			1						1	1	2	2			Т	С1–04	нет			8	4		8
15	III	КСП–186	4830	1500	700	2100	2730	1,41		1			2			1						1	4	1	2			Т	С1–04	нет			8	4		8
16	III	КСП–186	4870	1500	700	2100	2770	1,41		1			2			1						1	4	1	2			Т	С1–04	нет			8	4		8
17	III	КСП2–156	4940	1500	700	2100	2840	1,32		1			2			1						1	1	2	2			Т	С1–04	нет			8	4		8
18	III	КСП–51	5000	1500	700	2100	2900	0,68		1			2			1						1	2	2	2			Т	С1–04	нет			8	4		8
19	III	КСП–191	4980	1500	700	2100	2880	1,41		1			2			1						1	2	2	2			Т	С1–04	нет			8	4		8
20	III	КСП–191	5020	1500	700	2100	2920	1,41		1			2			1						1	2	2	2			Т	С1–04	нет			8	4		8
21	III	КСП–186	4810	1500	700	2100	2710	1,41		1			2			1						1	3	1	2			Т	С1–04	нет			8	4		8
22	III	КСП–186	4940	1500	700	2100	2840	1,41		1			2			1						1	1	2	2			Т	С1–04	нет			8	4		8
23	III	КСП–186	4630	1500	700	2100	2530	1,41		1			2			1						1	1	1	2			Т	С1–04	нет			8	4		8
24	III	КСП–186	4580	1500	700	2100	2480	1,41		1			2			1						1	1	1	2			Т	С1–02	нет			8	4		8
25	III	КСП–186	4530	1500	700	2100	2430	1,41		1			2			1						1	4		2			Т	С1–01	нет			8	4		8

Согласовано

Согласовано

Взам. инв. №

Подп. и дата

Инв. №подл.

Колодец канализационный для непросадочных сухих грунтов

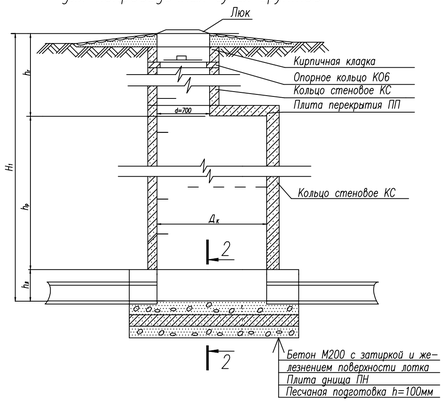

2–2

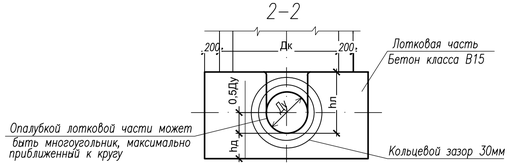

Колодцы канализационные круглые из сборного железобетона для труб Ду=150–1200 мм (по типовым проектным решениям 902–09–22.84 альбом I,II)

N колодца по плану	Марка колодца по грунтовым условиям	Марка колодца	Полная глубина колодца по профилю, H1, мм	Диаметр колодца, Дк, мм	Глубина лотка, H1д, мм	Высота рабочей части, Hраб, мм	Высота горловины с перекрытием, Hг, мм	РАСХОД МАТЕРИАЛОВ: Днище: Объем бетона на лоток, м3	Днище: Сборные железобетонные элементы. Серия 3.900.1–14 вып.1: ПН-10	ПН-15	ПН-20	ПН-25	Рабочая часть: КС-15-6	КС-10-6	КС-10-9	КС-15-9	Плита перекрытия: ПП-10-1	ПП-10-2	ПП-13-1	ПП-13-2	ПП-15-1	ПП-15-2	Горловина: КО-6	КС-7-3	КС-7-9	Кирпичная кладка, ряды	скоба ходовая МН-1	Тип люка	Стремянка	Гидроизоляция	Стальные соединительные элементы: МС-1	МС-2 (1,98кг)	МС-3 (2,01кг)	МС-5 (1,56кг)	МС-6 (1,60кг)	МС-7 (1,63кг)
1	2	3	4	5	6	7	8	9	10	11	12	13	14	15	16	17	18	19	20	21	22	23	24	25	26	27	28	29	30	31	32	33	34	35	36	37
26	III	КСП–186	4500	1000	700	2100	2400	1,41		1			2			1							3		2			Т	С1–01	есть			8	4		8
27	III	КСП–51	4450	1500	700	2100	2350	0,68		1			2			1						1	3		2			Т	С1–04	есть			8	4		8
28	III	КСП2–156	4210	1500	700	2100	2110	1,32		1			2			1						1	3	2	1			Т	С1–04	есть			8	4		8
29	III	КСП–186	4270	1500	700	2100	2170	1,41		1			2			1						1	4	2	1			Т	С1–04	есть			8	4		8
30	III	КСП–186	4280	1500	700	2100	2180	1,41		1			2			1						1	4	2	1			Т	С1–04	есть			8	4		8
31	III	КСП2–156	4260	1500	700	2100	2160	1,32		1			2			1						1	4	2	1			Т	С1–04	есть			8	4		8

Деталь заделки ПП труб в местах прохождения через стенки типового канализационного колодца.

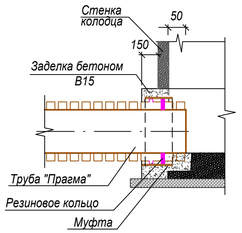

Деталь заделки ПЭ труб в местах прохождения через стенки типового канализационного колодца.

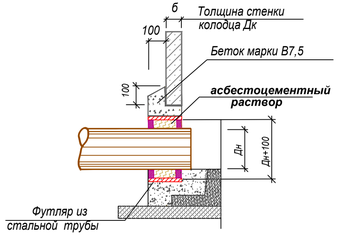

Колодец канализационный для непросадочных сухих грунтов

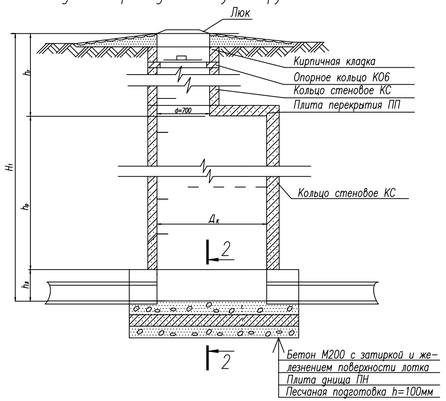

2–2

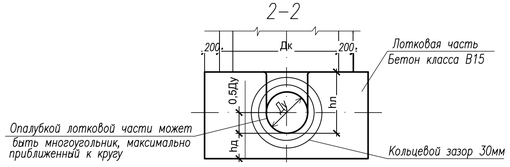

Согласовано

Согласовано

Взам. инв. №

Подп. и дата

Инв. №подл.