Схема расположения закладных элементов в чаше бассейна 6х3 м

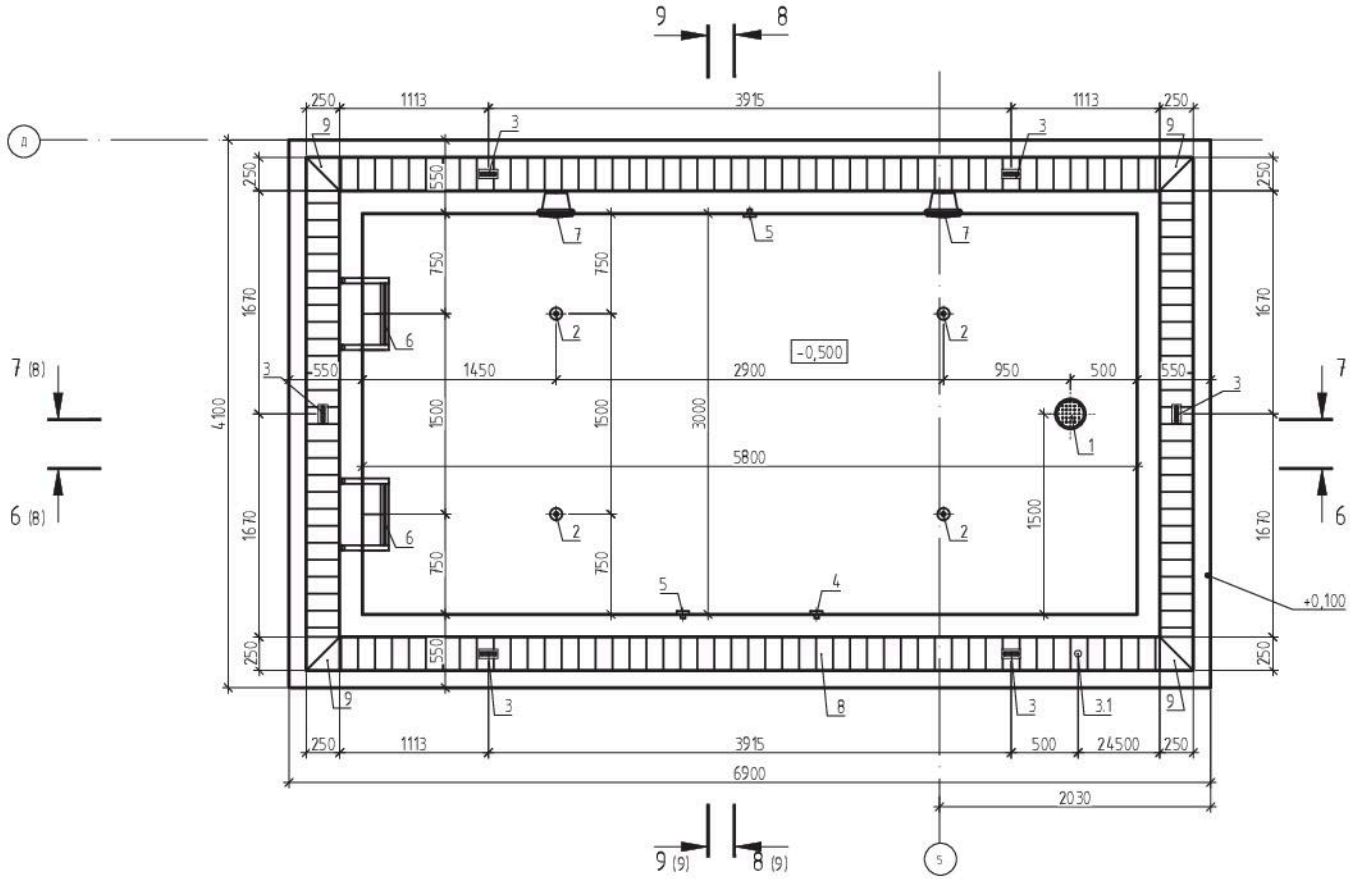


Закладные в чаше бассейна 6х3 м

| № п/п | Наименование | Кол-во |
|---|---|---|
| 1 | Донный слив 250х250 АС 09.250 | 1 |
| 2 | Форсунка возврата воды донная АС 07.051 | 4 |
| 3 | Трап переливного лотка, IML | 6 |
| | Воздухозаборник переливного коллектора | 1 |
| 4 | Форсунка подключения пылесоса АС 07.90 | 1 |
| 5 | Форсунка забора/возврата воды на анализ АС 07.11 | 2 |
| 6 | Лестница нижняя часть (2 ступ.) PS 0315-PI и поручни для выхода арт. 6601 | 2 |
| 7 | Светильник из ABS-пластика с накладкой из нерж.стали, 21 Вт, светодиодный, IML | 2 |
| 8 | Решетка перелива 245мм, белая, IML | 18 м.п. |
| 9 | Угловой элемент решетки, 90гр., IML | 4 |

Примечание:
1. За условную отметку 0,000 принят уровень чистого пола помещения бассейна.
2. Размеры указаны по осям закладных элементов с учетом отделки.
3. Разрез 6-6, разрез 7-7 показаны на листе 8.
4. Разрез 8-8, разрез 9-9 показаны на листе 9.

Взам. инв. №
Подп. и дата
Инв. № подл.

| Изм. | Кол. | Лист | №док. | Подпись | Дата |
|---|---|---|---|---|---|
| Разработал | | Мутных | | | 10.19 |
| Проверил | | Щемель | | | 10.19 |
| ГИП | | Гавашелишвили | | | 10.19 |
| Н. контр | | Игнатов | | | 10.19 |

ППГ-ЭВР-ШС-РД-10/2019-ТХ

"Образовательный комплекс (ДОО на 150 мест и Школа на 350 мест). Строительный адрес: г.Москва, ул. Складочная, вл.1

Водоподготовка бассейнов

| Стадия | Лист | Листов |
|---|---|---|
| Р | 7 | |

Схема расположения закладных элементов бассейна 6х3 м

ПРОФИ ПРОЕКТ ГРУПП

Формат А3

Разрез 6-6

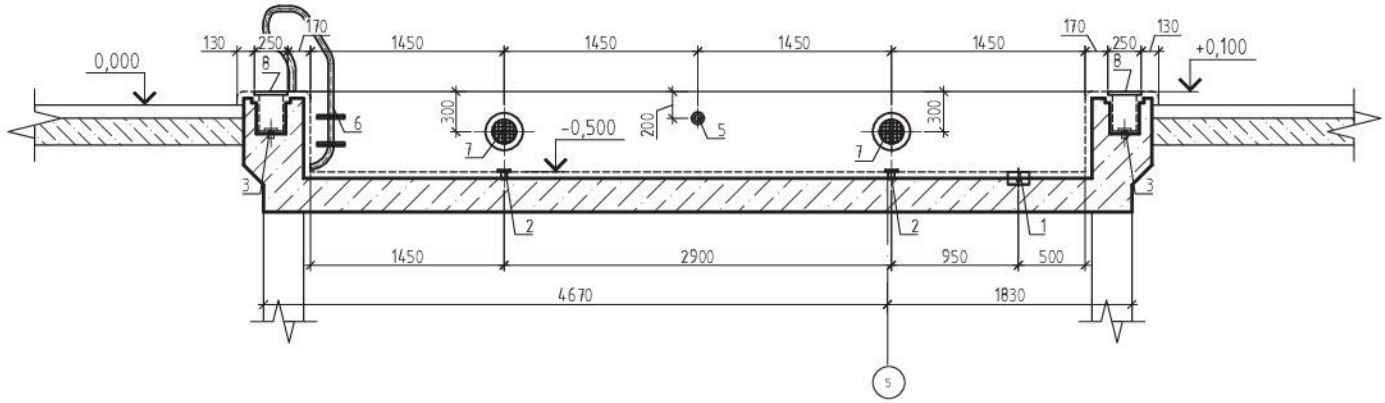


Разрез 7-7

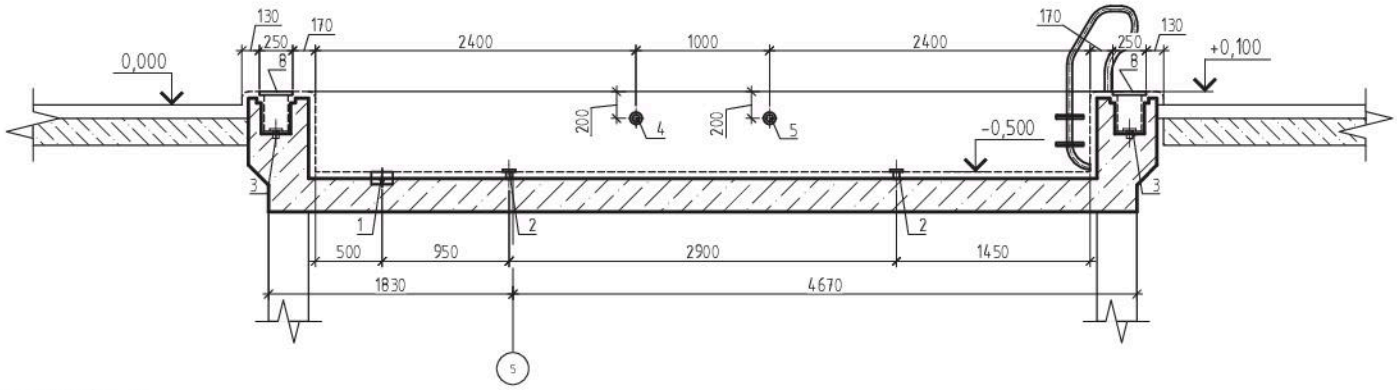


Закладные в чаше бассейна 6х3 м

| № п/п | Наименование | Кол-во |
|---|---|---|
| 1 | Донный слив 250х250 АС 09.250 | 1 |
| 2 | Форсунка возврата воды донная АС 07.051 | 4 |
| 3 | Трап переливного лотка, IML | 6 |
| | Воздухозаборник переливного коллектора | 1 |
| 4 | Форсунка подключения пылесоса АС 07.90 | 1 |
| 5 | Форсунка забора/возврата воды на анализ АС 07.11 | 2 |
| 6 | Лестница нижняя часть (2 ступ.) PS 0315-PI и поручни для выхода арт. 6601 | 2 |
| 7 | Светильник из ABS-пластика с накладкой из нерж.стали, 21 Вт, светодиодный, IML | 2 |
| 8 | Решетка перелива 245мм, белая, IML | 18 м.п. |
| 9 | Угловой элемент решетки, 90гр., IML | 4 |

Примечание:
1. За условную отметку 0,000 принят уровень чистого пола помещения бассейна.
2. Размеры указаны по осям закладных элементов с учетом отделки.
3. Разрез 6-6, разрез 7-7 замаркированы на листе 7.

Взам. инв. №
Подп. и дата
Инв. № подл.

| Изм. | Кол. | Лист | №док. | Подпись | Дата |
|---|---|---|---|---|---|
| Разработал | | Мутных | | | 10.19 |
| Проверил | | Щемель | | | 10.19 |
| ГИП | | Гавашелишвили | | | 10.19 |
| Н. контр | | Игнатов | | | 10.19 |

ППГ-ЭВР-ШС-РД-10/2019-ТХ

"Образовательный комплекс (ДОО на 150 мест и Школа на 350 мест). Строительный адрес: г.Москва, ул. Складочная, вл.1

Водоподготовка бассейнов

| Стадия | Лист | Листов |
|---|---|---|
| Р | 8 | |

Разрез 6-6. Разрез 7-7

ПРОФИ ПРОЕКТ ГРУПП

Формат А3

Разрез 8-8

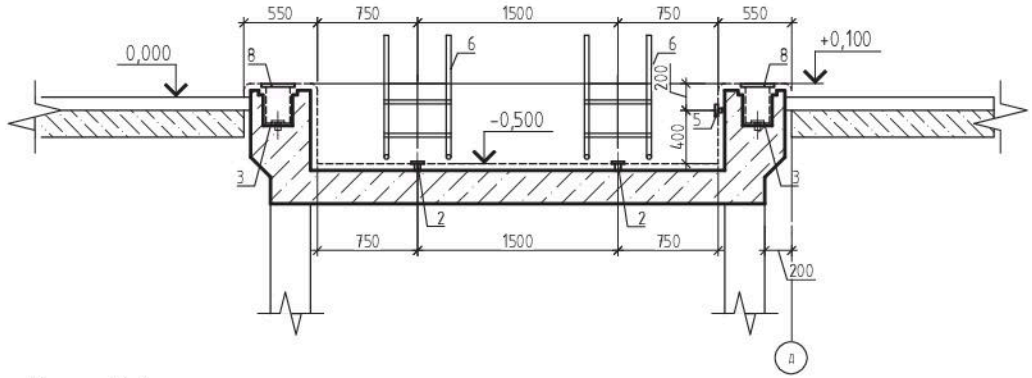


Разрез 9-9

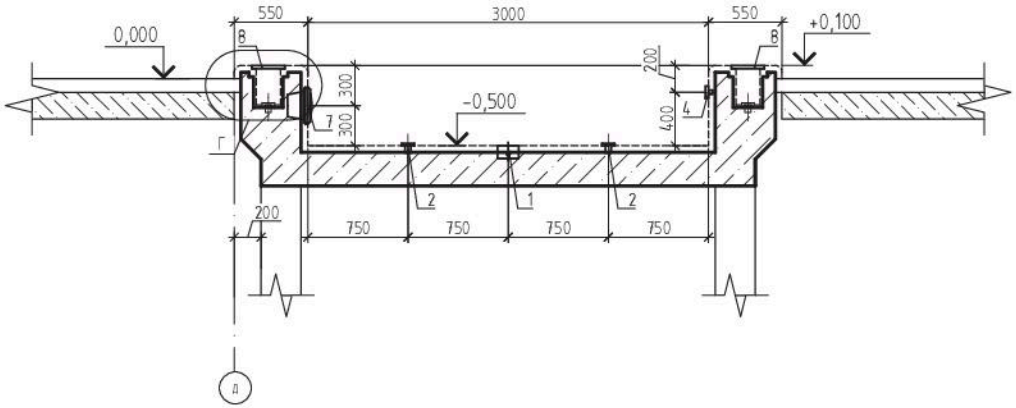


Узел Г

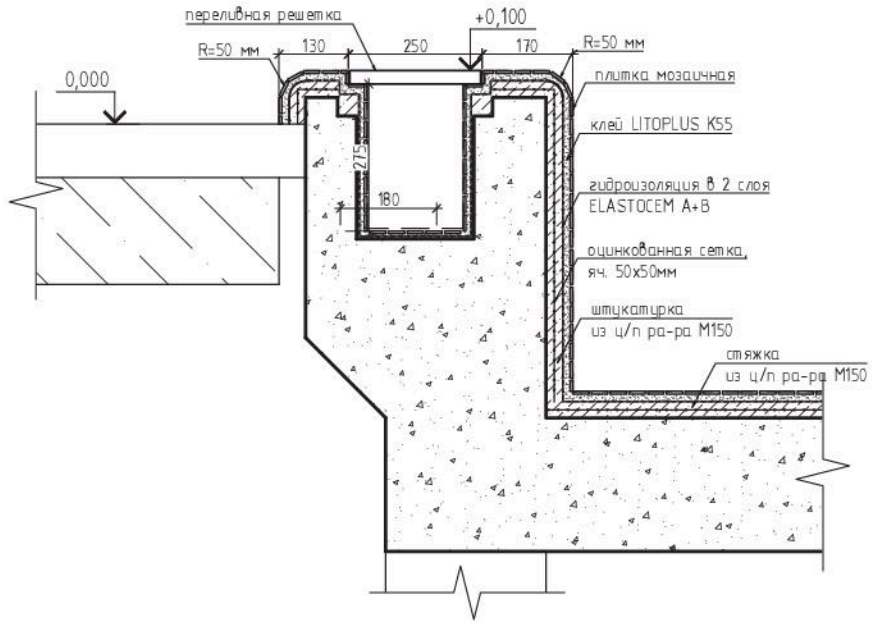


Закладные в чаше бассейна 6х3 м

| № п/п | Наименование | Кол-во |
|---|---|---|
| 1 | Донный слив 250х250 AC 09.250 | 1 |
| 2 | Форсунка возврата воды донная AC 07.051 | 4 |
| 3 | Трап переливного лотка, IML | 6 |
| | Воздухозаборник переливного коллектора | 1 |
| 4 | Форсунка подключения пылесоса AC 07.90 | 1 |
| 5 | Форсунка забора/возврата воды на анализ AC 07.11 | 2 |
| 6 | Лестница нижняя часть (2 ступ.) PS 0315-PI и поручни для выхода арт. 6601 | 2 |
| 7 | Светильник из ABS-пластика с накладкой из нерж.стали, 21 Вт, светодиодный, IML | 2 |
| 8 | Решетка перелива 245мм, белая, IML | 18 м.п. |
| 9 | Угловой элемент решетки, 90гр., IML | 4 |

Примечание:
1. За условную отметку 0,000 принят уровень чистого пола помещения бассейна.
2. Размеры указаны по осям закладных элементов с учетом отделки.
3. Разрез 8-8, разрез 9-9 замаркированы на листе 7.

Взам. инв. №
Подп. и дата
Инв. № подл.

| Изм. | Кол. | Лист | №док. | Подпись | Дата |
|---|---|---|---|---|---|
| Разработал | | Мутных | | | 10.19 |
| Проверил | | Щемель | | | 10.19 |
| ГИП | | Гавашелишвили | | | 10.19 |
| Н. контр | | Игнатов | | | 10.19 |

ППГ-ЭВР-ШС-РД-10/2019-ТХ

"Образовательный комплекс (ДОО на 150 мест и Школа на 350 мест). Строительный адрес: г.Москва, ул. Складочная, вл.1

Водоподготовка бассейнов

| Стадия | Лист | Листов |
|---|---|---|
| Р | 9 | |

Разрез 8-8. Разрез 9-9

ПРОФИ ПРОЕКТ ГРУПП

Формат А3

Схема расположения ниш и отверстий в чаше бассейна 6х3 м

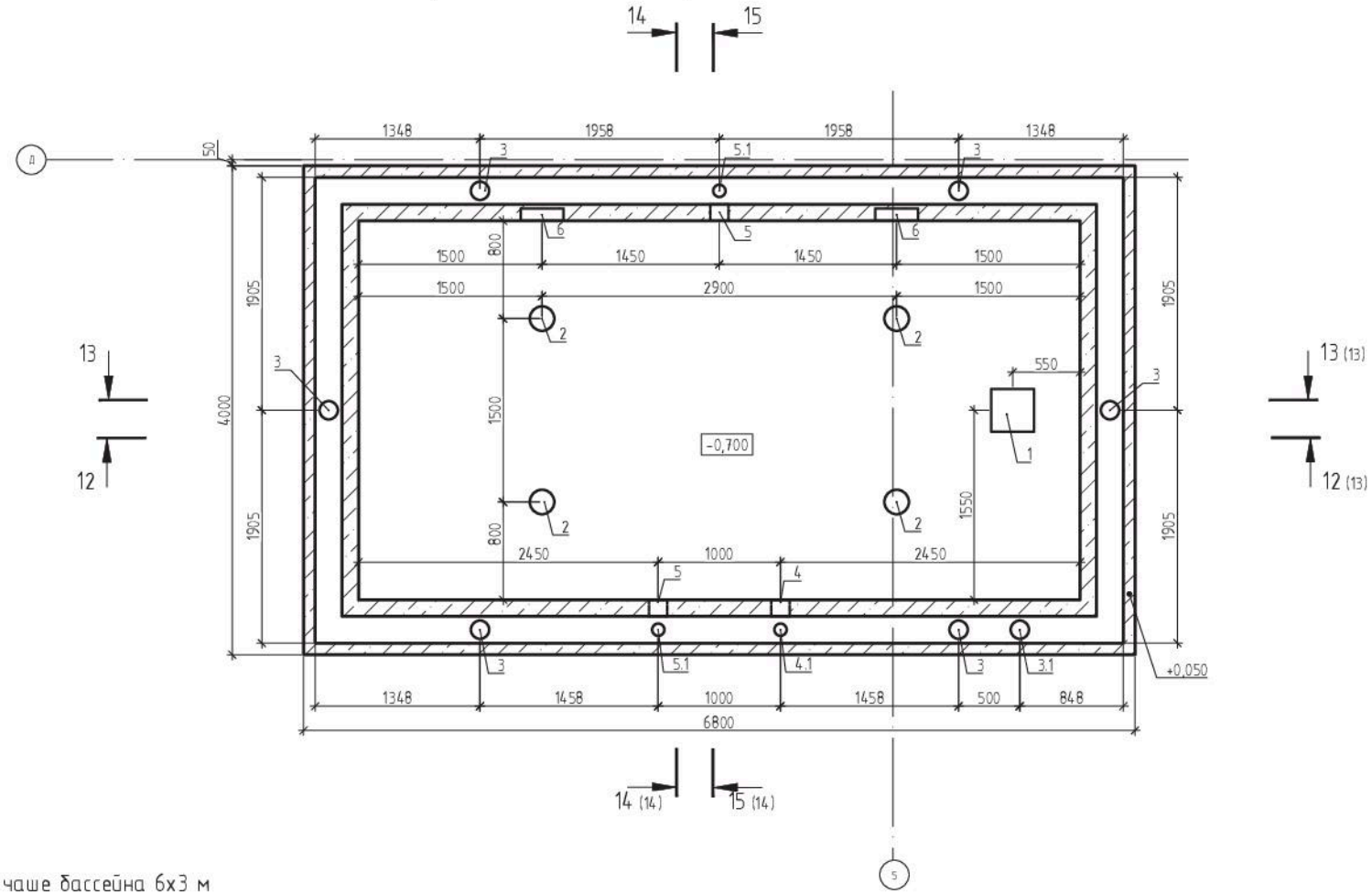


Ниши и отверстия в чаше бассейна 6х3 м

| № п/п | Наименование | Кол-во |
|---|---|---|
| 1 | Сквозное отверстиц под донный слив, 350х350мм | 1 |
| 2 | Сквозное отверстие под донную форсунку, Ø200мм | 4 |
| 3 | Сквозное отверстие под трап переливного лотка, Ø150мм | 6 |
| 3.1 | Сквозное отверстие под воздухозаборник переливного коллектора, Ø150мм | 1 |
| 4 | Сквозное отверстие под форсунку пылесоса, 150х150мм | 1 |
| 4.1 | Сквозное отверстие под трубу от форсунки пылесоса, Ø100мм | 1 |
| 5 | Сквозное отверстие под форсунку забора/возврата воды на анализ, 150х150мм | 2 |
| 5.1 | Сквозное отверстие под трубу от форсунки забора/возврата воды на анализ, Ø100мм | 2 |
| 6 | Ниша под светильник, Ø350х100мм | 2 |

Примечание:
1. За условную отметку 0,000 принят уровень чистого пола помещения бассейна.
2. Размеры указаны по осям тех.окон без учета отделки.
3. Разрез 12-12, разрез 13-13 показаны на листе 13.
4. Рвзрез 14-14, разрез 15-15 покзаны на листе 14.

Взам. инв. №
Подп. и дата
Инв. № подл.

| Изм. | Кол. | Лист | №док. | Подпись | Дата |
|---|---|---|---|---|---|
| Разработал | | Мутных | | | 10.19 |
| Проверил | | Щемель | | | 10.19 |
| ГИП | | Гавашелишвили | | | 10.19 |
| Н. контр | | Игнатов | | | 10.19 |

ППГ-ЭВР-ШС-РД-10/2019-ТХ

"Образовательный комплекс (ДОО на 150 мест и Школа на 350 мест). Строительный адрес: г.Москва, ул. Складочная, вл.1

Водоподготовка бассейнов

| Стадия | Лист | Листов |
|---|---|---|
| Р | 12 | |

Схема расположения ниш и отверстий в чаше бассейна 6х3 м

ПРОФИ ПРОЕКТ ГРУПП

Формат А3

Разрез 12-12

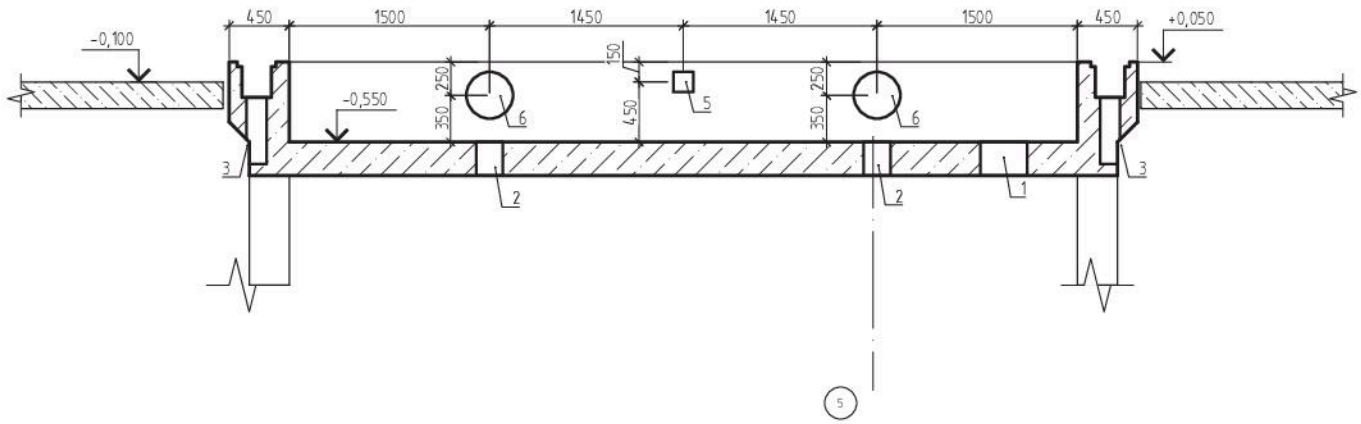


Разрез 13-13

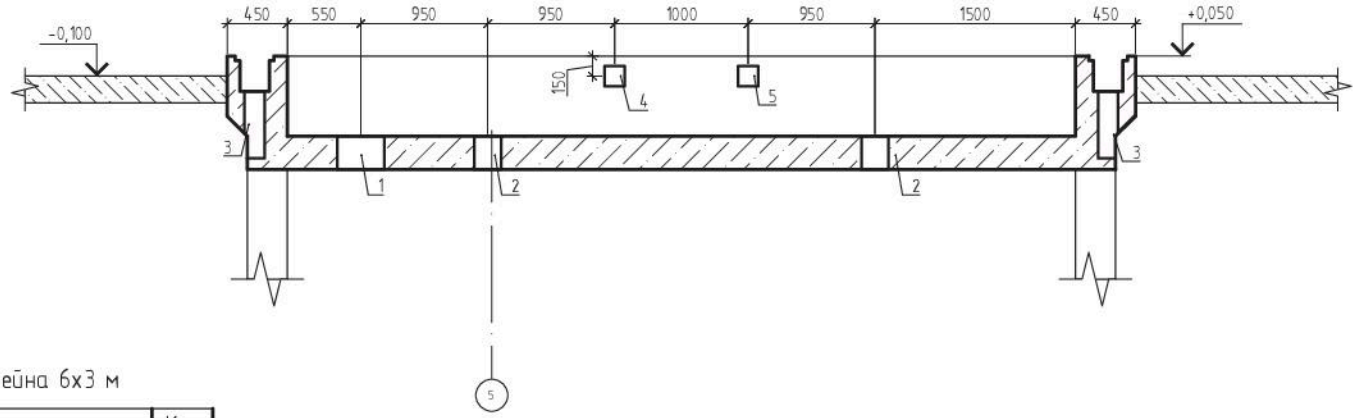


Ниши и отверстия в чаше бассейна 6х3 м

| № п/п | Наименование | Кол-во |
|---|---|---|
| 1 | Сквозное отверстиц под донный слив, 350х350мм | 1 |
| 2 | Сквозное отверстие под донную форсунку, Ø200мм | 4 |
| 3 | Сквозное отверстие под трап переливного лотка, Ø150мм | 6 |
| 3.1 | Сквозное отверстие под воздухозаборник переливного коллектора, Ø150мм | 1 |
| 4 | Сквозное отверстие под форсунку пылесоса, 150х150мм | 1 |
| 4.1 | Сквозное отверстие под трубу от форсунки пылесоса, Ø100мм | 1 |
| 5 | Сквозное отверстие под форсунку забора/возврата воды на анализ, 150х150мм | 2 |
| 5.1 | Сквозное отверстие под трубу от форсунки забора/возврата воды на анализ, Ø100мм | 2 |
| 6 | Ниша под светильник, Ø350х100мм | 2 |

Примечание:
1. За условную отметку 0,000 принят уровень чистого пола помещения бассейна.
2. Размеры указаны по осям тех.окон без учета отделки.
3. Разрез 12-12, разрез 13-13 замаркированы на листе 12.

| Изм. | Кол. | Лист | №док. | Подпись | Дата |
|---|---|---|---|---|---|
| Разработал | | Мутных | | | 10.19 |
| Проверил | | Щемель | | | 10.19 |
| ГИП | | Гавашелишвили | | | 10.19 |
| Н. контр | | Игнатов | | | 10.19 |

ППГ-ЭВР-ШС-РД-10/2019-ТХ

"Образовательный комплекс (ДОО на 150 мест и Школа на 350 мест). Строительный адрес: г.Москва, ул. Складочная, вл.1

Водоподготовка бассейнов

| Стадия | Лист | Листов |
|---|---|---|
| Р | 13 | |

Разрез 12-12. Разрез 13-13

ПРОФИ ПРОЕКТ ГРУПП

Взам. инв. №

Подп. и дата

Инв. № подл.

Формат А3

Разрез 14-14

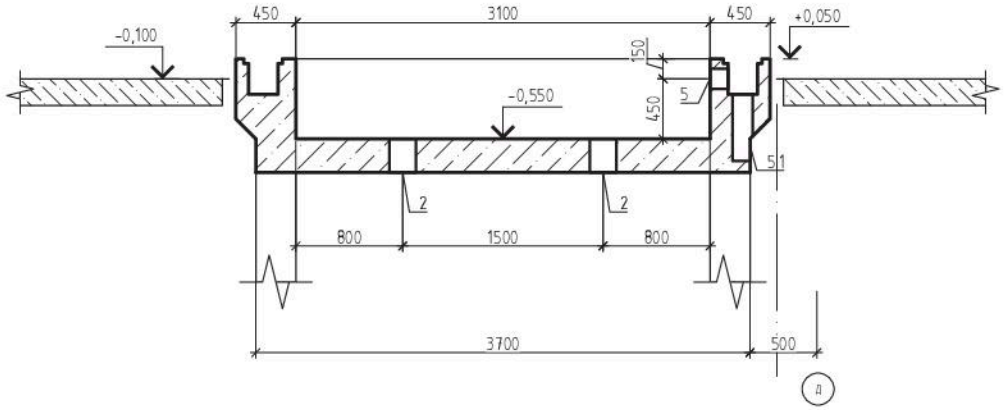


Разрез 15-15

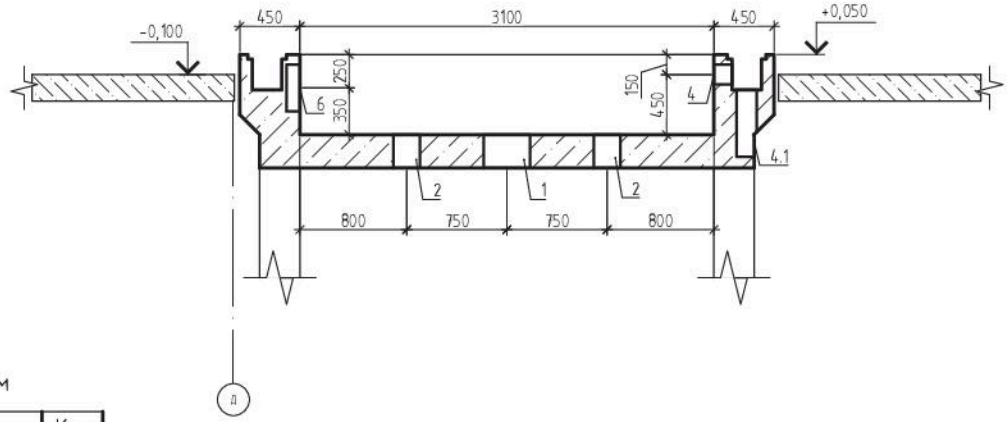


Ниши и отверстия в чаше бассейна 6х3 м

| № п/п | Наименование | Кол-во |
|---|---|---|
| 1 | Сквозное отверстиц под донный слив, 350х350мм | 1 |
| 2 | Сквозное отверстие под донную форсунку, Ø200мм | 4 |
| 3 | Сквозное отверстие под трап переливного лотка, Ø150мм | 6 |
| 3.1 | Сквозное отверстие под воздухозаборник переливного коллектора, Ø150мм | 1 |
| 4 | Сквозное отверстие под форсунку пылесоса, 150х150мм | 1 |
| 4.1 | Сквозное отверстие под трубу от форсунки пылесоса, Ø100мм | 1 |
| 5 | Сквозное отверстие под форсунку забора/возврата воды на анализ, 150х150мм | 2 |
| 5.1 | Сквозное отверстие под трубу от форсунки забора/возврата воды на анализ, Ø100мм | 2 |
| 6 | Ниша под светильник, Ø350х100мм | 2 |

Примечание:
1. За условную отметку 0,000 принят уровень чистого пола помещения бассейна.
2. Размеры указаны по осям тех.окон без учета отделки.
3. Разрез 14-14, разрез 15-15 замаркированы на листе 12.

| Изм. | Кол. | Лист | №док. | Подпись | Дата |
|---|---|---|---|---|---|
| Разработал | | Мутных | | | 10.19 |
| Проверил | | Щемель | | | 10.19 |
| ГИП | | Гавашелишвили | | | 10.19 |
| Н. контр | | Игнатов | | | 10.19 |

ППГ-ЭВР-ШС-РД-10/2019-ТХ

"Образовательный комплекс (ДОО на 150 мест и Школа на 350 мест). Строительный адрес: г.Москва, ул. Складочная, вл.1

Водоподготовка бассейнов

| Стадия | Лист | Листов |
|---|---|---|
| Р | 14 | |

Разрез 14-14. Разрез 15-15

ПРОФИ ПРОЕКТ ГРУПП

Взам. инв. №

Подп. и дата

Инв. № подл.

Формат А3

## Схема обвязки переливного коллектора бассейна 6х3м

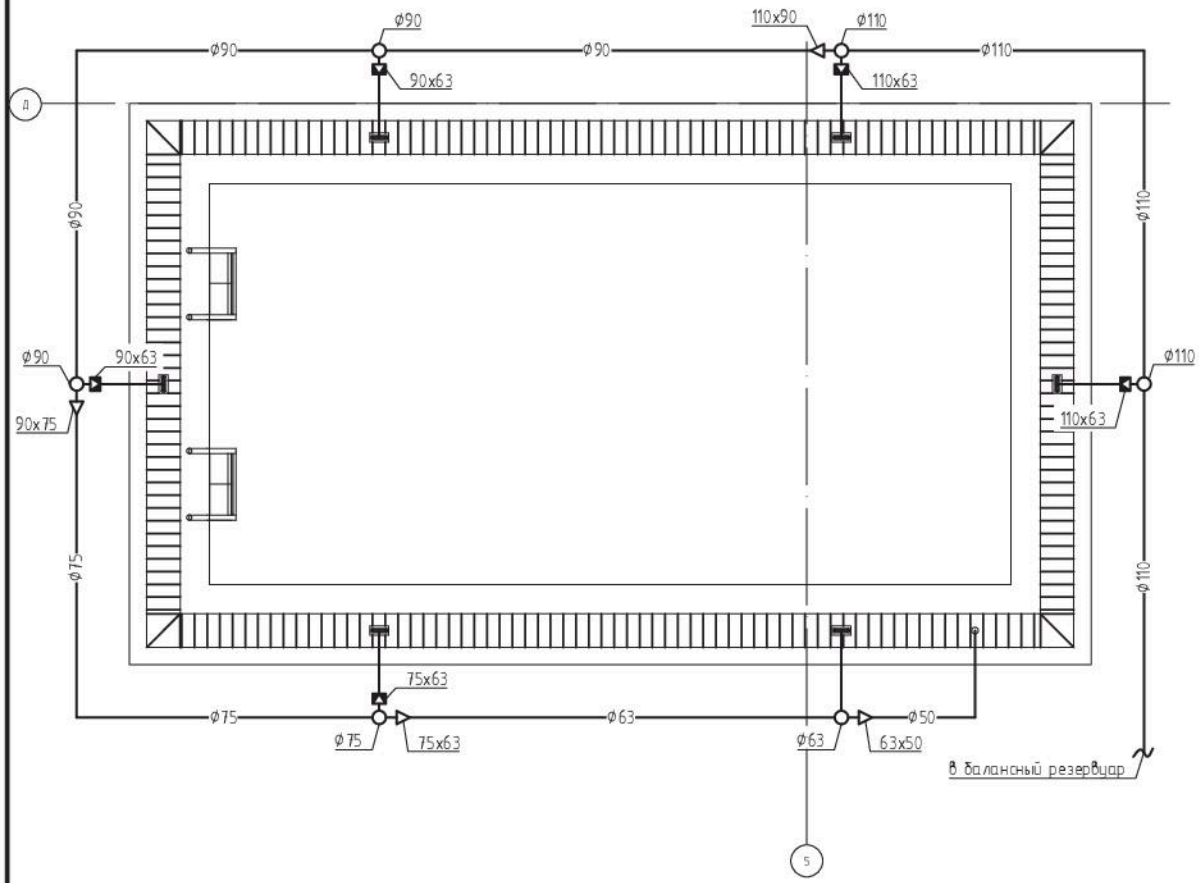


## Схема обвязки переливного коллектора бассейна 6х3м (аксонометрия)

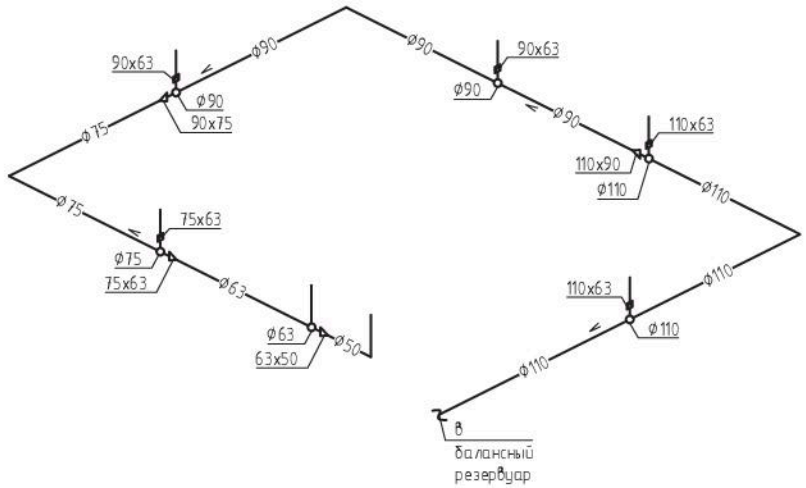


Условные обозначения:

- ○ - тройник ПВХ
- ⊠ - переход ПВХ
- △ - конич. переход ПВХ

| Изм. | Кол. | Лист | №док. | Подпись | Дата |
|---|---|---|---|---|---|
| Разработал | | Мутных | | | 10.19 |
| Проверил | | Щемель | | | 10.19 |
| ГИП | | Гавашелишвили | | | 10.19 |
| Н. контр | | Игнатов | | | 10.19 |

**ППГ-ЭВР-ШС-РД-10/2019-ТХ**

"Образовательный комплекс (ДОО на 150 мест и Школа на 350 мест). Строительный адрес: г.Москва, ул. Складочная, вл.1

Водоподготовка бассейнов

| Стадия | Лист | Листов |
|---|---|---|
| Р | 23 | |

Схема обвязки переливного коллектора бассейна 6х3м

ПРОФИ ПРОЕКТ ГРУПП

Формат А3

Взам. инв. №

Подп. и дата

Инв. № подл.

Схема обвязки донных форсунок бассейна 6х3м

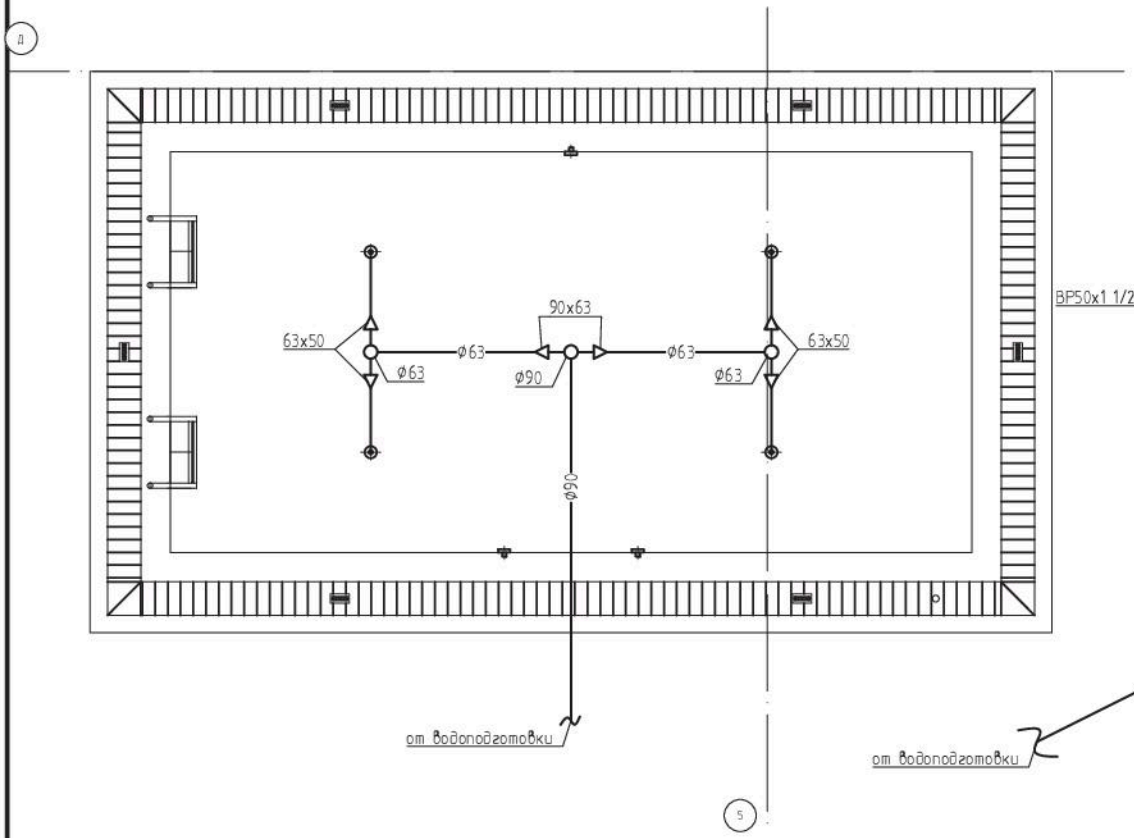


Схема обвязки донных форсунок бассейна 6х3м (аксонометрия)

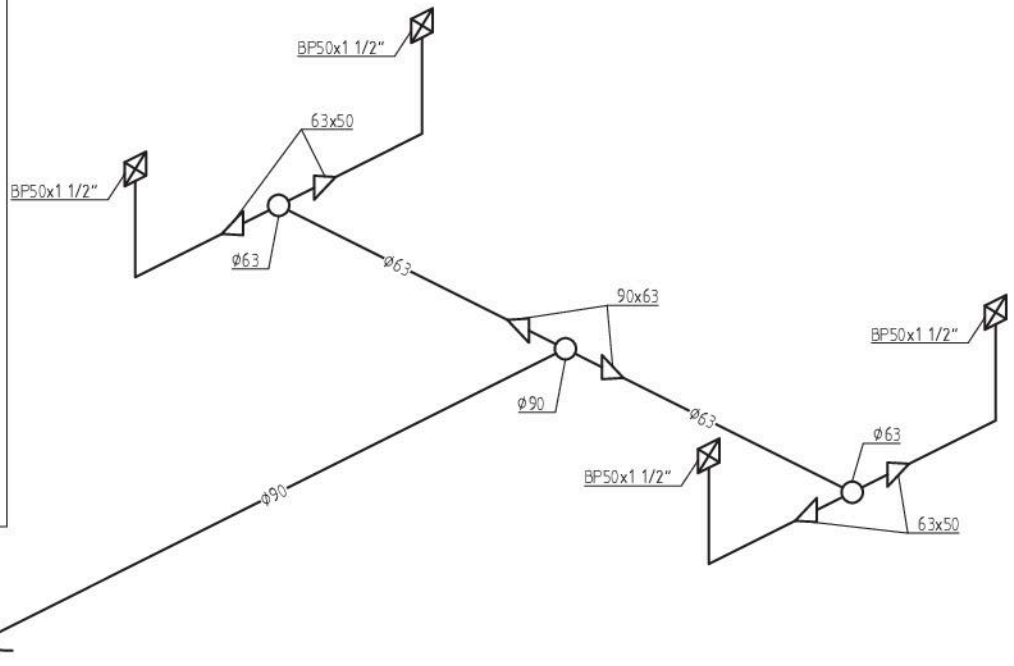


Условные обозначения:

- ○ - тройник ПВХ
- ⊠ - втулка ПВХ
- △ - конич. переход ПВХ

| Изм. | Кол. | Лист | №док. | Подпись | Дата |
|---|---|---|---|---|---|
| Разработал | | Мутных | | | 10.19 |
| Проверил | | Щемель | | | 10.19 |
| ГИП | | Гавашелишвили | | | 10.19 |
| Н. контр | | Игнатов | | | 10.19 |

ППГ-ЭВР-ШС-РД-10/2019-ТХ

"Образовательный комплекс (ДОО на 150 мест и Школа на 350 мест). Строительный адрес: г.Москва, ул. Складочная, вл.1

Водоподготовка бассейнов

| Стадия | Лист | Листов |
|---|---|---|
| Р | 24 | |

Схема обвязки донных форсунок бассейна 6х3м

ПРОФИ ПРОЕКТ ГРУПП

Формат А3

Взам. инв. №

Подп. и дата

Инв. № подл.

Схема обвязки донного слива бассейна 6х3м

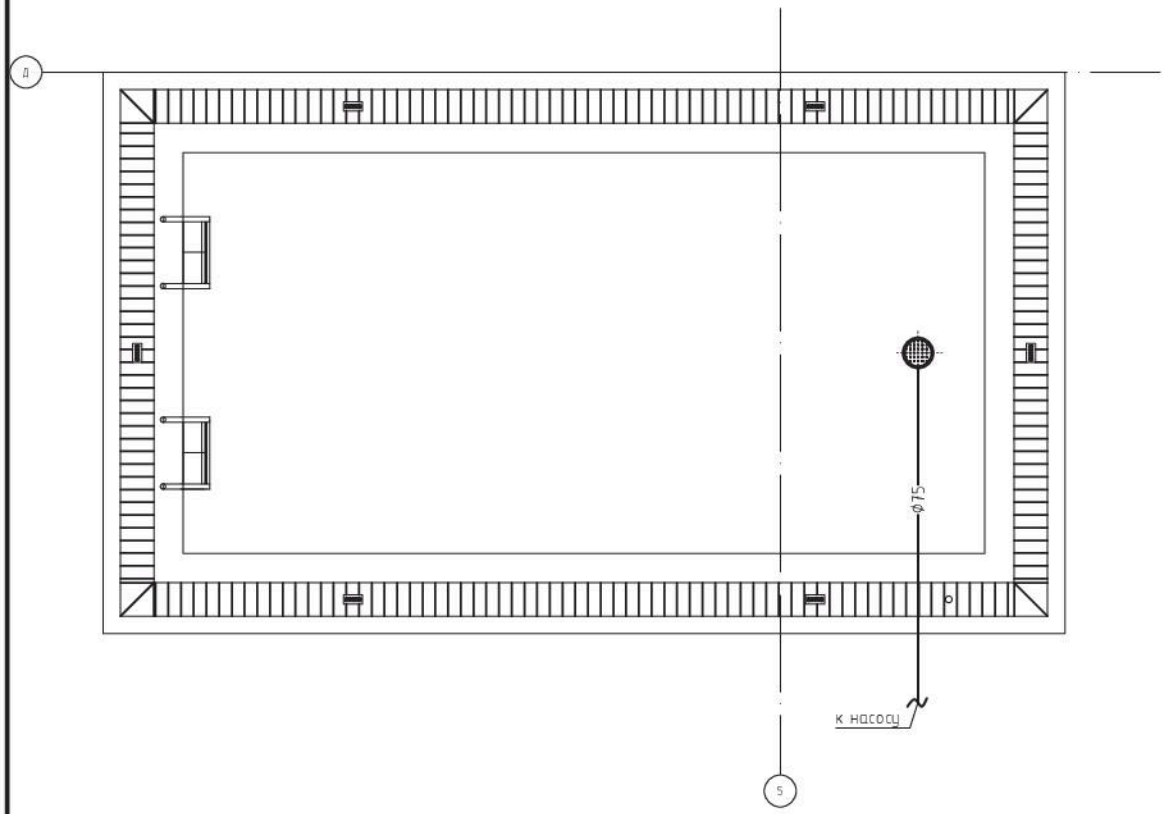


Схема обвязки донного слива бассейна 6х3м (аксонометрия)

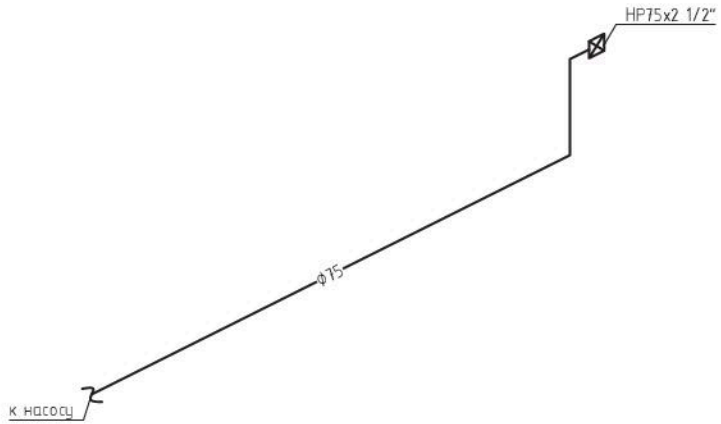


Условные обозначения:

⊠ - переход ПВХ

| Изм. | Кол. | Лист | №док. | Подпись | Дата |
|---|---|---|---|---|---|
| Разработал | | Мутных | | | 10.19 |
| Проверил | | Щемель | | | 10.19 |
| ГИП | | Гавашелишвили | | | 10.19 |
| Н. контр | | Игнатов | | | 10.19 |

ППГ-ЭВР-ШС-РД-10/2019-ТХ

"Образовательный комплекс (ДОО на 150 мест и Школа на 350 мест). Строительный адрес: г.Москва, ул. Складочная, вл.1

Схема обвязки донного слива бассейна 6х3м

| Стадия | Лист | Листов |
|---|---|---|
| Р | 25 | |

ПРОФИ ПРОЕКТ ГРУПП

Взам. инв. №

Подп. и дата

Инв. № подл.

Формат А3

Схема обвязки форсунки пылесоса бассейна 6х3м

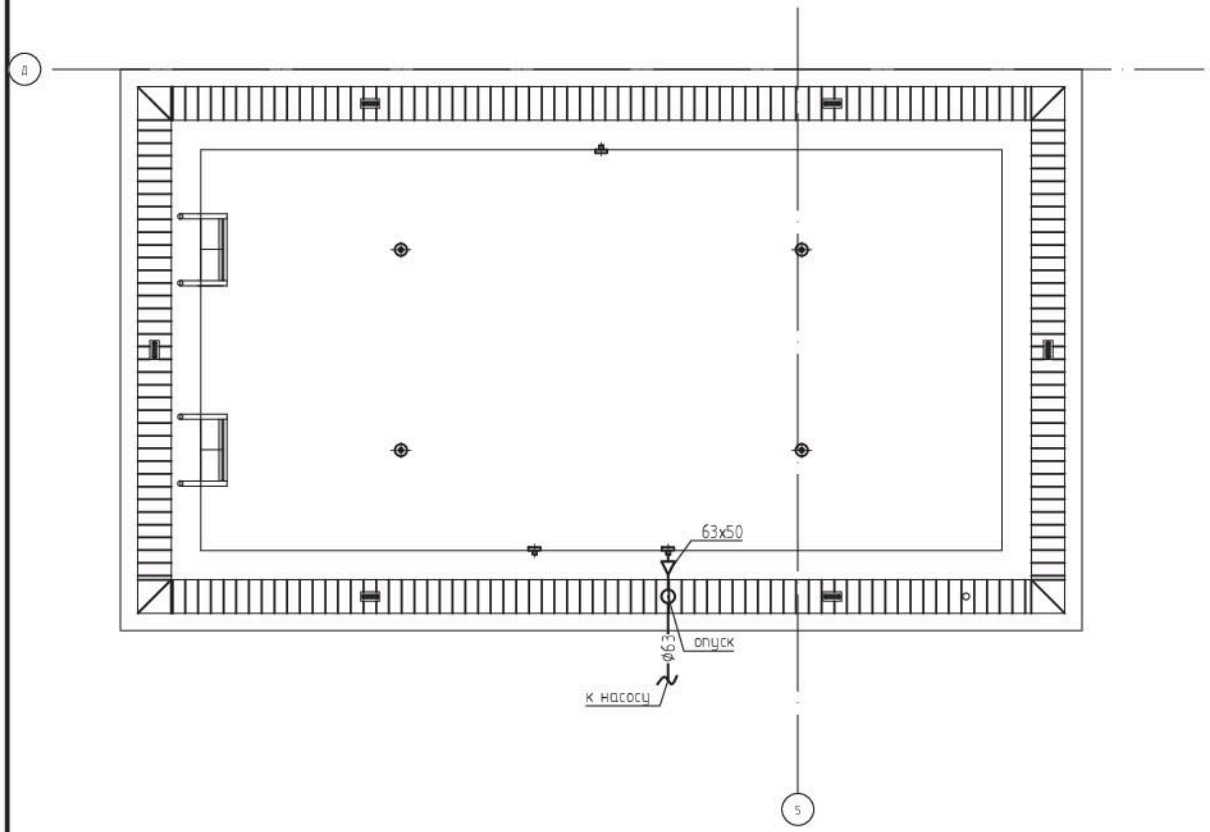


Схема обвязки форсунки пылесоса бассейна 6х3м (аксонометрия)

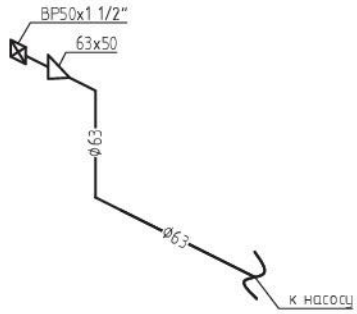


Условные обозначения:

⊠ - переход ПВХ

△ - конич. переход ПВХ

| Изм. | Кол. | Лист | №док. | Подпись | Дата |
|---|---|---|---|---|---|
| Разработал | | Мутных | | | 10.19 |
| Проверил | | Щемель | | | 10.19 |
| ГИП | | Гавашелишвили | | | 10.19 |
| Н. контр | | Игнатов | | | 10.19 |

ППГ-ЭВР-ШС-РД-10/2019-ТХ

"Образовательный комплекс (ДОО на 150 мест и Школа на 350 мест). Строительный адрес: г.Москва, ул. Складочная, вл.1

Водоподготовка бассейнов

| Стадия | Лист | Листов |
|---|---|---|
| Р | 26 | |

Схема обвязки форсунок пылесоса бассейна 6х3м

ПРОФИ ПРОЕКТ ГРУПП

Взам. инв. №

Подп. и дата

Инв. № подл.

Формат А3

Схема обвязки форсунок забора/возврата воды на анализ бассейна 6х3м

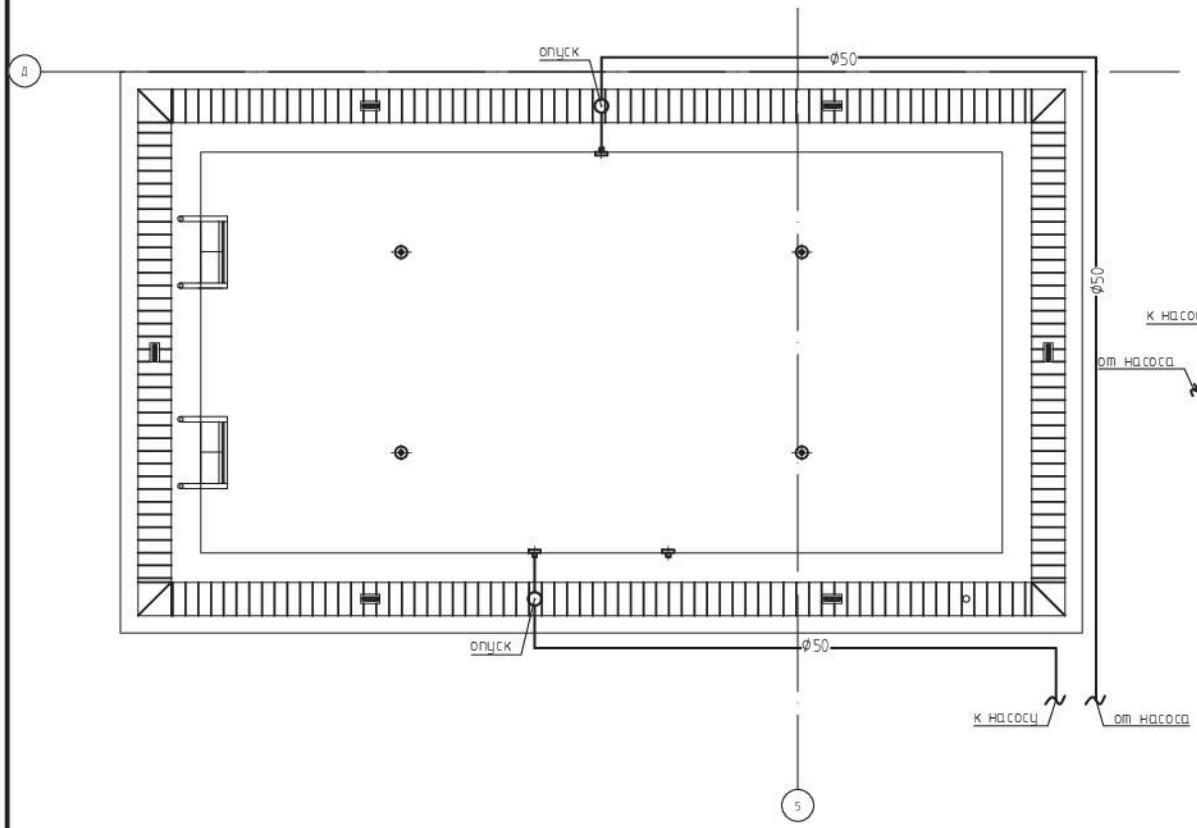


Схема обвязки форсунок забора/возврата воды на анализ бассейна 6х3м (аксонометрия)

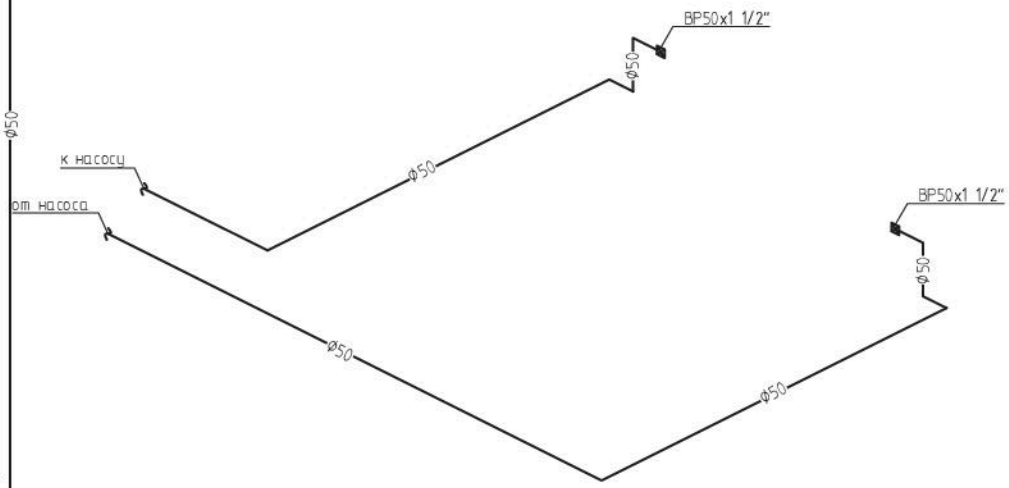


Условные обозначения:

⊠ - переход ПВХ

| Изм. | Кол. | Лист | №док. | Подпись | Дата |
|---|---|---|---|---|---|
| Разработал | | Мутных | | | 10.19 |
| Проверил | | Щемель | | | 10.19 |
| ГИП | | Гавашелишвили | | | 10.19 |
| Н. контр | | Игнатов | | | 10.19 |

ППГ-ЭВР-ШС-РД-10/2019-ТХ

"Образовательный комплекс (ДОО на 150 мест и Школа на 350 мест). Строительный адрес: г.Москва, ул. Складочная, вл.1

Схема обвязки форсунок забора/возврата воды на анализ бассейнов

Водоподготовка бассейнов

| Стадия | Лист | Листов |
|---|---|---|
| Р | 27 | |

ПРОФИ ПРОЕКТ ГРУПП

Взам. инв. №

Подп. и дата

Инв. № подл.

Формат А3

Схема обвязки фильтров бассейна 6х3м

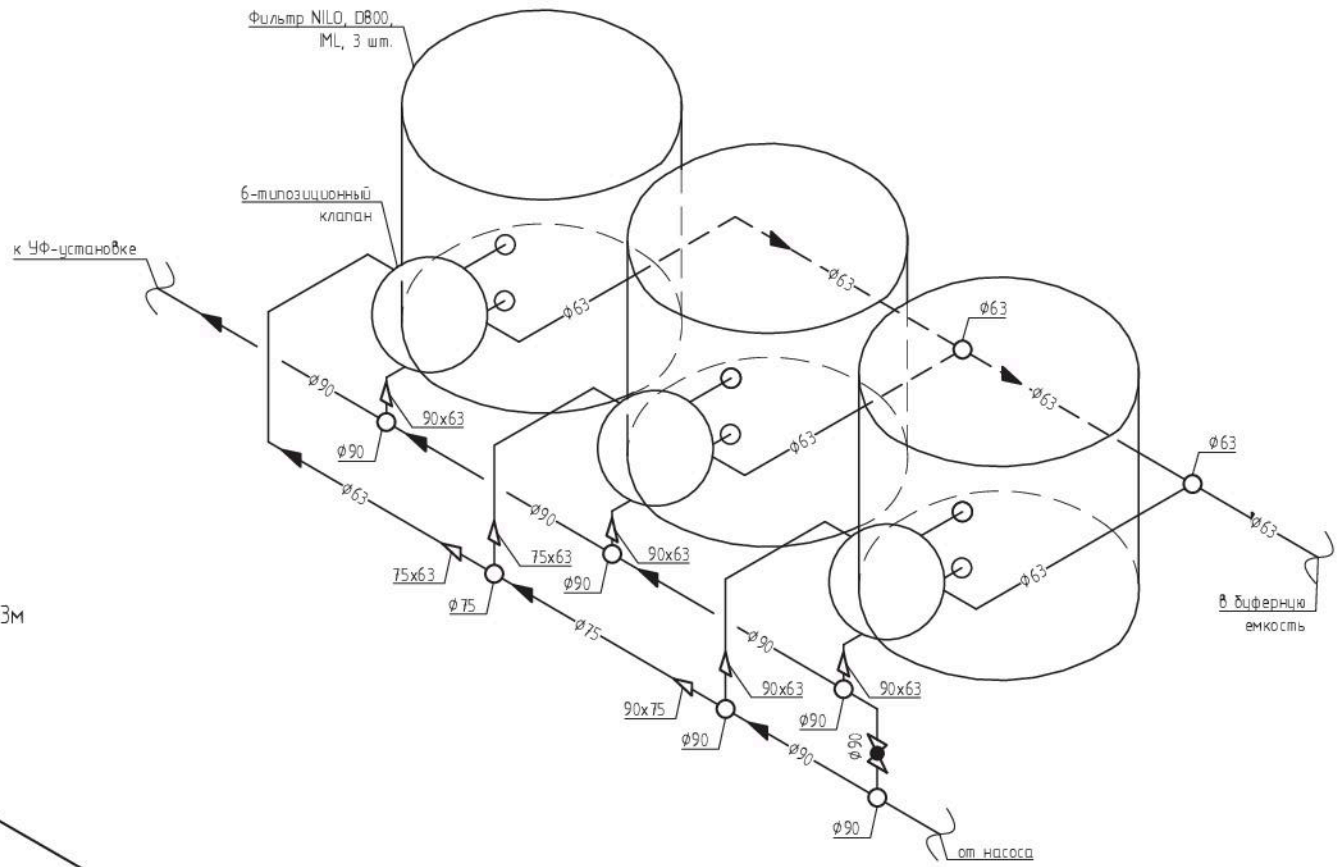


Схема обвязки насосов бассейна 6х3м

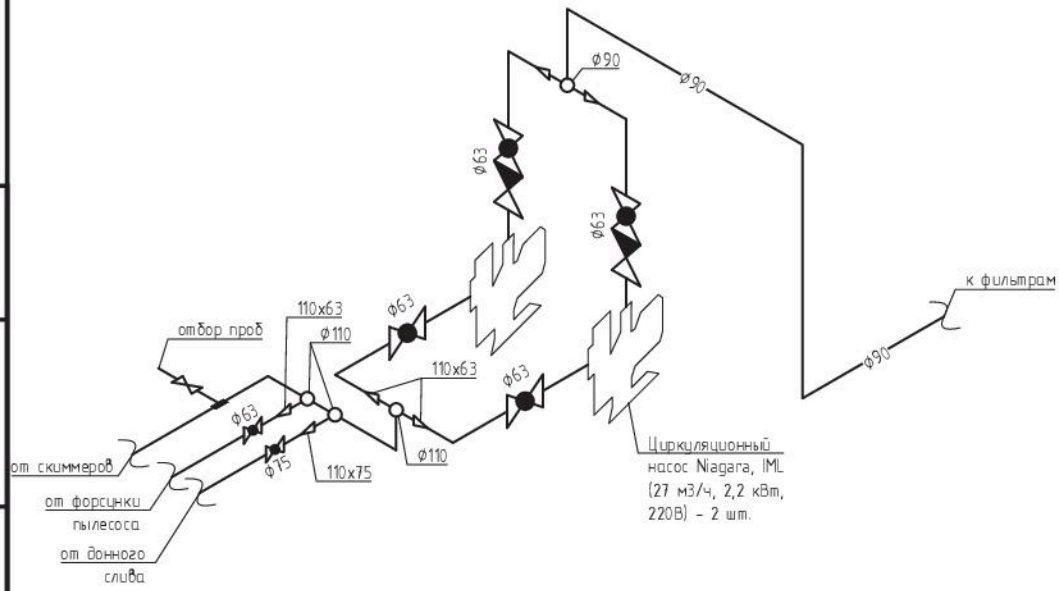


Условные обозначения:

- переход ПВХ
- конич. переход ПВХ
- тройник ПВХ
- шаровый кран ПВХ

| Изм. | Кол. | Лист | №док. | Подпись | Дата |
|---|---|---|---|---|---|
| Разработал | | Мутных | | | 10.19 |
| Проверил | | Щемель | | | 10.19 |
| ГИП | | Гавашелишвили | | | 10.19 |
| Н. контр | | Игнатов | | | 10.19 |

ППГ-ЭВР-ШС-РД-10/2019-ТХ

"Образовательный комплекс (ДОО на 150 мест и Школа на 350 мест). Строительный адрес: г.Москва, ул. Складочная, вл.1

Водоподготовка бассейнов

Схема обвязки фильтров и насосов бассейна 6х3м

| Стадия | Лист | Листов |
|---|---|---|
| Р | 28 | |

ПРОФИ ПРОЕКТ ГРУПП

Взам. инв. №

Подп. и дата

Инв. № подл.

Формат А3

# Принципиальная схема водоподготовки бассейна 6х3 м

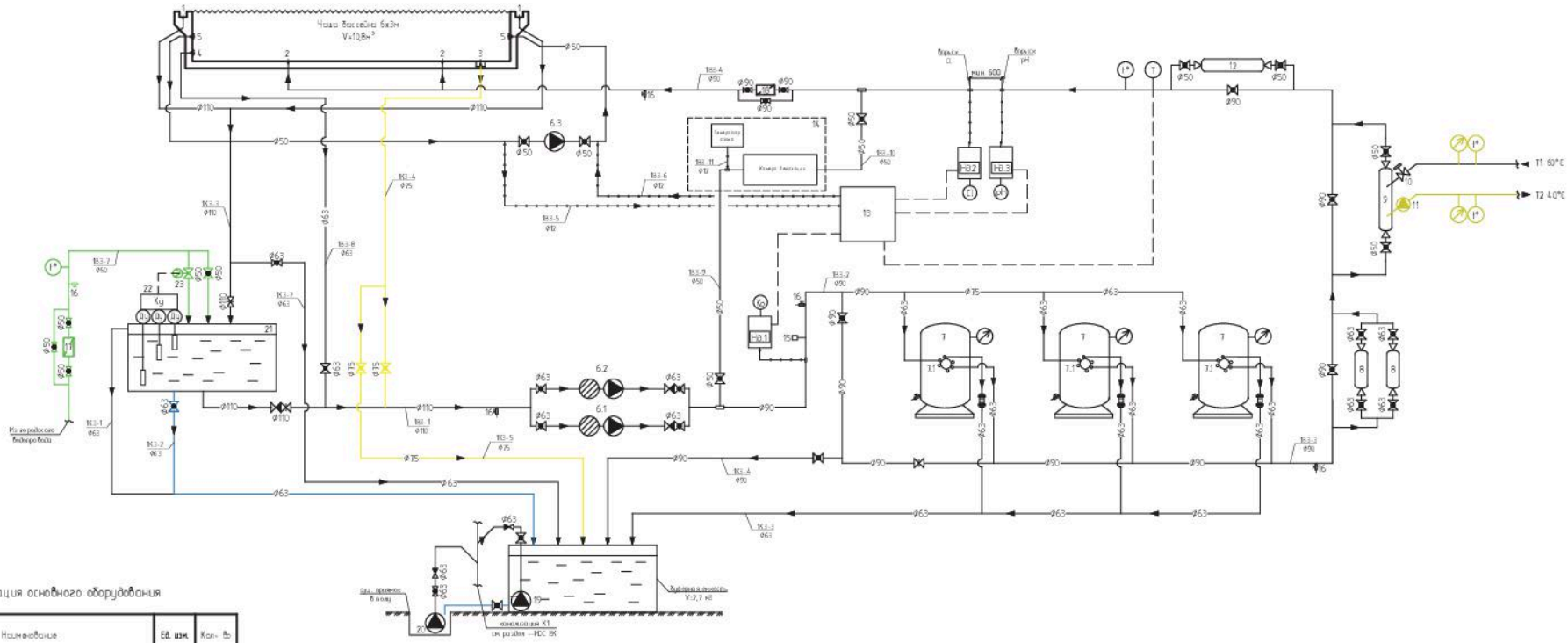


## Экспликация основного оборудования

| № | Наименование | Ед. изм. | Кол-во |
|---|---|---|---|
| 1 | Трап переливного лотка, IML | шт. | 6 |
| 2 | Форсунка возврата воды донная AC 07.051 | шт. | 4 |
| 3 | Донный слив 250х250, AC 09.250 | шт. | 1 |
| 4 | Форсунка пылесоса AC 07.090 | шт. | 1 |
| 5 | Форсунка забора воды на анализ AC 07.11 | шт. | 2 |
| 6.1, 6.2 | Циркуляционный насос Niagara N800M, IML (27м³/ч, 2.2 кВт, 220В) | шт. | 2 |
| 6.3 | Насос забора воды на анализ ESPA WIPER0 70M | шт. | 1 |
| 7 | Фильтр NILO D800, IML | шт. | 3 |
| 7.1 | Шестипозиционный клапан для фильтра | шт. | 3 |
| 8 | УФ-обеззараживатель НПО Лит Master OUV-1A350-N MST | шт. | 2 |
| 9 | Теплообменник из нерж. стали Pahlen Hi-Flow 13 кВт | шт. | 1 |
| 10 | Электромагнитный клапан теплоносителя норм.закр. 1" 220В | шт. | 1 |
| 11 | Циркуляционный насос теплоносителя Grundfos UPS 25/80 180 (с гайками 1,5"-1") | шт. | 1 |
| 12 | Электронагреватель нержавеющая Pahlen Compact, 12 кВт | шт. | 1 |
| 13 | Станция контроля качества воды WATERFRIEND MRD-3 (DSF, Германия) (Cl, Rx, pH, T) | шт. | 1 |
| 14 | Озонаторная установка PZ2-2, Prozone | шт. | 1 |
| 15 | Датчик потока | шт. | 1 |
| 16 | Кран отбора проб | шт. | 5 |
| 17 | Расходомер ВСХН-40 | шт. | 1 |
| 18 | Расходомер ВСХН-80 | шт. | 1 |
| 19 | Дренажный насос Grundfos UNILIFT CC5 A1 | шт. | 1 |
| 20 | Дренажный насос Grundfos UNILIFT AP 12.40.08.1 (уклон в бассейне 25х5м) | шт. | 1 |
| 21 | Бачковый резервуар V=1,2 м³ | шт. | 1 |
| 22 | Контроль уровня воды 5-ти уровн., DSF | шт. | 1 |
| 23 | Электромагнитный клапан для долива воды | шт. | 1 |

## Условные обозначения

| Обозначение | | Наименование |
|---|---|---|
| графическое | буквенно-цифровое | |
| | К | Кран шаровой ПВХ |
| | | Задвижка ПВХ |
| | ОК | Клапан обратный ПВХ |
| | М | Манометр |
| | | Электромагнитный клапан |
| | Т | Термометр |
| | | Датчик температуры |
| | | Направление движения среды |
| | | Датчик уровня |
| | Н3.1 | Насос дозатор |
| | | Смотровая колба |

## Обозначения трубопроводов

| № п/п | Обозначение | Наименование | Примечание |
|---|---|---|---|
| 1 | ТВ3-1 | Линия забора на циркуляцию | Ø63-110 |
| 2 | ТВ3-2 | Линия подачи на фильтры | Ø63-90 |
| 3 | ТВ3-3 | Линия подачи от фильтра на водоподготовку | Ø63-90 |
| 4 | ТВ3-4 | Линия подачи от водоподготовки на циркуляционные форсунки | Ø50-90 |
| 5 | ТВ3-5 | Линия забора воды на анализ | ПВХ шланг Ø12 |
| 6 | ТВ3-6 | Линия возврата воды после анализа | ПВХ шланг Ø12 |
| 7 | ТВ3-7 | Линия подпитки и заполнения бассейна | Ø50 |
| 8 | ТВ3-8 | Линия донного пылесоса | Ø63 |
| 9 | ТВ3-9 | Линия подачи воды на озонирование | Ø50 |
| 10 | ТВ3-10 | Линия подачи воды после озонирования | Ø50 |
| 11 | ТВ3-11 | Линия впрыска озона | ПВХ шланг Ø12 |
| 12 | ТК3-1 | Линия аварийного перелива балансного резервуара | Ø63 |
| 13 | ТК3-2 | Линия опорожнения балансного резервуара | Ø63 |
| 14 | ТК3-3 | Линия отвода стоков промывки фильтров | Ø63 |
| 15 | ТК3-4 | Линия опорожнения бассейна | Ø75 |
| 16 | ТК3-5 | Линия опорожнения бассейна, самотеком | Ø75 |
| 17 | Т1 | Линия теплоносителя подающей | Ø33,5 |
| 18 | Т2 | Линия теплоносителя обратной | Ø33,5 |

| Изм. | Кол. | Лист | N°док. | Подпись | Дата |
|---|---|---|---|---|---|
| Разработал | | Мутныч | | | 10.19 |
| Проверил | | Цемель | | | 10.19 |
| ГИП | | Гаваелиидзе | | | 10.19 |
| Н. контр | | Игнатов | | | 10.19 |

ППГ-ЭВР-ШС-РД-10/2019-ТХ

"Образовательный комплекс (ДОО на 150 мест и Школа на 350 мест). Строительный адрес: г.Москва, ул. Складочная, вл.1

Водоподготовка бассейнов

| Стадия | Лист | Листов |
|---|---|---|
| Р | 30 | |

Принципиальная схема водоподготовки бассейна 6х3м

ПРОФИ ПРОЕКТ ГРУПП

Формат А2

Взам. инв. N°

Подп. и дата

Инв. N° подл.

План расположения технологического оборудования бассейнов в техническом помещении

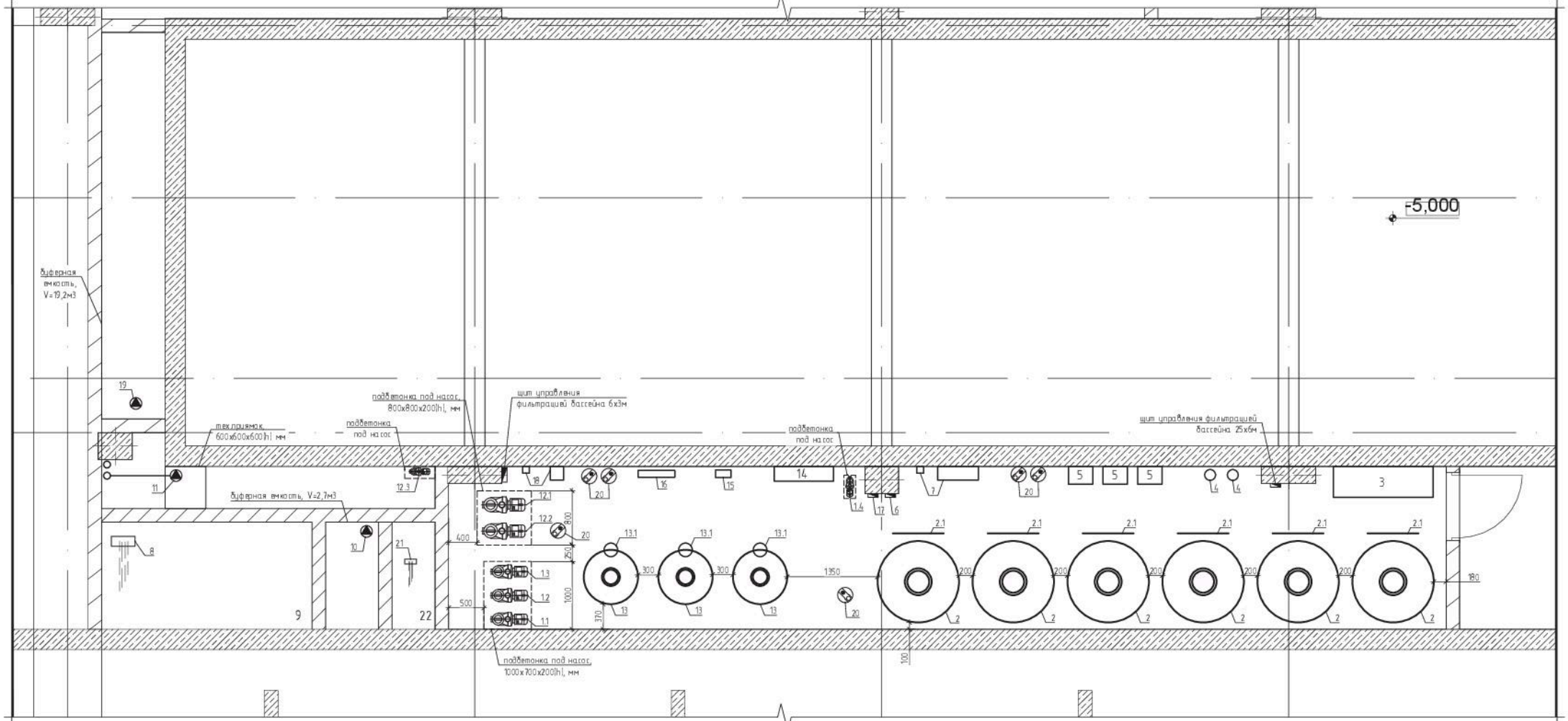


## Экспликация основного оборудования

| № | Наименование | Ед. изм. | Кол-во |
|---|---|---|---|
| | Бассейн 25x6м | | |
| 1.1, 1.2, 1.3 | Циркуляционный насос ATLAS AT0750, IML (118м3/ч, 5,5 кВт, 380В) | шт. | 3 |
| 1.4 | Насос забора воды на анализ ESPA WIPERO 70M | шт. | 1 |
| 2 | Фильтр TEIDE D1200, IML | шт. | 6 |
| 2.1 | Пятикрановая обвязка для фильтра | шт. | 6 |
| 3 | УФ-обеззараживатель НПО Lum Master DUV-4A500-N MST | шт. | 1 |
| 4 | Теплообменник чугунный Bowman 100 кВт, FC 100-5114-2S | шт. | 2 |
| 5 | Электронагреватель титановый Pahlen Midi Heat Analog 1512072T (72 кВт) | шт. | 3 |
| 6 | Станция контроля качества воды WATERFRIEND MRO-3 (OSF, Германия) (CL, Rx, pH, T) | шт. | 1 |
| 7 | Озонаторная установка PZ2-8, Prozone | шт. | 1 |
| 8 | Контроль уровня воды 5-ти уровн., OSF | шт. | 1 |
| 9 | Балансный резервуар V=11,9 м³ | шт. | 1 |
| 10 | Дренажный насос Grundfos UNILIFT CC9 A1 | шт. | 1 |
| 11 | Дренажный насос Grundfos UNILIFT AP 12.40.08.1 | шт. | 1 |
| | Бассейн 6x3м | | |
| 12.1, 12.2 | Циркуляционный насос Niagara NI300M, IML (27м3/ч, 2.2 кВт, 220В) | шт. | 2 |
| 12.3 | Насос забора воды на анализ ESPA WIPERO 70M | шт. | 1 |
| 13 | Фильтр NILO D800, IML | шт. | 3 |
| 13.1 | Шестипозиционный клапан для фильтра | шт. | 3 |
| 14 | УФ-обеззараживатель НПО Lum Master DUV-1A350-N MST | шт. | 2 |
| 15 | Теплообменник из нерж. стали Pahlen Hi-Flow 13 кВт | шт. | 1 |
| 16 | Электронагреватель нерж.сталь Pahlen Compact, 12 кВт | шт. | 1 |
| 17 | Станция контроля качества воды WATERFRIEND MRO-3 (OSF, Германия) (CL, Rx, pH, T) | шт. | 1 |
| 18 | Озонаторная установка PZ2-2, Prozone | шт. | 1 |
| 19 | Дренажный насос Grundfos UNILIFT CC5 A1 | шт. | 1 |
| 20 | Емкость для реагентов | шт. | 6 |
| 21 | Контроль уровня воды 5-ти уровн., OSF | шт. | 1 |
| 22 | Балансный резервуар V=1,2 м3 | шт. | 1 |

| Изм. | Кол. | Лист | N°док. | Подпись | Дата |
|---|---|---|---|---|---|
| Разработал | | Мутныж | | | 10.19 |
| Проверил | | Цемель | | | 10.19 |
| ГИП | | Гаваишвили | | | 10.19 |
| Н. контр | | Игнатов | | | 10.19 |

ППГ-ЭВР-ШС-РД-10/2019-ТХ

"Образовательный комплекс (ДОО на 150 мест и Школа на 350 мест). Строительный адрес: г.Москва, ул. Складочная, вл.1

Водоподготовка бассейнов

| Стадия | Лист | Листов |
|---|---|---|
| Р | 31 | |

План расположения технологического оборудования в техническом помещении

ПРОФИ ПРОЕКТ ГРУПП

Формат А2

Взам. инв. N°

Подп. и дата

Инв. N° подл.

Схема обвязки оборудования бассейна 6х3м в техническом помещении

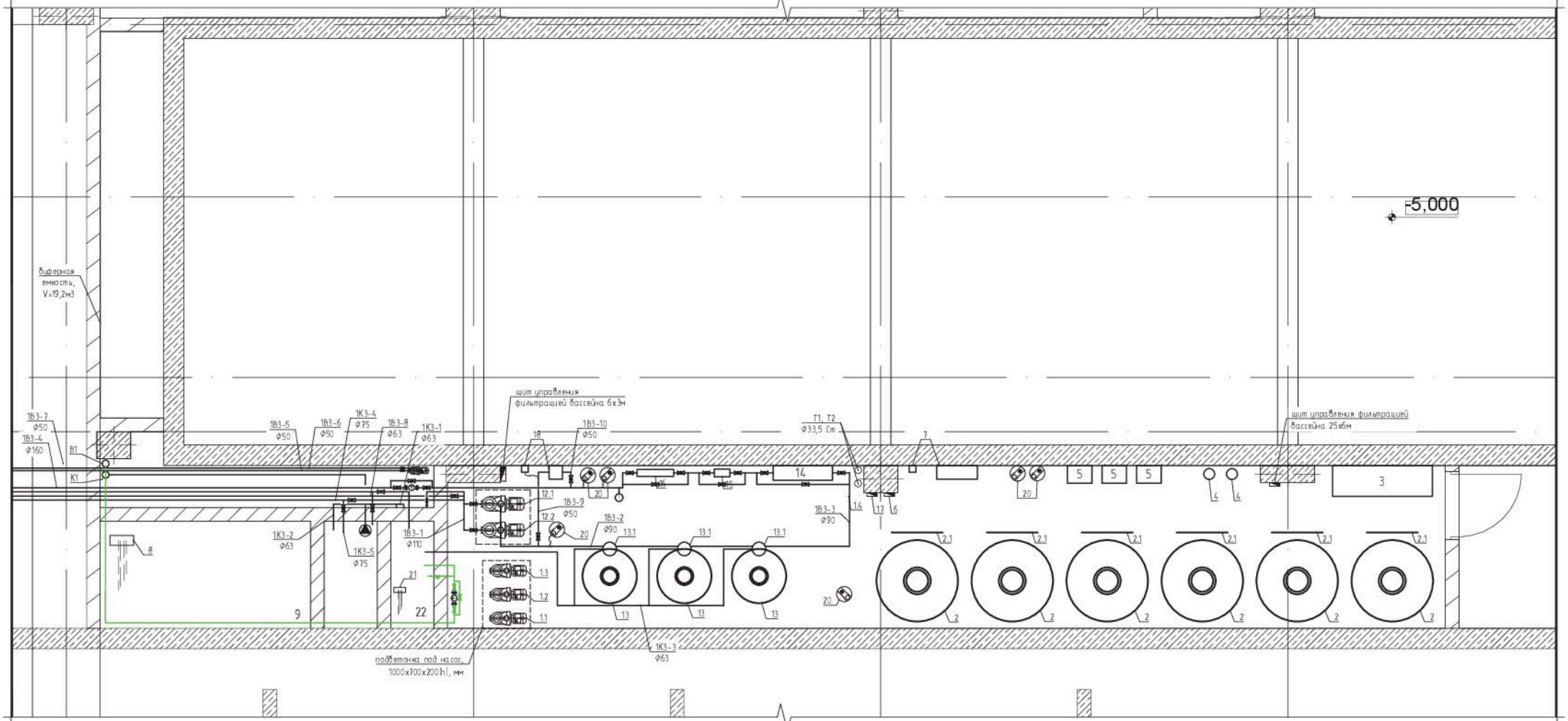


## Экспликация основного оборудования

| № | Наименование | Ед. изм. | Кол-во |
|---|---|---|---|
| | Бассейн 25х6м | | |
| 1.1, 1.2, 1.3 | Циркуляционный насос ATLAS AT0750, IML (118м3/ч, 5,5 кВт, 380В) | шт. | 3 |
| 1.4 | Насос забора воды на анализ ESPA WIPERO 70M | шт. | 1 |
| 2 | Фильтр TEIDE D1200, IML | шт. | 6 |
| 2.1 | Пятикрановая обвязка для фильтра | шт. | 6 |
| 3 | УФ-обеззараживатель НПО Лит Master DUV-4A500-N MST | шт. | 1 |
| 4 | Теплообменник чугунный Вомпал 100 кВт, FC 100-5114-2S | шт. | 2 |
| 5 | Электронагреватель титановый Pahlen Midi Heat Analog 1512072T (72 кВт) | шт. | 3 |
| 6 | Станция контроля качества воды WATERFRIEND MRO-3 (OSF, Германия) (CL, Rx, pH, T) | шт. | 1 |
| 7 | Озонаторная установка PZ2-8, Prozone | шт. | 1 |
| 8 | Контроль уровня воды 5-ти уровн., OSF | шт. | 1 |
| 9 | Балансный резервуар V=11,9 м³ | шт. | 1 |
| 10 | Дренажный насос Grundfos UNILIFT CC9 A1 | шт. | 1 |
| 11 | Дренажный насос Grundfos UNILIFT AP 12.40.08.1 | шт. | 1 |
| | Бассейн 6х3м | | |
| 12.1, 12.2 | Циркуляционный насос Niagara NI300M, IML (27м3/ч, 2.2 кВт, 220В) | шт. | 2 |
| 12.3 | Насос забора воды на анализ ESPA WIPERO 70M | шт. | 1 |
| 13 | Фильтр NILO D800, IML | шт. | 3 |
| 13.1 | Шестипозиционный клапан для фильтра | шт. | 3 |
| 14 | УФ-обеззараживатель НПО Лит Master DUV-1A350-N MST | шт. | 2 |
| 15 | Теплообменник из нерж. стали Pahlen Hi-Flow 13 кВт | шт. | 1 |
| 16 | Электронагреватель нерж.сталь Pahlen Compact, 12 кВт | шт. | 1 |
| 17 | Станция контроля качества воды WATERFRIEND MRO-3 (OSF, Германия) (CL, Rx, pH, T) | шт. | 1 |
| 18 | Озонаторная установка PZ2-2, Prozone | шт. | 1 |
| 19 | Дренажный насос Grundfos UNILIFT CC5 A1 | шт. | 1 |
| 20 | Емкость для реагентов | шт. | 6 |
| 21 | Контроль уровня воды 5-ти уровн., OSF | шт. | 1 |
| 22 | Балансный резервуар V=2,1 м3 | шт. | 1 |

Обозначения трубопроводов:
1В3-1 - Линия забора на циркуляцию
1В3-2 - Линия подачи на фильтры
1В3-3 - Линия подачи от фильтра на водоподготовку
1В3-4 - Линия подачи от водоподготовки на циркуляционные форсунки
1В3-5 - Линия забора воды на анализ
1В3-6 - Линия возврата воды после анализа
1В3-7 - Линия подпитки и заполнения бассейна
1В3-8 - Линия водного пылесоса
1В3-9 - Линия подачи на озонирование
1В3-10 - Линия подачи воды после озонирования
1К3-1 - Линия аварийного перелива балансного резервуара
1К3-2 - Линия опорожнения балансного резервуара
1К3-3 - Линия отвода стоков промывки фильтров
1К3-4 - Линия опорожнения бассейна
1К3-5 - Линия опорожнения бассейна, самотеком
Т1 - Линия теплоносителя подающий
Т2 - Линия теплоносителя обратный

Условные обозначения:

X - демонтаж

| Изм. | Кол. | Лист | N°док. | Подпись | Дата |
|---|---|---|---|---|---|
| Разработал | | Мутных | | | 10.19 |
| Проверил | | Цемель | | | 10.19 |
| ГИП | | Гаваелилиби | | | 10.19 |
| Н. контр | | Игнатов | | | 10.19 |

ППГ-ЭВР-ШС-РД-10/2019-ТХ

"Образовательный комплекс (ДОО на 150 мест и Школа на 350 мест). Строительный адрес: г.Москва, ул. Складочная, вл.1

Водоподготовка бассейнов

| Стадия | Лист | Листов |
|---|---|---|
| Р | 33 | |

Схема обвязки оборудования бассейна 6х3м в техническом помещении

ПРОФИ ПРОЕКТ ГРУПП

Формат А2

Взам. инв. N°

Подп. и дата

Инв. N° подл.

Щит управления (ЩУ-2) бассейном 6х3м (начало)

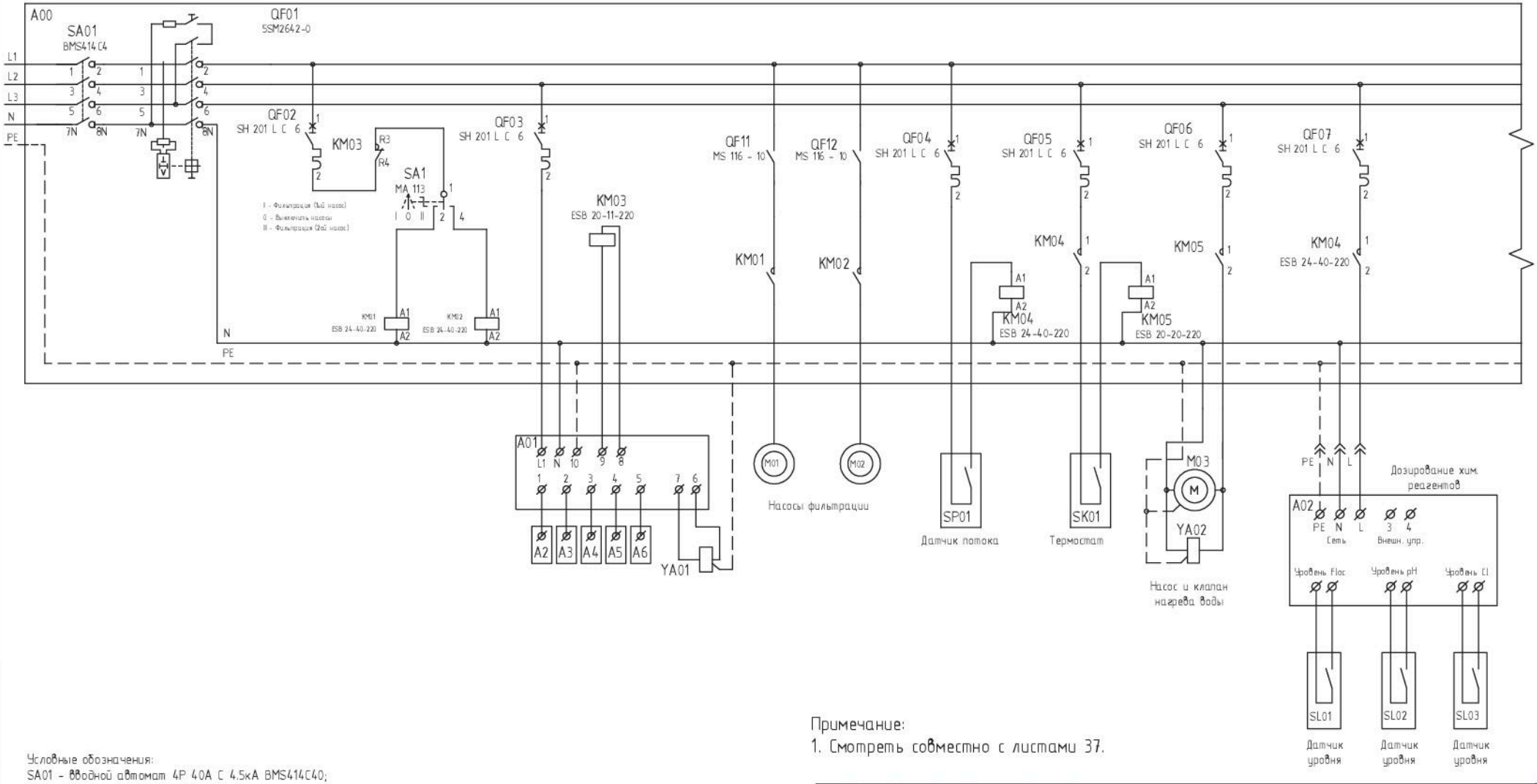


Примечание:
1. Смотреть совместно с листами 37.

Условные обозначения:
SA01 - вводной автомат 4Р 40А С 4.5кА BMS414C40;
QF01 - УЗО 4п А 0.3-40А 0.3А 400В АС;
QF02 - автоматический выключатель 6А С SH201L 4.5кА (SH201L C6);
QF03 - автоматический выключатель 6А С SH201L 4.5кА (SH201L C6);
QF011, 12 - Выключатель автоматический для защиты электродвигателей 6.3-10А MS116
QF05...07 - автоматический выключатель 6А С SH201L 4.5кА (SH201L C6);
КМ - Контактор;
YA01, YA02 - соленоидный клапан;
М - насосы;
- лампа индикации

| Изм. | Кол. | Лист | №док. | Подпись | Дата |
|---|---|---|---|---|---|
| Разработал | | Мутных | | | 10.19 |
| Проверил | | Щемель | | | 10.19 |
| ГИП | | Гавашелишвили | | | 10.19 |
| Н. контр | | Игнатов | | | 10.19 |

ППГ-ЭВР-ШС-РД-10/2019-ТХ

"Образовательный комплекс (ДОО на 150 мест и Школа на 350 мест). Строительный адрес: г.Москва, ул. Складочная, вл.1

Водоподготовка бассейнов

| Стадия | Лист | Листов |
|---|---|---|
| Р | 34 | |

Щит управления (ЩУ-2) бассейном 6х3м (начало)

ПРОФИ ПРОЕКТ ГРУПП

Взам. инв. №
Подп. и дата
Инв. № подл.

Формат А3

Щит управления (ЩУ-2) бассейном 6х3м (окончание)

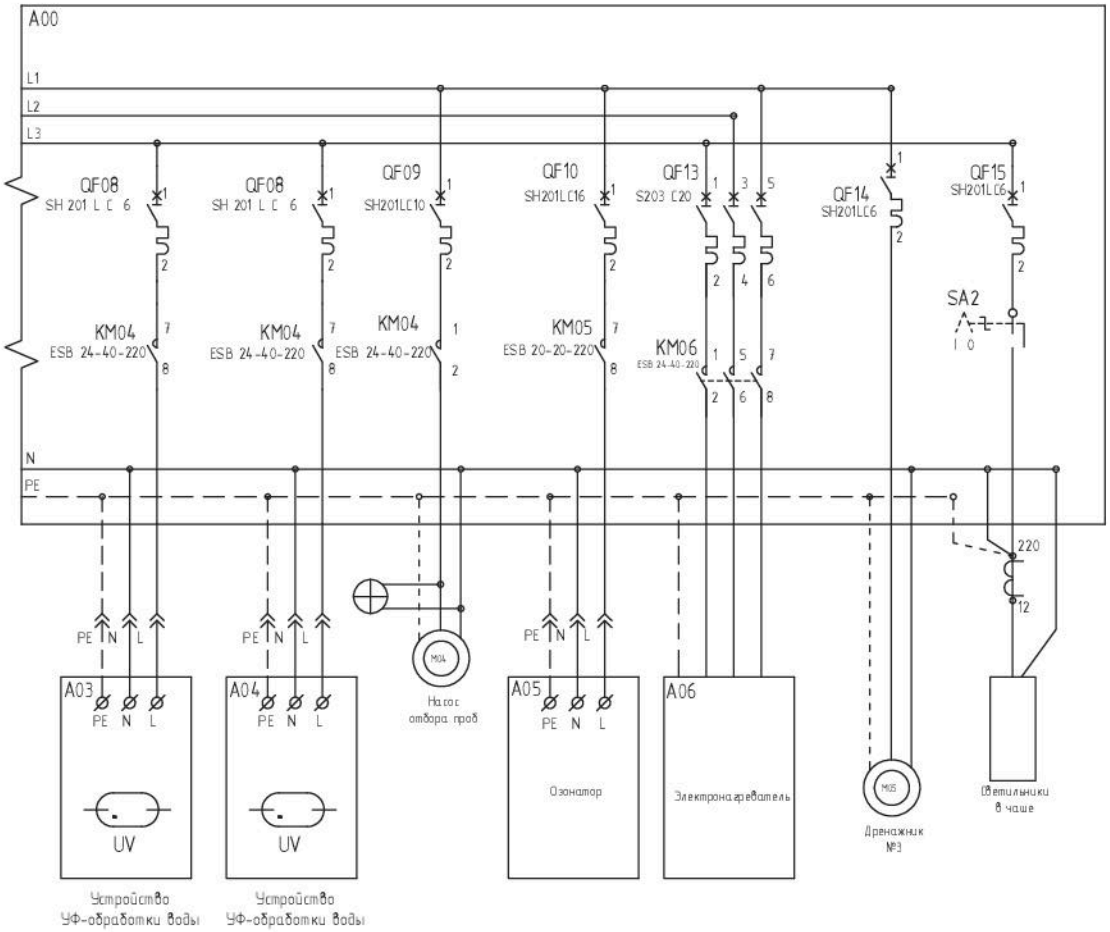


Примечание:
1. Смотреть совместно с листами 36.

Условные обозначения:
QF08.....15 - автоматический выключатель;
KM - Контактор;
SA2 - переключатель;
M - насосы;

⊕ - лампа индикации

| Изм. | Кол. | Лист | №док. | Подпись | Дата |
|---|---|---|---|---|---|
| Разработал | | Мутных | | | 10.19 |
| Проверил | | Щемель | | | 10.19 |
| ГИП | | Гавашелишвили | | | 10.19 |
| Н. контр | | Игнатов | | | 10.19 |

ППГ-ЭВР-ШС-РД-10/2019-ТХ

"Образовательный комплекс (ДОО на 150 мест и Школа на 350 мест). Строительный адрес: г.Москва, ул. Складочная, вл.1

Водоподготовка бассейнов

| Стадия | Лист | Листов |
|---|---|---|
| Р | 37 | |

Щит управления (ЩУ-2) бассейном 6х3м (окончание)

ПРОФИ ПРОЕКТ ГРУПП

Взам. инв. №

Подп. и дата

Инв. № подл.

Формат А3

| 1 | 2 | 3 | 4 | 5 | 6 | 7 | 8 | 9 |
|---|---|---|---|---|---|---|---|---|
| 224 | Растворитель (1 л.) | | | | шт. | 50 | | |
| 225 | Счетчик-расходомер | ВСХН-40 | | | шт. | 1 | | |
| 226 | Счетчик-расходомер | ВСХН-150 | | | шт. | 1 | | |
| 227 | Автоматический робот-пылесос с пультом | Vortex PRO 4 RV 5600 25м | | | шт. | 1 | | |
| | Электрооборудование (щит ЩУ-1): | | | | | | | |
| 228 | Выключатель дифференциального тока (УЗО) 4п 80А 30мА | 4п А 80/100А 0.3А 400В АС | | SIEMENS | шт. | 1 | | |
| 229 | Выключатель автоматический 4Р 80А | 4П4Т TM80D NSX100B | | Schneider Electric | шт. | 1 | | |
| 230 | Выключатель автоматический однополюсный 6А | SH201L C6 | | ABB | шт. | 11 | | |
| 231 | Выключатель автоматический однополюсный 10А | SH201L C10 | | ABB | шт. | 1 | | |
| 232 | Выключатель автоматический однополюсный 16А | SH201L C16 | | ABB | шт. | 1 | | |
| 233 | Выключатель автоматический трехполюсный 80А | S203 C80 | | ABB | шт. | 3 | | |
| 234 | Выключатель автоматический для защиты электродвигателей | MS132-32 25кА | | ABB | шт. | 3 | | |
| 235 | Контактор | ESB-24-40 (4но) 220В | | ABB | шт. | 8 | | |
| 236 | Контактор | ESB-20-11 (1з1р) 220В | | ABB | шт. | 2 | | |
| 237 | Контактор | ESB20-20N-06 (20А АС-1, 2НО) | | ABB | шт. | 2 | | |
| 238 | Реле контроля фаз РКФ-11 | rkf-11 | | EKF | шт. | 1 | | |
| 239 | Переключатель ALCLR-22 с фиксацией 3 позиции I-O-II черная длинная ручка | BSW10-ALCLR-3-K02 | | | шт. | 1 | | |
| 240 | Переключатель АС-22-2 с фиксацией 2 позиции I-O 1н+1з стандартная ручка | BSW10-AC-2-K02 | | | шт. | 2 | | |
| 241 | Устройство плавного пуска PSR25-600-70 | 1SFA896108R7000 | | ABB | шт. | 3 | | |
| 242 | Щит с монтаж. панелью ЩМП 72 мод (842 x 448 x 160) IP65 серый | | | Россия | шт. | 1 | | |
| 243 | Кабель силовой ВВГ-Пнг(А) 3*2,5 | | | Россия | м.п. | 15 | | |
| 244 | Кабель силовой ВВГнг(А)-LSLTx 3x1.5 -1 ТРТС | | | Россия | м.п. | 25 | | |
| 245 | Провод ПВС 3x0.75 ТРТС | | | Россия | м.п. | 25 | | |
| | Оборудование бассейна 6x3м | | | | | | | |
| | Циркуляционные насосы: | | | | | | | |
| 246 | Циркуляционный насос (27м3/ч,2,2 кВт, 220В) | Niagara | | IML | шт. | 2 | | |
| 247 | Конический переход ПВХ 1,0 МПа d_90x63 | | | Испания | шт. | 2 | | |
| 248 | Конический переход ПВХ 1,0 МПа d_110x63 | | | Испания | шт. | 2 | | |
| 249 | Кран шаровый ПВХ 1,0 МПа d_63 мм | | | Испания | шт. | 4 | | |
| 250 | Обратный клапан ПВХ 1,0 МПа d_50 мм | | | Испания | шт. | 2 | | |

Взам.инв.№ | Подп. и дата | Инв. № подл.

| 1 | 2 | 3 | 4 | 5 | 6 | 7 | 8 | 9 |
|---|---|---|---|---|---|---|---|---|
| 251 | Тройник ПВХ 1,0 МПа d_90 мм | | | Испания | шт. | 1 | | |
| 252 | Тройник ПВХ 1,0 МПа d_110 мм | | | Испания | шт. | 1 | | |
| 253 | Труба ПВХ напорная (PN-10) д.63 мм | | | Испания | м.п. | 5 | | |
| 254 | Труба ПВХ напорная (PN-10) д.90 мм | | | Испания | м.п. | 15 | | |
| 255 | Труба ПВХ напорная (PN-10) д.110 мм | | | Испания | м.п. | 50 | | |
| 256 | Угол 90о/ ПВХ 1,0 МПа d_63 мм | | | Испания | шт. | 6 | | |
| 257 | Угол 90о/ ПВХ 1,0 МПа d_90 мм | | | Испания | шт. | 3 | | |
| 258 | Угол 90о/ ПВХ 1,0 МПа d_110 мм | | | Испания | шт. | 5 | | |
| | Фильтровальная установка: | | | | | | | |
| 259 | Фильтр D800 (высота фильтрующего слоя 1м, площадь фильтрации 0,5м2) | NILO | | IML | шт. | 3 | | |
| 260 | Шестипозиционный клапан для фильтра (д.63 мм) | | | IML | шт. | 3 | | |
| 261 | Песок кварцевый фракции 0,5-0,8 мм (25 кг) | | | | шт. | 75 | | |
| 262 | Панель с манометрами 3 кг/см2/ | | | Astralpool | шт. | 3 | | |
| 263 | Конический переход ПВХ 1,0 МПа d_75х63 | | | Испания | шт. | 2 | | |
| 264 | Конический переход ПВХ 1,0 МПа d_90х63 | | | Испания | шт. | 4 | | |
| 265 | Конический переход ПВХ 1,0 МПа d_90х75 | | | Испания | шт. | 1 | | |
| 266 | Кран шаровый ПВХ 1,0 МПа d_90 мм | | | Испания | шт. | 2 | | |
| 267 | Тройник ПВХ 1,0 МПа d_63 мм | | | Испания | шт. | 2 | | |
| 268 | Тройник ПВХ 1,0 МПа d_75 мм | | | Испания | шт. | 1 | | |
| 269 | Тройник ПВХ 1,0 МПа d_90 мм | | | Испания | шт. | 6 | | |
| 270 | Труба ПВХ напорная (PN-10) д.63 мм | | | Испания | м.п. | 15 | | |
| 271 | Труба ПВХ напорная (PN-10) д.75 мм | | | Испания | м.п. | 7 | | |
| 272 | Труба ПВХ напорная (PN-10) д.90 мм | | | Испания | м.п. | 15 | | |
| 273 | Угол 90о/ ПВХ 1,0 МПа d_63 мм | | | Испания | шт. | 17 | | |
| 274 | Угол 90о/ ПВХ 1,0 МПа d_90 мм | | | Испания | шт. | 6 | | |
| | Ультрафиолетовая установка: | | | | | | | |
| 275 | УФ-обеззараживатель | Master DUV-1A350-N MST | | НПО Лит | шт. | 2 | | |
| 276 | Конический переход ПВХ 1,0 МПа d_90х63 | | | Испания | шт. | 4 | | |
| 277 | Кран шаровый ПВХ 1,0 МПа d_63 мм | | | Испания | шт. | 4 | | |
| 278 | Кран шаровый ПВХ 1,0 МПа d_90 мм | | | Испания | шт. | 1 | | |

Взам.инв.№ | Подп. и дата | Инв. № подл.

| 1 | 2 | 3 | 4 | 5 | 6 | 7 | 8 | 9 |
|---|---|---|---|---|---|---|---|---|
| 279 | Переход ПВХ 1,0 МПа с НР63х2" | | | Испания | шт. | 4 | | |
| 280 | Тройник ПВХ 1,0 МПа d_90 мм | | | Испания | шт. | 4 | | |
| 281 | Труба ПВХ напорная (PN-10) д.63 мм | | | Испания | м.п. | 5 | | |
| 282 | Труба ПВХ напорная (PN-10) д.90 мм | | | Испания | м.п. | 10 | | |
| 283 | Угол 90о/ ПВХ 1,0 МПа d_63 мм | | | Испания | шт. | 4 | | |
| 284 | Угол 90о/ ПВХ 1,0 МПа d_90 мм | | | Испания | шт. | 4 | | |
| | Теплообменник: | | | | | | | |
| 285 | Теплообменник из нерж. стали 13 кВт | Hi-Flow | | Pahlen | шт. | 1 | | |
| 286 | Термометр бим., 0...120° С, шток 50мм, (63мм, кл.точ.2,5) | | | | шт. | 5 | | |
| 287 | Фильтр сетчатый STS лат. Ду25 | | | | шт. | 1 | | |
| 288 | Циркуляционный насос теплоносителя (5-9м3/ч, 0,165 кВт, 220В) | UPS 25/80 180 | | Grundfos | шт. | 2 | | |
| 289 | Электромагнитный клапан теплоносителя норм.закр. 1" 220В | | | CEME | шт. | 2 | | |
| 290 | Конический переход ПВХ 1,0 МПа d_90х50 | | | Испания | шт. | 2 | | |
| 291 | Кран шаровый ПВХ 1,0 МПа d_50 мм | | | Испания | шт. | 2 | | |
| 292 | Кран шаровый ПВХ 1,0 МПа d_90 мм | | | Испания | шт. | 1 | | |
| 293 | Тройник ПВХ 1,0 МПа d_90 мм | | | Испания | шт. | 2 | | |
| 294 | Труба ПВХ напорная (PN-10) д.50 мм | | | Испания | м.п. | 3 | | |
| 295 | Труба ПВХ напорная (PN-10) д.90 мм | | | Испания | м.п. | 5 | | |
| 296 | Угол 90о/ ПВХ 1,0 МПа d_50 мм | | | Испания | шт. | 2 | | |
| 297 | Угол 90о/ ПВХ 1,0 МПа d_90 мм | | | Испания | шт. | 4 | | |
| | Электронагреватель: | | | | | | | |
| 298 | Электронагреватель нерж.сталь, 12 кВт | Compact | | Pahlen | шт. | 1 | | |
| 299 | Конический переход ПВХ 1,0 МПа d_90х50 | | | Испания | шт. | 2 | | |
| 300 | Кран шаровый ПВХ 1,0 МПа d_50 мм | | | Испания | шт. | 2 | | |
| 301 | Кран шаровый ПВХ 1,0 МПа d_90 мм | | | Испания | шт. | 1 | | |
| 302 | Тройник ПВХ 1,0 МПа d_90 мм | | | Испания | шт. | 2 | | |
| 303 | Труба ПВХ напорная (PN-10) д.50 мм | | | Испания | м.п. | 3 | | |
| 304 | Труба ПВХ напорная (PN-10) д.90 мм | | | Испания | м.п. | 5 | | |
| 305 | Угол 90о/ ПВХ 1,0 МПа d_50 мм | | | Испания | шт. | 2 | | |
| 306 | Угол 90о/ ПВХ 1,0 МПа d_90 мм | | | Испания | шт. | 4 | | |
| | Обеззараживание воды: | | | | | | | |

Взам.инв.№

Подп. и дата

Инв. № подл.

| 1 | 2 | 3 | 4 | 5 | 6 | 7 | 8 | 9 |
|---|---|---|---|---|---|---|---|---|
| 307 | Автоматическая станция контроля качества воды и дозации хим. реагентов | WATERFRIEND MRD-3 | | OSF, Германия | компл. | 1 | | |
| 308 | Дополнительный насос дозации коагулянта | | | OSF, Германия | компл. | 1 | | |
| 309 | Емкость для реагентов | | | | шт. | 3 | | |
| 310 | Озонаторная установка: генератор озона + камера дегазации | PZ2-2 | | Prozone | компл. | 1 | | |
| 311 | Конический переход ПВХ 1,0 МПа d_90x50 | | | Испания | шт. | 2 | | |
| 312 | Кран шаровый ПВХ 1,0 МПа d_50 мм | | | Испания | шт. | 2 | | |
| 313 | Тройник ПВХ 1,0 МПа d_90 мм | | | Испания | шт. | 2 | | |
| 314 | Труба ПВХ напорная (PN-10) д.50 мм | | | Испания | м.п. | 15 | | |
| 315 | Угол 90о/ ПВХ 1,0 МПа d_50 мм | | | Испания | шт. | 6 | | |
| 316 | Переливная емкость: | | | | | | | |
| 317 | Регулятор уровня электрон. 5-ти уровн. в комплекте с электродами | | | OSF, Германия | компл. | 1 | | |
| 318 | Водозабор из ABS-пластика д.63 мм | | | Китай | шт. | 2 | | |
| 319 | Водозабор из ABS-пластика д.165 мм | | | Китай | шт. | 2 | | |
| 320 | Дроссельная заслонка ПВХ 1,0 МПа d_110 мм | | | Испания | шт. | 1 | | |
| 321 | Кран шаровый ПВХ 1,0 МПа d_50 мм | | | Испания | шт. | 4 | | |
| 322 | Кран шаровый ПВХ 1,0 МПа d_63 мм | | | Испания | шт. | 1 | | |
| 323 | Обратный клапан ПВХ 1,0 МПа d_110 мм | | | Испания | шт. | 1 | | |
| 324 | Тройник ПВХ 1,0 МПа d_50 мм | | | Испания | шт. | 3 | | |
| 325 | Тройник ПВХ 1,0 МПа d_63 мм | | | Испания | шт. | 1 | | |
| 326 | Труба ПВХ напорная (PN-10) д.50 мм | | | Испания | м.п. | 7 | | |
| 327 | Труба ПВХ напорная (PN-10) д.63 мм | | | Испания | м.п. | 7 | | |
| 328 | Труба ПВХ напорная (PN-10) д.110 мм | | | Испания | м.п. | 3 | | |
| 329 | Угол 90о/ ПВХ 1,0 МПа d_50 мм | | | Испания | шт. | 6 | | |
| 330 | Угол 90о/ ПВХ 1,0 МПа d_63 мм | | | Испания | шт. | 3 | | |
| 331 | Угол 90о/ ПВХ 1,0 МПа d_110 мм | | | Испания | шт. | 3 | | |
| | Переливной коллектор: | | | | | | | |
| 332 | Трап переливного лотка | | | IML | шт. | 6 | | |
| 333 | Втулка ПВХ 1,0 МПа d_75x63 | | | Испания | шт. | 1 | | |
| 334 | Втулка ПВХ 1,0 МПа d_90x63 | | | Испания | шт. | 2 | | |
| 335 | Втулка ПВХ 1,0 МПа d_110x63 | | | Испания | шт. | 2 | | |

Взамин.№ | Подп. и дата | Инв. № подл.

| 1 | 2 | 3 | 4 | 5 | 6 | 7 | 8 | 9 |
|---|---|---|---|---|---|---|---|---|
| 336 | Дроссельная заслонка ПВХ 1,0 МПа d_110 | | | Испания | шт. | 1 | | |
| 337 | Конический переход ПВХ 1,0 МПа d_63х50 | | | Испания | шт. | 1 | | |
| 338 | Конический переход ПВХ 1,0 МПа d_75х63 | | | Испания | шт. | 1 | | |
| 339 | Конический переход ПВХ 1,0 МПа d_90х75 | | | Испания | шт. | 1 | | |
| 340 | Конический переход ПВХ 1,0 МПа d_110х90 | | | Испания | шт. | 1 | | |
| 341 | Конический переход ПВХ 1,0 МПа d_110х63 | | | Испания | шт. | 1 | | |
| 342 | Кран шаровый ПВХ 1,0 МПа d_63 | | | Испания | шт. | 1 | | |
| 343 | Тройник ПВХ 1,0 МПа d_63 мм | | | Испания | шт. | 2 | | |
| 344 | Тройник ПВХ 1,0 МПа d_75 мм | | | Испания | шт. | 1 | | |
| 345 | Тройник ПВХ 1,0 МПа d_90 мм | | | Испания | шт. | 2 | | |
| 346 | Тройник ПВХ 1,0 МПа d_110 мм | | | Испания | шт. | 2 | | |
| 347 | Труба ПВХ напорная (PN-10) д.50 мм | | | Испания | м.п. | 4 | | |
| 348 | Труба ПВХ напорная (PN-10) д.63 мм | | | Испания | м.п. | 10 | | |
| 349 | Труба ПВХ напорная (PN-10) д.75 мм | | | Испания | м.п. | 7 | | |
| 350 | Труба ПВХ напорная (PN-10) д.90 мм | | | Испания | м.п. | 10 | | |
| 351 | Труба ПВХ напорная (PN-10) д.110 мм | | | Испания | м.п. | 55 | | |
| 352 | Угол 45о/ ПВХ 1,0 МПа d_50 мм | | | Испания | шт. | 1 | | |
| 353 | Угол 45о/ ПВХ 1,0 МПа d_63 мм | | | Испания | шт. | 6 | | |
| 354 | Угол 90о/ ПВХ 1,0 МПа d_50 мм | | | Испания | шт. | 1 | | |
| 355 | Угол 90о/ ПВХ 1,0 МПа d_63 мм | | | Испания | шт. | 3 | | |
| 356 | Угол 90о/ ПВХ 1,0 МПа d_75 мм | | | Испания | шт. | 1 | | |
| 357 | Угол 90о/ ПВХ 1,0 МПа d_90 мм | | | Испания | шт. | 1 | | |
| 358 | Угол 90о/ ПВХ 1,0 МПа d_110 мм | | | Испания | шт. | 10 | | |
| | Донные форсунки возврата воды: | | | | | | | |
| 359 | Донная форсунка нерж.сталь | АС 07.051 | | Аквасектор | шт. | 4 | | |
| 360 | Конический переход ПВХ 1,0 МПа d_63х50 | | | Испания | шт. | 4 | | |
| 361 | Конический переход ПВХ 1,0 МПа d_90х63 | | | Испания | шт. | 2 | | |
| 362 | Переход ПВХ 1,0 МПа с ВР50х1 1/2" | | | Испания | шт. | 4 | | |
| 363 | Тройник ПВХ 1,0 МПа d_63 мм | | | Испания | шт. | 2 | | |
| 364 | Тройник ПВХ 1,0 МПа d_90 мм | | | Испания | шт. | 1 | | |
| 365 | Труба ПВХ напорная (PN-10) д.50 мм | | | Испания | м.п. | 5 | | |

Взам.инв.№ | Подп. и дата | Инв. № подл.

| 1 | 2 | 3 | 4 | 5 | 6 | 7 | 8 | 9 |
|---|---|---|---|---|---|---|---|---|
| 366 | Труба ПВХ напорная (PN-10) д.63 мм | | | Испания | м.п. | 3 | | |
| 367 | Труба ПВХ напорная (PN-10) д.90 мм | | | Испания | м.п. | 50 | | |
| 368 | Угол 90о/ ПВХ 1,0 МПа d_50 мм | | | Испания | шт. | 4 | | |
| 369 | Угол 90о/ ПВХ 1,0 МПа d_90 мм | | | Испания | шт. | 5 | | |
| | Донный слив: | | | | | | | |
| 370 | Донный слив 250х250мм нерж.сталь | АС 09.250 | | Аквасектор | шт. | 1 | | |
| 371 | Конический переход ПВХ 1,0 МПа d_110х75 | | | Испания | шт. | 1 | | |
| 372 | Кран шаровый ПВХ 1,0 МПа d_75 мм | | | Испания | шт. | 2 | | |
| 373 | Переход ПВХ 1,0 МПа с НР75х2 1/2" | | | Испания | шт. | 1 | | |
| 374 | Тройник ПВХ 1,0 МПа d_75 мм | | | Испания | шт. | 1 | | |
| 375 | Тройник ПВХ 1,0 МПа d_110 мм | | | Испания | шт. | 1 | | |
| 376 | Труба ПВХ напорная (PN-10) д.75 мм | | | Испания | м.п. | 45 | | |
| 377 | Угол 90о/ ПВХ 1,0 МПа d_75 мм | | | Испания | шт. | 7 | | |
| | Донный «пылесос»: | | | | | | | |
| 378 | Форсунка подключения пылесоса нерж. сталь | АС 07.090 | | Аквасектор | шт. | 1 | | |
| 379 | Конический переход ПВХ 1,0 МПа d_63х50 | | | Испания | шт. | 1 | | |
| 380 | Конический переход ПВХ 1,0 МПа d_110х63 | | | Испания | шт. | 1 | | |
| 381 | Кран шаровый ПВХ 1,0 МПа d_63 мм | | | Испания | шт. | 1 | | |
| 382 | Переход ПВХ 1,0 МПа с ВР 50х1 1/2" | | | Испания | шт. | 1 | | |
| 383 | Тройник ПВХ 1,0 МПа d_110 мм | | | Испания | шт. | 1 | | |
| 384 | Труба ПВХ напорная (PN-10) д.63 мм | | | Испания | м.п. | 50 | | |
| 385 | Угол 90о/ ПВХ 1,0 МПа d_63 мм | | | Испания | шт. | 6 | | |
| | Забор воды на анализ: | | | | | | | |
| 386 | Насос забора воды на анализ (220В, 10м3/ч, 0,65 кВт) | Wiper0 70M | | ESPA | шт. | 1 | | |
| 387 | Форсунка забора/возврата воды на анализ нерж. сталь | | | Аквасектор | шт. | 2 | | |
| 388 | Кран шаровый ПВХ 1,0 МПа d_50 мм | | | Испания | шт. | 2 | | |
| 389 | Переход ПВХ 1,0 МПа с ВР 50х1 1/2" | | | Испания | шт. | 2 | | |
| 390 | Труба ПВХ напорная (PN-10) д.50 мм | | | Испания | м.п. | 95 | | |
| 391 | Угол 90о/ ПВХ 1,0 МПа d_50 мм | | | Испания | шт. | 10 | | |
| | Закладные элементы: | | | | | | | |
| 392 | Лестница | | | Испания | шт. | 2 | | |

Взам.инв.№ | Подп. и дата | Инв. № подл.

| 1 | 2 | 3 | 4 | 5 | 6 | 7 | 8 | 9 |
|---|---|---|---|---|---|---|---|---|
| 393 | Решетка перелива, 245 мм, белая | | | IML | м.п. | 18 | | |
| 394 | Угловой элемент решетки 90° | | | IML | шт. | 4 | | |
| | Освещение: | | | | | | | |
| 395 | Светильник подводный из ABS-пластика в бетонный бассейн с накладкой из нерж. стали, 21 Вт, светодиод, белый свет | | | IML | шт. | 2 | | |
| 396 | Модулятор для светодиодного прожектора | | | | шт. | 1 | | |
| 397 | Трансформатор 220/12В, 300 Вт | | | IML | шт. | 1 | | |
| 398 | Водозабор из ABS-пластика д.63 мм | | | Китай | шт. | 1 | | |
| 399 | Датчик потока | | 5901049 | | шт. | 1 | | |
| 400 | Дренажный насос | UNILIFT CC5 A1 | | Grundfos | шт. | 1 | | |
| 401 | Клей для ПВХ труб (1 л.) | | | | шт. | 50 | | |
| 402 | Муфта ПВХ 1,0 МПа d_50 мм | | | Испания | шт. | 25 | | |
| 403 | Муфта ПВХ 1,0 МПа d_63 мм | | | Испания | шт. | 10 | | |
| 404 | Муфта ПВХ 1,0 МПа d_75 мм | | | Испания | шт. | 5 | | |
| 405 | Муфта ПВХ 1,0 МПа d_90 мм | | | Испания | шт. | 25 | | |
| 406 | Муфта ПВХ 1,0 МПа d_110 мм | | | Испания | шт. | 5 | | |
| 407 | Растворитель (1 л.) | | | | шт. | 50 | | |
| 408 | Счетчик-расходомер | ВСХН-40 | | | шт. | 1 | | |
| 409 | Счетчик-расходомер | ВСХН-80 | | | шт. | 1 | | |
| | Электрооборудование (щит ЩУ-2): | | | | | | | |
| 410 | Выключатель дифференциального тока (УЗО) 4п 40А 30мА | 4п А 80/100А 0.3А 400В АС | | SIEMENS | шт. | 1 | | |
| 411 | Выключатель автоматический 4Р 40А | 40А С 4.5кА BMS414C40 | | ABB | шт. | 1 | | |
| 412 | Выключатель автоматический однополюсный 6А | SH201L C6 | | ABB | шт. | 10 | | |
| 413 | Выключатель автоматический однополюсный 10А | SH201L C10 | | ABB | шт. | 1 | | |
| 414 | Выключатель автоматический однополюсный 16А | SH201L C16 | | ABB | шт. | 1 | | |
| 415 | Выключатель автоматический трехполюсный 20А | S203 C20 | | ABB | шт. | 1 | | |
| 416 | Выключатель автоматический для защиты электродвигателей | 6.3-10А MS116 | | ABB | шт. | 2 | | |
| 417 | Контактор | ESB-24-40 (4но) 220В | | ABB | шт. | 4 | | |
| 418 | Контактор | ESB-20-11 (1з1р) 220В | | ABB | шт. | 1 | | |
| 419 | Контактор | ESB20-20N-06 (20А АС-1, 2НО) | | ABB | шт. | 2 | | |
| 420 | Реле контроля фаз РКФ-11 | rkf-11 | | EKF | шт. | 1 | | |

Взамин№ | Подп. и дата | Инв. № подл.

| 1 | 2 | 3 | 4 | 5 | 6 | 7 | 8 | 9 |
|---|---|---|---|---|---|---|---|---|
| 421 | Переключатель ALCLR-22 с фиксацией 3 позиции I-O-II черная длинная ручка | BSW10-ALCLR-3-K02 | | | шт. | 1 | | |
| 422 | Переключатель AC-22-2 с фиксацией 2 позиции I-O 1н+1з стандартная ручка | BSW10-AC-2-K02 | | | шт. | 1 | | |
| 423 | Щит с монтаж. панелью ЩМП 72 мод (842 x 448 x 160) IP65 серый | | | Россия | шт. | 1 | | |
| 424 | Кабель силовой ВВГ-Пнг(А) 3*2,5 | | | Россия | м.п. | 15 | | |
| 425 | Кабель силовой ВВГнг(А)-LSLTx 3x1.5 -1 ТРТС | | | Россия | м.п. | 25 | | |
| 426 | Провод ПВС 3x0.75 ТРТС | | | Россия | м.п. | 25 | | |
| | Отделка чаши бассейна 25x6м | | | | | | | |
| 427 | Цемент М400 (для адгезионной грунтовки) | | | | кг | 28 | | |
| 428 | Раствор М150 50кг | | | | шт. | 296 | | |
| 429 | IDROKOL X20-м (20кг) | | | | шт. | 19 | | |
| 430 | Гидроизоляция ELASTOCEM (A+B) (32кг) | | | | компл. | 60 | | |
| 431 | Плиточный клей LITOKOL K55 (25кг) | | | | шт. | 46 | | |
| 432 | LATEXKOL – M (в клей) (3,75кг) | | | | шт. | 46 | | |
| 433 | Затирочная смесь LITOCHROM 1-6 (25кг) | | | | шт. | 6 | | |
| 434 | IDROSTUK- M (в затирку) (10кг) | | | | шт. | 5 | | |
| 435 | Стеклосетка фасадная | | | | $м^2$ | 278,2 | | |
| 436 | Плитка керамическая голубая AquaViva 240x115x9мм | | | | $м^2$ | 227,9 | | |
| 437 | «Рукохват» Aquaviva AV3-1U | | | | шт. | 250 | | 7,5 $м^2$ |
| 438 | Плитка керамическая противоскользящая Aquaviva YC1-1A | | | | $м^2$ | 12 | | |
| 439 | Плитка керамическая Aquaviva C512E (разметка дорожек) | | | | $м^2$ | 50 | | |
| 440 | Анкерная смесь LITORAPID FLUID (25кг) | | | | шт. | 20 | | |
| | Отделка чаши бассейн 6x3м | | | | | | | |
| 441 | Цемент М400 (для адгезионной грунтовки) | | | | кг | 5 | | |
| 442 | Раствор М150 50кг | | | | шт. | 42 | | |
| 443 | IDROKOL X20-м (20кг) | | | | шт. | 3 | | |
| 444 | Гидроизоляция ELASTOCEM (A+B) (32кг) | | | | компл. | 10 | | |
| 445 | Плиточный клей LITOKOL K55 (25кг) | | | | шт. | 11 | | |
| 446 | LATEXKOL – M (в клей) (3,75кг) | | | | шт. | 11 | | |
| 447 | Затирочная смесь LITOCHROM 1-6 (25кг) | | | | шт. | 3 | | |
| 448 | IDROSTUK- M (в затирку) (10кг) | | | | шт. | 3 | | |

Взам.инв.№ | Подп. и дата | Инв. № подл.

| 1 | 2 | 3 | 4 | 5 | 6 | 7 | 8 | 9 |
|---|---|---|---|---|---|---|---|---|
| 449 | Стеклосетка фасадная | | | | м² | 45 | | |
| 450 | Плитка мозаичная микс 5 цветов Blue Wave | | | | м² | 45 | | |
| 451 | Анкерная смесь LITORAPID FLUID (25кг) | | | | шт. | 8 | | |
| | Отделка переливной емкости бассейна 25х6м | | | | | | | |
| 452 | Цемент М400 (для адгезионной грунтовки) | | | | кг | 3 | | |
| 453 | Раствор М150 | | | | кг | 1700 | | |
| 454 | IDROKOL X20-м (20кг) | | | | шт. | 2 | | |
| 455 | Геотекстиль 300г/м2 | | | | м² | 30 | | |
| 456 | Полоса ПВХ | | | | м.п. | 20 | | |
| 457 | Уголок ПВХ | | | | м.п. | 10 | | |
| 458 | Пленка ПВХ Aquaviva (голубая) | | | | м² | 30 | | |
| | Отделка буферной емкости бассейна 25х6м | | | | | | | |
| 459 | Цемент М400 (для адгезионной грунтовки) | | | | кг | 5,5 | | |
| 460 | Раствор М150 | | | | кг | 2958 | | |
| 461 | IDROKOL X20-м (20кг) | | | | шт. | 3 | | |
| 462 | Геотекстиль 300г/м2 | | | | м² | 55 | | |
| 463 | Полоса ПВХ | | | | м.п. | 27 | | |
| 464 | Уголок ПВХ | | | | м.п. | 14 | | |
| 465 | Пленка ПВХ Aquaviva (голубая) | | | | м² | 55 | | |
| | Отделка переливной емкости бассейна 6х3м | | | | | | | |
| 466 | Цемент М400 (для адгезионной грунтовки) | | | | кг | 1 | | |
| 467 | Раствор М150 | | | | кг | 493 | | |
| 468 | IDROKOL X20-м (20кг) | | | | шт. | 1 | | |
| 469 | Геотекстиль 300г/м2 | | | | м² | 8 | | |
| 470 | Полоса ПВХ | | | | м.п. | 9 | | |
| 471 | Уголок ПВХ | | | | м.п. | 5 | | |
| 472 | Пленка ПВХ Aquaviva (голубая) | | | | м² | 8 | | |
| | Отделка буферной емкости бассейна 6х3м | | | | | | | |
| 473 | Цемент М400 (для адгезионной грунтовки) | | | | кг | 1,1 | | |
| 474 | Раствор М150 | | | | кг | 731 | | |
| 475 | IDROKOL X20-м (20кг) | | | | шт. | 1 | | |

Взам.инв.№ | Подп. и дата | Инв. № подл.

| 1 | 2 | 3 | 4 | 5 | 6 | 7 | 8 | 9 |
|---|---|---|---|---|---|---|---|---|
| 476 | Геотекстиль 300г/м2 | | | | $м^2$ | 11 | | |
| 477 | Полоса ПВХ | | | | м.п. | 10 | | |
| 478 | Уголок ПВХ | | | | м.п. | 5 | | |
| 479 | Пленка ПВХ Aquaviva (голубая) | | | | $м^2$ | 11 | | |

Взам.инв.№

Подп. и дата

Инв. № подл.