Строительство жилого двухэтажного дома

Альбом 1. Архитектурно-строительные решения

Рабочая документация

01-04-2019-АС

Киров, 2019

shiniklepse@mail.ru

Взам. инв. №	
Подп. и дата	
Инв. № подл.	

Формат А3

Ведомость рабочих чертежей основного комплекта

Лист	Наименование	Примечание
1	Содержание	
2	Маркировочный план первого этажа, Экспликация помещений 1-го этажа	
3	Маркировочный план 2-го этажа, Экспликация помещений 2-го этажа	
4	Маркировочный план мансарды, Экспликация помещений мансарды	
5	Разрез 1-1, Узел 1	
6	Разрез 2-2, Узел 2	
7	Разрез 3-3	
8	Разрез 4-4	
9	План кровли	
10	Фасад 1-6	
11	Фасад 6-1	
12	Фасад Е-А	
13	Фасад А-Е	
14	План фундамента, сечение 5-5, 6-6	
15	Узел 1, 2, Спецификация фундамента, Указания к производству работ	
16	Кладочный план первого этажа, сечение а-а	
17	Кладочный план 2-го этажа	
18	Кладочный план третьего этажа. Указания к кладочным планам.	
19	Схема расположения перемычек 1-го этажа, Схема расположения перемычек 2-го этажа	
20	Схема расположения перемычек мансарды, Ведомость перемычек	
21	Спецификация перемычек, ведомость проемов	
22	Схема расположения монолитного пояса 1- го этажа (МП-1), Схема расположения монолитного пояса 2- го этажа (МП-2)	
23	Схема расположения монолитного пояса 3- го этажа (МП-3), Спецификация элементов	
24	Схема расположения плит перекрытия цоколя, Схема расположения плит перекрытия 1-го этажа	
25	Схема расположения плит покрытия, Спецификация плит перекрытия	
26	Схема расположения монолитной балки БМ-1, Узлы зачеканки стыка шва плит перекрытия	

Взам. инв. №

Подп. и дата

Инв. № подл.

Изм.	Кол.	Лист	N°док.	Подпись	Дата
Разраб.		Мутных			
Проверил		Шишов			

01-04-19-АС

Жилой дом

Стадия	Лист	Листов
Р	1	

Ведомость рабочих чертежей основного комплекта

ООО "-"

Формат А3

shinklepse@mail.ru

МАРКИРОВОЧНЫЙ ПЛАН ПЕРВОГО ЭТАЖА М1:100

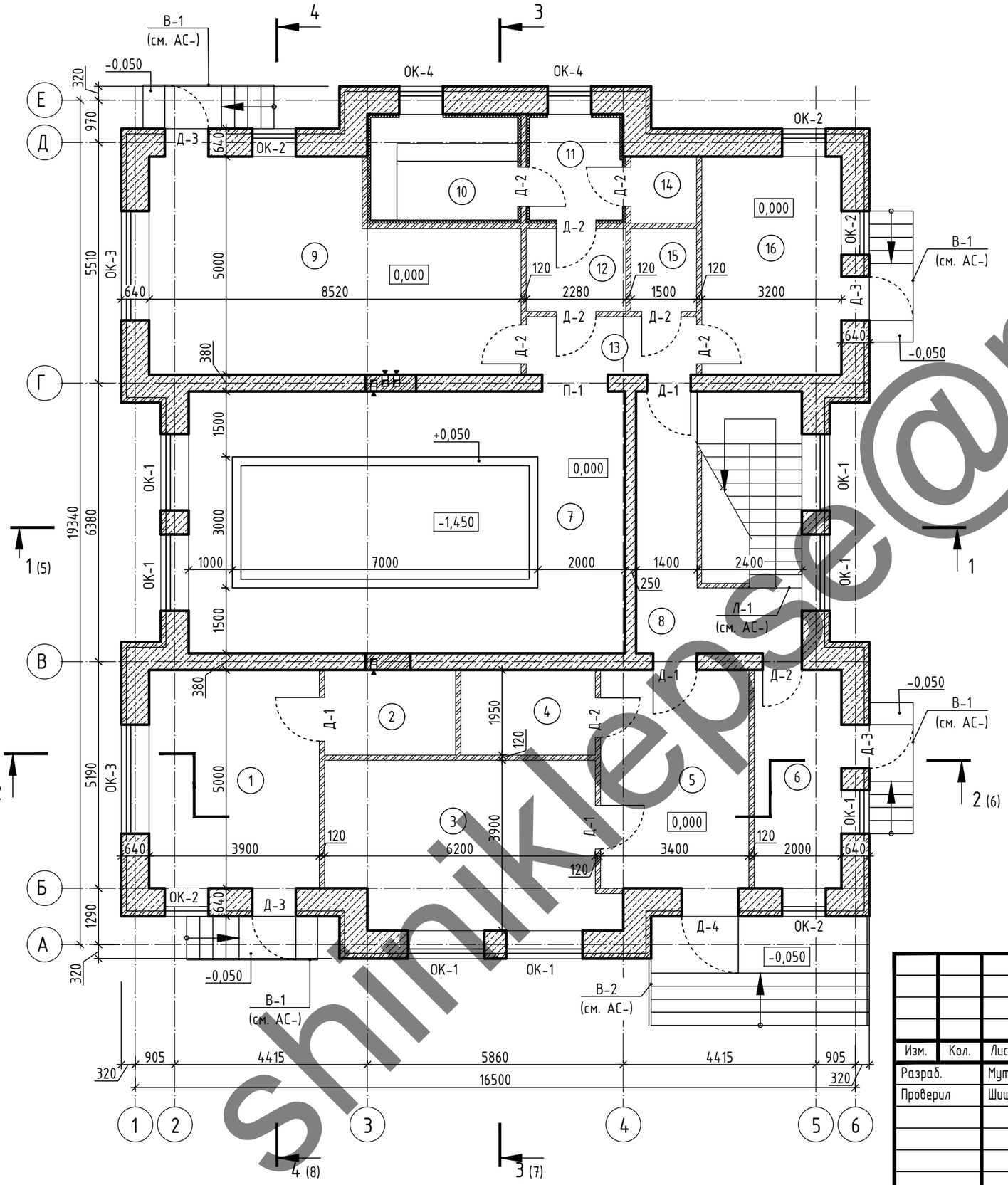

Экспликация помещений 1-го этажа

Номер помещения	Наименование	Площадь, м²	Кат. помещения
1	Спальная	19,5	
2	Санузел	5,85	
3	Кладовая	23,77	
4	Тех.узел бассейна	6,00	
5	Прихожая	17,00	
6	Техническое помещение	10,00	
7	Бассейн	60,00	
8	Холл	22,80	
9	Комната отдыха	36,59	
10	Парная	7,90	
11	Хаммам	5,00	
12	Помещение	4,33	
13	Коридор	5,18	
14	Душевая	2,30	
15	Санузел	2,85	
16	Постирочная	16,00	
	Сумма:	245.0700	

Условные обозначения:
ОК-1 - маркировка оконного проема.
Д-1 - маркировка дверного проема.
П-1 - маркировка проема.

(5) - номер помещения

Примечания:
1. Общие указания см. л. -
2. Кладочный план см. л. 16.
3. Ведомость проемов см. л. 21
4. Площади помещений подсчитаны без учета отделанных слоев (кроме 10, 11).
2. За условную отметку 0,000 принят уровень чистого пола первого этажа.

Изм.	Кол.	Лист	N°док.	Подпись	Дата
Разраб.		Мутных			
Проверил		Шишов			

01-04-19-АС

Жилой дом

Стадия	Лист	Листов
Р	2	

Маркировочный план первого этажа, Экспликация помещений 1-го этажа

ООО "-"

Взам. инв. N° | Подп. и дата | Инв. N° подл.

Формат А3

shinikleps@mail.ru

МАРКИРОВОЧНЫЙ ПЛАН ВТОРОГО ЭТАЖА М1:100

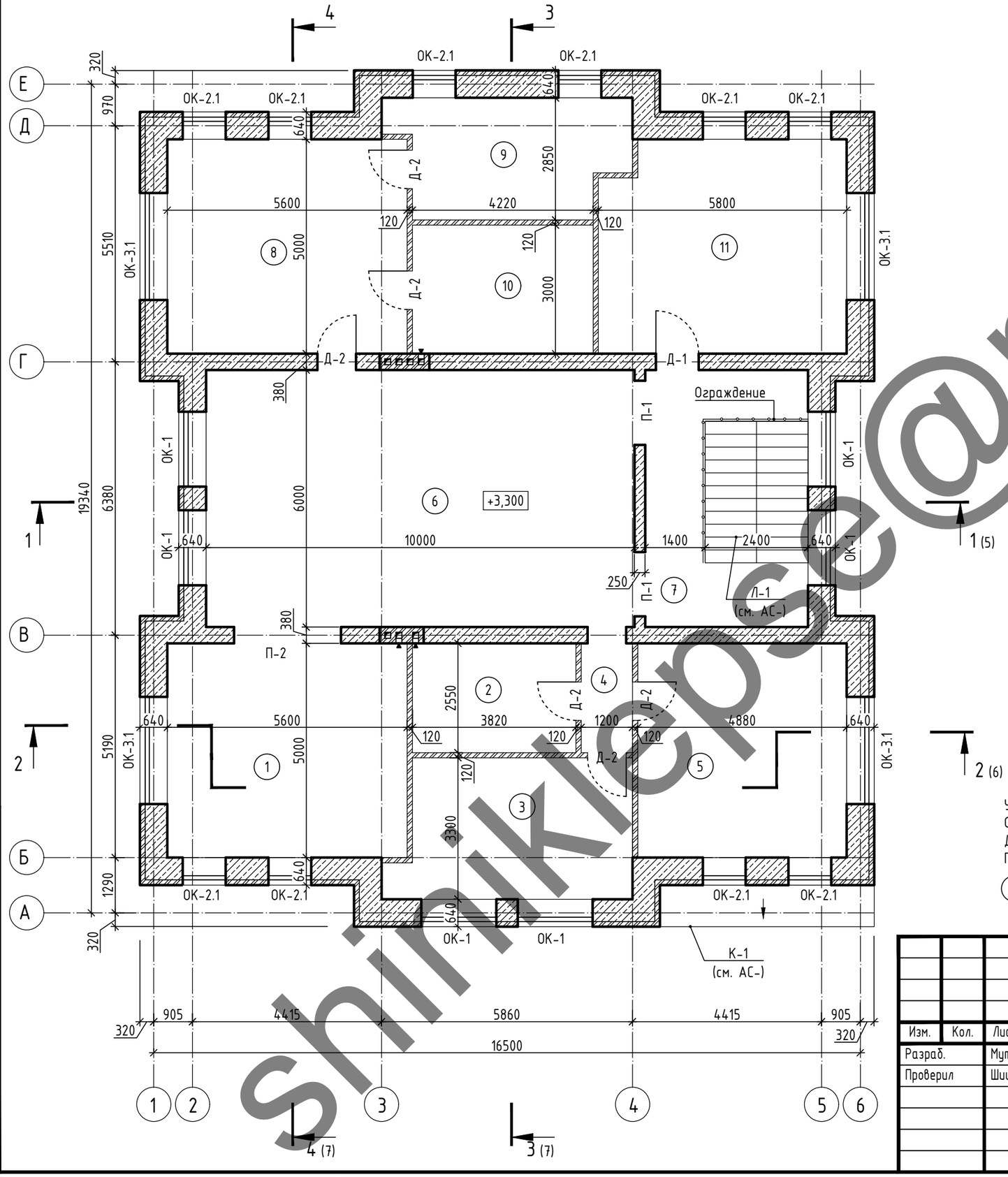

Экспликация помещений 2-го этажа

Номер помещения	Наименование	Площадь, м²	Кат. помещения
1	Кухня	28,0	
2	Санузел	9,74	
3	Кабинет	17,57	
4	Коридор	3,06	
5	Детская 2	24,40	
6	Гостинная	60,00	
7	Холл	22,80	
8	Спальня	28,00	
9	Санузел	14,25	
10	Гардероб	12,66	
11	Детская 1	28,17	
	Сумма:	248.6500	

Условные обозначения:
ОК-1 - маркировка оконного проема.
Д-1 - маркировка дверного проема.
П-1 - маркировка проема.

(5) - номер помещения

Примечания:
1. Общие указания см. л. -
2. Кладочный план см. л. 17.
3. Ведомость проемов см. л. 21
4. Площади помещений подсчитаны без учета отделанных слоев.
2. За условную отметку 0,000 принят уровень чистого пола первого этажа.

Изм.	Кол.	Лист	N°док.	Подпись	Дата
Разраб.		Мутных			
Проверил		Шишов			

01-04-19-АС

Жилой дом

Стадия	Лист	Листов
Р	3	

Маркировочный план 2-го этажа, Экспликация помещений 2-го этажа

ООО "-"

Взам. инв. N° | Подп. и дата | Инв. N° подл.

Формат А3

shimiklepse@mail.ru

МАРКИРОВОЧНЫЙ ПЛАН ВТОРОГО ЭТАЖА М1:100

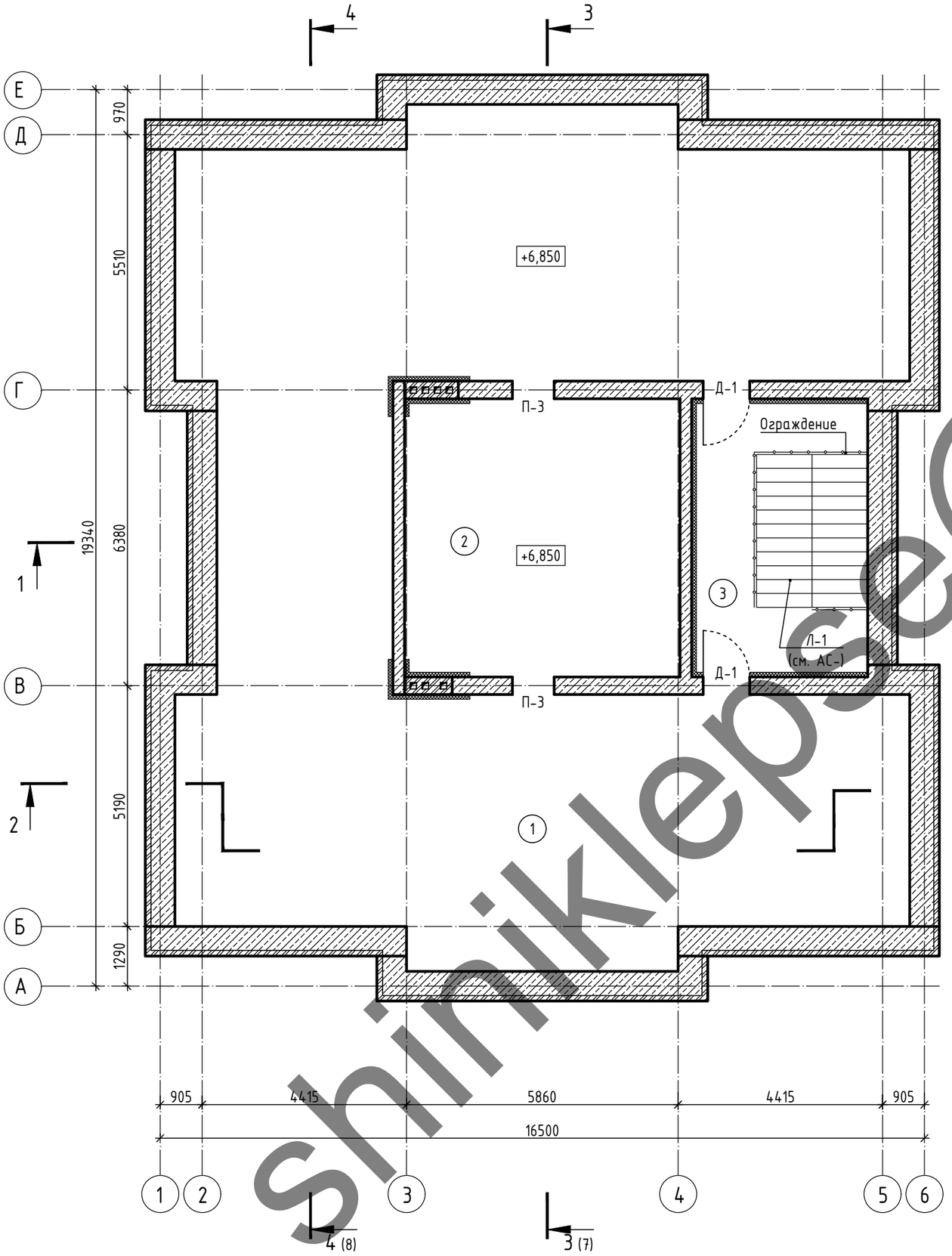

Экспликация помещений мансарды

Номер поме-щения	Наименование	Площадь, м²	Кат. поме-ще-ния
1	Помещение	159,7	
2	Помещение	35,70	
3	Лестничная клетка	22,80	
	Сумма:	218.1600	

Условные обозначения:
Д-1 - маркировка дверного проема.
П-3 - маркировка проемаю
(5) - номер помещения

Примечания:
1. Общие указания см. л. -
2. Кладочный план см. л. 18.
3. Ведомость проемов см. л. 21
4. Площади помещений подсчитаны без учета отделанных слоев.
2. За условную отметку 0,000 принят уровень чистого пола первого этажа.

Изм.	Кол.	Лист	N°док.	Подпись	Дата
Разраб.		Мутных			
Проверил		Шишов			

01-04-19-АС

Жилой дом

Стадия	Лист	Листов
Р	4	

Маркировочный план мансарды, Экспликация помещений мансарды

ООО "-"

Взам. инв. N° | Подп. и дата | Инв. N° подл.

Формат А3

shinikleps@mail.ru

РАЗРЕЗ 1-1 М1:100

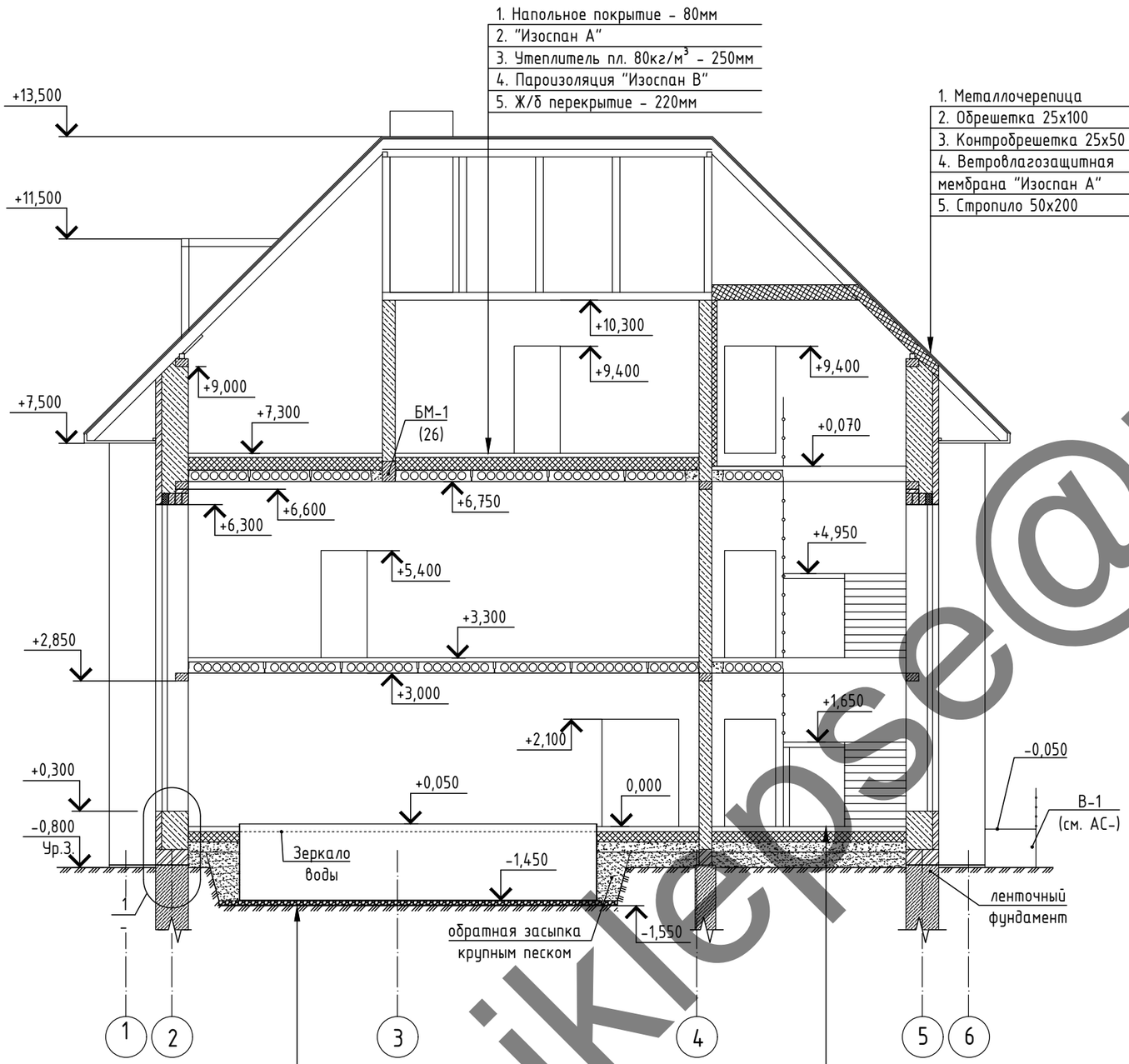

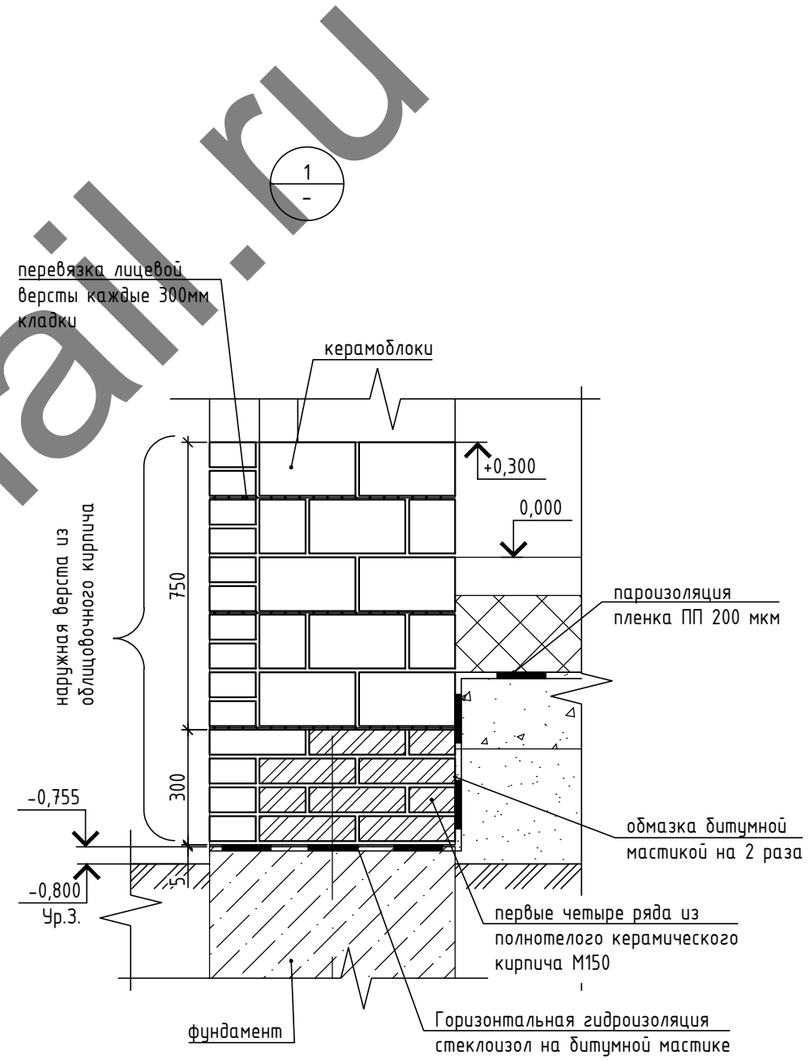

1. Композитная чаша бассейна
2. Щебеночная подушка (ф 5-20) - 200мм
3. Геотекстиль пл. 300г/м²
4 Уплотненный грунт

1. Напольное покрытие - 50мм;
2. Стяжка из ц.п р-ра М150, армированная сеткой яч. 50х50 Ф5мм - 50мм;
2. Трубы теплого пола (в стяжке) - 16мм;
3. Утеплитель "полиспен" - 200мм;
4 Гидроизоляция, ПП пленка 200мкм;
5. Основание из бетона кл. В15, армированная сеткой яч. 150х150 Ф6мм - 200мм;
6. Песчаная подготовка (поднятие уровня) - 300мм.

Примечания:
1. Смотреть совместно с листами 2....4
2. За условную отметку 0,000 принят уровень чистого пола первого этажа.

Изм.	Кол.	Лист	N°док.	Подпись	Дата	01-04-19-АС		
						Жилой дом		
Разраб.		Мутных					Стадия	Лист	Листов
Проверил		Шишов					Р	5	
						Разрез 1-1, Узел 1	ООО "-"	

Взам. инв. N°

Подп. и дата

Инв. N° подл.

Формат А3

shinikiepse@mail.ru

РАЗРЕЗ 2-2 М1:100

1. Напольное покрытие - 80мм
2. "Изоспан А"
3. Утеплитель пл. 80кг/м^3 - 250мм
4. Пароизоляция "Изоспан В"
5. Ж/б перекрытие - 220мм

1. Металлочерепица
2. Обрешетка 25х100
3. Контробрешетка 25х50
4. Ветровлагозащитная мембрана "Изоспан А"
5. Стропило 50х200

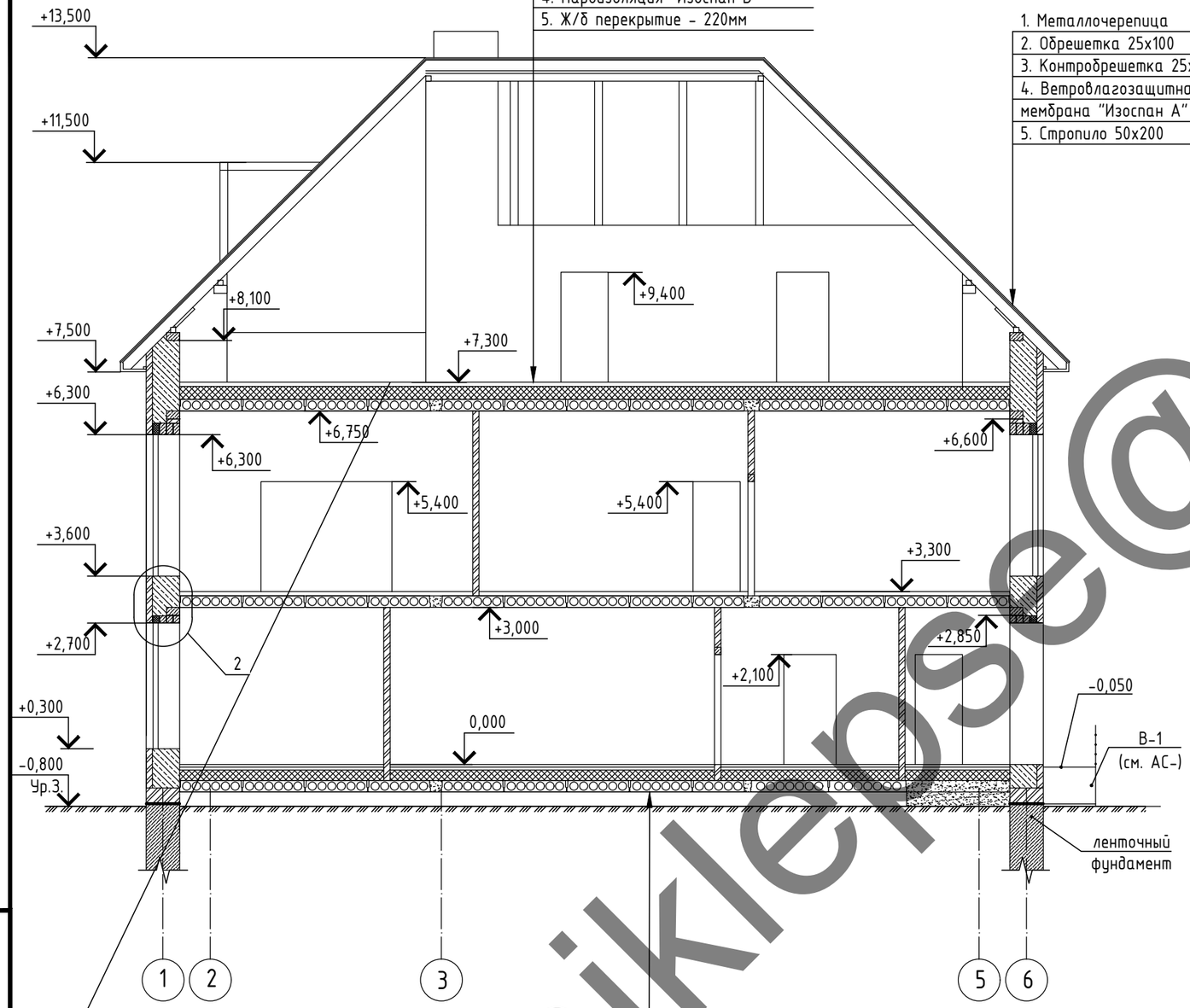

1. Напольное покрытие - 50мм;
2. Стяжка из ц.п р-ра М150, армированная сеткой яч. 50х50 Ф5мм - 50мм;
2. Трубы теплого пола (в стяжке) - 16мм;
3. Утеплитель "полиспен" - 200мм;
4 Гидроизоляция, ПП пленка 200мкм;
5. Ж/б плита ПБ - 220мм.

2

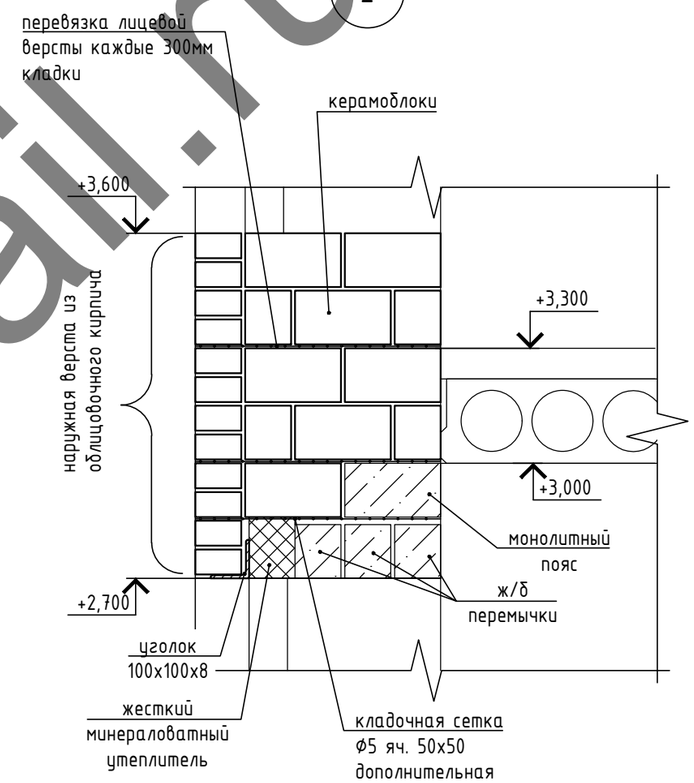

Примечания:
1. Смотреть совместно с листами 2.....4
2. За условную отметку 0,000 принят уровень чистого пола первого этажа.

Изм.	Кол.	Лист	N°док.	Подпись	Дата
Разраб.		Мутных			
Проверил		Шишов			

01-04-19-АС

Жилой дом

Стадия	Лист	Листов
Р	6	

Разрез 2-2, Узел 2

ООО "-"

Взам. инв. N° | Подп. и дата | Инв. N° подл.

Формат А3

shmiklepse@mail.ru

РАЗРЕЗ 3-3 М1:100

1. Напольное покрытие - 80мм
2. "Изоспан А"
3. Утеплитель пл. 80кг/м^3 - 250мм
4. Пароизоляция "Изоспан В"
5. Ж/б перекрытие - 220мм

1. Металлочерепица
2. Обрешетка 25х100
3. Контробрешетка 25х50
4. Ветровлагозащитная мембрана "Изоспан А"
5. Стропило 50х200

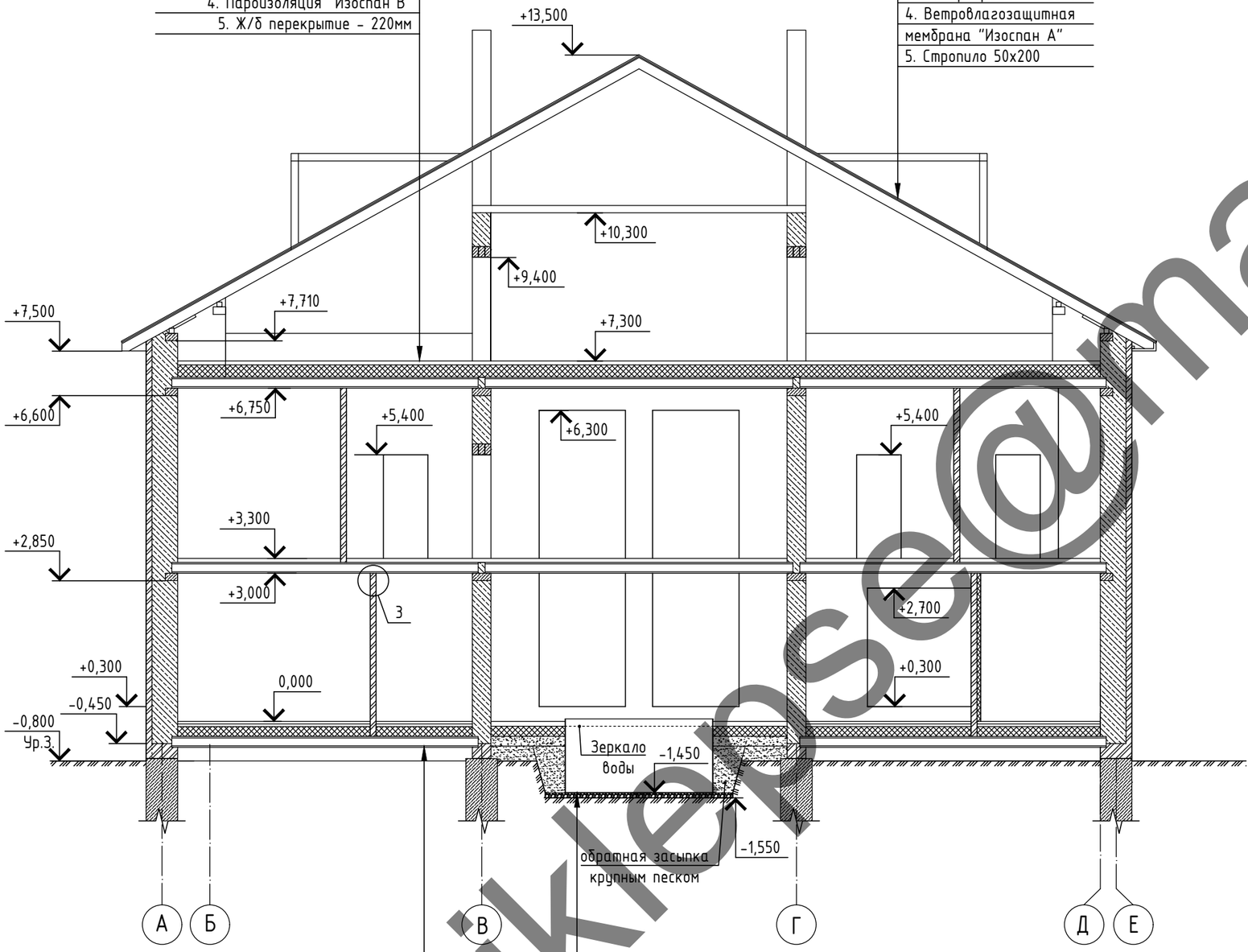

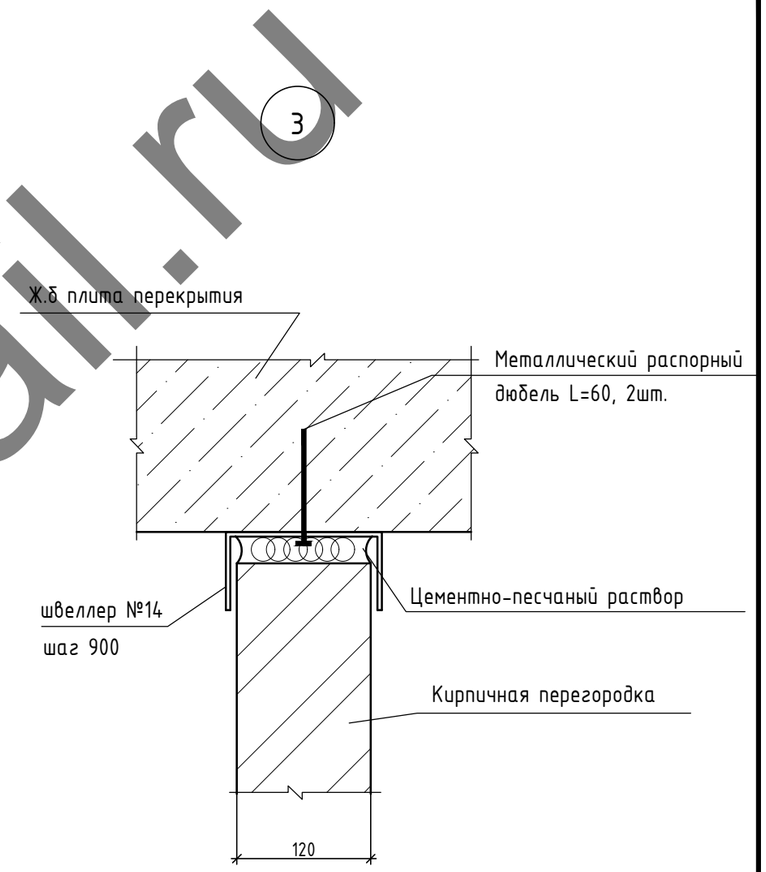

1. Напольное покрытие - 50мм;
2. Стяжка из ц.п р-ра М150, армированная сеткой яч. 50х50 Ф5мм - 50мм;
2. Трубы теплого пола (в стяжке) - 16мм;
3. Утеплитель "полиспен" - 200мм;
4 Гидроизоляция, ПП пленка 200мкм;
5. Ж/б плита ПБ - 220мм.

1. Композитная чаша бассейна
2. Щебеночная подушка (ф 5-20) - 200мм
3. Геотекстиль пл. 300г/м^2
4 Уплотненный грунт

Примечания:
1. Смотреть совместно с листами 2.....4
2. За условную отметку 0,000 принят уровень чистого пола первого этажа.

Изм.	Кол.	Лист	N°док.	Подпись	Дата
Разраб.		Мутных			
Проверил		Шишов			

01-04-19-АС

Жилой дом

Стадия	Лист	Листов
Р	7	

Разрез 3-3, узел 3

ООО "-"

Взам. инв. N°

Подп. и дата

Инв. N° подл.

Формат А3

shinikleps@mail.ru

РАЗРЕЗ 4-4 М1:100

1. Напольное покрытие - 80мм
2. "Изоспан А"
3. Утеплитель пл. 80кг/м^3 - 250мм
4. Пароизоляция "Изоспан В"
5. Ж/б перекрытие - 220мм

1. Металлочерепица
2. Обрешетка 25х100
3. Контробрешетка 25х50
4. Ветровлагозащитная мембрана "Изоспан А"
5. Стропило 50х200

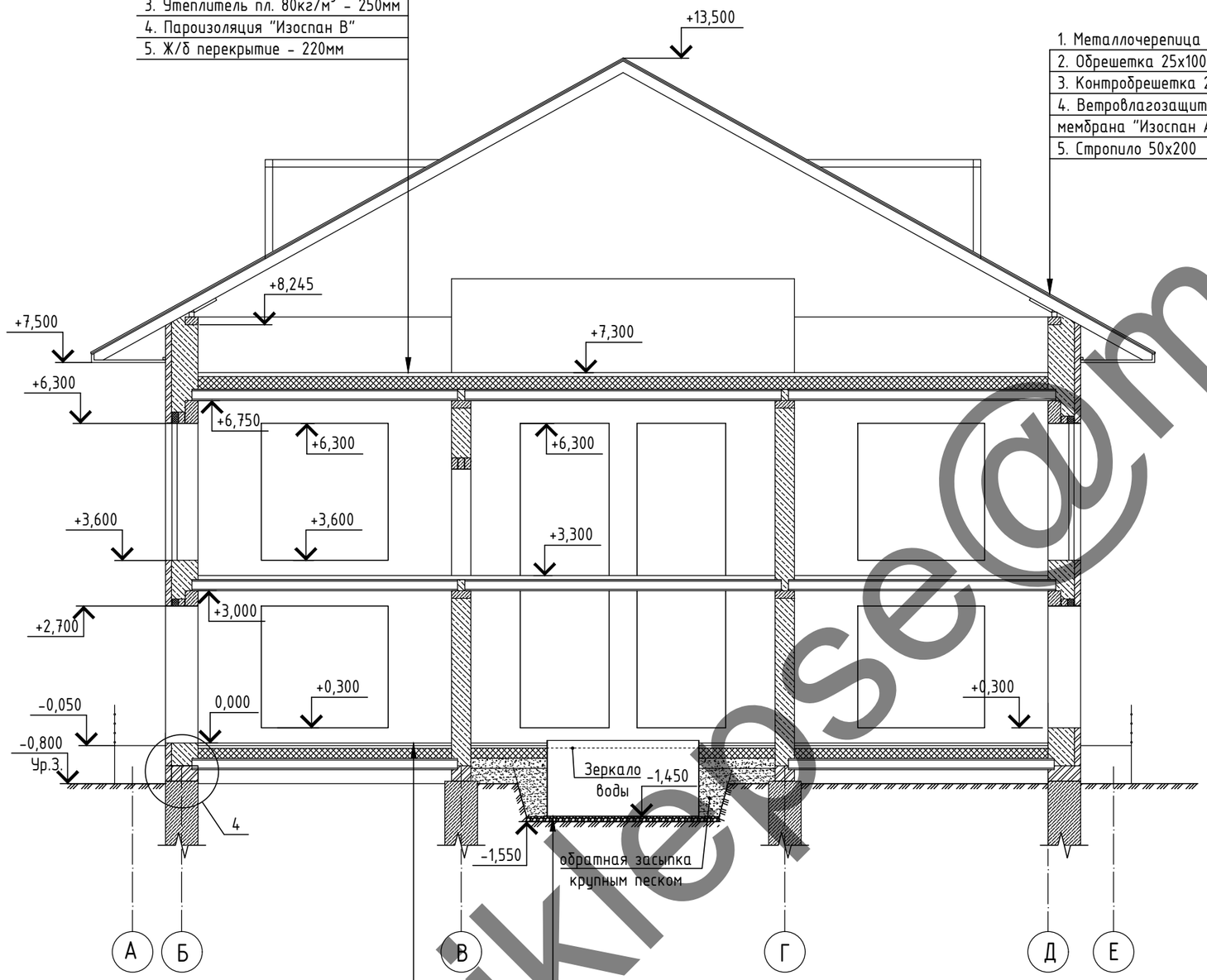

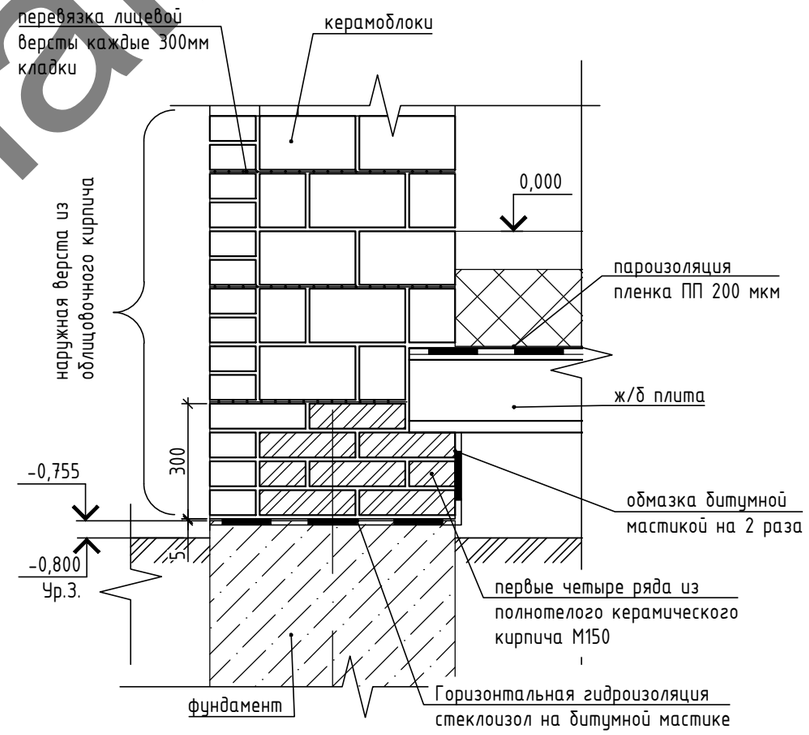

1. Напольное покрытие - 50мм;
2. Стяжка из ц.п р-ра М150, армированная сеткой яч. 50х50 ⌀5мм - 50мм;
2. Трубы теплого пола (в стяжке) - 16мм;
3. Утеплитель "полиспен" - 200мм;
4 Гидроизоляция, ПП пленка 200мкм;
5. Ж/б плита ПБ - 220мм

1. Композитная чаша бассейна
2. Щебеночная подушка (ф 5-20) - 200мм
3. Геотекстиль пл. 300г/м^2
4 Уплотненный грунт

Примечания:
1. Смотреть совместно с листами 2.....4
2. За условную отметку 0,000 принят уровень чистого пола первого этажа.

Изм.	Кол.	Лист	N°док.	Подпись	Дата
Разраб.		Мутных			
Проверил		Шишов			

01-04-19-АС

Жилой дом

Стадия	Лист	Листов
Р	8	

Разрез 4-4

ООО "-"

Взам. инв. N°

Подп. и дата

Инв. N° подл.

Формат А3

shinikiepse@mail.ru

ПЛАН КРОВЛИ М1:100

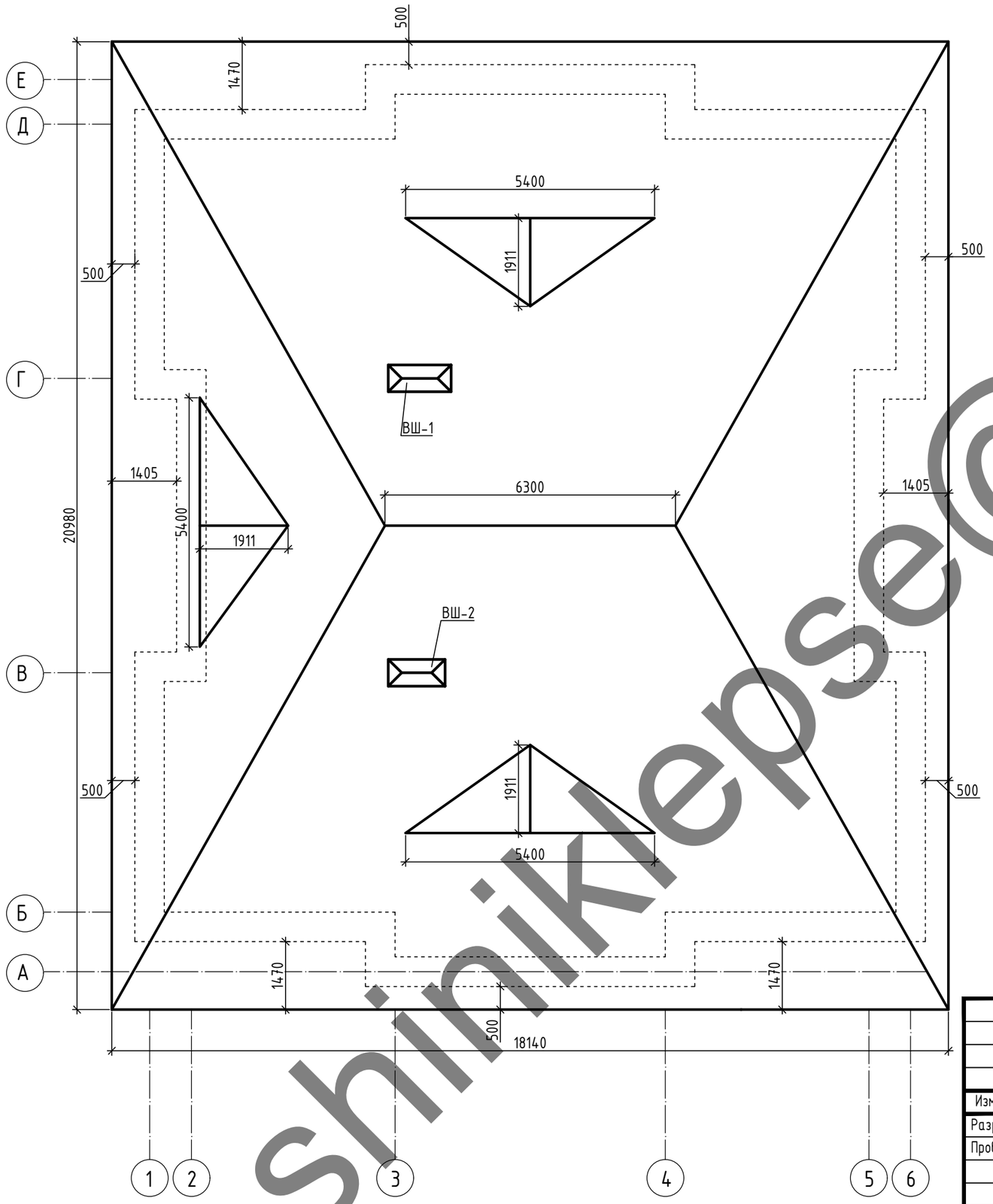

Изм.	Кол.	Лист	N°док.	Подпись	Дата
Разраб.		Мутных			
Проверил		Шишов			

01-04-19-АС

Жилой дом

Стадия	Лист	Листов
Р	9	

План кровли

ООО "-"

Взам. инв. N°

Подп. и дата

Инв. N° подл.

Формат А3

shiniklepse@mail.ru

ФАСАД 1-6 М1:100

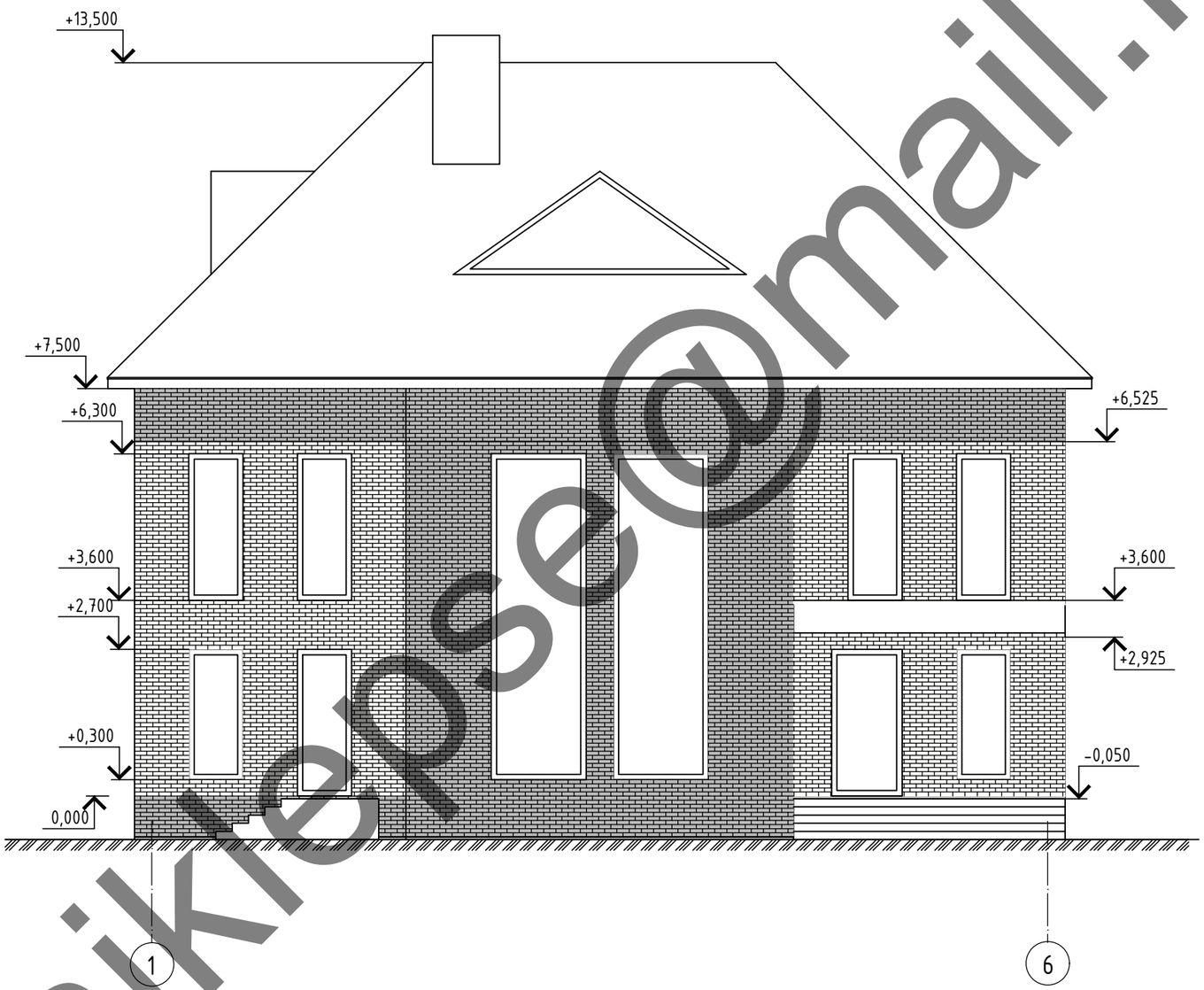

1. За условную отметку 0,000 принят уровень чистого пола первого этажа.

Изм.	Кол.	Лист	N°док.	Подпись	Дата
Разраб.		Мутных			
Проверил		Шишов			

01-04-19-АС

Жилой дом

Стадия	Лист	Листов
Р	10	

Фасад 1-6

ООО "-"

Взам. инв. N°

Подп. и дата

Инв. N° подл.

Формат А3

shinikler.se@mail.ru

ФАСАД 6-1 М1:100

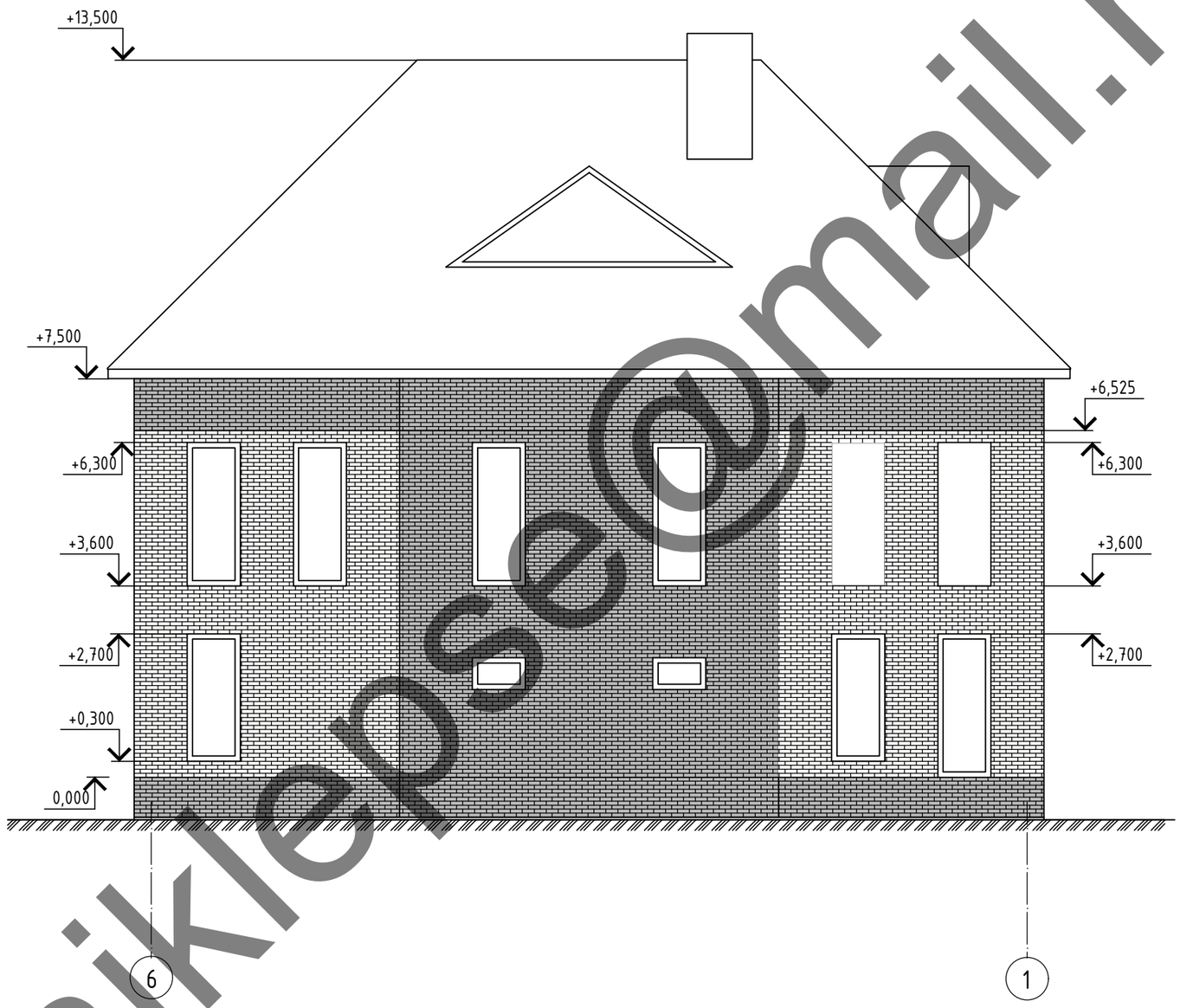

1. За условную отметку 0,000 принят уровень чистого пола первого этажа.

Изм.	Кол.	Лист	N°док.	Подпись	Дата
Разраб.		Мутных			
Проверил		Шишов			

01-04-19-АС

Жилой дом

Стадия	Лист	Листов
Р	11	

Фасад 6-1

ООО "-"

Взам. инв. N°

Подп. и дата

Инв. N° подл.

Формат А3

shinikleps@mail.ru

ФАСАД Е-А М1:100

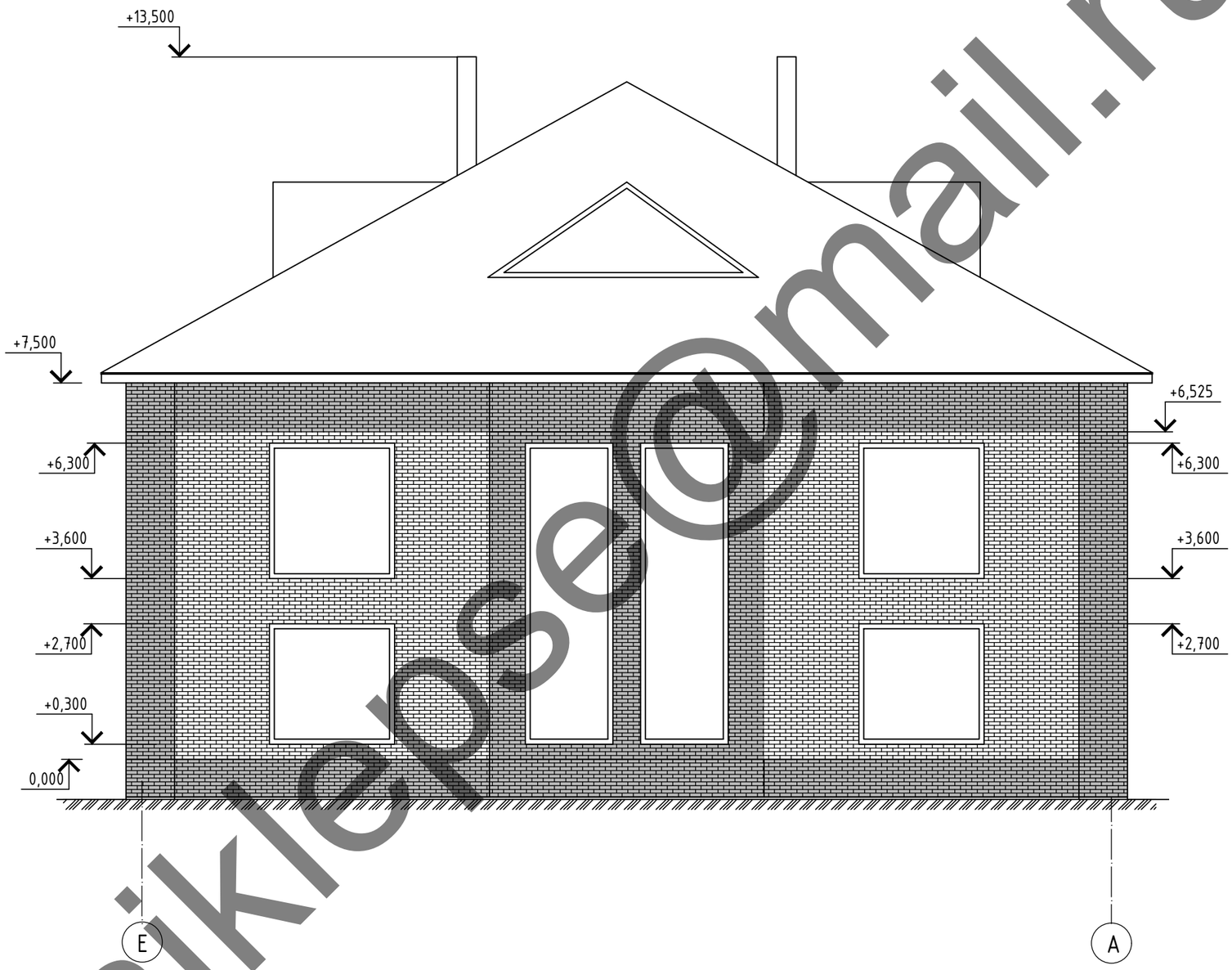

1. За условную отметку 0,000 принят уровень чистого пола первого этажа.

Изм.	Кол.	Лист	N°док.	Подпись	Дата
Разраб.		Мутных			
Проверил		Шишов			

01-04-19-АС

Жилой дом

Стадия	Лист	Листов
Р	12	

Фасад Е-А

ООО "-"

Взам. инв. N°

Подп. и дата

Инв. N° подл.

Формат А3

shinikle@mail.ru

ФАСАД А-Е М1:100

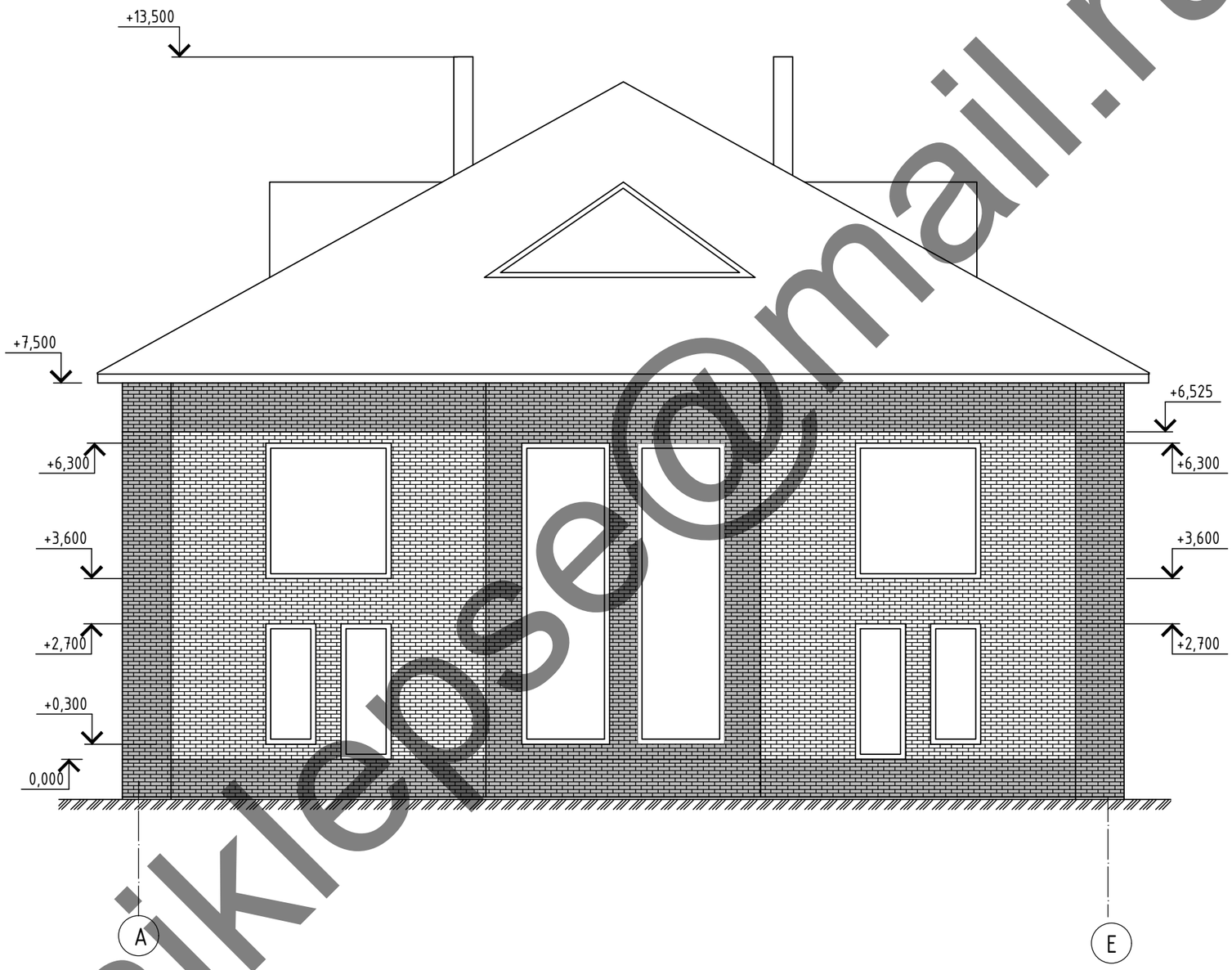

1. За условную отметку 0,000 принят уровень чистого пола первого этажа.

Изм.	Кол.	Лист	N°док.	Подпись	Дата
Разраб.		Мутных			
Проверил		Шишов			

01-04-19-АС

Жилой дом

Стадия	Лист	Листов
Р	13	

Фасад А-Е

ООО "-"

Взам. инв. N°

Подп. и дата

Инв. N° подл.

Формат А3

shinikle@mail.ru

План фундамента

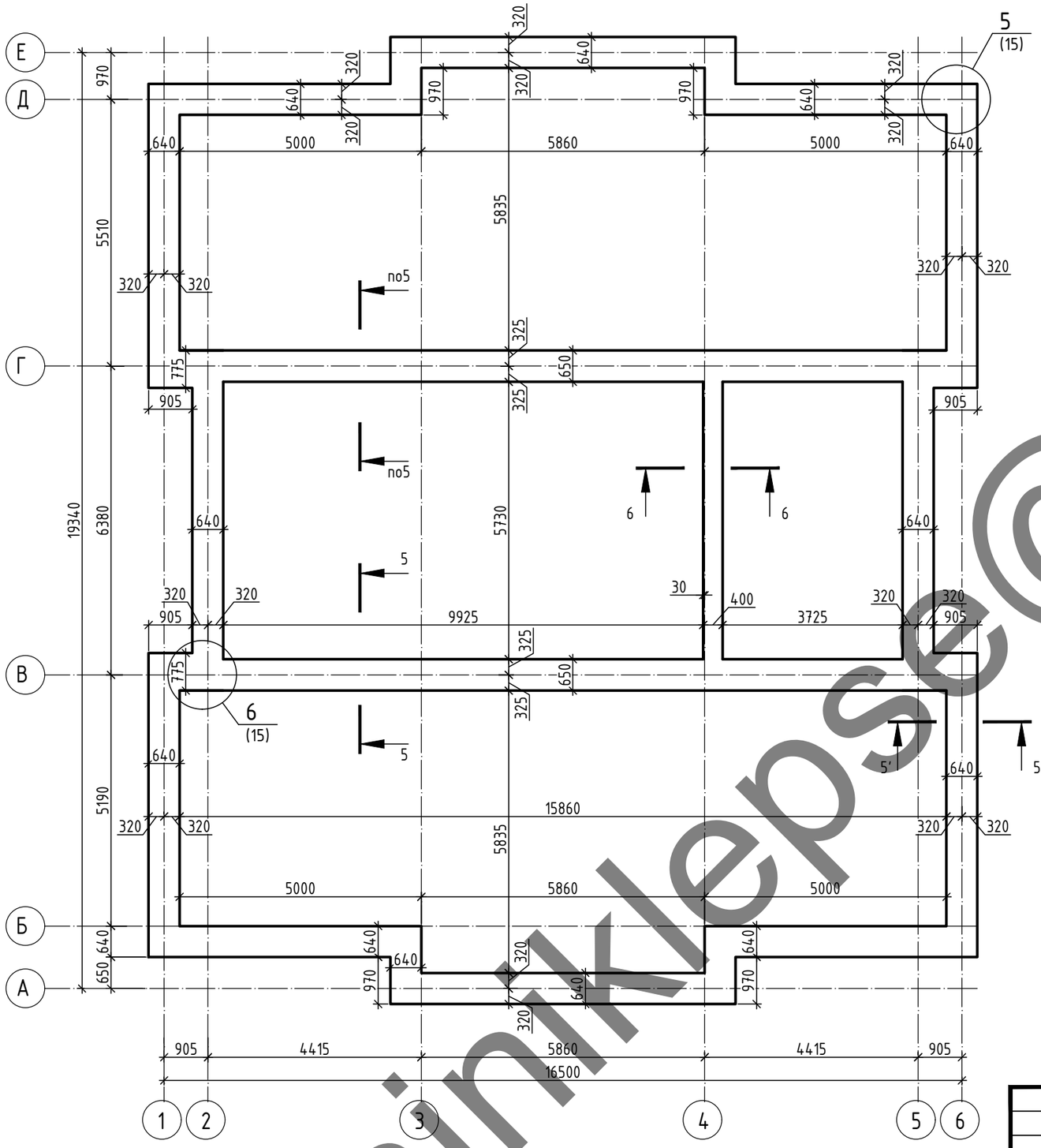

5-5 (5'-5')

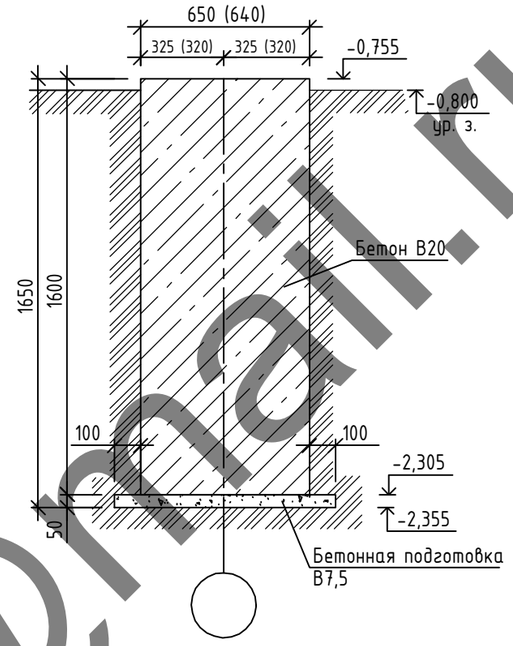

6-6

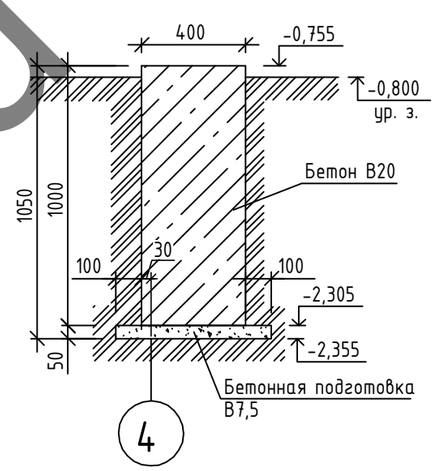

5-5 (5'-5') армирование

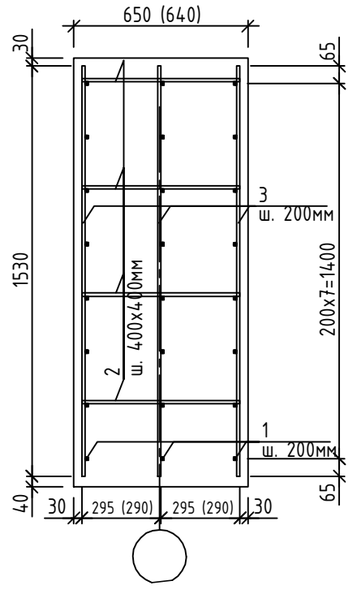

6-6 армирование

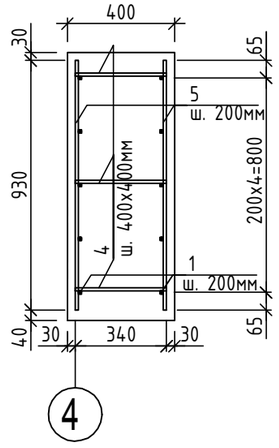

1. За условную отметку 0,000 принят уровень чистого пола первого этажа.
2. Спецификация элементов показана на листе 16
3. Узел 1, 2 показан на листе 16.

Изм.	Кол.	Лист	N°док.	Подпись	Дата
Разраб.		Мутных			
Проверил		Шишов			

01-04-19-АС

Жилой дом

Стадия	Лист	Листов
Р	14	

План фундамента

ООО "-"

Взам. инв. N°

Подп. и дата

Инв. N° подл.

Формат А3

shimklepse@mail.ru

Узел 5

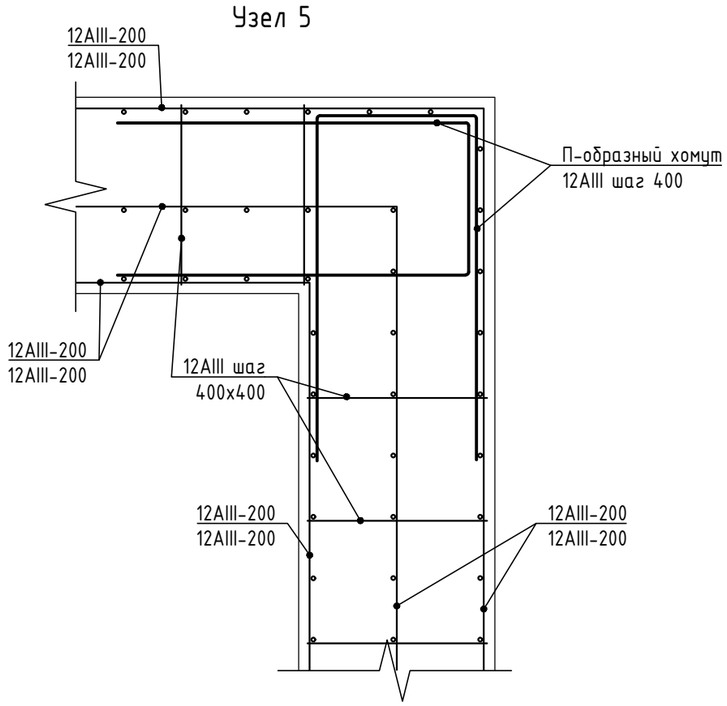

Узел 6

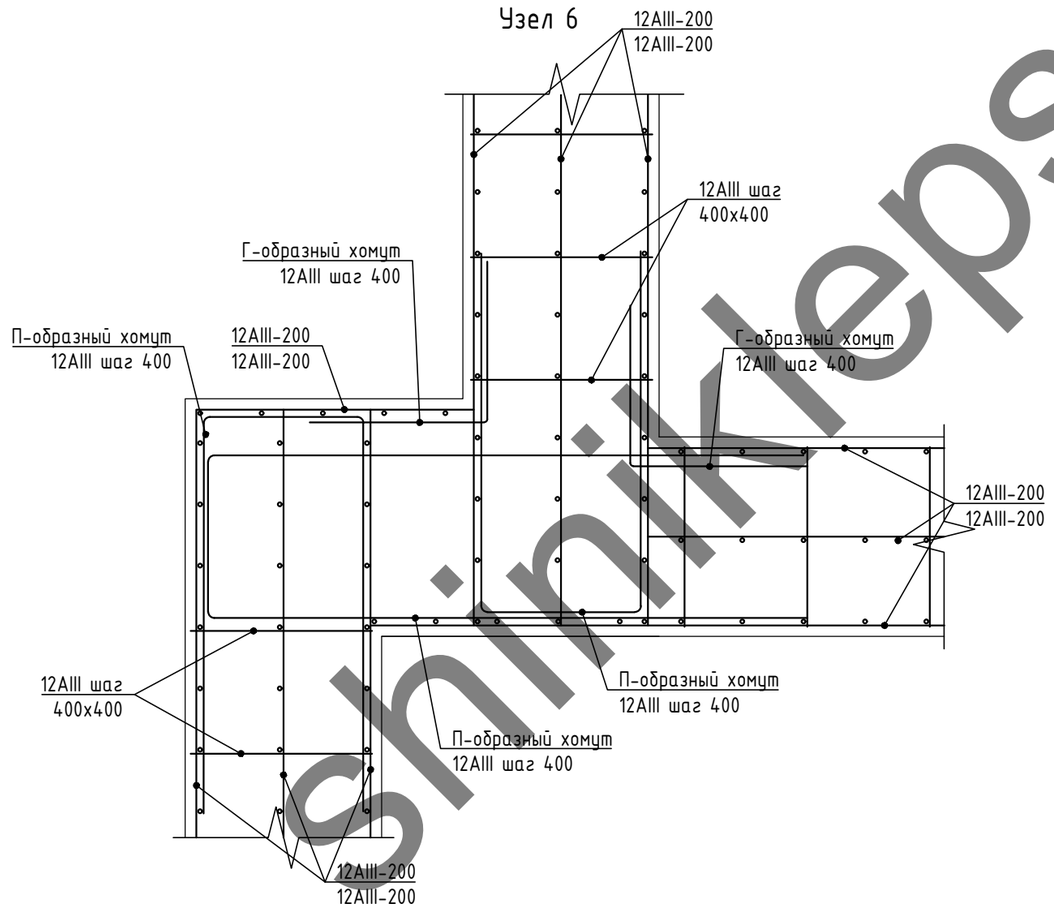

Спецификация фундамента

Поз.	Обозначение	Наименование		Кол.	Приме-чание
	сетка Ф12AIII яч. 200x200 (h=1530)	Ф12AIII	4991,342 м.п.	4432,1	кг
	сетка Ф12AIII яч. 200x200 (h=930)	Ф12AIII	112,89 м.п.	100,25	кг
	стержень Ф12AIII	Ф12AIII	617,14 м.п.	548,02	кг
	П-хомуты	Ф12AIII L=2,8м.п.	142шт.	353,1	кг
	Г-хомуты	Ф12AIII	35,2 м.п.	31,26	кг
	Материалы:				
		Бетон кл. В7,5		5	$м^3$
		Бетон кл. В20		110	$м^3$

Указания к производству работ.

1. Фундамент принят ленточный монолитный. Схему армирования см. лист 14.
2. За условную отметку 0.000 принят уровень чистого пола 1-го этажа.
3. В период устройства котлована должна быть предусмотрена защита грунтов от разрушения водой, атмосферными воздействиями и от промерзания. Земляные работы рекомендуется вести в сухой период.
4. Перед началом устройства фундаментов необходимо составить акт о соответствии натуральных грунтовых условий данным инженерной геологии. В случае несоответствия данным инженерно-геологического отчета вопрос о пригодности основания для устройства фундаментов следует решать с представителями проектной организации.
5. Производство земляных работ вести только при наличии плана инженерных сетей. Рытье котлована в непосредственной близости от сетей вести вручную.
6. Под монолитными фундаментом выполнить бетонную подготовку из бетона кл В.7.5 толщиной 50 мм,
7. Вертикальную гидроизоляцию выполнить в два слоя битумной мастикой.
8. Горизонтальную гидроизоляцию выполнять из 1 слоев стеклоизола на битумной мастике на отм.-0,755.
9. Производство и приемку работ выполнять в соответствии со СНиП3.03.01-87.
10. Фундаментная лента армируеться тремя плоскими сетками, соединенными в пространственный каркас с защитным слоем 30 мм. Защитный слой бетона на основании ленты - 40 мм.
11. Армирование ленты выполнить отдельными стержнями. Арматура принята класса А-III (А400) по ГОСТ 5781-82*.
12. При сборке стержней в пространственный каркас применять вязальную проволоку, в каждом пересечении.
13. Арматуру стыковать с перехлестом, не менее, чем на 40 диаметров. Стыки арматуры располагать в разбежку.
14. Арматура в процессе производства работ должна быть очищена от грязи и ржавчины и защищена от атмосферных осадков.
15. Арматуру, пораженную коррозией, применять запрещается! Строповку и монтаж арматуры выполнять согласно п.3.13-3.21 СНиП 3.03.01-87.

Изм.	Кол.	Лист	N°док.	Подпись	Дата	01-04-19-АС		
						Жилой дом		
Разраб.		Мутных					Стадия	Лист	Листов
Проверил		Шишов					Р	15	
						Узел 5, 6, Спецификация фундамента, Указания к производству работ	ООО "-"	

Взам. инв. N° | Подп. и дата | Инв. N° подл.

Формат А3

shinikleps@mail.ru

КЛАДОЧНЫЙ ПЛАН ПЕРВОГО ЭТАЖА М1:100

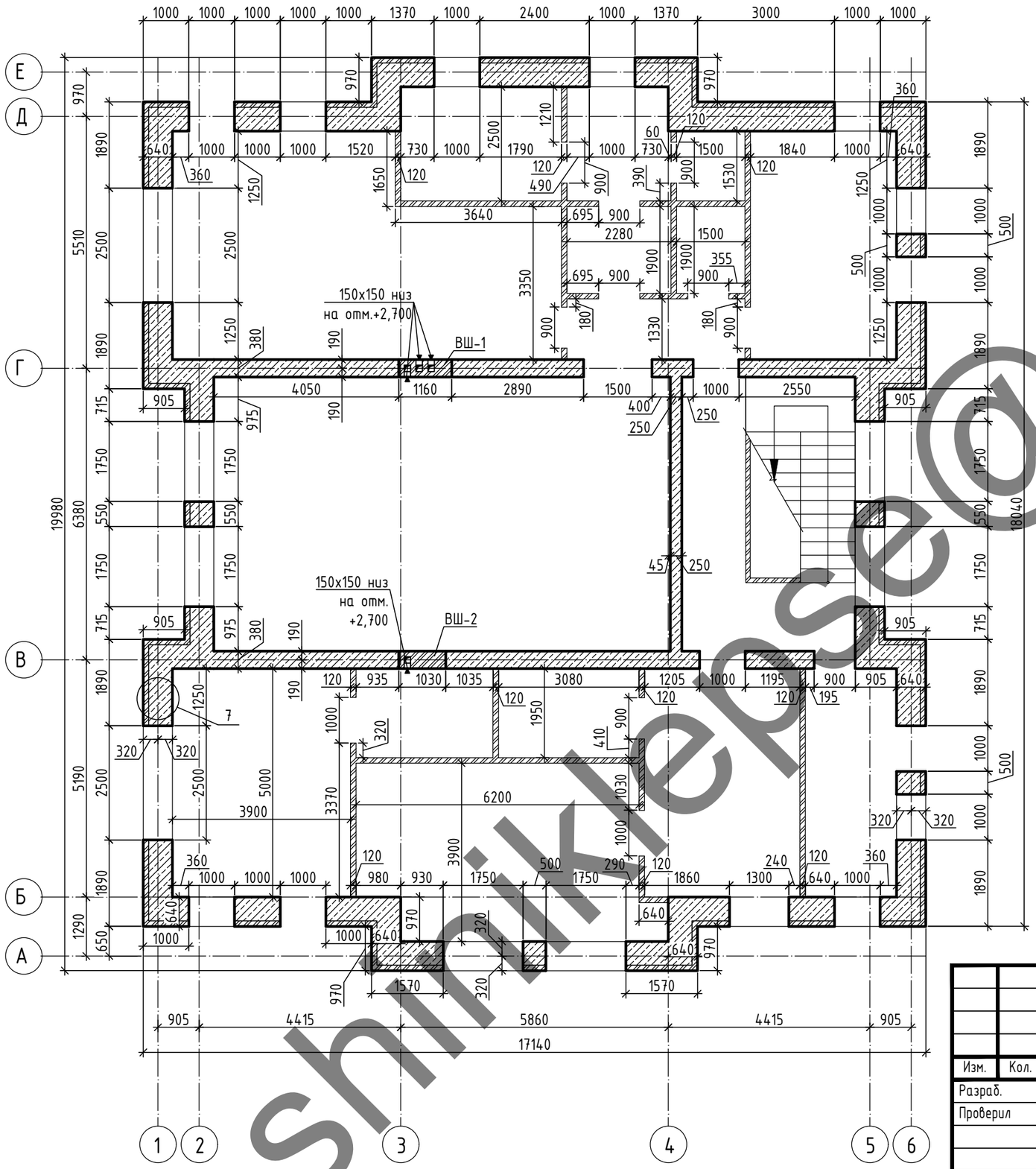

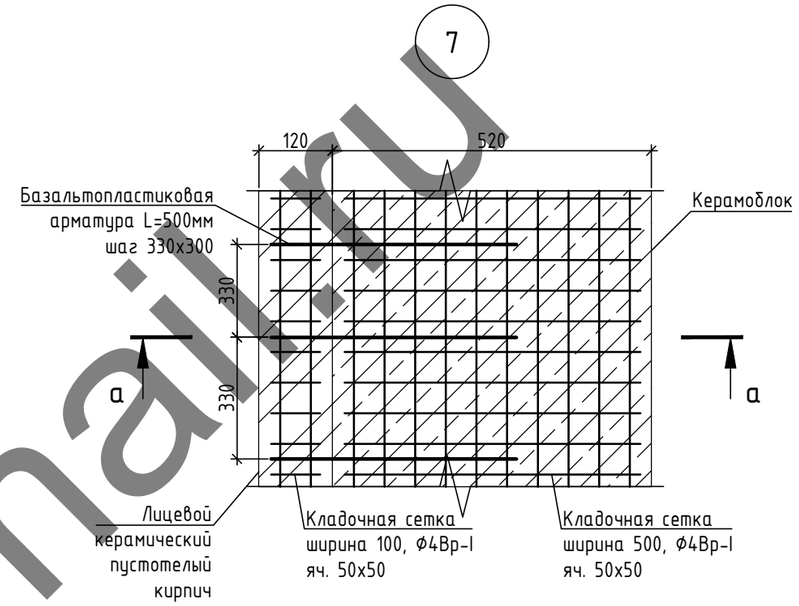

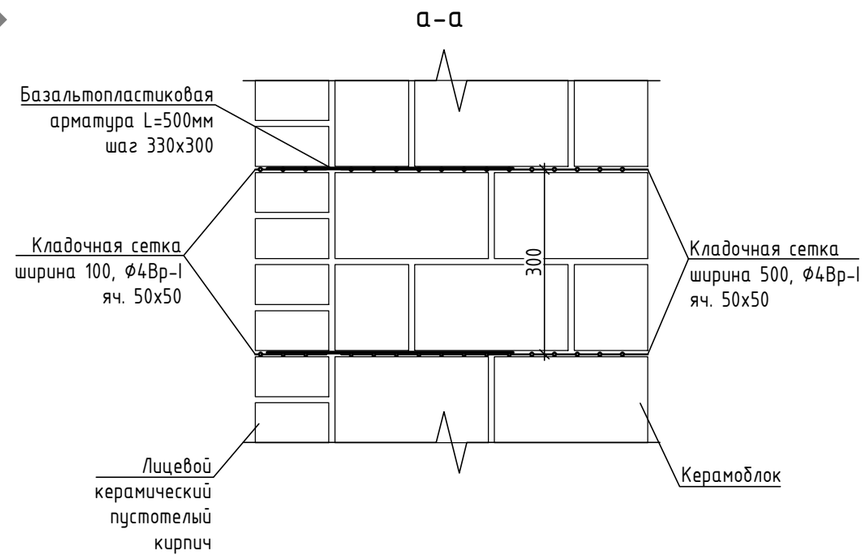

Примечания:

1. Указания к кладочным планам см. лист 18
2. Предусмотреть продухи в кладке цоколя.

Изм.	Кол.	Лист	N°док.	Подпись	Дата
Разраб.		Мутных			
Проверил		Шишов			

01-04-19-АС

Жилой дом

Стадия	Лист	Листов
Р	16	

Кладочный план первого этажа, сечение а-а

ООО "-"

Взам. инв. N°

Подп. и дата

Инв. N° подл.

Формат А3

shmiklepse@mail.ru

КЛАДОЧНЫЙ ПЛАН ВТОРОГО ЭТАЖА М1:100

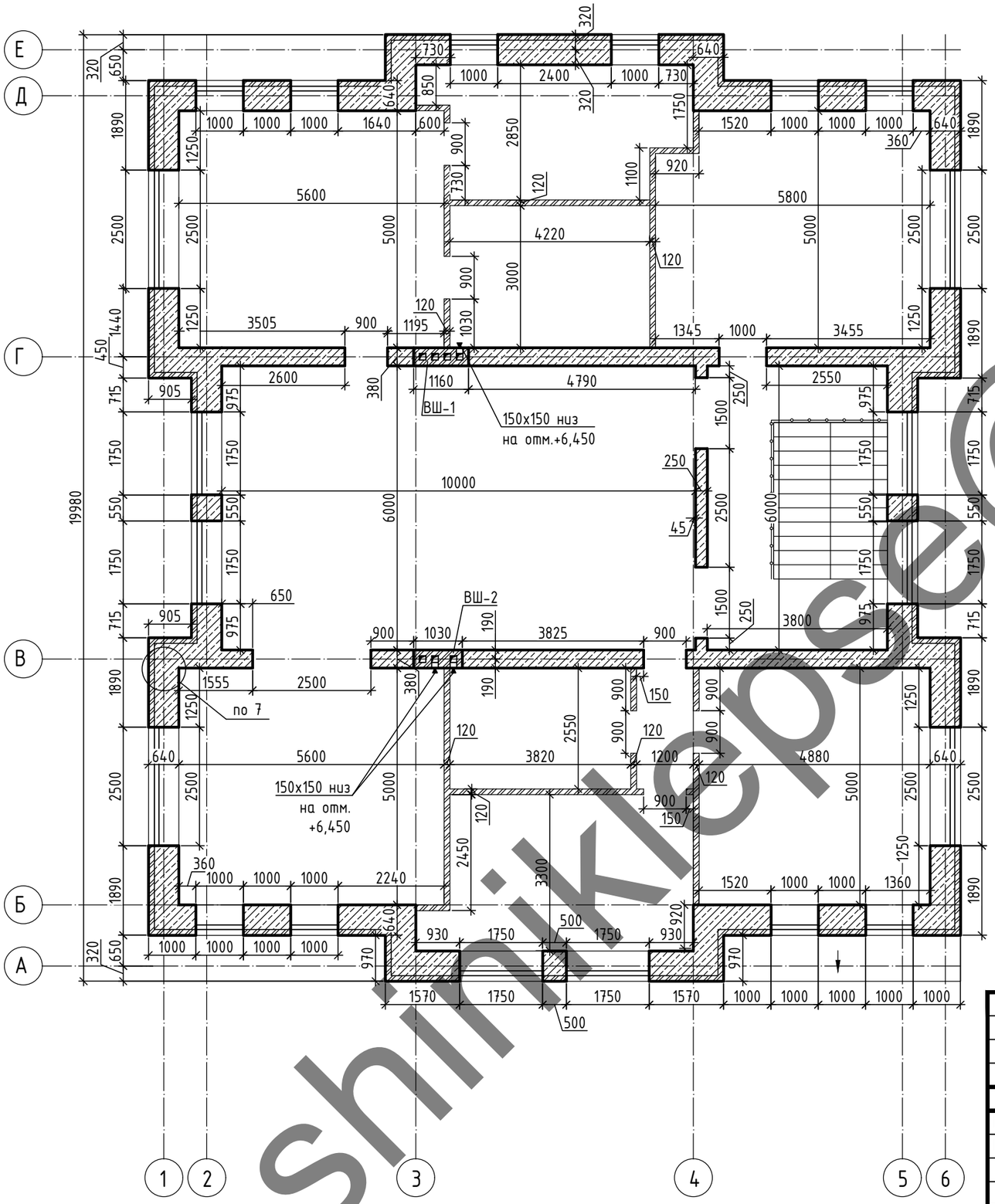
ВШ-1
150х150 низ
на отм.+6,450
ВШ-2
150х150 низ
на отм.
+6,450
по 7
19980
10000
5600
5800
4220
3825
3820
4880
4790
3505
3455
1345
2550
3800
2240
1360
1520
1640
1555
2500
2600
905
1160
1195
1030
1000
2400
730
640
320
650
850
1890
1250
1440
450
715
975
1750
550
6000
2850
3000
5000
2500
1100
920
900
120
250
45
150
360
380
190
2550
2450
3300
500
930
970
1570
1200
1500
1520
1360
1555
1195
1030
1000
1000
1000

КЛАДОЧНЫЙ ПЛАН ТРЕТЬЕГО ЭТАЖА М1:100

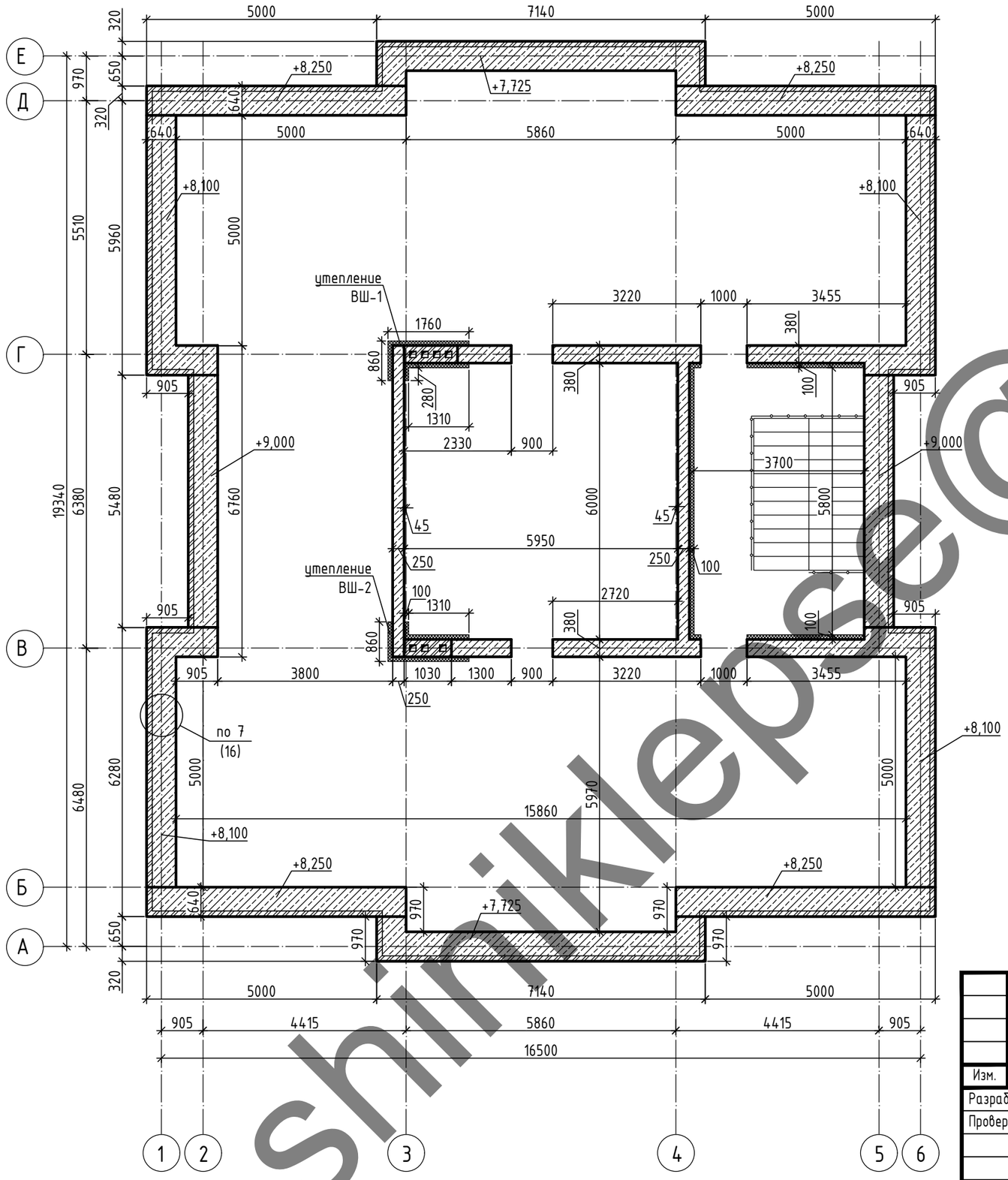

Указания к кладочным планам.

1. Наружные стены толщиной 640 мм двухслойные; внутренний слой, шириной 510мм, выполнен из керамического пустотелого камня марки КМ-р 250×120×140/2,1НФ/125/1,2/50 ГОСТ530-2012 на растворе М100, F25 ГОСТ 28013-98*, лицевая верста, шириной 120мм, выполнена из керамического пустотелого лицевого кирпича марки КР-кл-пу 250×120×65/1 НФ/150/1,2/50 ГОСТ 530-2012, на растворе М100, F25 ГОСТ 28013-98*
2. Внутренние стены толщиной 380мм и 250мм; выполнены из керамического пустотелого камня марки КМ-р 250×120×140/2,1НФ/125/1,2/50 ГОСТ530-2012 на растворе М100, F25 ГОСТ 28013-98*.
3. Кладку перегородок выполнить из силикатного пустотелого кирпича и раствора таких же марок, что и наружные стены.
4. На каждый ряд кладки укладывается сетклотканевая сетка для исключения заполнения пустот камня раствором.
5. Деревянные элементы, соприкасающиеся с кирпичной кладкой и бетоном, должны быть антисептированны и изолированны прокладкой из стеклоизола.
6. Участки армирования кладки показаны на узле 1. Кладка армируется сетками из проволоки Ф5 Вр-I с ячейками 50х50 через 300мм кладки, Выпуск сеток вдоль стены не менее 900 мм. В местах опирания перемычек кладка армируется на 300 мм по высоте в каждом ряду.
7. Схемы расположения элементов перемычек, ведомость и спецификация перемычек см. лист -19...21.
8. Кладку наружных стен вести в полном соответствии с фасадом и конструктивным решением стены.
9. Наружная верста кладки из кирпича соединяется с несущей частью стены гибкими связями из базальтопластика для кирпичной кладки ТУ 571490-002-13107102-2002 марка БПА-300-6-2П; площадь поперечных стержней должна быть не менее 0,4 см^2 на 1 м^2 поверхности стены (см. СНиП II-22-81* п.6.31). Расход гибких связей не менее 5 шт. на 1 м^2 глухой стены.
10. По оси В на отм. -0,600 предусмотреть стеновые проходы для прокладки труб бассейна.

Изм.	Кол.	Лист	N°док.	Подпись	Дата
Разраб.		Мутных			
Проверил		Шишов			

01-04-19-АС

Жилой дом

Стадия	Лист	Листов
Р	18	

Кладочный план третьего этажа. Указания к кладочным планам.

ООО "-"

Взам. инв. N° | Подп. и дата | Инв. N° подл.

Формат А3

shinikleps@mail.ru

Схема расположения перемычек 1- го этажа

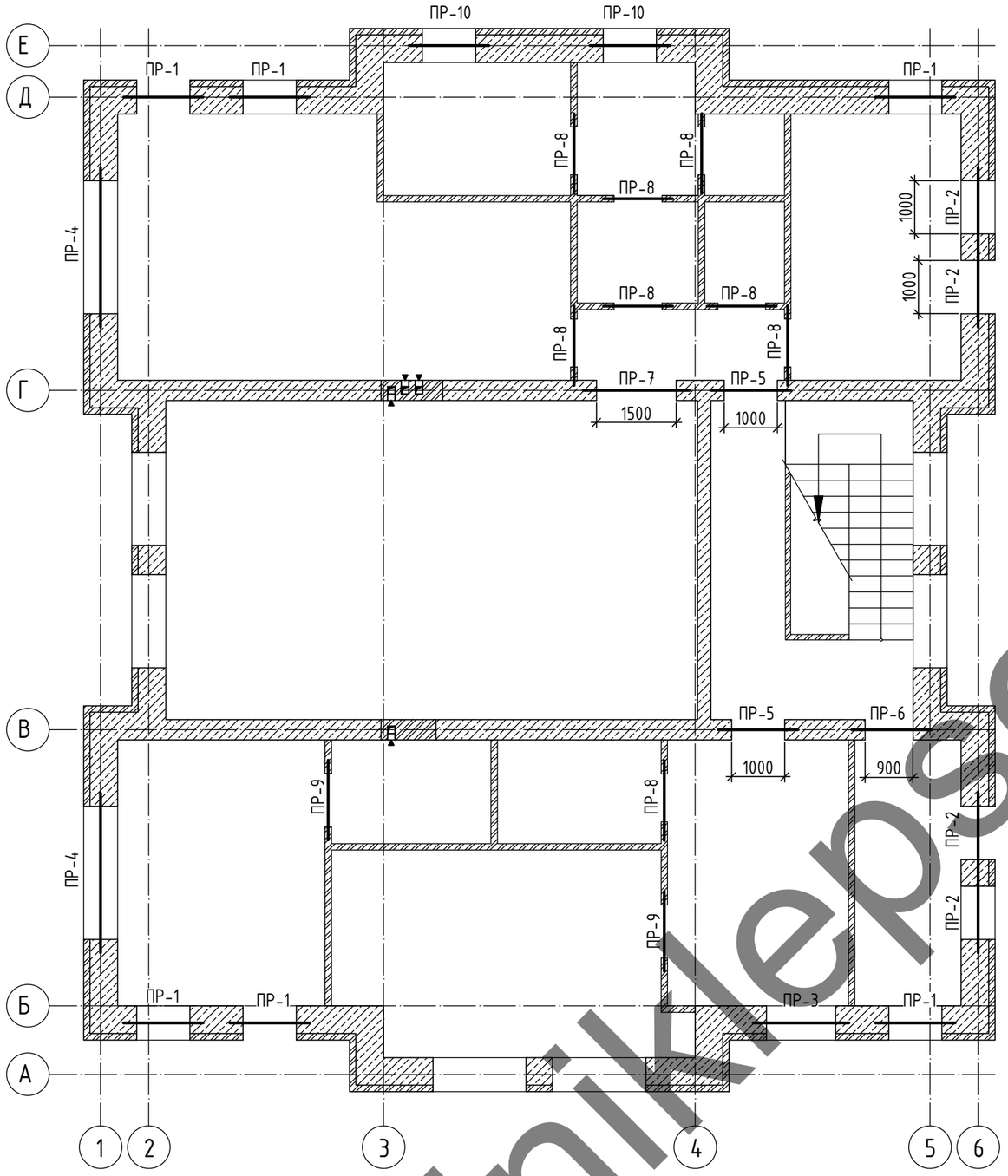

Схема расположения перемычек 2- го этажа

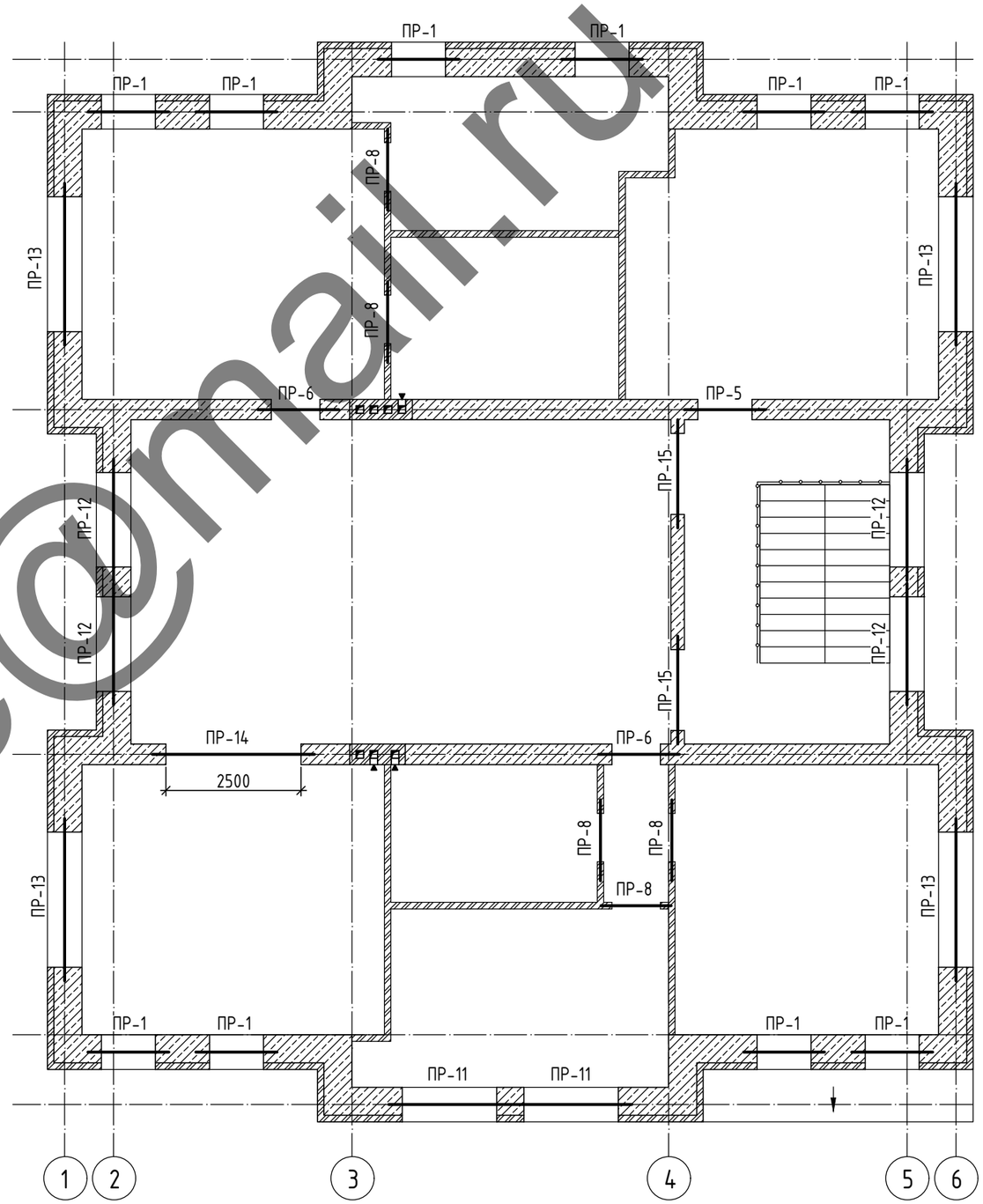

Примечания:

1. Ведомость перемычек см лист 21.
2. Спецификация перемычек показана на листе 21.

Изм.	Кол.	Лист	N°док.	Подпись	Дата
Разраб.		Мутных			
Проверил		Шишов			

01-04-19-АС

Жилой дом

Стадия	Лист	Листов
Р	19	

Схема расположения перемычек 1-го этажа, Схема расположения перемыче 2-го этажа

ООО "-"

Взам. инв. N°

Подп. и дата

Инв. N° подл.

Формат А3

shiniklepse@mail.ru

Ведомость перемычек (начало)

Марка	Схема сечения
ПР-1 (1 эт. - 6шт 2 эт. - 10шт)	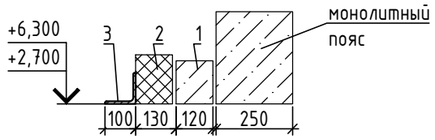
ПР-2 (1 эт. - 4шт)	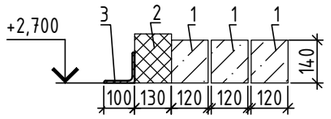
ПР-3 (1 эт. - 1шт)	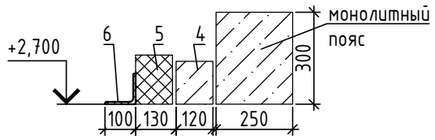
ПР-4 (1 эт. - 2шт)	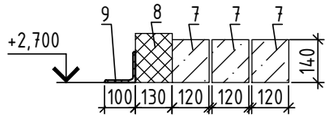
ПР-5 (1 эт. - 2шт 2 эт. - 1шт 3 эт. - 2шт)	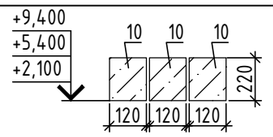
ПР-6 (1 эт. - 1шт 2 эт. - 2шт 3 эт. - 2шт)	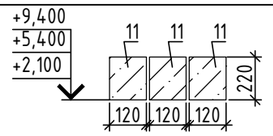
ПР-7 (1 эт. - 1шт)	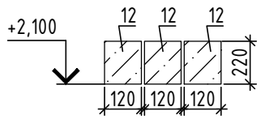
ПР-8 (1 эт. - 8шт 2 эт. - 5шт)	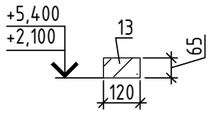
ПР-9 (1 эт. - 2шт)	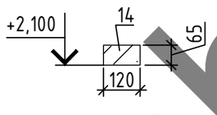
ПР-10 (1 эт. - 2шт)	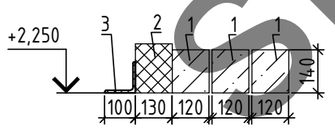

Ведомость перемычек (окончание)

Марка	Схема сечения
ПР-11 (2 эт. - 2шт)	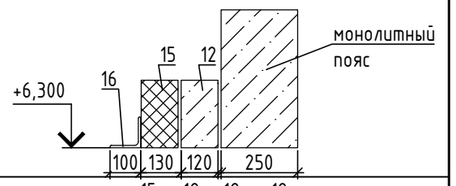
ПР-12 (2 эт. - 4шт)	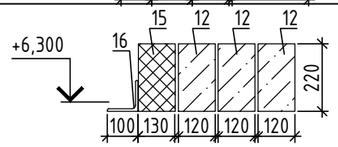
ПР-13 (2 эт. - 4шт)	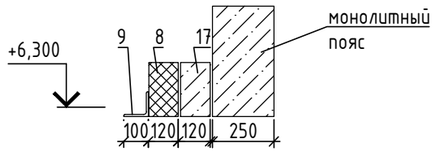
ПР-14 (2 эт. - 1шт)	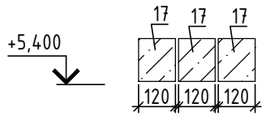
ПР-15 (2 эт. - 2шт)	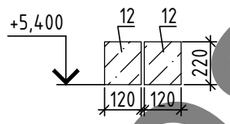

Примечания:

1. Спецификация перемычек показана на листе 21.

Схема расположения перемычек мансарды

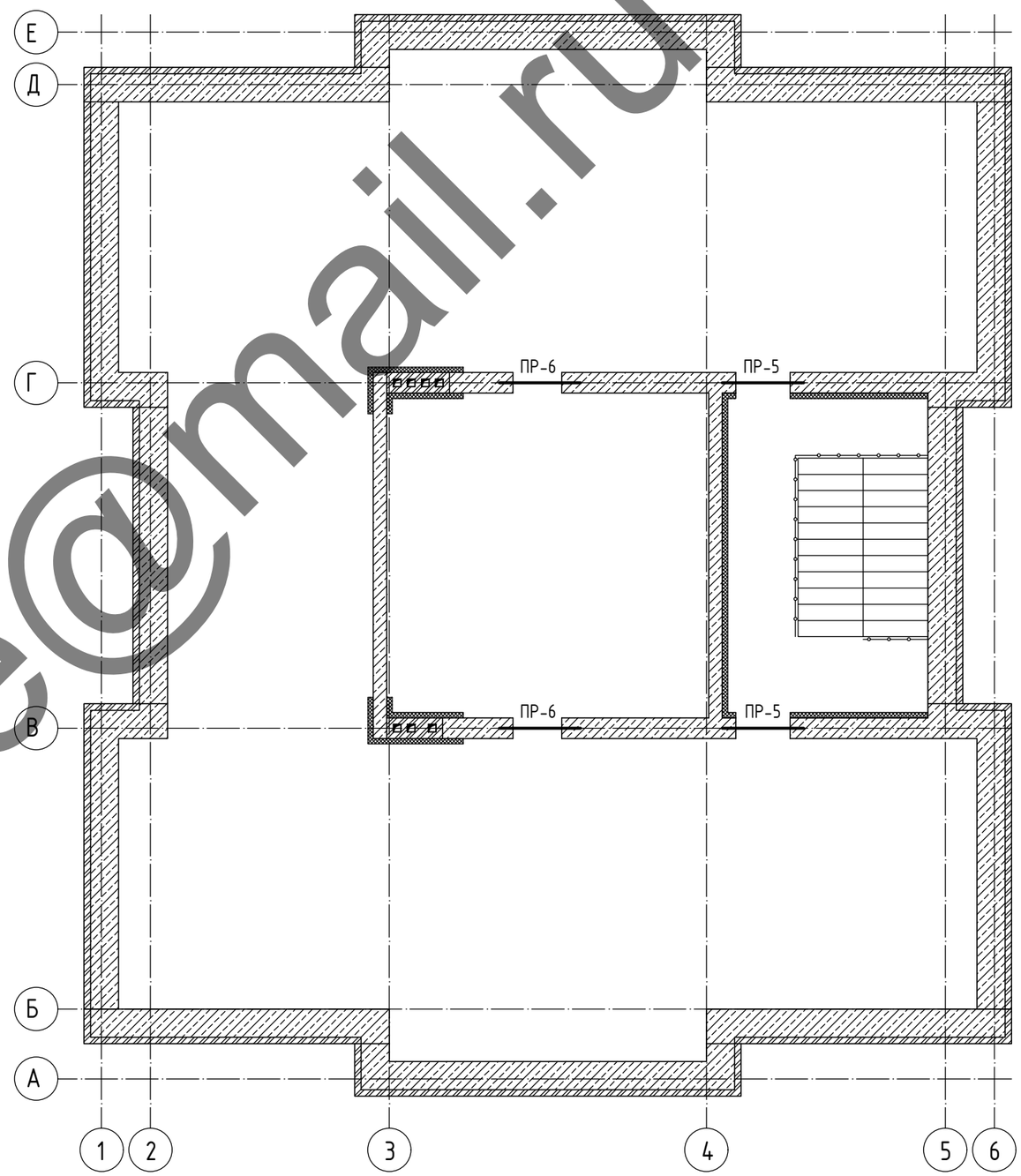

Изм.	Кол.	Лист	N°док.	Подпись	Дата
Разраб.		Мутных			
Проверил		Шишов			

01-04-19-АС

Жилой дом

Стадия	Лист	Листов
Р	20	

Схема расположения перемычек мансарды, Ведомость перемычек

ООО "-"

Взам. инв. N° | Подп. и дата | Инв. N° подл.

Формат А3

shiniklepse@mail.ru

Спецификация перемычек

Поз.	Обозначение	Наименование	Кол.				Масса ед.,кг	Примечание
			1 эт	2 эт	манс.	Всего		
1	Серия 1.038.1-1	2ПБ13-1	24	10		34	54	
2		Утеплитель 130х140(h) L=1300мм	12	10		22	0,024	$м^3$
3	ГОСТ 8509-93	100*10 L=1500	12	10		22	22,65	
4	Серия 1.038.1-1	2ПБ17-2	1			1	71	
5		Утеплитель 130х140(h) L=1680мм	1			1	0,03276	$м^3$
6	ГОСТ 8509-93	100*10 L=1800	1			1	27,18	
7	Серия 1.038.1-1	2ПБ29-4	6			6	120	
8		Утеплитель 130х140(h) L=2850мм	2			2	0,0519	$м^3$
9	ГОСТ 8509-93	100*10 L=3000мм	2			2	45,3	
10	Серия 1.038.1-1	3ПБ16-37	6	3	6	15	102	
11	Серия 1.038.1-1	3ПБ13-37	3	6	6	15	85	
12	Серия 1.038.1-1	3ПБ21-8	3	18		21	137	
13	Серия 1.038.1-1	8ПБ10-1	8	5		13	28	
14	Серия 1.038.1-1	8ПБ13-1	2			2	35	
15		Утеплитель 130х140(h) L=2100мм		6		6	0,038	$м^3$
16	ГОСТ 8509-93	100*10 L=2100мм		6		6	31,70	
17	Серия 1.038.1-1	3ПБ30-8		12		12	197	

Ведомость проемов

Марка	Размер проема (b*h), мм	Кол. (шт)			
		1 эт	2 эт	манс.	Всего
ОК-1	1750*6000	6			6
ОК-2	1000*2400	5			5
ОК-2.1	1000*2700		10		10
ОК-3	2500*2400	2			2
ОК-3.1	2500*2700		4		4
ОК-4	1000*600	2			2
Д-1	1000*2100	4	1		5
Д-2	900*2100	9	6		15
Д-3	1000*2700	4			4
Д-4	1300*2700	1			1
П-1	1500*2100	1	2		3
П-2	2500*2100		1		1
П-3	900*2100			2	2

Примечания:
1. Смотреть совместно с листами 19, 20.

Взам. инв. №

Подп. и дата

Инв. № подл.

Изм.	Кол.	Лист	N°док.	Подпись	Дата
Разраб.		Мутных			
Проверил		Шишов			

01-04-19-АС

Жилой дом

Стадия	Лист	Листов
Р	22	

Спецификация перемычек, ведомость проемов

ООО "-"

Формат А3

shiniklepse@mail.ru

Схема расположения монолитного пояса 1- го этажа (МП-1)
низ на отм. +2,850

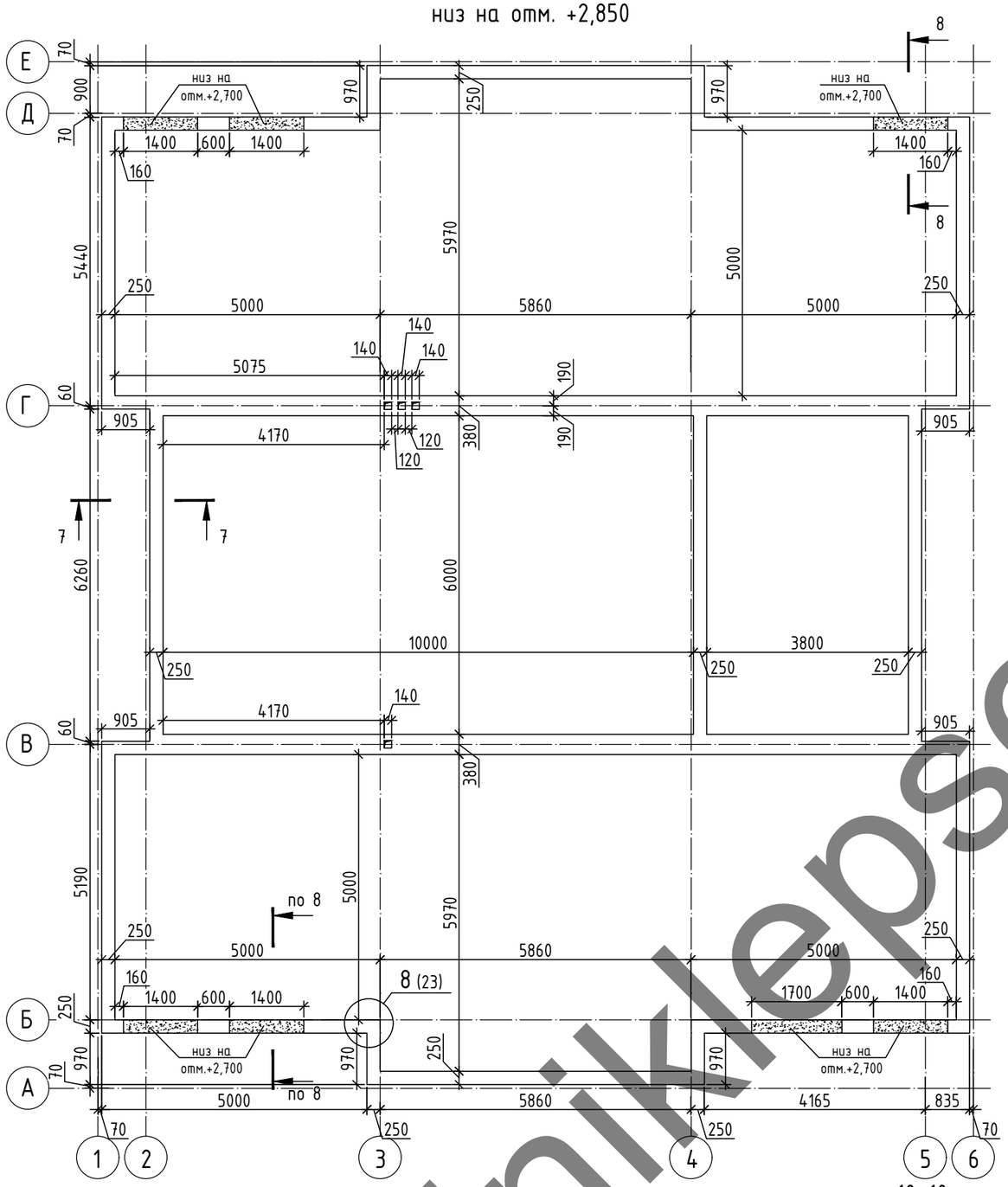

Схема расположения монолитного пояса 2- го этажа (МП-2)
низ на отм. +6,600

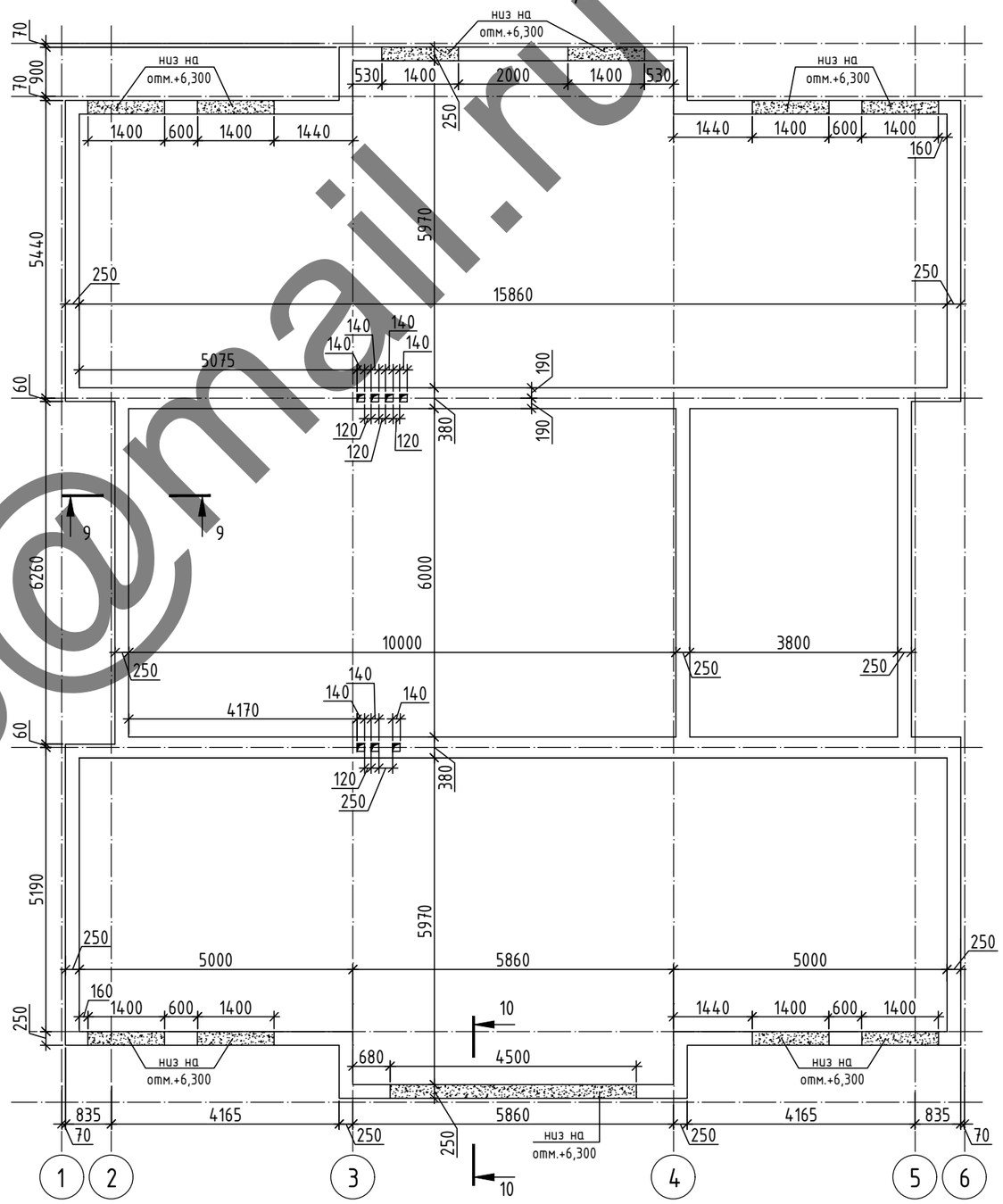

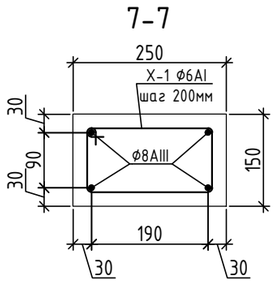

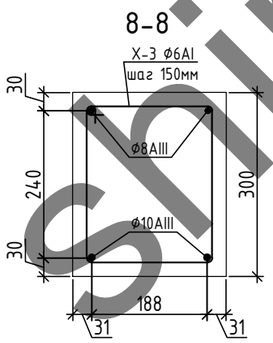

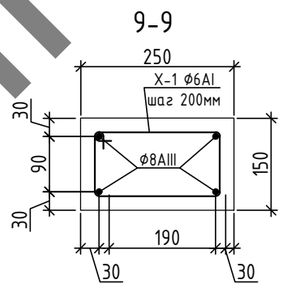

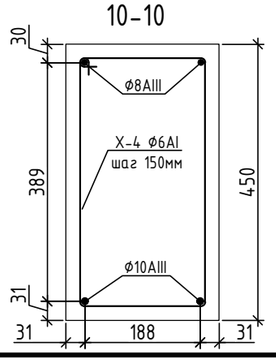

Изм.	Кол.	Лист	N°док.	Подпись	Дата
Разраб.		Мутных			
Проверил		Шишов			

01-04-19-АС

Жилой дом

Стадия	Лист	Листов
Р	22	

Схема расположения монолитного пояса 1- го этажа (МП-1), Схема расположения монолитного пояса 2- го этажа (МП-2)

ООО "-"

Взам. инв. N° | Подп. и дата | Инв. N° подл.

Формат А3

shiniklepse@mail.ru

Схема расположения монолитного пояса 3- го этажа (МП-3)

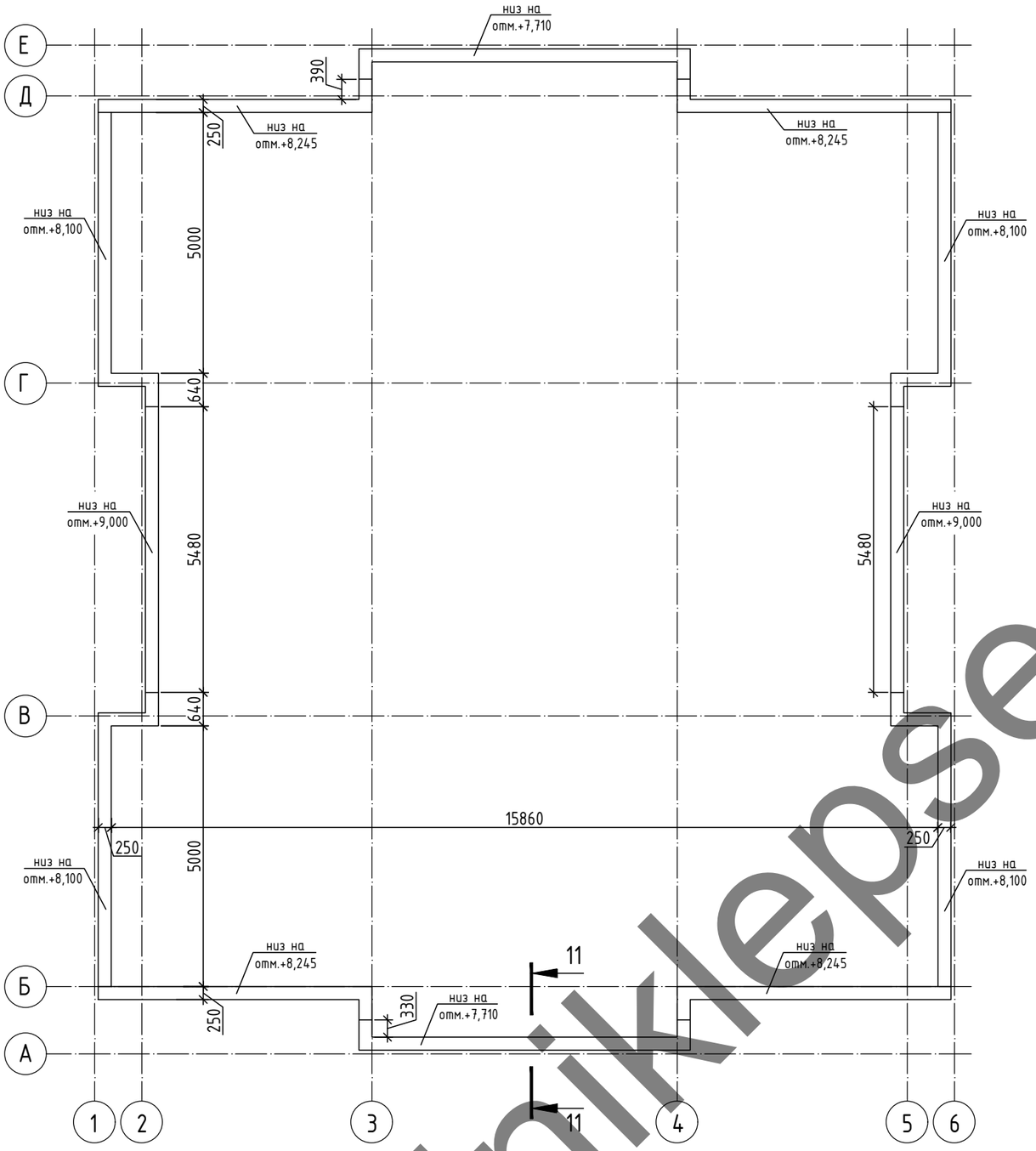

11-11

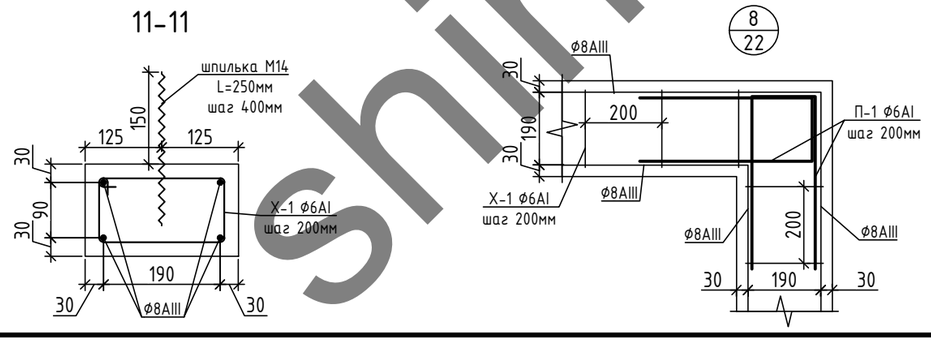

Спецификация элементов на монолитные пояса

Поз.	Обозначение	Наименование	Кол.	Масса ед.,кг	Приме-чание
		МП-1:			
Ф8		Ф8АIII L = 409,8 м.п.	1	163,92	
Ф10		Ф10АIII L = 20,2 м.п.	1	12,52	
Х-1		Ф6АI L = 670мм	349	0,15	
Х-2		Ф6АI L = 900мм	141	0,20	
Х-3		Ф6АI L = 980мм	68	0,22	
П-1		Ф8АIII L = 1080мм	44	0,43	
		Бетон кл. В20		4,97	$м^3$
		МП-2:			
Ф8		Ф8АIII L = 393 м.п.	1	157,20	
Ф10		Ф10АIII L = 37 м.п.	1	22,94	
Х-1		Ф6АI L = 670мм	276	0,15	
Х-2		Ф6АI L = 900мм	141	0,20	
Х-4		Ф6АI L = 1300мм	124	0,52	
П-1		Ф8АIII L = 1080мм	44	0,43	
		Бетон кл. В20		5,98	$м^3$
		МП-3:			
Ф8		Ф8АIII L = 430 м.п.	1	172,00	
Х-1		Ф6АI L = 670мм	364	0,15	
П-1		Ф8АIII L = 1080мм	40	0,43	
		Бетон кл. В20		2,77	$м^3$

Указания к производству работ:

1. Монолитные пояса армируются пространственным каркасом с защитным слоем 30 мм. Продольные стержни соединяются в пространственный каркас с помощью хомутов .
2. Армирование поясов выполнить отдельными стержнями. Арматура принята класса А-III (А400) по ГОСТ 5781-82*.
3. При сборке стержней в пространственный каркас применять вязальную проволоку, в каждом пересечении.
4. продольную арматуру стыковать с перехлестом, не менее, чем на 40 диаметров. Стыки арматуры располагать в раздежку.
5. Арматура в процессе производства работ должна быть очищена от грязи и ржавчины и защищена от атмосферных осадков.
6. Размеры армирования даны по осям и торцам арматуры.
7. Арматуру, пораженную коррозией, применять запрещается! Строповку и монтаж арматуры выполнять согласно п.3.13-3.21 СНиП 3.03.01-87.

Изм.	Кол.	Лист	N°док.	Подпись	Дата
Разраб.		Мутных			
Проверил		Шишов			

01-04-19-АС

Жилой дом

Стадия	Лист	Листов
Р	23	

Схема расположения монолитного пояса 3- го этажа (МП-3), Спецификация элементов

ООО "-"

Взам. инв. N° | Подп. и дата | Инв. N° подл.

Формат А3

shinikleps@mail.ru

Схема расположения плит перекрытия цоколя

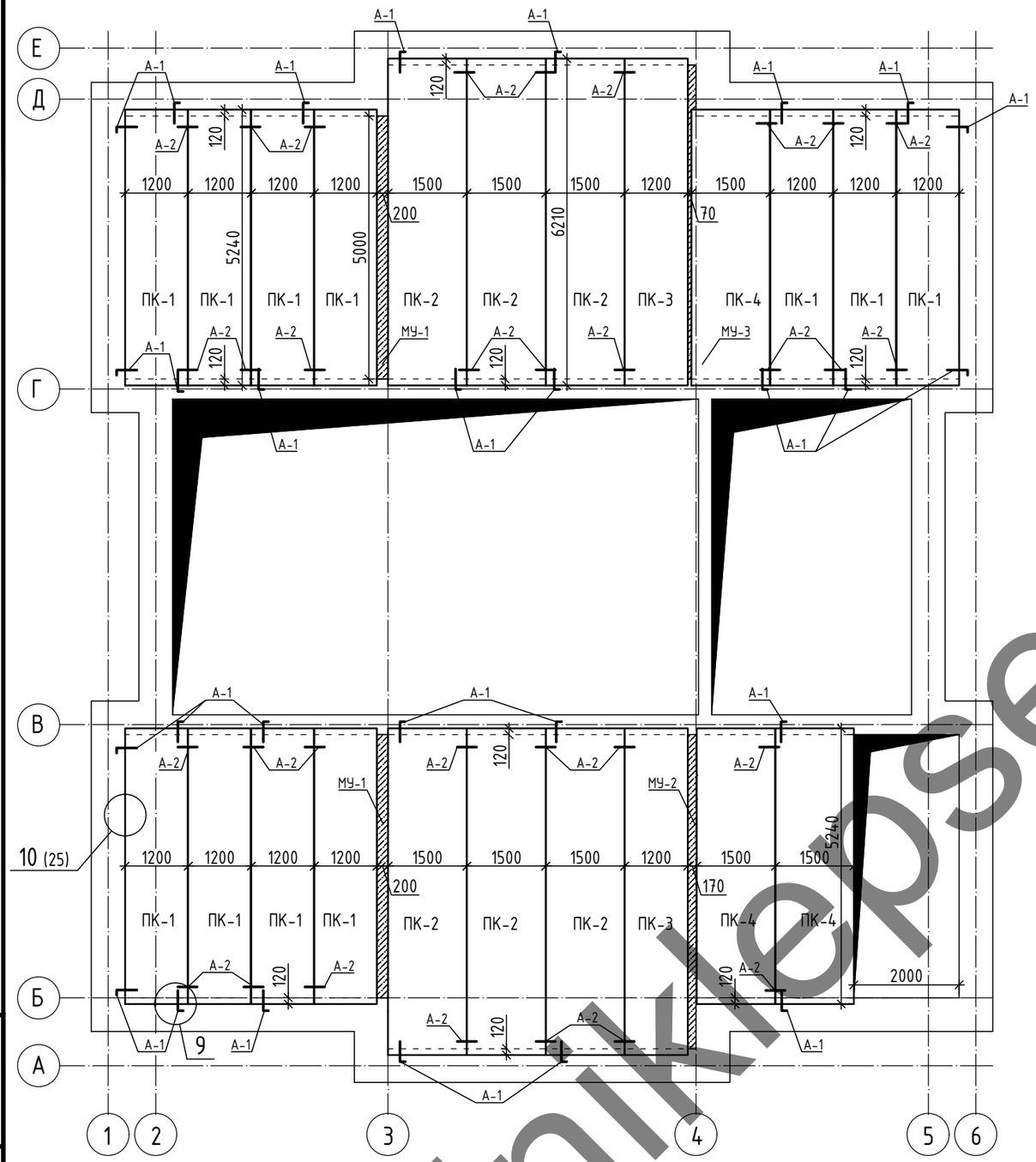

Схема расположения плит перекрытия 1-го этажа

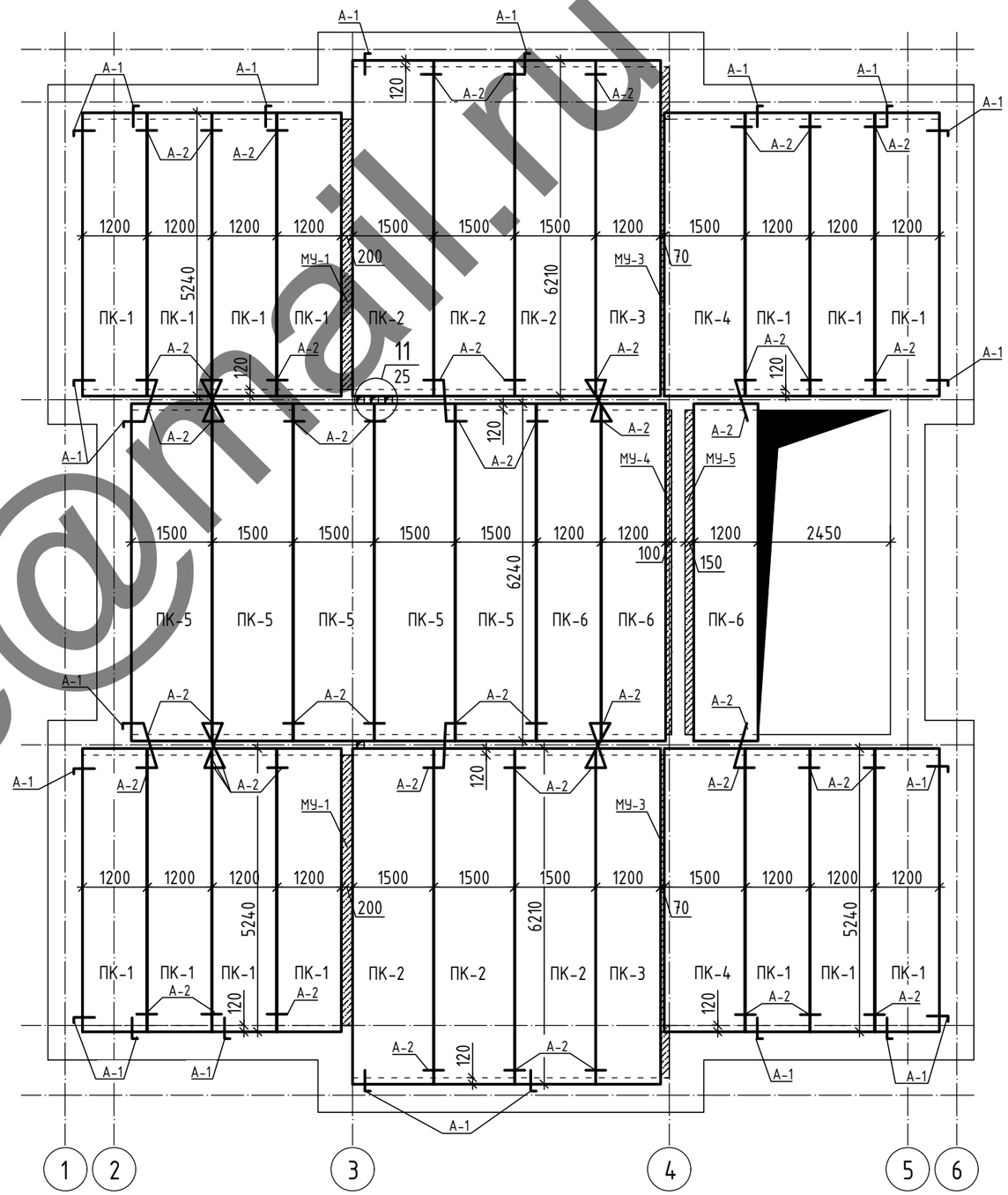

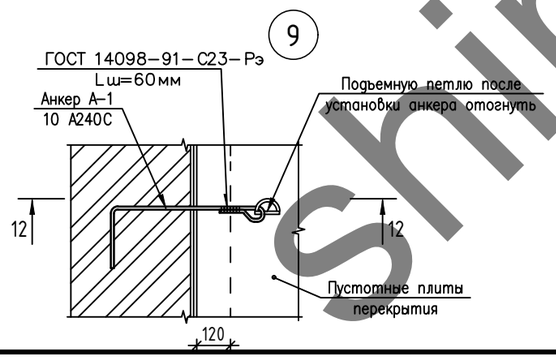

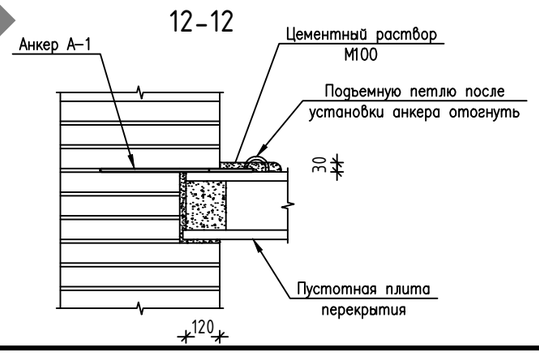

Изм.	Кол.	Лист	N°док.	Подпись	Дата
Разраб.		Мутных			
Проверил		Шишов			

01-04-19-АС

Жилой дом

Стадия	Лист	Листов
Р	24	

Схема расположения плит перекрытия цоколя, Схема расположения плит перекрытия 1-го этажа

ООО "-"

Взам. инв. N° | Подп. и дата | Инв. N° подл.

Формат А3

shinikiepse@mail.ru

Схема расположения плит покрытия

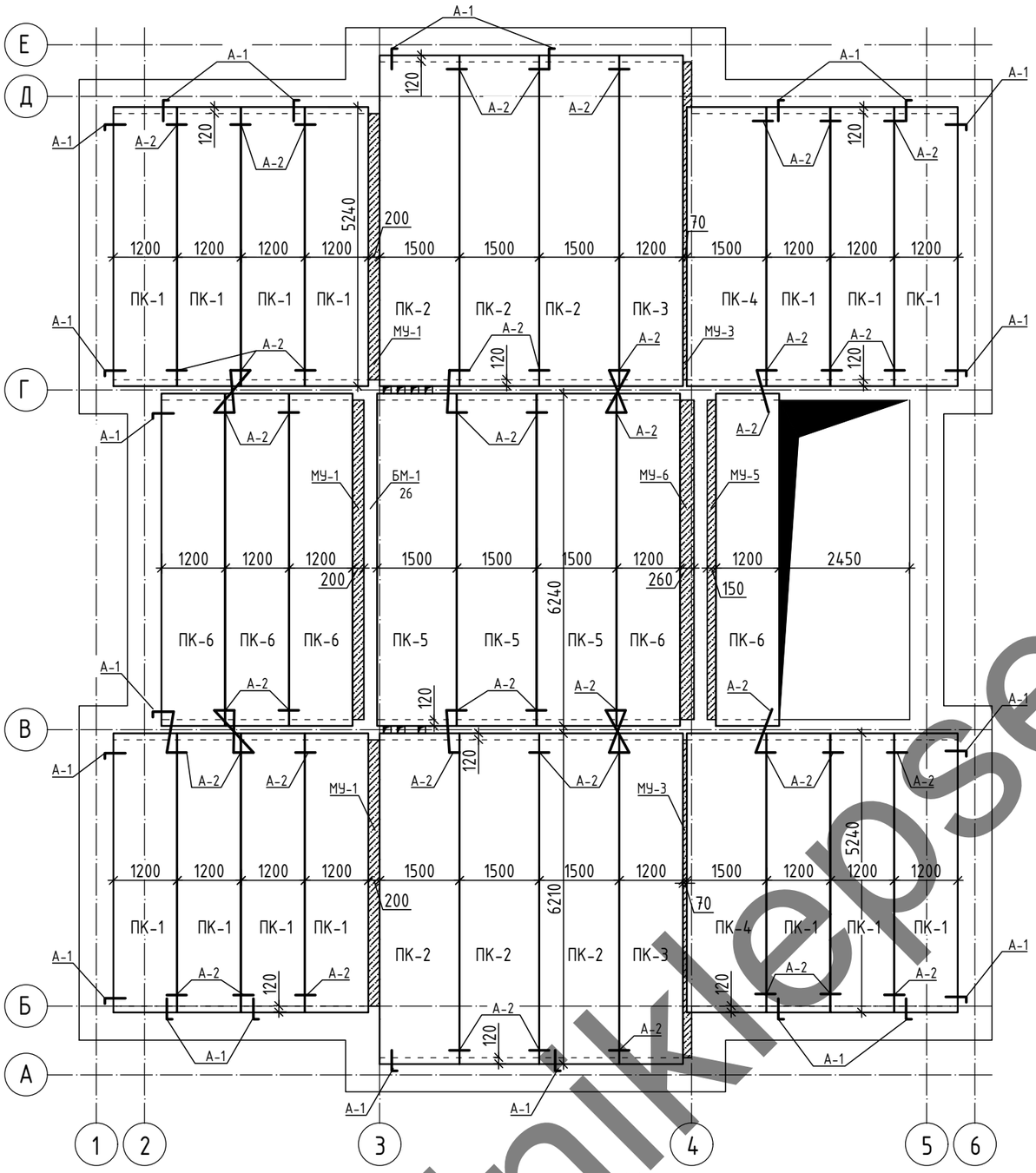

Спецификация плит перекрытия

Поз.	Обозначение	Наименование	Кол. 1 эт	Кол. 2 эт	Кол. манс.	Кол. Всего	Масса ед.,т.	Примечание
ПК-1	Серия ИЖ 568	ПБ 54.12-6-25-П L=5240мм	11	14	14	39	2,245	
ПК-2	Серия ИЖ 568	ПБ 66.15-10-30-П L=6210мм	6	6	6	18	3,740	
ПК-3	Серия ИЖ 568	ПБ 66.12-10-30-П L=6210мм	2	2	2	6	2,814	
ПК-4	Серия ИЖ 568	ПБ 54.15-6-25-П L=5240мм	3	2	2	5	2,245	
ПК-5	Серия ИЖ 568	ПБ 66.15-10-30-П L=6240мм	0	5	3	8	2,814	
ПК-6	Серия ИЖ 568	ПБ 66.12-10-30-П L=6240мм	0	3	5	8	2,565	
А-1		Анкер Ф10АI L= 850	28	22	22	72		
А-2		Анкер Ф10АI L=650	32	62	59	153		
МУ-1		монолитный участок	2	2	3	7		
МУ-2		монолитный участок	1	0	0	1		
МУ-3		монолитный участок	1	2	2	5		
МУ-4		монолитный участок	0	1	0	1		
МУ-5		монолитный участок	0	1	1	2		
МУ-6		монолитный участок	0	0	1	1		

11/24

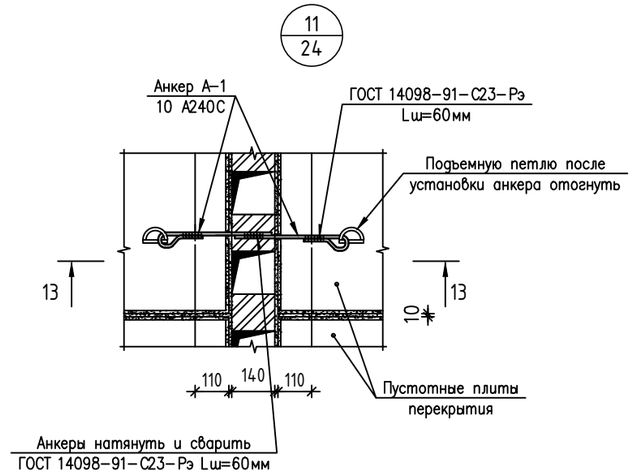

10/24

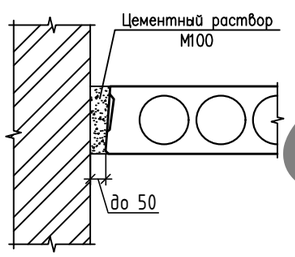

13-13

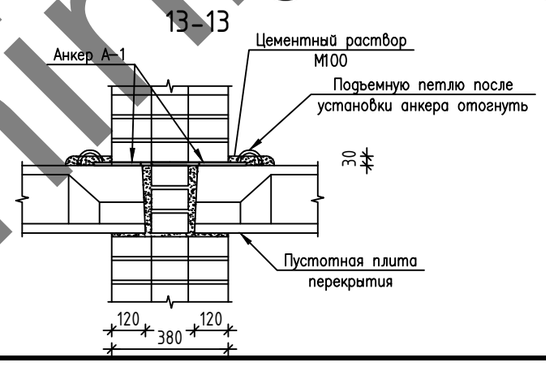

Изм.	Кол.	Лист	N°док.	Подпись	Дата
Разраб.		Мутных			
Проверил		Шишов			

01-04-19-АС

Жилой дом

Стадия	Лист	Листов
Р	25	

Схема расположения плит покрытия, Спецификация плит перекрытия

ООО "-"

Взам. инв. N° | Подп. и дата | Инв. N° подл.

Формат А3

shinikleps@mail.ru

Схема расположения монолитной балки БМ-1

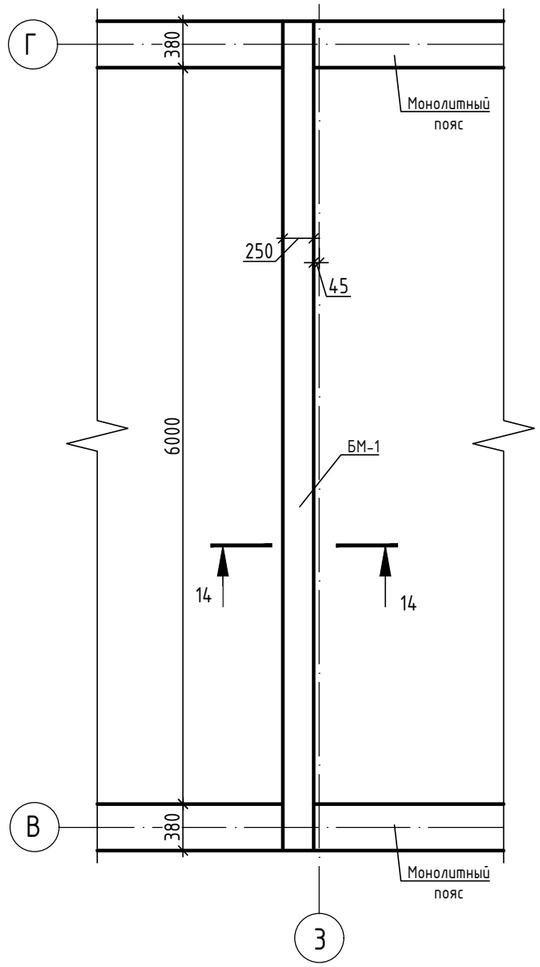

14-14

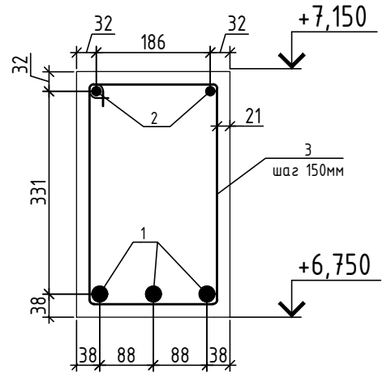

Примечания:

1. Монолитная балка выполнена из бетона кл В20
1. Армирование ленты выполнить отдельными стержнями. Арматура принята класса А-III (А500) по ГОСТ 5781-82*.
2. При сборке стержней в пространственный каркас применять вязальную проволоку, в каждом пересечении.
3. Арматуру стыковать с перехлестом, не менее, чем на 40 диаметров. Стыки арматуры располагать в разбежку.
4. Арматура в процессе производства работ должна быть очищена от грязи и ржавчины и защищена от атмосферных осадков.
5. Арматуру, пораженную коррозией, применять запрещается! Строповку и монтаж арматуры выполнять согласно п.3.13-3.21 СНиП 3.03.01-87.
6.

Узлы зачеканки стыка шва плит перекрытия

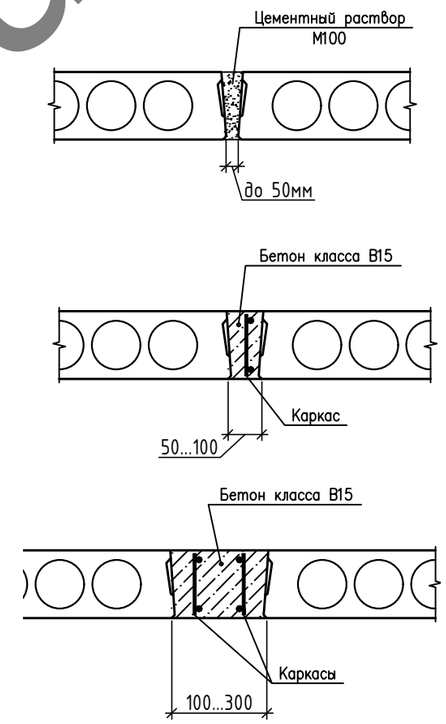

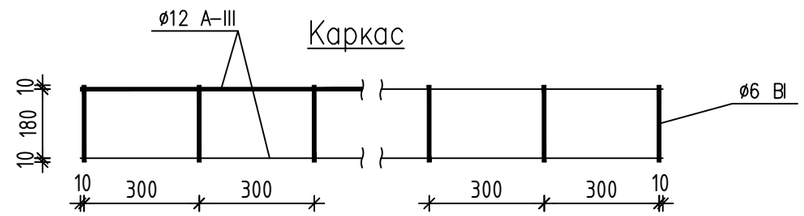

Спецификация БМ-1

Поз.	Обозначение	Наименование	Кол.	Масса ед.,кг	Приме-чание
1		ø25-А500 L= 6720мм	3	25,87	
2		ø14-А500 L= 6720мм	2	8,131	
3	Хомут	ø8-А500 L= 1300мм	45	0,52	
		Бетон кл. В20		0,68	$м^3$

Изм.	Кол.	Лист	N°док.	Подпись	Дата
Разраб.		Мутных			
Проверил		Шишов			

01-04-19-АС

Жилой дом

Стадия	Лист	Листов
Р	26	

Схема расположения монолитной балки БМ-1, Узлы зачеканки стыка шва плит перекрытия

ООО "-"

Взам. инв. N°

Подп. и дата

Инв. N° подл.

Формат А3

shiniklepse@mail.ru

Схема расположения стропил М1:100

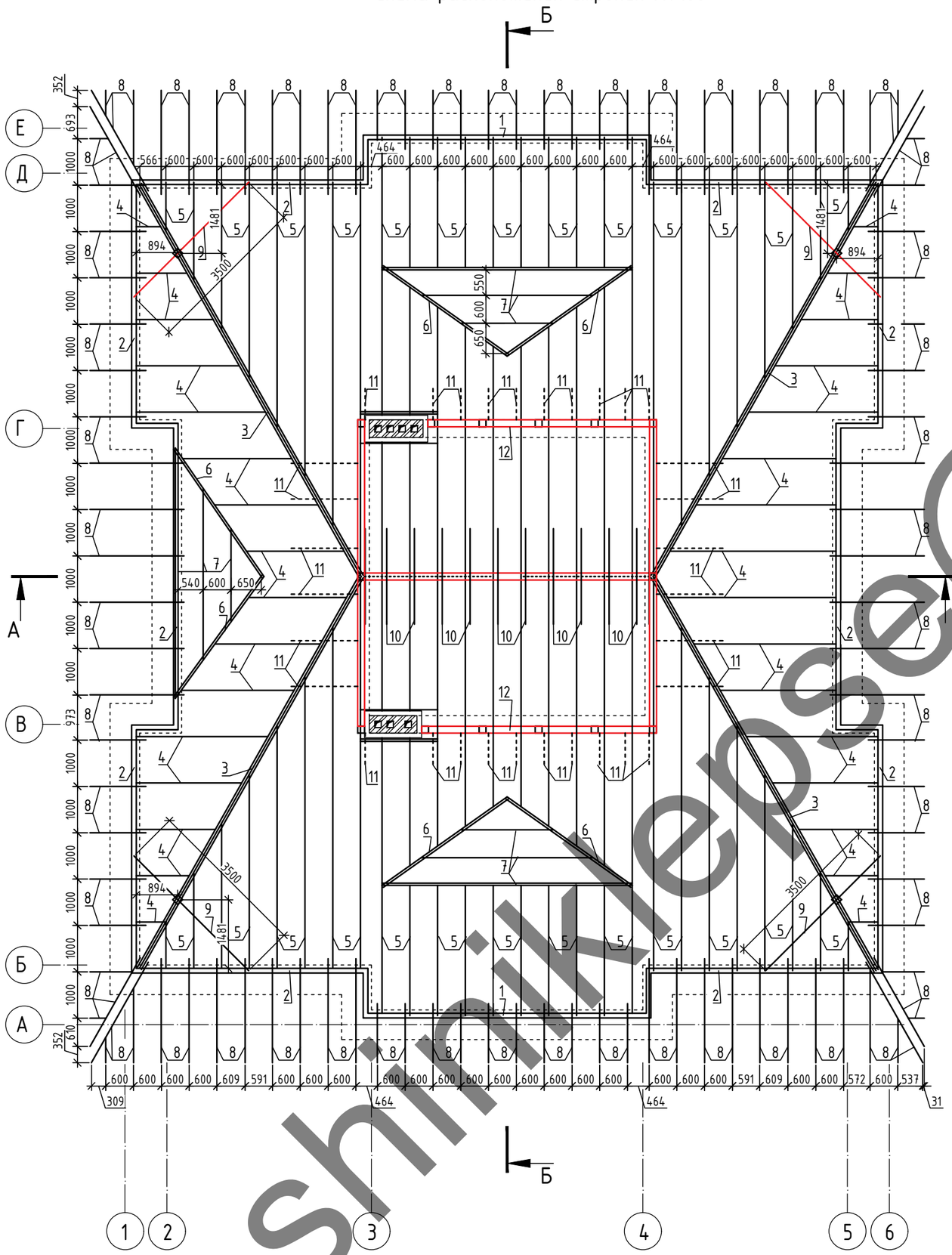

А-А

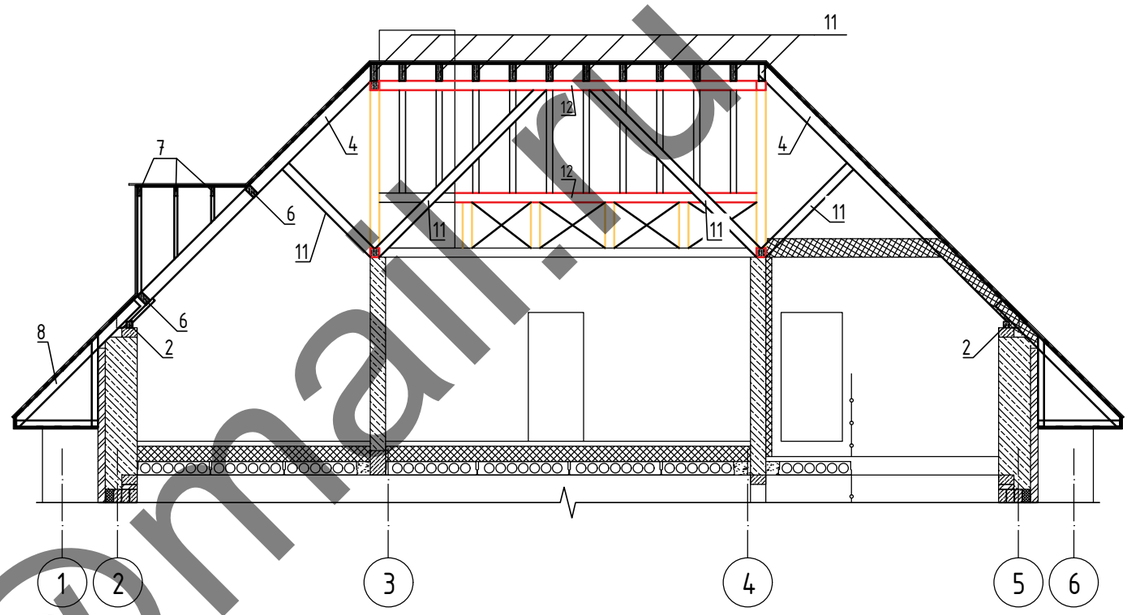

Изм.	Кол.	Лист	N°док.	Подпись	Дата	01-04-19-АС
						Жилой дом
Разраб.		Мутных				Стадия: Р · Лист: 9 · Листов:
Проверил		Шишов				
						План кровли · ООО "-"

Взам. инв. N° | Подп. и дата | Инв. N° подл.

Формат А3

shinikiepse@mail.ru

Б-Б

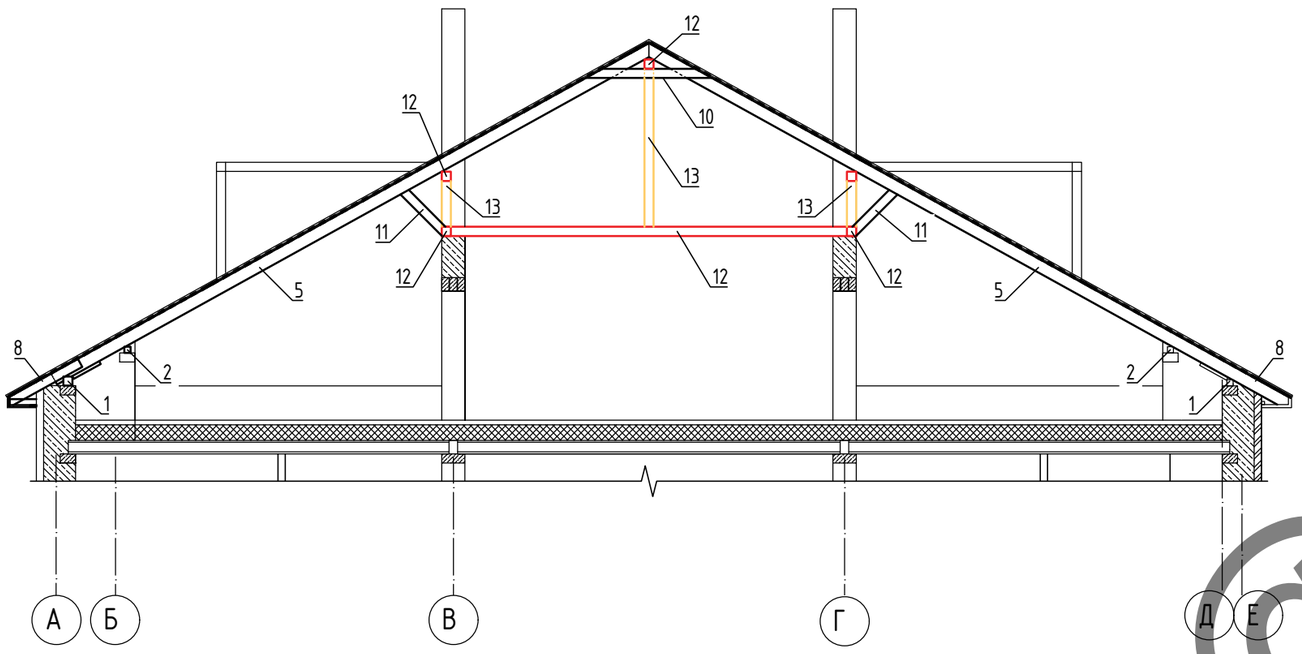

Спецификация

Поз.	Обозначение	Наименование	Кол.	Масса ед.,кг	Приме-чание
1	Мауэрлат	Брус 100х100(h) м.п.			
2	Мауэрлат	Брус 150х150(h) м.п.			
3	Диагональная стропильная нога	Составной брус 2*100х200(h)			
4	Стропильная нога	Доска 100х200(h)			
5	Стропильная нога	Доска 100х200(h)			
6	Ендова	Доска 100х200(h)			
7	Стропильная нога	Доска 50х200(h)			
8	Кобылка	Доска 50х150(h)			
9	Шренгель	Брус 150х200(h)			
10	Затяжка	Доска 50х150(h)			
11	Подкос	Брус 100х150			
12	Прогон/лежень	Брус 150х150			
13	Стойка	Брус 150х150			

Взам. инв. №

Подп. и дата

Инв. № подл.

Изм.	Кол.	Лист	№док.	Подпись	Дата
Разраб.		Мутных			
Проверил		Шишов			

01-04-19-АС

Жилой дом

Стадия	Лист	Листов
Р	9	

План кровли

ООО "-"

Формат А3

shiniklepse@mail.ru