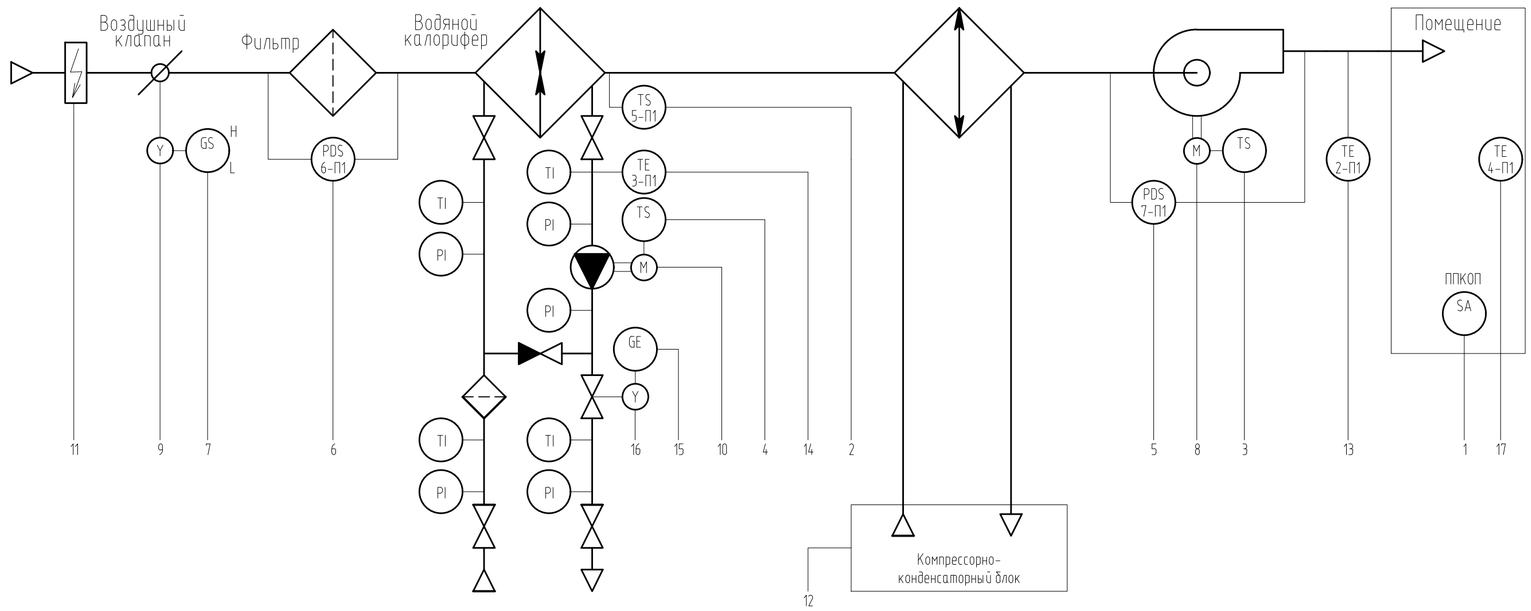

Поз. обозн.	Наименование	Кол.	Примечание
1-П1	Шкаф управления приточной вентиляционной	1	
2-П1	Датчик температуры канальный	1	
3-П1	Датчик температуры накладной	1	
4-П1	Датчик температуры в помещении	1	
5-П1	Термостат защиты от размораживания	2	
6,7-П1	Дифференциальное реле давления	2	

1. Оборудование автоматики поставляется комплектно с технологическим оборудованием. Технологическое оборудование учтено в комплекте марки ОВ.
2. Схема выполнена для системы П1 и аналогична П2 .
3. При возникновении угрозы замораживания (режим "зима"):
   -отключается вентилятор П1 (П2);
   -закрывается клапан воздухозаборный;
   -принудительно открывается вентиль на теплоносителе;
   -включается циркуляционный насос, если он был выключен;
   -отключаются вытяжные системы В1 (В4).
4. При возникновении пожара (режим "зима"):
   -отключается вентилятор П1 (П2);
   -закрывается клапан воздухозаборный;
   -принудительно открывается вентиль на теплоносителе;
   -включается циркуляционный насос, если он был выключен;
   -отключаются вытяжные системы В1 (В4).
5. При возникновении угрозы замораживания (режим "лето"):
   - отключается компрессорно-конденсаторный блок
   -отключается вентилятор П1 (П2);
   -закрывается клапан воздухозаборный;
   -отключаются вытяжные системы В1 (В4).
6. При возникновении пожара (режим "лето"):
   -отключается компрессорно-конденсаторный блок;
   -отключается вентилятор П1 (П2);
   -закрывается клапан воздухозаборный;
   -отключаются вытяжные системы В1 (В4).
7. В режиме "лето" система П1(П2), когда работают компрессорно-конденсаторные блоки, работает по температуре в помещении.
8. В режиме "зима" система П1(П2) работает по температуре приточного воздуха.
9. Минимальная температура охладителя определяется при пусконаладке.

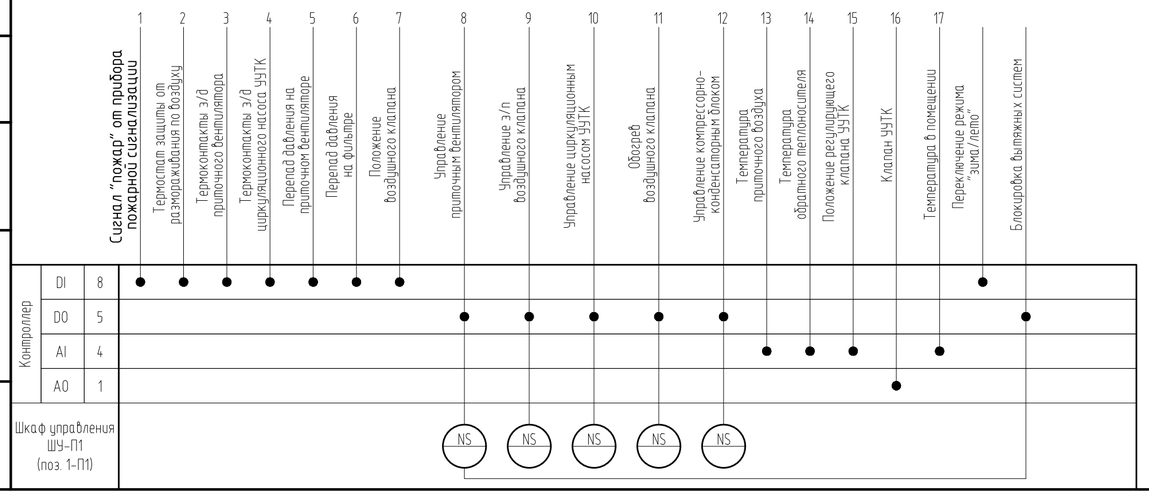

Согласовано

Взамен инв.№

Подпись и дата

Инв. № подл.

Изм.	Кол.уч.	Лист	№док.	Подп.	Дата
ГИП					
Гл.спец.					
Н. контроль					
Проверил					
Разработал		Корнев			09.18

2018-009-АОВ

«Отопление, вентиляция и кондиционирование Павильона №9 отеля»

Стадия	Лист	Листов
Р	3	

Вентиляционная установка П1 (П2). Схема автоматизации

Формат А2(594Х420)