Ведомость рабочих чертежей основного комплекта

Лист	Наименование	Примечание
1	ОБЩИЕ ДАННЫЕ	
2	СВОДНЫЙ ПЛАН ИНЖЕНЕРНЫХ СЕТЕЙ	
3	СВОДНЫЙ ПЛАН СЕТЕЙ ВОДОСНАБЖЕНИЯ И ВОДООТВЕДЕНИЯ	
4	ПЛАН СХЕМА СЕТИ В1	
5	ПРИНЦИПИАЛЬНЫЕ СХЕМЫ СЕТЕЙ ВОДООТВЕДЕНИЯ	
6	ПРОДОЛЬНЫЙ ПРОФИЛЬ СЕТИ К2	
7	ПРОДОЛЬНЫЙ ПРОФИЛЬ СЕТИ К2, К1, К3	
8	ПРОДОЛЬНЫЙ ПРОФИЛЬ СЕТИ К18, В1	
9	ПРИНЦИПИАЛЬНАЯ СХЕМА РАЗМЕЩЕНИЯ ТРУБОПРОВОДОВ КАНАЛИЗАЦИОННЫХ КОЛОДЦЕВ. СХЕМЫ ВОДОПРОВОДНЫХ КОЛОДЦЕВ	
10	КОЛОДЦЫ ВОДОПРОВОДНЫЕ	
11	КАМЕРЫ ДОЖДЕВОЙ КАНАЛИЗАЦИИ	
12	КОЛОДЦЫ ДОЖДЕВОЙ КАНАЛИЗАЦИИ	
13	КОЛОДЦЫ ДОЖДЕВОЙ КАНАЛИЗАЦИИ	
14	КОЛОДЦЫ КАНАЛИЗАЦИОННЫЕ	

Ведомость ссылочных и прилагаемых документов

Обозначение	Наименование	Примечание
	Ссылочные документы	
ТП 901-09-11.84	Колодцы водопроводные	
ТП 902-09-22.84	Колодцы канализационные	
ТП 902-09-46.88	Камеры и колодцы дождевой канализации	
	Прилагаемые документы	
058/2017/05-НВК.С	Спецификация оборудования, изделий и материалов	на 5 листах
Приложение 1	Коммерческое предложение на жироуловитель	на 2 листах
Приложение 2	Коммерческое предложение на расходомеры	на 13 листах
Приложение 3	Коммерческое предложение на расходомеры	на 17 листах
Приложение 4	Коммерческое предложение на расходомеры	на 6 листах

2.2

5.1

ОБЩИЕ УКАЗАНИЯ

1. НАСТОЯЩИЙ ПРОЕКТ НАРУЖНЫХ ВНУТРИПЛОЩАДОЧНЫХ СЕТЕЙ КАНАЛИЗАЦИИ НА ТЕРРИТОРИИ "ОПТОВО-РАСПРЕДЕЛИТЕЛЬНЫЙ ЦЕНТР ЯРОСЛАВЛЬ", РАСПОЛОЖЕННЫЙ ПО АДРЕСУ: РОССИЙСКАЯ ФЕДЕРАЦИЯ, ЯРОСЛАВСКАЯ ОБЛАСТЬ,Г.ЯРОСЛАВЛЬ.

2. ТЕХНИЧЕСКИЕ РЕШЕНИЯ, ПРИНЯТЫЕ В ДАННОМ КОМПЛЕКТЕ ЧЕРТЕЖЕЙ, ВЫПОЛНЕНЫ С СОБЛЮДЕНИЕМ ДЕЙСТВУЮЩИХ НОРМ И ПРАВИЛ ВЗРЫВО- И ПОЖАРОБЕЗОПАСНОСТИ, ТРЕБОВАНИЙ ЭКОЛОГИЧЕСКИХ САНИТАРНО-ГИГИЕНИЧЕСКИХ НОРМ, ДЕЙСТВУЮЩИХ НА ТЕРРИТОРИИ РФ, И ОБЕСПЕЧИВАЮТ БЕЗОПАСНУЮ ДЛЯ ЖИЗНИ И ЗДОРОВЬЯ ЛЮДЕЙ ЭКСПЛУАТАЦИЮ ОБЪЕКТА ПРИ СОБЛЮДЕНИИ ПРЕДУСМОТРЕННЫХ РАБОЧИМИ ЧЕРТЕЖАМИ МЕРОПРИЯТИЙ.

3. РАБОЧАЯ ДОКУМЕНТАЦИЯ РАЗРАБОТАНА В СООТВЕТСТВИИ С ТРЕБОВАНИЯМИ:
- СП 30.13330.2012 "ВНУТРЕННИЙ ВОДОПРОВОД И КАНАЛИЗАЦИЯ ЗДАНИЙ. АКТУАЛИЗИРОВАННАЯ РЕДАКЦИЯ СНИП 2.04.01-85*";
- СП 32.13330.2012 "КАНАЛИЗАЦИЯ. НАРУЖНЫЕ СЕТИ И СООРУЖЕНИЯ. АКТУАЛИЗИРОВАННАЯ РЕДАКЦИЯ СНИП 2.04.03-85";
- СП 31.13330.2012 "ВОДОСНАБЖЕНИЕ. НАРУЖНЫЕ СЕТИ И СООРУЖЕНИЯ. АКТУАЛИЗИРОВАННАЯ РЕДАКЦИЯ СНИП 2.04.02-84";
- СП 40-102-2000 "ПРОЕКТИРОВАНИЕ И МОНТАЖ ТРУБОПРОВОДОВ СИСТЕМ ВОДОСНАБЖЕНИЯ И КАНАЛИЗАЦИИ ИЗ ПОЛИМЕРНЫХ МАТЕРИАЛОВ. ОБЩИЕ ТРЕБОВАНИЯ".
- СП 18.13330.2011 "ГЕНЕРАЛЬНЫЕ ПЛАНЫ ПРОМЫШЛЕННЫХ ПРЕДПРИЯТИЙ. АКТУАЛИЗИРОВАННАЯ РЕДАКЦИЯ СНИП II-89-80**".

4. МОНТАЖ ТРУБОПРОВОДОВ ПРОИЗВОДИТЬ СОГЛАСНО СП 31.13330.2012, СП 32.13330.2012, СП 40-102-2000.

5. В МЕСТАХ ПЕРЕСЕЧЕНИЯ ТРУБОПРОВОДОВ БЫТОВОЙ И ЛИВНЕВОЙ КАНАЛИЗАЦИИ СЕТИ ХОЗЯЙСТВЕННО ПИТЬЕВОГО ВОДОПРОВОДА, ПРЕДУСМОТРЕТЬ ФУТЛЯР НА 200ММ БОЛЬШЕ НАРУЖНОГО ДИАМЕТРА ТРУБОПРОВОДА.

6. ПРИ МОНТАЖЕ КОЛОДЦЕВ ПРЕДУСМОТРЕТЬ ПОЛНУЮ ГИДРОИЗОЛЯЦИЮ КОЛОДЦЕВ, ТАК КАК ГРУНТЫ НА ПЛОЩАДКЕ СТРОИТЕЛЬСТВА ВОДОНАСЫЩЕННЫЕ

7. ВЫПУСКИ ИЗ ЗДАНИЙ И ВВОДЫ ПРЕДУСМОТРЕТЬ В ФУТЛЯРАХ КОТОРЫЙ НА 200ММ БОЛЬШЕ НАРУЖНОГО ДИАМЕТРЕ ТРУБОПРОВОДА. 2.1

8. ДЛЯ УСЛОВНО ЧИСТОГО СТОКА КАНАЛИЗАЦИОННОЙ СЕТИ К18 ПРЕДУСМОТРЕНА ЗАКРЫТАЯ СИСТЕМА , ЧТОБЫ НЕ ДОПУСТИТЬ ПОПАДАНИЯ ЗАГРЯЗНЕНИЙ С ПРИЛЕГАЮЩЕЙ К СКЛАДУ ТЕРРИТОРИИ. В КАЖДОМ КОЛОДЦЕ ПРЕДУСМОТРЕНЫ РЕВИЗИОННЫЕ ТРОЙНИКИ (С ОТВЕРСТИЯМИ ДЛЯ ПРОЧИСТКИ И СЪЕМНЫМИ ХОМУТАМИ ДЛЯ ИХ ЗАКРЫТИЯ) ДЛЯ ПРОЧИСТКИ СЕТИ ПРИ ЕЕ ЗАСОРЕНИИ. 6.1

ОСНОВНЫЕ ПОКАЗАТЕЛИ ПО ЧЕРТЕЖАМ ВОДОПРОВОДА И КАНАЛИЗАЦИИ

НАИМЕНОВАНИЕ СИСТЕМЫ	ПОТРЕБНЫЙ НАПОР НА ВВОДЕ, М.	РАСЧЕТНЫЕ РАСХОДЫ				УСТАНОВОЧНАЯ МОЩНОСТЬ ЭЛЕКТРОДВИГАТЕЛЕЙ, КВт	ПРИМЕЧАНИЕ
		м³/сут	м³/ч	л/с	При пожаре, л / с		
1. ВОДОПРОВОД В1, В Т.Ч.:	35,71	20,52	1,64	3,46			
- СТОЛОВАЯ, РЕСТОРАН, КАФЕ		5,28	0,66				
- РАБОТНИКИ		3,43	0,43				
- АДМИНИСТРАТИВНЫЕ СОТРУДНИКИ		0,91	0,11				
- ДУШИ		3,5	0,44				
- ПОЛОМОЕЧНЫЕ МАШИНЫ		6,4					
- НУЖДЫ КОТЕЛЬНОЙ		1					
2. КАНАЛИЗАЦИЯ К1, В Т.Ч.:		20,52					
3. КАНАЛИЗАЦИЯ ЛИВНЕВАЯ НА ОЧИСТКУ				90,63			

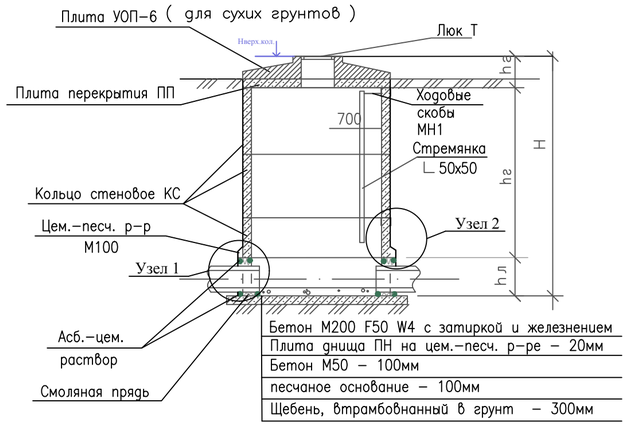

Колодцы водопроводные круглые под дорожным покрытием

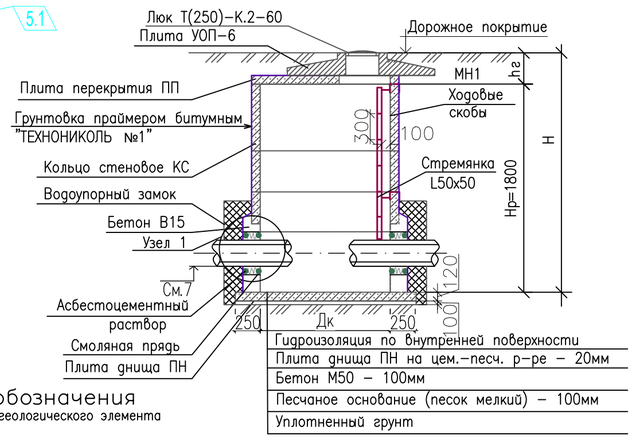

ГОРИЗОНТАЛЬНЫЙ УПОР ДЛЯ ТРУБЫ СЕТИ В1 С УГЛОМ ПОВОРОТА ОТВОДА 90°

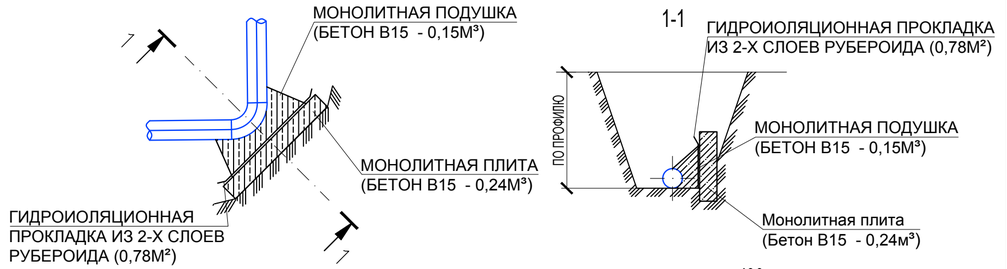

Схема ввода/выпуска в здание

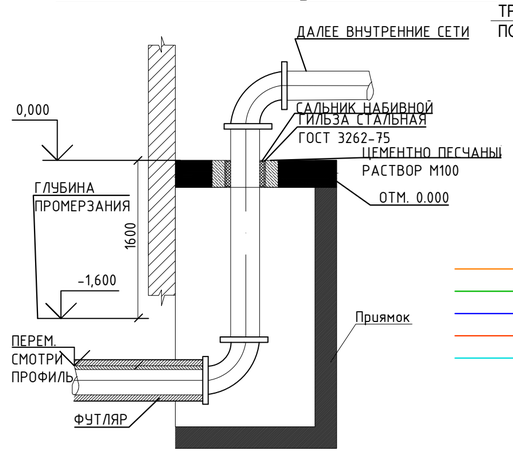

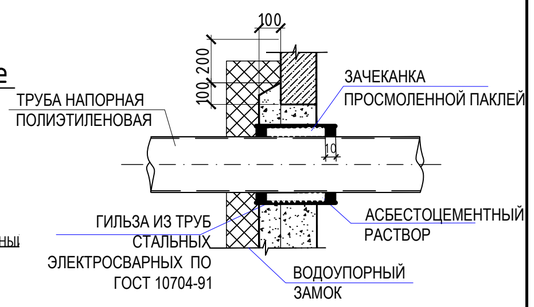

УСЛОВНЫЕ ОБОЗНАЧЕНИЯ ТРУБОПРОВОДОВ

К1	ТРУБОПРОВОД ХОЗЯЙСТВЕННО-БЫТОВОЙ КАНАЛИЗАЦИИ
К3	ТРУБОПРОВОД ПРОИЗВОДСТВЕННОЙ КАНАЛИЗАЦИИ
К2	ТРУБОПРОВОД ЛИВНЕВОЙ КАНАЛИЗАЦИИ
К2.1	ТРУБОПРОВОД ОТВОДА СТОКОВ ОТ ВОЗДУХООХЛАДИТЕЛЕЙ
В1	ТРУБОПРОВОД ХОЗЯЙСТВЕННО-ПИТЬЕВОГО ВОДОПРОВОДА

Перепадный колодец для непросадочных мокрых грунтов

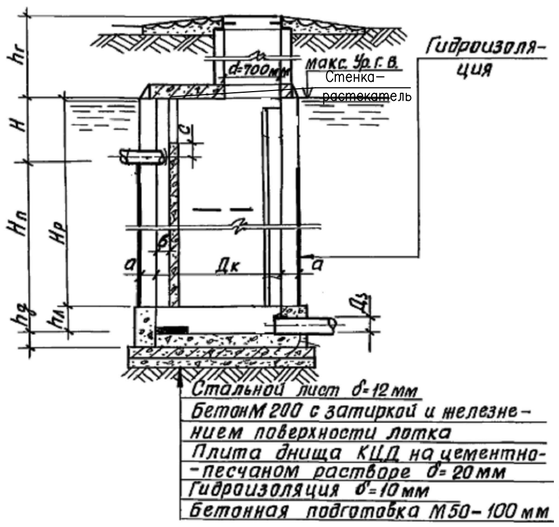

Условные обозначения

(1) – номер инженерно-геологического элемента

pdQIV	1a	Почвенно-растительный слой
pQIII	2	Суглинок тугопластичный
pQIII	3	Песок пылеватый влажный до водонасыщенного, средней плотности
lQIII	4	Суглинок тугопластичный
fQIIms	5	Песок средней крупности водонасыщенный, средней плотности
(e)gQIIms	6	Суглинок тугопластичный
gQIIms	7	Суглинок полутвердый

СЕЧЕНИЕ ТРАНШЕИ ПОД ДОРОГАМИ

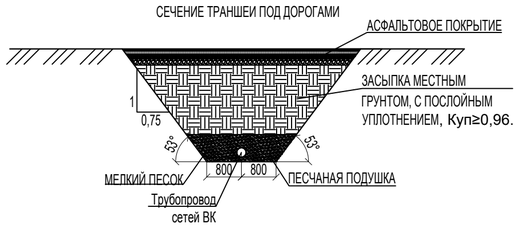

Согласовано

Взам. инв.№

Подпись и дата 2019-09-27

Инв. № подл.

Формат А2

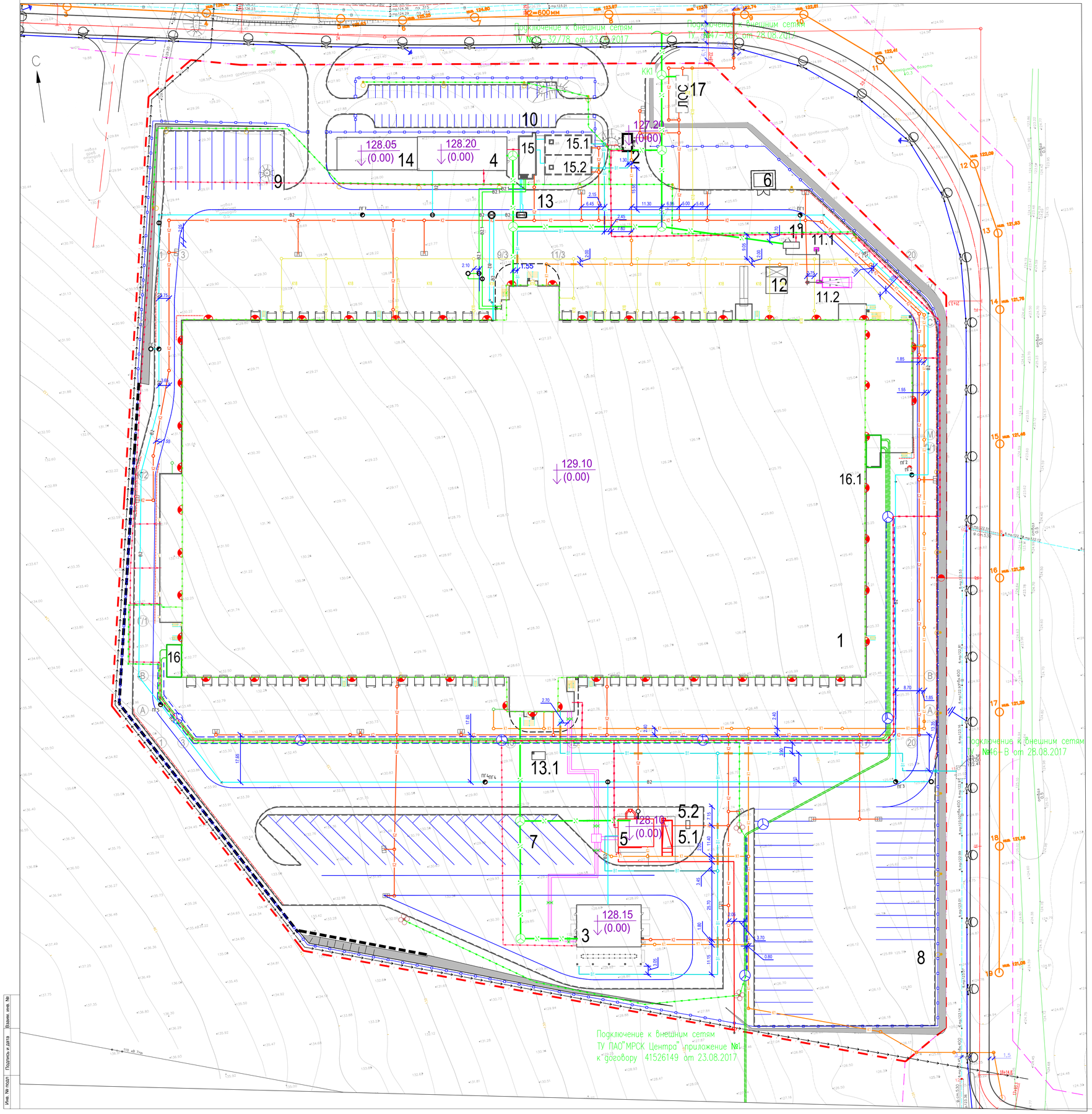

ЭКСПЛИКАЦИЯ ЗДАНИЙ И СООРУЖЕНИЙ

НОМЕР НА ПЛАНЕ	НАИМЕНОВАНИЕ И ОБОЗНАЧЕНИЯ	НОМЕР ТИПОВОГО ПРОЕКТА	ПРИМЕЧАНИЕ
1	СКЛАД	ИНД.	ПРОЕКТ.
2	КПП	ИНД.	ПРОЕКТ.
3	АТП	ИНД.	ПРОЕКТ.
4	ЗДАНИЕ ДЛЯ ХРАНЕНИЯ И ПЕРЕРАБОТКИ ГОФРОКАРТОНА	ИНД.	ПРОЕКТ.
5	КОТЕЛЬНАЯ	ИНД.	ПРОЕКТ.
5.1	ПЛОЩАДКА АЦ	ИНД.	ПРОЕКТ.
5.2	РЕЗЕРВУАР СБОРА ПРОЛИВОВ ПЛОЩАДКИ АЦ	ИНД.	ПРОЕКТ.
6	ПЛОЩАДКА ТКО	ИНД.	ПРОЕКТ.
7	ГРУЗОВАЯ ПАРКОВКА АТП НА 18 ММ	ИНД.	ПРОЕКТ.
8	ГРУЗОВАЯ ПАРКОВКА НА 29 ММ	ИНД.	ПРОЕКТ.
9	ГРУЗОВАЯ ПАРКОВКА НА 10 ММ	ИНД.	ПРОЕКТ.
10	ЛЕГКОВАЯ ПАРКОВКА НА 50 ММ ИЗ НИХ 3 ММ ДЛЯ ИНВАЛИДОВ	ИНД.	ПРОЕКТ.
11	ДЭС	ИНД.	ПРОЕКТ.
11.1	ЕМКОСТИ АВАРИЙНОГО СЛИВА ДИЗТОПЛИВА	ИНД.	ПРОЕКТ.
11.2	ПЛОЩАДКА АЦ	ИНД.	ПРОЕКТ.
12	ПЛОЩАДКА ОТДЫХА С НАВЕСОМ ДЛЯ КУРЕНИЯ	ИНД.	ПРОЕКТ.
13; 13.1	ОСТАНОВКА АВТОБУСОВ	ИНД.	ПРОЕКТ.
14	ПЛОЩАДКА ХРАНЕНИЯ ПОДДОНОВ	ИНД.	ПРОЕКТ.
15	НАРУЖНАЯ НАСОСНАЯ СТАНЦИЯ ПОЖАРОТУШЕНИЯ	ИНД.	ПРОЕКТ.
15.1; 15.2	ПРОТИВОПОЖАРНЫЕ РЕЗЕРВУАРЫ	ИНД.	ПРОЕКТ.
16	ТП-1	ИНД.	ПРОЕКТ.
16.1	ТП-2	ИНД.	ПРОЕКТ.
17	ЛОС	ИНД.	ПРОЕКТ.

УСЛОВНЫЕ ОБОЗНАЧЕНИЯ

- В1В — ХОЗ. ПИТЬЕВОЙ ВОДОПРОВОД
- К1В — ХОЗ. БЫТОВАЯ КАНАЛИЗАЦИЯ
- К2В — ДОЖДЕВАЯ КАНАЛИЗАЦИЯ
- К1В — ДОЖДЕВАЯ КАНАЛИЗАЦИЯ С КРОВЛИ
- КАБЕЛЬНАЯ СЕТЬ ЭЛЕКТРОСНАБЖЕНИЯ 10 кВ
- КАБЕЛЬНАЯ СЕТЬ СВЯЗИ
- ТЕПЛОВЫЕ СЕТИ

КАБЕЛЬНАЯ ЛИНИЯ ЭЛЕКТРОСНАБЖЕНИЯ 0,4кВ. ЭЛЕКТРООСВЕЩЕНИЕ. ПРОКЛАДКА В ПНД ТРУБЕ В ТРАНШЕЕ
КАБЕЛЬНАЯ ЛИНИЯ ЭЛЕКТРОСНАБЖЕНИЯ 0,4кВ ПРОКЛАДКА В КАБЕЛЬНОМ ПОТЕ СОВМЕСТНО С 45 1(90)

- МАЧТА ОСВЕЩЕНИЯ ВМО-20(6). ВЫЧОТОЙ 20М. С ЧЕТЫРЬМЯ СВЕТИЛЬНИКАМИ FREGAT FLOOD LED 110 (A) 5000K
- МАЧТА ОСВЕЩЕНИЯ ОГК-16. ВЫСОТОЙ 16М. СО СВЕТИЛЬНИКОМ ТИПА FREGAT LED 110 5000K
- СВЕТИЛЬНИК ТИПА FREGAT FLOOD LED 55 (A) 5000K, УСТАНОВЛЕННЫЙ НА ФАСАДЕ ЗДАНИЯ

Инв. № подл.	Подпись и дата	Взамен. инв. №

ФОРМАТ А0 (841x1189 мм)

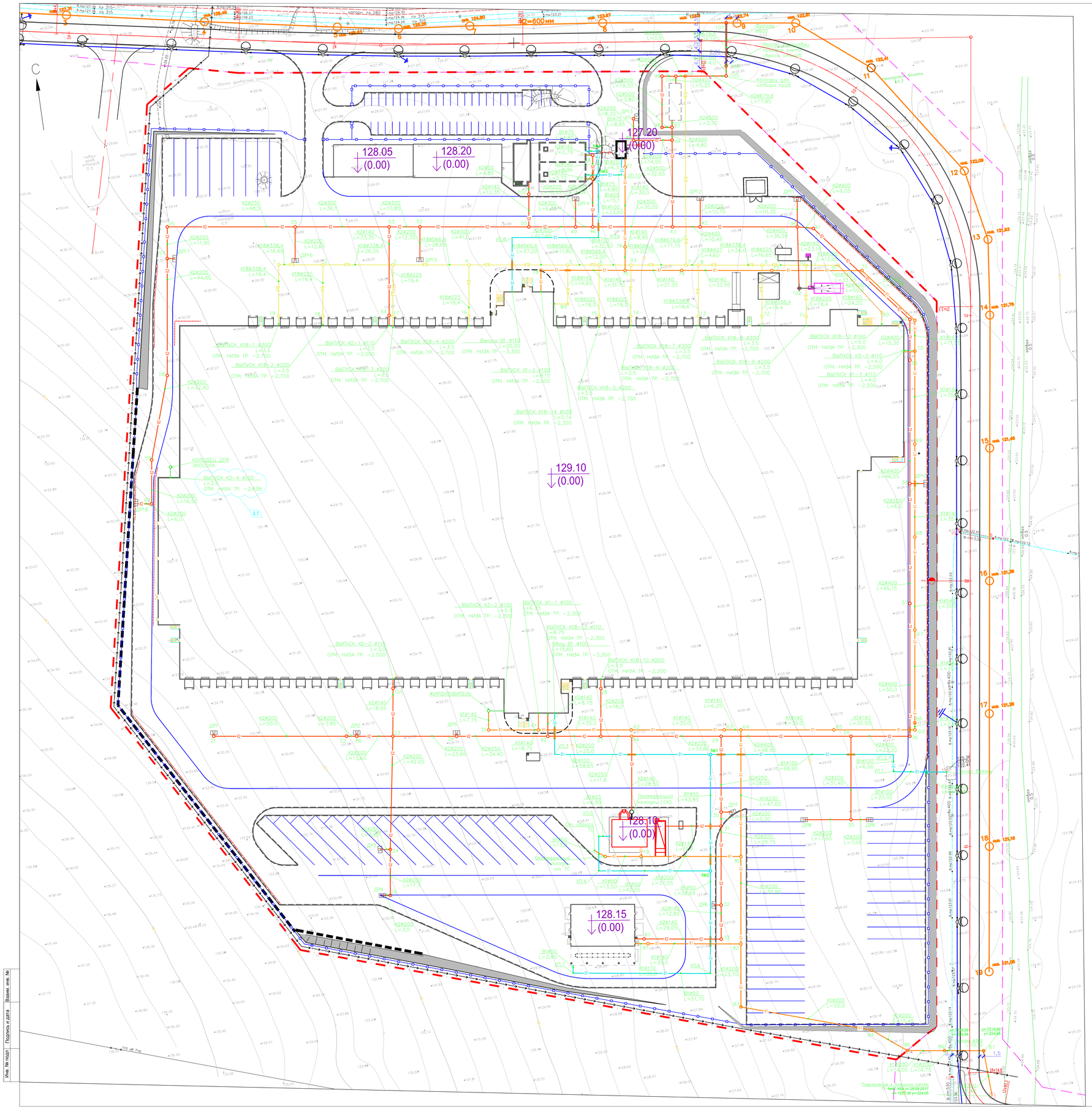

ЭКСПЛИКАЦИЯ ЗДАНИЙ И СООРУЖЕНИЙ

НОМЕР НА ПЛАНЕ	НАИМЕНОВАНИЕ И ОБОЗНАЧЕНИЯ	НОМЕР ТИПОВОГО ПРОЕКТА	ПРИМЕЧАНИЕ
1	СКЛАД	ИНД.	ПРОЕКТ.
2	КПП	ИНД.	ПРОЕКТ.
3	АТП	ИНД.	ПРОЕКТ.
4	ЗДАНИЕ ДЛЯ ХРАНЕНИЯ И ПЕРЕРАБОТКИ ГОФРОКАРТОНА	ИНД.	ПРОЕКТ.
5	КОТЕЛЬНАЯ	ИНД.	ПРОЕКТ.
5.1	ПЛОЩАДКА АЦ	ИНД.	ПРОЕКТ.
5.2	РЕЗЕРВУАР СБОРА ПРОЛИВОВ ПЛОЩАДКИ АЦ	ИНД.	ПРОЕКТ.
6	ПЛОЩАДКА ТКО	ИНД.	ПРОЕКТ.
7	ГРУЗОВАЯ ПАРКОВКА АТП НА 18 ММ	ИНД.	ПРОЕКТ.
8	ГРУЗОВАЯ ПАРКОВКА НА 29 ММ	ИНД.	ПРОЕКТ.
9	ГРУЗОВАЯ ПАРКОВКА НА 10 ММ	ИНД.	ПРОЕКТ.
10	ЛЕГКОВАЯ ПАРКОВКА НА 50 ММ ИЗ НИХ 3 ММ ДЛЯ ИНВАЛИДОВ	ИНД.	ПРОЕКТ.
11	ДОС	ИНД.	ПРОЕКТ.
11.1	ЕМКОСТИ АВАРИЙНОГО СЛИВА ДИЗТОПЛИВА	ИНД.	ПРОЕКТ.
11.2	ПЛОЩАДКА АЦ	ИНД.	ПРОЕКТ.
12	ПЛОЩАДКА ОТДЫХА С НАВЕСОМ ДЛЯ КУРЕНИЯ	ИНД.	ПРОЕКТ.
13; 13.1	ОСТАНОВКА АВТОБУСОВ	ИНД.	ПРОЕКТ.
14	ПЛОЩАДКА ХРАНЕНИЯ ПОДДОНОВ	ИНД.	ПРОЕКТ.
15	НАРУЖНАЯ НАСОСНАЯ СТАНЦИЯ ПОЖАРОТУШЕНИЯ	ИНД.	ПРОЕКТ.
15.1; 15.2	ПРОТИВОПОЖАРНЫЕ РЕЗЕРВУАРЫ	ИНД.	ПРОЕКТ.
16	ТП-1	ИНД.	ПРОЕКТ.
16.1	ТП-2	ИНД.	ПРОЕКТ.
17	ЛОС	ИНД.	ПРОЕКТ.

УСЛОВНЫЕ ОБОЗНАЧЕНИЯ

- Граница участка ОРЦ
- Границы прочих кадастровых участков
- Ось проезда
- Ограждение
- Подпорная стенка
- Нагорная канава
- Дорожное ограждение (отбойник)
- Дождеприемная решетка ливневой канализации
- В1В — ХОЗ. ПИТЬЕВОЙ ВОДОПРОВОД
- К1В — ХОЗ. БЫТОВАЯ КАНАЛИЗАЦИЯ
- К2В — ДОЖДЕВАЯ КАНАЛИЗАЦИЯ
- К3В — ДОЖДЕВАЯ КАНАЛИЗАЦИЯ С КРОВЛИ
- КАБЕЛЬНАЯ СЕТЬ ЭЛЕКТРОСНАБЖЕНИЯ 10 кВ
- КАБЕЛЬНАЯ СЕТЬ СВЯЗИ
- ТЕПЛОВЫЕ СЕТИ
- W2 — КАБЕЛЬНАЯ ЛИНИЯ ЭЛЕКТРОСНАБЖЕНИЯ 0,4кВ. ЭЛЕКТРООСВЕЩЕНИЕ: ПРОКЛАДКА В ПНД ТРУБЕ В ТРАНШЕЕ
- W2 — КАБЕЛЬНАЯ ЛИНИЯ ЭЛЕКТРОСНАБЖЕНИЯ 0,4КВ ПРОКЛАДКА В КАБЕЛЬНОМ ПОТОКЕ СОВМЕСТНО С КЛ 10КВ
- МАЧТА ОСВЕЩЕНИЯ ВМО-20(6). ВЫНОСОЙ 20М. С ЧЕТЫРЬМЯ СВЕТИЛЬНИКАМИ FREGAT FLOOD LED 110 (A) 5000K
- МАЧТА ОСВЕЩЕНИЯ ОГК-16, ВЫСОТОЙ 16М, СО СВЕТИЛЬНИКОМ ТИПА FREGAT LED 110 5000K
- СВЕТИЛЬНИК ТИПА FREGAT FLOOD LED 55 (A) 5000K, УСТАНОВЛЕННЫЙ НА ФАСАДЕ ЗДАНИЯ

Инв. № подл. | Подпись и дата | Взамен инв. №

ФОРМАТ А0 (841x1189 мм)

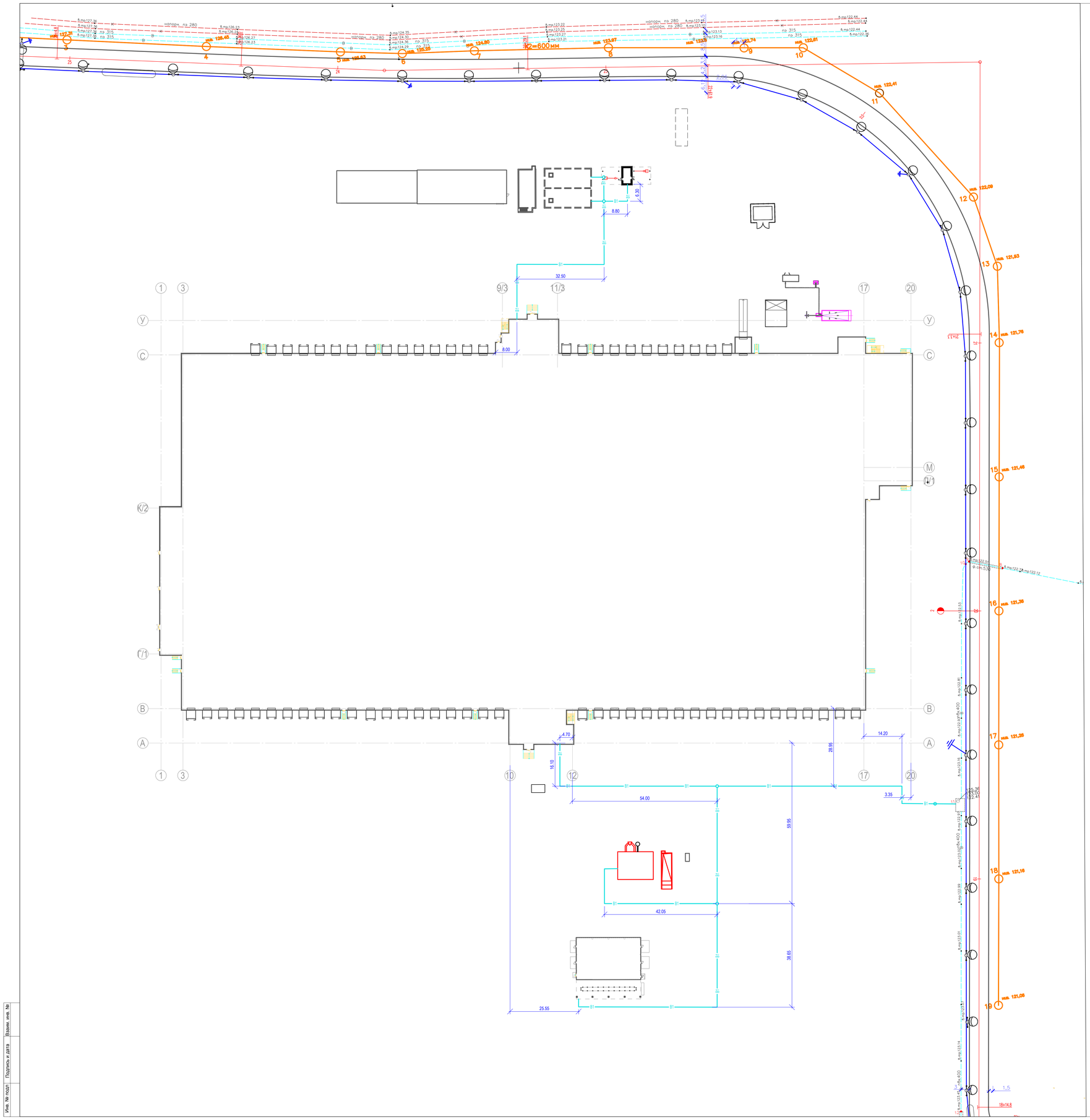

ЭКСПЛИКАЦИЯ ЗДАНИЙ И СООРУЖЕНИЙ

НОМЕР НА ПЛАНЕ	НАИМЕНОВАНИЕ И ОБОЗНАЧЕНИЯ	НОМЕР ТИПОВОГО ПРОЕКТА	ПРИМЕЧАНИЕ
1	СКЛАД	ИНД.	ПРОЕКТ.
2	КТП	ИНД.	ПРОЕКТ.
3	АТП	ИНД.	ПРОЕКТ.
4	ЗДАНИЕ ДЛЯ ХРАНЕНИЯ И ПЕРЕРАБОТКИ ГОФРОКАРТОНА	ИНД.	ПРОЕКТ.
5	КОТЕЛЬНАЯ	ИНД.	ПРОЕКТ.
5.1	ПЛОЩАДКА АЦ	ИНД.	ПРОЕКТ.
5.2	РЕЗЕРВУАР СБОРА ПРОЛИВОВ ПЛОЩАДКИ АЦ	ИНД.	ПРОЕКТ.
6	ПЛОЩАДКА ТКО	ИНД.	ПРОЕКТ.
7	ГРУЗОВАЯ ПАРКОВКА АТП НА 18 ММ	ИНД.	ПРОЕКТ.
8	ГРУЗОВАЯ ПАРКОВКА НА 29 ММ	ИНД.	ПРОЕКТ.
9	ГРУЗОВАЯ ПАРКОВКА НА 10 ММ	ИНД.	ПРОЕКТ.
10	ЛЕГКОВАЯ ПАРКОВКА НА 50 ММ И3 НИХ 3 ММ ДЛЯ ИНВАЛИДОВ	ИНД.	ПРОЕКТ.
11	ДОС	ИНД.	ПРОЕКТ.
11.1	ЕМКОСТИ АВАРИЙНОГО СЛИВА ДИЗТОПЛИВА	ИНД.	ПРОЕКТ.
11.2	ПЛОЩАДКА АЦ	ИНД.	ПРОЕКТ.
12	ПЛОЩАДКА ОТДЫХА С НАВЕСОМ ДЛЯ КУРЕНИЯ	ИНД.	ПРОЕКТ.
13; 13.1	ОСТАНОВКА АВТОБУСОВ	ИНД.	ПРОЕКТ.
14	ПЛОЩАДКА ХРАНЕНИЯ ПОДДОНОВ	ИНД.	ПРОЕКТ.
15	НАРУЖНАЯ НАСОСНАЯ СТАНЦИЯ ПОЖАРОТУШЕНИЯ	ИНД.	ПРОЕКТ.
15.1; 15.2	ПРОТИВОПОЖАРНЫЕ РЕЗЕРВУАРЫ	ИНД.	ПРОЕКТ.
16	ТП-1	ИНД.	ПРОЕКТ.
16.1	ТП-2	ИНД.	ПРОЕКТ.
17	ЛОС	ИНД.	ПРОЕКТ.

УСЛОВНЫЕ ОБОЗНАЧЕНИЯ

В1В — ХОЗ. ПИТЬЕВОЙ ВОДОПРОВОД

К1В — ХОЗ. БЫТОВАЯ КАНАЛИЗАЦИЯ

К2В — ДОЖДЕВАЯ КАНАЛИЗАЦИЯ

ДОЖДЕВАЯ КАНАЛИЗАЦИЯ С КРОВЛИ

КАБЕЛЬНАЯ СЕТЬ ЭЛЕКТРОСНАБЖЕНИЯ 10 кВ

КАБЕЛЬНАЯ СЕТЬ СВЯЗИ

ТЕПЛОВЫЕ СЕТИ

КАБЕЛЬНАЯ ЛИНИЯ ЭЛЕКТРОСНАБЖЕНИЯ 0,4кВ ,ЭЛЕКТРООСВЕЩЕНИЕ: ПРОКЛАДКА В ПНД ТРУБЕ В ТРАНШЕЕ
КАБЕЛЬНАЯ ЛИНИЯ ЭЛЕКТРОСНАБЖЕНИЯ 0,4КВ ПРОКЛАДКА В КАБЕЛЬНОМ ПОТОКЕ СОВМЕСТНО С КЛ 10КВ

МАЧТА ОСВЕЩЕНИЯ ВМО-20(6). ВЫНОТОЙ 20М, С ЧЕТЫРЬМЯ СВЕТИЛЬНИКАМИ FREGAT FLOOD LED 110 (A) 5000K

МАЧТА ОСВЕЩЕНИЯ ОГК-16, ВЫСОТОЙ 16М, СО СВЕТИЛЬНИКОМ ТИПА FREGAT LED 110 5000K

СВЕТИЛЬНИК ТИПА FREGAT FLOOD LED 55 (A) 5000K, УСТАНОВЛЕННЫЙ НА ФАСАДЕ ЗДАНИЯ

Инв. № подл.	Подпись и дата	Взам. инв. №

ФОРМАТ А0 (841x1189 мм)

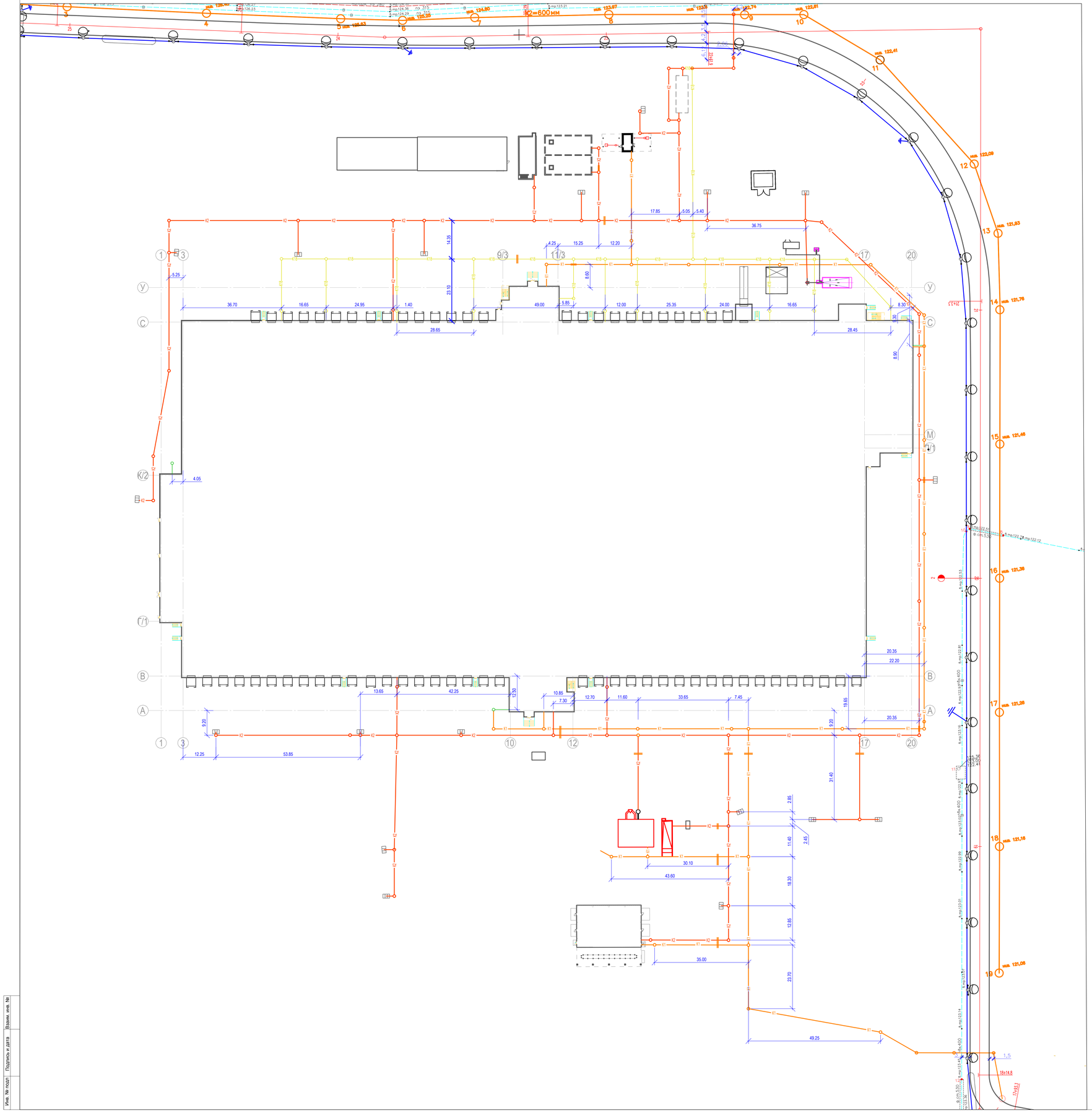

ЭКСПЛИКАЦИЯ ЗДАНИЙ И СООРУЖЕНИЙ

НОМЕР НА ПЛАНЕ	НАИМЕНОВАНИЕ И ОБОЗНАЧЕНИЯ	НОМЕР ТИПОВОГО ПРОЕКТА	ПРИМЕЧАНИЕ
1	СКЛАД	ИНД.	ПРОЕКТ.
2	КПП	ИНД.	ПРОЕКТ.
3	АТП	ИНД.	ПРОЕКТ.
4	ЗДАНИЕ ДЛЯ ХРАНЕНИЯ И ПЕРЕРАБОТКИ ГОФРОКАРТОНА	ИНД.	ПРОЕКТ.
5	КОТЕЛЬНАЯ	ИНД.	ПРОЕКТ.
5.1	ПЛОЩАДКА АЦ	ИНД.	ПРОЕКТ.
5.2	РЕЗЕРВУАР СБОРА ПРОЛИВОВ ПЛОЩАДКИ АЦ	ИНД.	ПРОЕКТ.
6	ПЛОЩАДКА ТКО	ИНД.	ПРОЕКТ.
7	ГРУЗОВАЯ ПАРКОВКА АТП НА 18 ММ	ИНД.	ПРОЕКТ.
8	ГРУЗОВАЯ ПАРКОВКА НА 29 ММ	ИНД.	ПРОЕКТ.
9	ГРУЗОВАЯ ПАРКОВКА НА 10 ММ	ИНД.	ПРОЕКТ.
10	ЛЕГКОВАЯ ПАРКОВКА НА 50 ММ ИЗ НИХ 3 ММ ДЛЯ ИНВАЛИДОВ	ИНД.	ПРОЕКТ.
11	ДЭС	ИНД.	ПРОЕКТ.
11.1	ЕМКОСТИ АВАРИЙНОГО СЛИВА ДИЗТОПЛИВА	ИНД.	ПРОЕКТ.
11.2	ПЛОЩАДКА АЦ	ИНД.	ПРОЕКТ.
12	ПЛОЩАДКА ОТДЫХА С НАВЕСОМ ДЛЯ КУРЕНИЯ	ИНД.	ПРОЕКТ.
13; 13.1	ОСТАНОВКА АВТОБУСОВ	ИНД.	ПРОЕКТ.
14	ПЛОЩАДКА ХРАНЕНИЯ ПОДДОНОВ	ИНД.	ПРОЕКТ.
15	НАРУЖНАЯ НАСОСНАЯ СТАНЦИЯ ПОЖАРОТУШЕНИЯ	ИНД.	ПРОЕКТ.
15.1; 15.2	ПРОТИВОПОЖАРНЫЕ РЕЗЕРВУАРЫ	ИНД.	ПРОЕКТ.
16	ТП-1	ИНД.	ПРОЕКТ.
16.1	ТП-2	ИНД.	ПРОЕКТ.
17	ЛОС	ИНД.	ПРОЕКТ.

УСЛОВНЫЕ ОБОЗНАЧЕНИЯ

В1В — ХОЗ. ПИТЬЕВОЙ ВОДОПРОВОД

К1В — ХОЗ. БЫТОВАЯ КАНАЛИЗАЦИЯ

К2В — ДОЖДЕВАЯ КАНАЛИЗАЦИЯ

К1В — ДОЖДЕВАЯ КАНАЛИЗАЦИЯ С КРОВЛИ

КАБЕЛЬНАЯ СЕТЬ ЭЛЕКТРОСНАБЖЕНИЯ 10 кВ

КАБЕЛЬНАЯ СЕТЬ СВЯЗИ

ТЕПЛОВЫЕ СЕТИ

КАБЕЛЬНАЯ ЛИНИЯ ЭЛЕКТРОСНАБЖЕНИЯ 0,4кВ ,ЭЛЕКТРООСВЕЩЕНИЕ: ПРОКЛАДКА В ПНД ТРУБЕ В ТРАНШЕЕ
КАБЕЛЬНАЯ ЛИНИЯ ЭЛЕКТРОСНАБЖЕНИЯ 0,4КВ ПРОКЛАДКА В КАБЕЛЬНОМ ПОТОКЕ СОВМЕСТНО С КЛ 10КВ

МАЧТА ОСВЕЩЕНИЯ ВМО-20(6). ВЫЧОТОЙ 20М, С ЧЕТЫРЬМЯ СВЕТИЛЬНИКАМИ FREGAT FLOOD LED 110 (A) 5000K

МАЧТА ОСВЕЩЕНИЯ ОГК-16, ВЫСОТОЙ 16М, СО СВЕТИЛЬНИКОМ ТИПА FREGAT LED 110 5000K

СВЕТИЛЬНИК ТИПА FREGAT FLOOD LED 55 (A) 5000K, УСТАНОВЛЕННЫЙ НА ФАСАДЕ ЗДАНИЯ

Инв. № подл | Подпись и дата | Взамен инв. №

ФОРМАТ А0 (841x1189 мм)

Продольный профиль К2

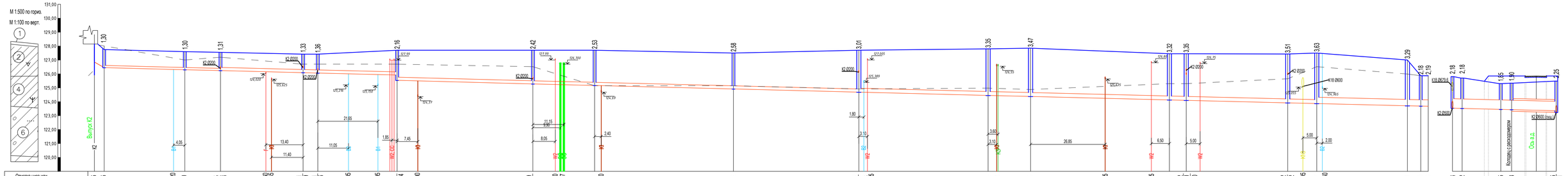

| | | |

Продольный профиль К1

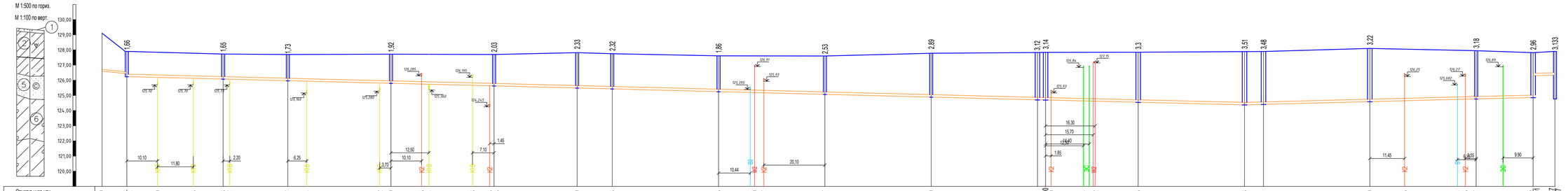

| | | |

Продольный профиль К18

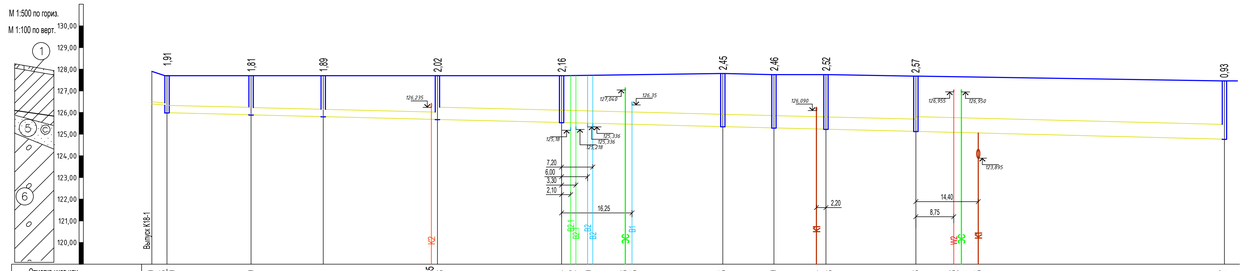

Отметка низа или лотка трубы	126,40	126,33	125,89	125,81	125,65	125,68	125,54	125,52	125,50	125,46	125,45	125,35	125,29	125,24	125,23	125,13	125,08	125,07	125,05	124,77
Проектная отметка земли	129,10	127,9	127,70	127,70	127,70		127,70					127,80	127,75	127,75		127,68				
Натурная отметка земли	129,33	132,1	129,02	128,56	128,0		127,50					126,72	126,45	126,20		125,55				125,10
Обозначение трубы и тип изоляции	Труба канализационная НПВХ Ø300		Труба канализационная Polycorr DN/ID SN10 гофрированная Ø 300/338,4				Труба канализационная Polycorr DN/ID SN10 гофрированная Ø 500/566,6									Труба канализационная Polycorr DN/ID SN10 гофрированная Ø 600/679,6				
Основание	Песчаная подушка толщ. 10см																			
Уклон %	0,02		0,005	0,005	0,005		0,005			0,005	0,005	0,005	0,005			0,005				0,005
Длина	3,5	19,4		16,65	26,35		28,65		37,2			11,8	12,0	20,75		71,2				
Расстояние																				
Номер колодца, точки угла поворота	Вып. 19		1		2		3		4			5	6	93		7				20

Продольный профиль К18

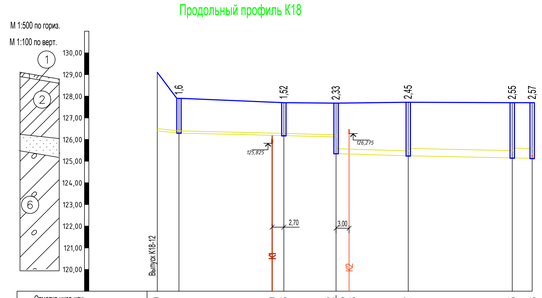

Отметка низа или лотка трубы	126,40	126,3	126,19	126,18	126,12	125,35	125,27	125,15	125,13
Проектная отметка земли	129,10	127,9	127,70	127,68			127,72	127,70	127,70
Натурная отметка земли	129,33	129,33	129,02	128,56			128,00	132,1	132,1
Обозначение трубы и тип изоляции	Труба канализационная НПВХ Ø160				Труба канализационная Polycorr DN/ID SN10 гофрированная Ø Ø200/225		Труба канализационная Polycorr DN/ID SN10 гофрированная Ø 300/338,4	Труба канализационная Polycorr DN/ID SN10 гофрированная Ø 400/454,4
Основание	Песчаная подушка толщ. 10см							
Уклон %	0,02		0,005	0,005	0,005		0,005	0,005
Длина	5,0	24,2		12,05	16,65		24,0	4,6
Расстояние								
Номер колодца, точки угла поворота	Вып. 90		91		10		9	8	7

Продольный профиль К18

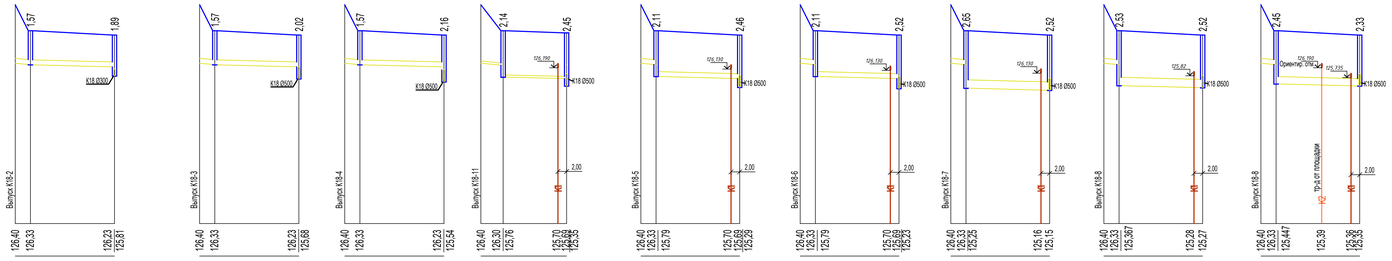

	К18-2	К18-3	К18-4	К18-14	К18-5	К18-6	К18-7	К18-8	К18-9
Отметка низа или лотка трубы	126,40 / 126,33 / 125,23 / 125,61	126,40 / 126,33 / 125,23 / 125,68	126,40 / 126,33 / 125,23 / 125,54	126,40 / 126,33 / 125,30 / 125,76	126,40 / 126,33 / 125,70 / 125,79	126,40 / 126,33 / 125,70 / 125,79	126,40 / 126,33 / 125,70 / 125,25	126,40 / 126,33 / 125,28 / 125,27	126,40 / 126,33 / 125,447 / 125,36
Проектная отметка земли	129,10 / 127,9 / 127,70	129,10 / 127,9 / 127,70	129,10 / 127,9 / 127,70	129,10 / 127,9 / 127,80	129,10 / 127,9 / 127,75	129,10 / 127,9 / 127,75	129,10 / 127,9 / 127,70	129,10 / 127,9 / 127,72	129,10 / 127,9 / 127,68
Натурная отметка земли	128,86 / 128,86 / 128,58	128,00 / 128,00 / 132,1	127,52 / 127,52 / 132,1	126,80 / 126,80 / 132,1	126,60 / 126,60 / 132,1	126,00 / 126,00 / 132,1	125,50 / 125,50 / 132,1	125,40 / 125,40 / 132,1	128,86 / 128,86 / 128,56
Обозначение трубы и тип изоляции	Труба канализационная НПВХ Ø200	Труба канализационная НПВХ Ø200	Труба канализационная НПВХ Ø200	Труба канализационная НПВХ Ø100	Труба канализационная НПВХ Ø200	Труба канализационная НПВХ Ø200	Труба канализационная НПВХ Ø300	Труба канализационная НПВХ Ø300	Труба канализационная НПВХ Ø200
		Труба канализационная Polycorr DN/ID SN10 гофрированная Ø 200/225		Труба канализационная Polycorr DN/ID SN10 гофрированная Ø 140/160	Труба канализационная Polycorr DN/ID SN10 гофрированная Ø 200/225	Труба канализационная Polycorr DN/ID SN10 гофрированная Ø 200/225	Труба канализационная Polycorr DN/ID SN10 гофрированная Ø 300/338,4	Труба канализационная Polycorr DN/ID SN10 гофрированная Ø 300/338,4	Труба канализационная Polycorr DN/ID SN10 гофрированная Ø 200/338,4
Уклон %	0,02	0,02	0,02	0,02	0,02	0,02	0,02	0,02	0,02
Длина	3,5 / 19,4	3,5 / 19,4	3,5 / 19,4	5,14 / 14,65	3,5 / 19,3	3,5 / 19,3	3,5 / 19,4	3,5 / 19,4	3,5 / 19,4
	0,005	0,005	0,005	0,005	0,005	0,005	0,005	0,005	0,005
Номер колодца, точки угла поворота	18 / 2	17 / 3	16 / 4	89 / 5	15 / 6	14 / 93	13 / 8	12 / 9	11 / 10

Продольный профиль В1

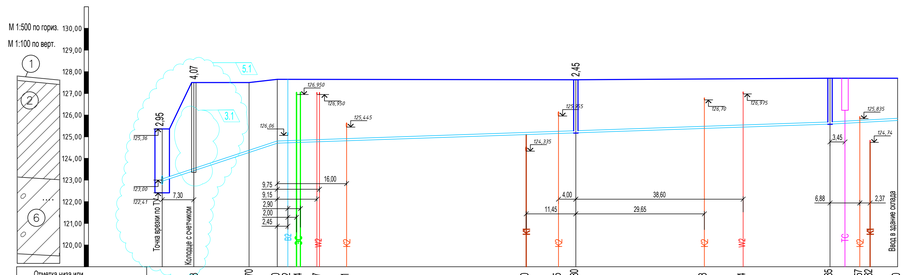

Отметка низа или лотка трубы	123,0	123,43	124,270	124,70	124,72	124,74	124,77	124,81	125,10	125,15	125,180	125,38	125,44	125,585	125,657	125,662	125,80
Проектная отметка земли	125,36	127,50	127,50	127,58							127,63			127,70			127,90
Натурная отметка земли	125,36	125,40	125,40	125,50							126,70			128,50			128,16
Обозначение трубы и тип изоляции	Труба ПЭ 100 SDR 17 PN10 Ø110 ГОСТ 18599-2001																
Уклон %	0,063		0,063	0,066						0,007				0,007		0,014	
Длина	7,70		12,35	6,50			68,9				58,65					15,6	
Расстояние																	
Номер колодца, точки угла поворота	Врезка	№5		УП1	УП2					№1					УП3		Ввод

Продольный профиль В1

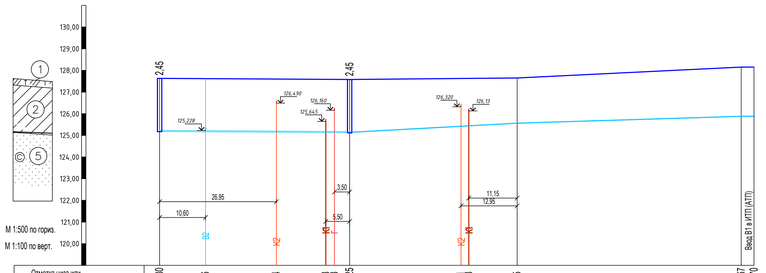

Отметка низа или лотка трубы	125,160	125,16	125,14	125,13	125,13	125,125	125,55	125,867	125,870
Проектная отметка земли	127,63		127,58			127,65		128,15	128,15
Натурная отметка земли	126,70		126,77			127,6		129,00	129,00
Обозначение трубы и тип изоляции	Труба ПЭ 100 SDR 11 PN10 Ø50 ГОСТ 18599-2001								
Основание								0,001
Уклон %		0,063		0,011			0,006	
Длина	43,85		38,65		51,7			2,95
Расстояние								
Номер колодца, точки угла поворота	№1		№2		УП6			УП7 Ввод

Продольный профиль В1

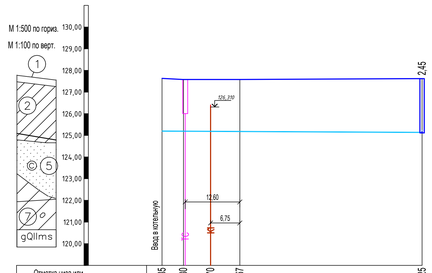

Отметка низа или лотка трубы	125,155	125,160	125,170	125,167	125,125
Проектная отметка земли	127,63	127,58	127,58		127,58
Натурная отметка земли	127,69	127,70	127,70		125,49
Обозначение трубы и тип изоляции	Труба ПЭ 100 SDR 11 PN16 Ø50 ГОСТ 18599-2001				
Основание		0,063			
Уклон %			0,001		0,001
Длина	4,96	13,0		42,05	
Расстояние					
Номер колодца, точки угла поворота	Ввод	УП5	УП4		№2

Продольный профиль В1

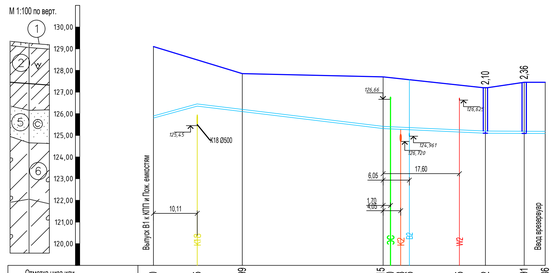

Отметка низа или лотка трубы	125,80	125,35	126,099	125,315	125,30	125,28	125,20	125,15	125,12	125,091	125,086
Проектная отметка земли	129,1	128,484	127,85	127,70				127,20	127,45	127,45
Натурная отметка земли	129,1	128,484	126,85	126,20				125,59	125,59	125,59
Обозначение трубы и тип изоляции	Труба ПЭ 100 SDR 17 PN10 Ø100 ГОСТ 18599-2001							Труба ПЭ 100 SDR 11 PN16 Ø75 ГОСТ 18599-2001		
Основание										
Уклон %		0,058	0,024			0,009	0,009	0,001	0,001	
Длина	10,48	10,47	32,50			23,60	8,95	4,85		
Расстояние										
Номер колодца, точки угла поворота	Выпуск		УП8			УП9		№3	№4	Рез.

Продольный профиль В1

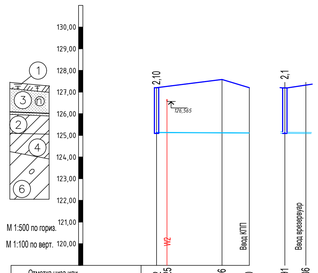

Отметка низа или лотка трубы	125,12	125,125	125,106	125,10	125,091	125,086
Проектная отметка земли	127,20	127,58	127,20		127,45	127,45
Натурная отметка земли	125,59	125,10	125,09		125,59	125,59
Обозначение трубы и тип изоляции	Труба ПЭ 100 SDR 11 PN16 Ø25 ГОСТ 18599-2001				Труба ПЭ 100 SDR 11 PN16 Ø75 ГОСТ 18599-2001	
Основание						
Уклон %		0,001	0,001			
Длина	15,1		8,3		4,85	
Расстояние						
Номер колодца, точки угла поворота	№3	УП10	Ввод		№3	Рез.

Инв. № подл. | Подпись и дата | Взамен. инв. №

Принципиальная схема размещения трубопроводов канализационных колодцев

для колодца
К1-103, К1-78, К2-25, К2-33, К2-36, К2-33, К2-98, К2-99, К2-20, К2-48, К2-56, К2-60, К2-88, К2-45, К2-89, К2-21, К2-60

для колодца В1-3, К2-23

для колодцев
К2-28, К1-62, К1-63, К1-81, К1-84, К1-66, К1-67, К1-68, К1-69, К1-73, К1-74, К1-76, К1-77, К2-86, К2-22, К2-26, К2-87, К2-37, К2-39, К2-100, К2-101, К2-54, К2-59

для колодцев
К1-27, К1-79, К1-64, К1-29, К1-80, К1-82, К1-75, К2-61, К2-92, К2-94, К2-24, К2-27, К2-31, К2-30, К2-32, К2-35, К2-34, К2-38, К2-42, К2-43, К2-44, К2-97, К2-46, К2-47, К2-47, К2-49, К2-50, К2-52, К2-53, К2-55, К2-57

для колодцев К1-83

Колодец К2 с расходомером

для колодца К1-85

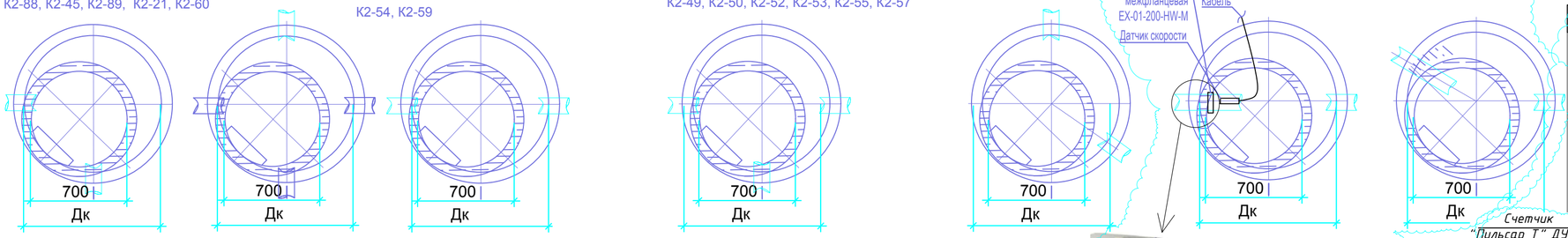

для колодца 70

для колодцев К1-71, К2-40

для колодцев К1-72, К1-41, К2-58, К2-90, К2-91,

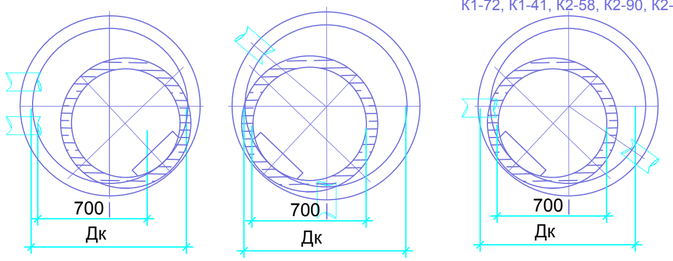

Примечания:

1. Общие указания см. л. 1.
2. Колодцы разработаны по аналогии с типовыми проектными решениями т.п.902-09-22.84. Все сборные элементы колодца при монтаже устанавливаются на цементно-песчаном растворе марки 100 толщиной 10 мм.
3. Все углы и привязки отверстий в колодцах под переходы трубопроводов уточняются по месту при прокладке трубопроводов.
5. Отверстия в стеновом кольце выполнить с использованием инструментов, исключающих ударное воздействие на конструкции.
6. На стыках сборных железобетонных элементов колодцев предусмотреть дополнительную оклейку из универсальной самоклеящейся герметизирующей лентой "НИКОБЕНД" по ТУ 5775-003-72746455-2009, корпорации "ТехноНИКОЛЬ" шириной 300мм.

Водопроводный колодец с узлом учета
Разрез 1-1

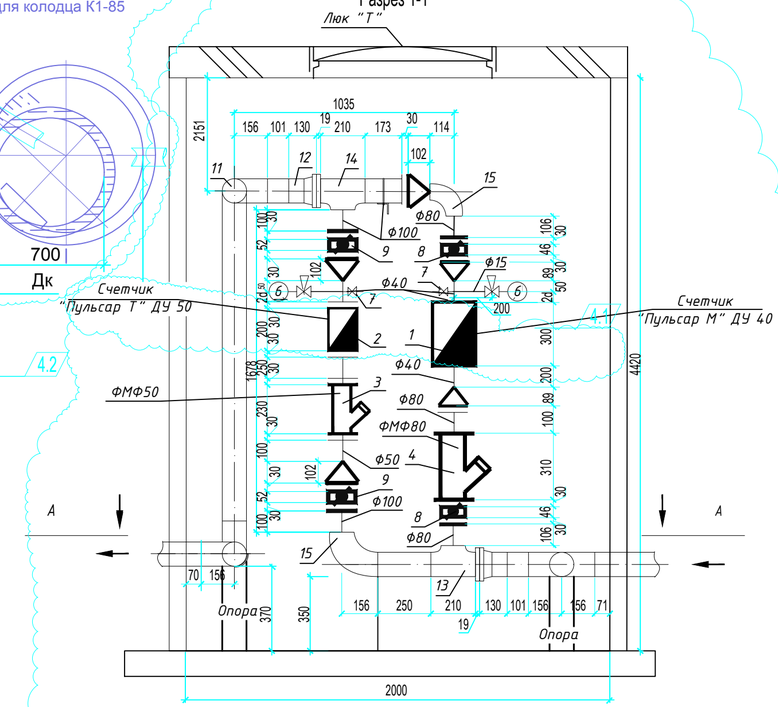

1. В колодце предусмотрены опоры под водомерный узел и стационарная лестница для опуска в колодец.
2. Предусматривается строительство двух резервуаров, объемом 550 м3 на нужды пожаротушения. Вода от существующего водопровода по трубопроводам диаметром 75 мм подается в противопожарные резервуары для заполнения.
3. Для учета воды на заполнение пожарных резервуаров в колодце предусмотрен расходомер с запорной арматурой. Узел опломбирован, подача воды осуществляется для заполнения резервуаров с уведомлением ресурсоснабжающей организации.

Вид А-А

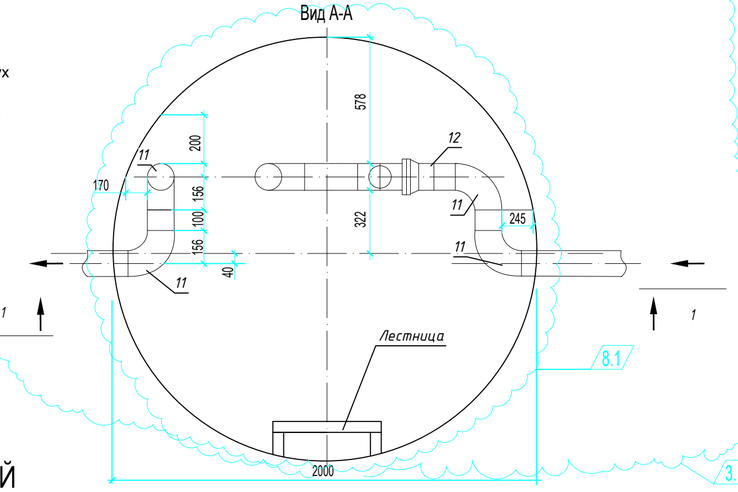

СХЕМЫ ВОДОПРОВОДНЫХ КОЛОДЦЕВ

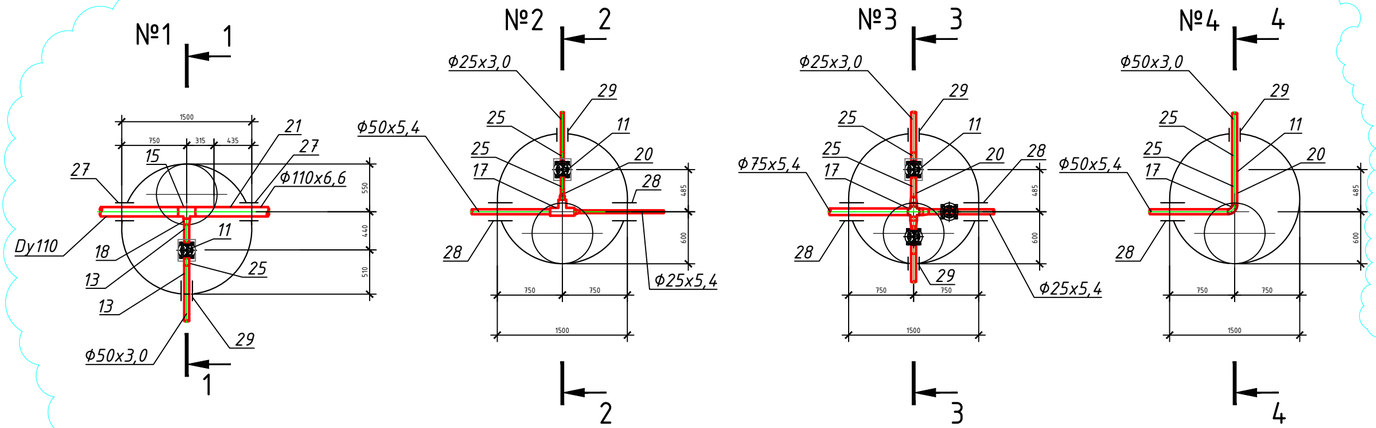

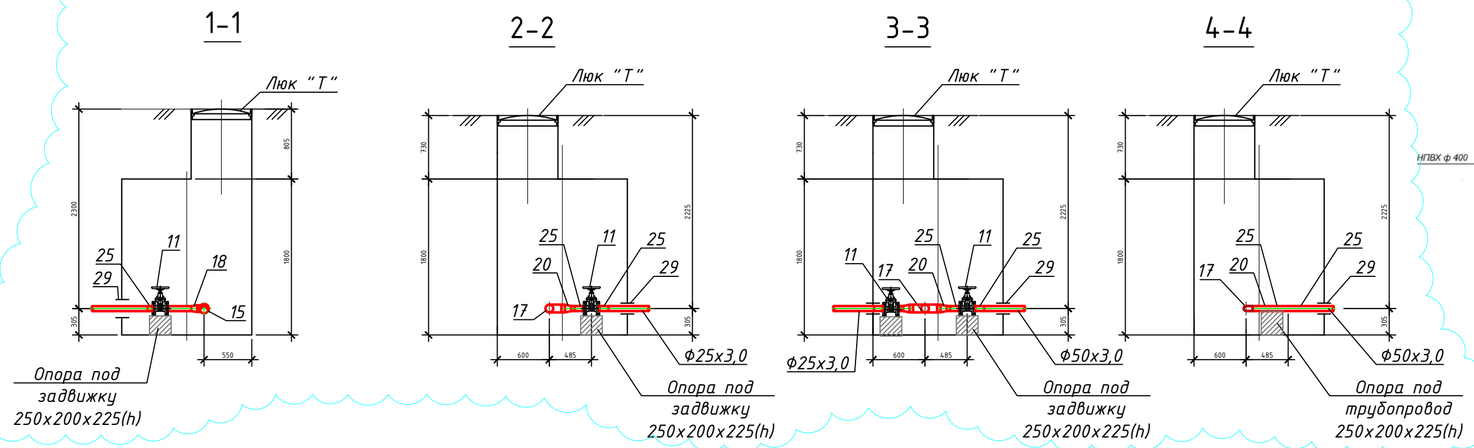

СУЩЕСТВУЮЩИЙ ВОДОПРОВОДНЫЙ КОЛОДЕЦ

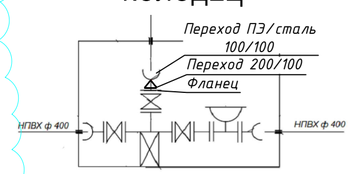

Согласовано

Взам. инв. №

Подпись и дата 2019-09-27

Инв. № подл.

Формат А2

К18-1, К18-89

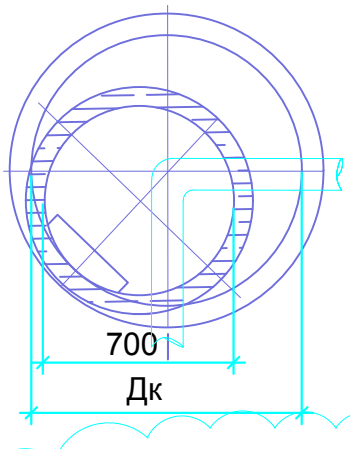

К18-2-10, К18-93

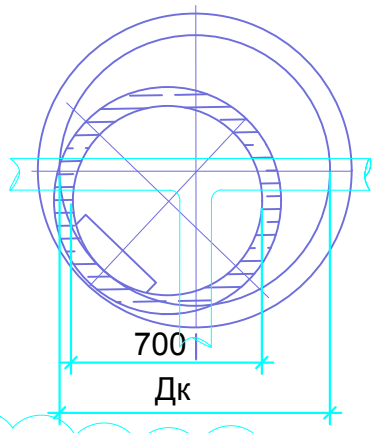

К18-11-19

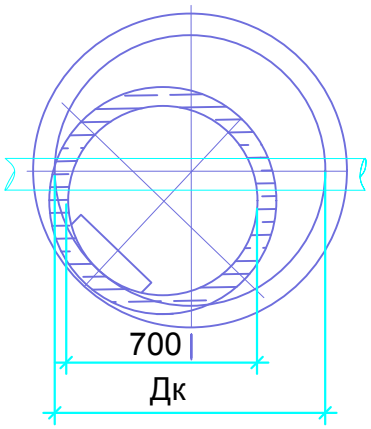

Колодец экосола

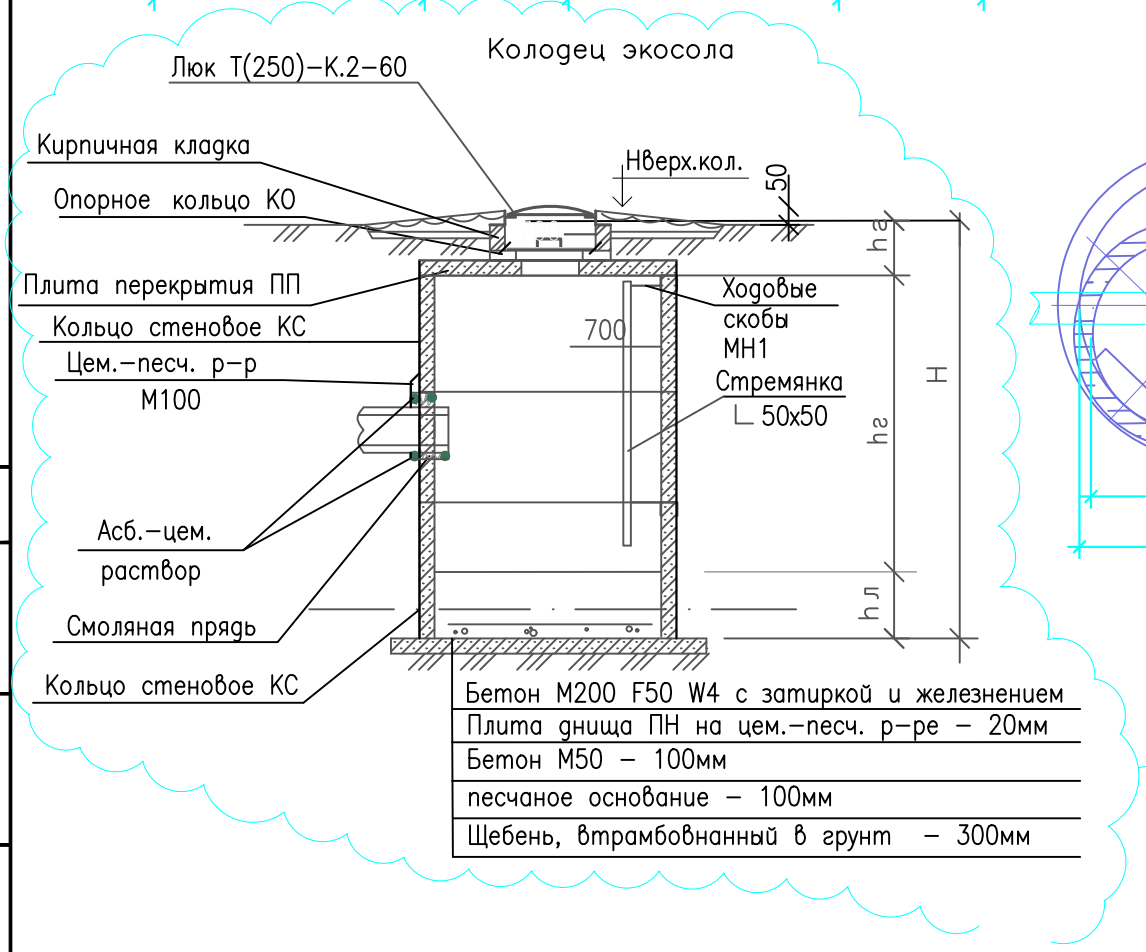

2.1

К18-90-91

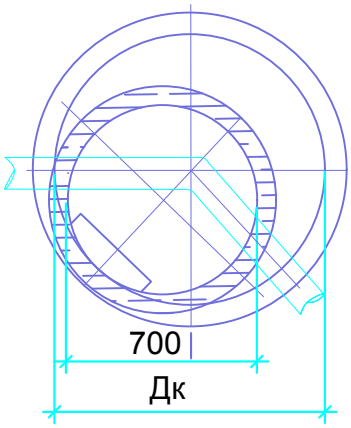

Согласовано

Взам. инв. №

Подпись и дата 2019-09-27

Инв. № подл.

Формат А4

Колодцы водопроводные по типовому проекту 901-09-11.84, альбом II

№ колодца по плану	Марка колодца по грунтовым условиям	Диаметры труб-ов, мм		№ схемы узла	Диаметр колодца, мм	Полфная глубина колодца по профилю, мм	Высота рабочей части Hр, мм	№ строительно-монтажной схемы	Высота горловины hг, мм	Объем бетона на упоры, $м^3$	Расход материалов																																		
											Днище			Рабочая часть												Плита перекрытия							Горловина										
											Сборные железобетонные элементы. Серия 3.900.1-14. Выпуск 1																																	
		Ду	dу								ПН15	ПН20	ПН25	КС10.3	КС10.6	КС10.9	КС10.9а	КС15.6	КС15.6а	КС15.9	КС15.9а	КС20.6	КС20.9	КС25.6	КС25.9	ПП10-1	ПП10-2	1ПП15-1	1ПП15-2	1ПП20-1	1ПП20-2	1ПП25-2	2ПП25-2	К06	ПО10	ПД6	ПД10	КС7.3	КС7.9	УОП-6	Кирпичная кладка, ряды	Тип люка	Стремянка	Гидроизоляция стен/днища
4	В-2	100	50	У-13	1500	2360	1800	СМ-7	480	–	1									1	1								1											1		Т	С-2	Да
3	В-2	100	100	У-11	1500	2100	1500	СМ-8	630	–	1							1			1								2											1		Т	С-2	Да
2	В-2	90	90	У-3	1500	2450	1800	СМ-7	630	–	1								1	1									2											1	2	Т	С-2	Да
1	В-2	90	90	У-3	1500	2450	1800	СМ-7	630	–	1								1	1									2											1	2	Т	С-2	Да

1. ВСЕ СБОРНЫЕ ЭЛЕМЕНТЫ УСТАНОВИТЬ НА ЦЕМЕНТНОМ РАСТВОРЕ М100 ТОЛЩИНОЙ 10 ММ.

2. В ОСНОВАНИИ КОЛОДЦА ПРОИЗВОДИТСЯ УПЛОТНЕНИЕ ГРУНТА, БЕТОННАЯ ПОДГОТОВКА М50 ТОЛЩИНОЙ 100 ММ.

3. ПРИ РАСЧЕТНОМ УРОВНЕ ГРУНТОВЫХ ВОД ВЫШЕ ДНА КОЛОДЦА ДОЛЖНА БЫТЬ ПРЕДУСМОТРЕНА ГИДРОИЗОЛЯЦИЯ ДНА И СТЕН НА 0,5 М ВЫШЕ ЭТОГО УРОВНЯ - ДЛЯ ПЕСЧАНЫХ ГРУНТОВ; ДЛЯ ГЛИНИСТЫХ ГРУНТОВ ОТМЕТКА ВЕРХА ГИДРОИЗОЛЯЦИЯ НАЗНАЧАЕТСЯ С УЧЕТОМ КАПИЛЛЯРНОГО ПОДНЯТИЯ ГРУНТОВЫХ ВОД. ГИДРОИЗОЛЯЦИЯ ДНИЩА КОЛОДЦЕВ - ШТУКАТУРНАЯ АСФАЛЬТОВАЯ ИЗ ГОРЯЧЕГО АСФАЛЬТОВОГО РАСТВОРА ТОЛЩИНОЙ 10 ММ ПО ОГРУНТОВКЕ РАЗЖИЖЕННЫМ БИТУМОМ. НАРУЖНАЯ ГИДРОИЗОЛЯЦИЯ СТЕН, ЛОТКОВ И ПЛИТ ПЕРЕКРЫТИЯ - ОКРАСОЧНАЯ ИЗ ГОРЯЧЕГО БИТУМА, НАНОСИМОГО В НЕСКОЛЬКО СЛОЕВ (НЕ МЕНЕЕ ДВУХ) ОБЩЕЙ ТОЛЩИНОЙ 4-5 ММ, ПО ГРУНТОВКЕ ИЗ БИТУМА, РАСТВОРЕННОГО В БЕНЗИНЕ. НА СТЫКЕ СБОРНЫХ ЖЕЛЕЗОБЕТОННЫХ КОЛЕЦ ПРИ ЭТОМ СЛЕДУЕТ ПРЕДУСМАТРИВАТЬ НАКЛЕЙКУ ПОЛОС ГЛИНОСТОЙКОЙ ТКАНИ ШИРИНОЙ 20-30 СМ.

4. ДЛЯ СПУСКА В КОЛОДЕЦ НА ВНУТРЕННЕЙ ПОВЕРХНОСТИ СТЕН ГОРЛОВИНЫ ПРЕДУСМОТРЕНЫ СТАЛЬНЫЕ СКОБЫ, А В РАБОЧЕЙ ЧАСТИ КОЛОДЦА - СТАЛЬНЫЕ СТРЕМЯНКИ (СМ. ТАБЛИЦУ КОЛОДЦЕВ И СПЕЦИФИКАЦИЮ).

5. ПАЗУХИ КОЛОДЦЕВ ЗАСЫПАТЬ МЕСТНЫМ ГРУНТОМ ОПТИМАЛЬНОЙ ВЛАЖНОСТИ, ОПРЕДЕЛЯЕМОЙ ПО ГОСТ 22733-2002.

6. РАБОТЫ ПО УСТРОЙСТВУ КОЛОДЦЕВ ПРОИЗВОДИТЬ ПО ТПР 901-09-11.84.

ПРИМЕЧАНИЕ: ПЕРЕПАДНЫЕ КОЛОДЦЫ № 46, 51, 86, 82, 70, 10, 89, 11, 12, 13, 14, 15.

Согласовано

Взам. инв. №

Подпись и дата 2019-09-27

Инв. № подл.

Камеры и колодцы дождевой канализации по типовому проекту 902–09–46.88. Альбом II

№ колодца по плану	№ схем по типовому проекту	Маркировка колодца	Диаметр колодца, Дк мм	Полная глубина колодца по профилю, мм	Отметки		Тип решетки	Строительные конструкции												Кирпичная кладка, ряды	Сборный ж бетон В15 м³	Монолит бетон лотка В–15	Примечание
					Верха решетки	Лотка колодца		Сборные железобетонные элементы															
								КЦД–7	КЦ 1–7	КЦ 7–3	КЦ 7–9	КЦ 7–9б	КЦП 1–7	КЦД –10а	КЦ–10–3	КЦ–10–9	КЦ–10–9б	КЦП2–10	КЦП3–10				
								К2															
ДР1	IV	ДК–43	1000	1200	127,70	126,494	ДБ2							1			1		1	2	0,44	0,07	
ДР2	IV	ДК–43	1000	1300	127,70	126,40	ДБ2							1	1		1		1	1	0,44	0,07	
ДР3	IV	ДК–43	1000	1100	127,60	126,50	ДБ2							1			1		1	3	0,44	0,07	
ДР4	IV	ДК–43	1000	1200	127,62	126,42	ДБ2							1			1		1	2	0,44	0,07	
ДР5	IV	ДК–43	1000	1300	127,70	126,40	ДБ2							1	1		1		1	1	0,44	0,07	
ДР6	IV	ДК–43	1000	1100	127,55	126,45	ДБ2							1			1		1	3	0,44	0,07	
ДР7	IV	ДК–43	1000	1100	127,40	126,30	ДБ2							1			1		1	3	0,44	0,07	
ДР8	IV	ДК–43	1000	1300	127,40	126,10	ДБ2							1	1		1		1	1	0,44	0,07	
ДР9	IV	ДК–43	1000	1300	127,40	126,10	ДБ2							1	1		1		1	1	0,44	0,07	
ДР10	IV	ДК–43	1000	1300	127,50	126,20	ДБ2							1	1		1		1	1	0,44	0,07	
ДР11	IV	ДК–43	1000	1300	127,43	126,13	ДБ2							1	1		1		1	1	0,44	0,07	
ДР12	IV	ДК–43	1000	1300	127,43	126,13	ДБ2							1	1		1		1	1	0,44	0,07	
ДР13	IV	ДК–43	1000	1300	127,70	126,40	ДБ2							1	1		1		1	1	0,44	0,07	
ДР14	IV	ДК–43	1000	1300	127,65	126,35	ДБ2							1	1		1		1	1	0,44	0,07	
ДР15	IV	ДК–43	1000	1300	127,70	126,40	ДБ2							1	1		1		1	1	0,44	0,07	
ДР16	IV	ДК–43	1000	1300	127,70	126,40	ДБ2							1	1		1		1	1	0,44	0,07	
ДР17	IV	ДК–43	1000	1100	127,70	126,40	ДБ2							1			1		1	3	0,44	0,07	
ДР18	IV	ДК–43	1000	1300	127,46	126,16	ДБ2							1	1		1		1	1	0,44	0,07	

1. ПЛИТЫ ПЕРЕКРЫТИЯ И ДНИЩА ПРЯМОУГОЛЬНЫХ КОЛОДЦЕВ ВЫПОЛНЯЮТСЯ ИЗ СБОРНЫХ Ж/Б ЭЛЕМЕНТОВ, СТЕНЫ – ИЗ МОНОЛИТНОГО БЕТОНА.
2. ВСЕ СБОРНЫЕ ЭЛЕМЕНТЫ УСТАНОВИТЬ НА ЦЕМЕНТНОМ РАСТВОРЕ М100 ТОЛЩИНОЙ 10 ММ.
3. В ОСНОВАНИИ КОЛОДЦА ПРОИЗВОДИТСЯ УПЛОТНЕНИЕ ГРУНТА, БЕТОННАЯ ПОДГОТОВКА М50 ТОЛЩИНОЙ 100 ММ.
4. ПРИ РАСЧЕТНОМ УРОВНЕ ГРУНТОВЫХ ВОД ВЫШЕ ДНА КОЛОДЦА ДОЛЖНА БЫТЬ ПРЕДУСМОТРЕНА ГИДРОИЗОЛЯЦИЯ ДНА И СТЕН НА 0,5 М ВЫШЕ ЭТОГО УРОВНЯ – ДЛЯ ПЕСЧАНЫХ ГРУНТОВ; ДЛЯ ГЛИНИСТЫХ ГРУНТОВ ОТМЕТКА ВЕРХА ГИДРОИЗОЛЯЦИЯ НАЗНАЧАЕТСЯ С УЧЕТОМ КАПИЛЛЯРНОГО ПОДНЯТИЯ ГРУНТОВЫХ ВОД. ГИДРОИЗОЛЯЦИЯ ДНИЩА КОЛОДЦЕВ – ШТУКАТУРНАЯ АСФАЛЬТОВАЯ ИЗ ГОРЯЧЕГО АСФАЛЬТОВОГО РАСТВОРА ТОЛЩИНОЙ 10 ММ ПО ОГРУНТОВКЕ РАЗЖИЖЕННЫМ БИТУМОМ. НАРУЖНАЯ ГИДРОИЗОЛЯЦИЯ СТЕН, ЛОТКОВ И ПЛИТ ПЕРЕКРЫТИЯ – ОКРАСОЧНАЯ ИЗ ГОРЯЧЕГО БИТУМА, НАНОСИМОГО В НЕСКОЛЬКО СЛОЕВ (НЕ МЕНЕЕ ДВУХ) ОБЩЕЙ ТОЛЩИНОЙ 4–5 ММ, ПО ГРУНТОВКЕ ИЗ БИТУМА, РАСТВОРЕННОГО В БЕНЗИНЕ. НА СТЫКЕ СБОРНЫХ ЖЕЛЕЗОБЕТОННЫХ КОЛЕЦ ПРИ ЭТОМ СЛЕДУЕТ ПРЕДУСМАТРИВАТЬ НАКЛЕЙКУ ПОЛОС ГЛИНОСТОЙКОЙ ТКАНИ ШИРИНОЙ 20–30 СМ.
5. ДЛЯ СПУСКА В КОЛОДЕЦ НА ВНУТРЕННЕЙ ПОВЕРХНОСТИ СТЕН ГОРЛОВИНЫ ПРЕДУСМОТРЕНЫ СТАЛЬНЫЕ СКОБЫ, А В РАБОЧЕЙ ЧАСТИ КОЛОДЦА – СТАЛЬНЫЕ СТРЕМЯНКИ.
6. ПАЗУХИ КОЛОДЦЕВ ЗАСЫПАТЬ МЕСТНЫМ ГРУНТОМ ОПТИМАЛЬНОЙ ВЛАЖНОСТИ, ОПРЕДЕЛЯЕМОЙ ПО ГОСТ 22733–2002.
7. РАБОТЫ ПО УСТРОЙСТВУ КОЛОДЦЕВ ПРОИЗВОДИТЬ ПО ТПР 902–09–46.88 И 901–09–11.84.

Согласовано

Взам. инв. №

Подпись и дата 2019-09-27

Инв. № подл.

Формат А2

Колодцы дождевой канализации по типовому проекту 902-09-46.88 Альбом III

№ колодца по плану	Марка колодца по грунтовым условиям	Маркировка колодца	Полная глубина колодца по профилю, мм	Диаметр колодца, Дк мм	Высота монолитной части $h_б$, мм	Высота рабочей части $H_р$, мм	Высота горловины $h_г$, мм	Расход материалов: Монолитный бетон, В15 $м^3$	Днище: ПН10	ПН15	ПН20	ПН25	Рабочая часть (Сборные железобетонные элементы. Серия 3.900.1-14. Выпуск 1): КС10.3	КС10.6	КС10.9	КС10.9а	КС15.6	КС15.9	КС15.9а	КС20.6	КС20.9	КС25.6	Плита перекрытия: ПП10-1	ПП10-2	1ПП15-1	1ПП15-2	2ПП20-1	2ПП25-2	Горловина: К06	П010	ПД6	ПД10	КС7.3	КС7.9	УОП-6	Кирпичная кладка, ряды	Тип люка	Крышка ТС	Стремянка / Скобы, шт	Сборный железобетон В15 $м^3$	Мон. бетон В3.5 (подготовка), $м^3$	Гидроизоляция стен/днища
К2, К18																																											
1	мокр.	ДКСП	1810	1500	150	1200	630	0,71		1							2									2		3.1							1		Т		С1-02 / 0шт	0,075	0,18	
2	мокр.	ДКСУ	1890	1000	150	1200	630	0,84	1					2										2											1		Т		С1-02 / 0шт	0,075	0,18	
3	мокр.	ДКСУ	2020	1000	150	1500	480	0,84	1					1	1									1											1		Т		С1-03 / 0шт	0,075	0,18	
4	мокр.	ДКСУ	2160	1500	150	1500	630	0,84		1							1	1								2									1		Т		С1-03 / 0шт	0,075	0,18	
5	мокр.	ДКСУ	2450	1500	150	1800	630	0,84		1								2								2									1		Т		С1-03 / 1шт	0,075	0,18	
6	мокр.	ДКСУ	2460	1500	150	1800	630	0,84		1								2								2		3.2							1		Т		С1-03 / 1шт	0,075	0,18	
7	мокр.	ДКСУ	2570	1500	150	1800	780	0,84		1								2								3									1		Т		С1-03 / 1шт	0,075	0,18	
8	мокр.	ДКСУ	2550	1000	150	1800	780	0,84	1						2									3											1		Т		С1-03 / 1шт	0,075	0,18	
9	мокр.	ДКСУ	2520	1000	150	1800	780	0,84	1						2									3											1		Т		С1-03 / 1шт	0,075	0,18	
10	мокр.	ДКСУ	2330	1000	150	1800	480	0,70	1						2									1											1		Т		С1-03 / 1шт	0,075	0,18	
11	мокр.	ДКСЛ	2450	1000	150	1800	630	0,70	1						2									2											1		Т	1*	С1-03 / 1шт	0,075	0,18	
12	мокр.	ДКСЛ	2530	1000	150	1800	780	0,70	1						2									3											1		Т	1*	С1-03 / 1шт	0,075	0,18	
13	мокр.	ДКСЛ	2650	1000	150	1800	480	0,88	1				1		2									1											1		Т	1*	С1-03 / 2шт	0,075	0,18	
14	мокр.	ДКСЛ	2110	1000	150	1500	630	0,70	1					1	1									2											1		Т	1*	С1-03 / 0шт	0,075	0,18	
15	мокр.	ДКСЛ	2110	1000	150	1500	630	0,70	1					1	1									2												5.1	Т	1*	С1-03 / 0шт	0,075	0,18	
16	мокр.	ДКСЛ	1570	1000	150	900	630	0,70	1						1									2											1		Т	1*	С1-01 / 0шт	0,075	0,18	
17	мокр.	ДКСЛ	1570	1000	150	900	630	0,70	1						1									2											1		Т	1*	С1-01 / 0шт	0,075	0,18	
18	мокр.	ДКСЛ	1570	1000	150	900	630	0,70	1						1									2											1		Т	1*	С1-01 / 0шт	0,075	0,18	
19	мокр.	ДКСЛ	1910	1000	150	1500	480	0,70	1					1	1									1											1		Т	1*	С1-02 / 0шт	0,075	0,18	
20	мокр.	ДКСП	930	1500	150	900	480	0,84		1								1								1		3.3	1								Т		С1-00 / 2шт	0,075	0,18	
21	мокр.	ДКСП	1230	1000	150	600	630	0,84	1					1										2											1		Т		С1-01 / 0шт	0,075	0,18	
22	мокр.	ДКСЛ	1470	1000	150	900	480	0,70	1						1									1											1		Т		С1-01 / 0шт	0,075	0,18	
23	мокр.	ДКСУ	1560	1000	150	900	630	0,84	1						1									2											1		Т		С1-01 / 0шт	0,075	0,18	
24	мокр.	ДКСУ	1450	1000	150	900	480	0,84	1						1									1											1		Т		С1-01 / 0шт	0,075	0,18	
25	мокр.	ДКСП	1100	1000	150	900	0	0,84	1						1									1					1								Т		С1-00 / 0шт	0,075	0,18	
26	мокр.	ДКСУ	1680	1000	150	1200	480	0,70	1					2										1											1		Т		С1-01 / 0шт	0,075	0,18	
27	мокр.	ДКСУ	2150	1000	150	1500	630	0,84	1					1	1									2											1		Т		С1-03 / 0шт	0,075	0,18	
28	мокр.	ДКСЛ	1570	1000	150	900	630	0,70	1						1									2											1		Т		С1-01 / 0шт	0,075	0,18	
29	мокр.	ДКСУ	2160	1000	150	1500	630	0,84	1					1	1									2											1		Т		С1-03 / 0шт	0,075	0,18	
30	мокр.	ДКСУ	1360	1000	150	900	480	0,84	1						1									1											1		Т		С1-01 / 0шт	0,075	0,18	
31	мокр.	ДКСУ	1330	1000	150	900	480	0,84	1						1									1											1		Т		С1-01 / 0шт	0,075	0,18	
32	мокр.	ДКСУ	1310	1000	150	900	480	0,84	1						1									1											1		Т		С1-01 / 0шт	0,075	0,18	
33	мокр.	ДКСП	1300	1000	150	900	480	0,71	1						1									1											1		Т		С1-01 / 0шт	0,075	0,18	
34	мокр.	ДКСУ	2420	1000	150	1800	630	0,84	1						2									2													Т		С1-03 / 1шт	0,075	0,18	
35	мокр.	ДКСУ	1680	1000	150	1200	480	0,84	1				1		1									1											1		Т		С1-01 / 0шт	0,075	0,18	
36	мокр.	ДКСП	2530	1000	150	2100	480	1,92	1				1		2									1											1		Т		С1-03 / 1шт	0,075	0,18	
37	мокр.	ДКСЛ	2580	1000	150	2100	300	0,70	1				1		2									1											1		Т		С1-03 / 1шт	0,075	0,18	
38	мокр.	ДКСУ	3010	1500	150	2400	630	0,88		1							1	2								2									1		Т		С1-03 / 3шт	0,075	0,18	

Учтена в сметных нормах и расценках на устройство колодцев

1. ВСЕ СБОРНЫЕ ЭЛЕМЕНТЫ УСТАНОВИТЬ НА ЦЕМЕНТНОМ РАСТВОРЕ М100 ТОЛЩИНОЙ 10 ММ.
2. В ОСНОВАНИИ КОЛОДЦА ПРОИЗВОДИТСЯ УПЛОТНЕНИЕ ГРУНТА, БЕТОННАЯ ПОДГОТОВКА М50 ТОЛЩИНОЙ 100 ММ.
3. ПРИ РАСЧЕТНОМ УРОВНЕ ГРУНТОВЫХ ВОД ВЫШЕ ДНА КОЛОДЦА ДОЛЖНА БЫТЬ ПРЕДУСМОТРЕНА ГИДРОИЗОЛЯЦИЯ ДНА И СТЕН НА 0,5 М ВЫШЕ ЭТОГО УРОВНЯ - ДЛЯ ПЕСЧАНЫХ ГРУНТОВ; ДЛЯ ГЛИНИСТЫХ ГРУНТОВ ОТМЕТКА ВЕРХА ГИДРОИЗОЛЯЦИЯ НАЗНАЧАЕТСЯ С УЧЕТОМ КАПИЛЛЯРНОГО ПОДНЯТИЯ ГРУНТОВЫХ ВОД. ГИДРОИЗОЛЯЦИЯ ДНИЩА КОЛОДЦЕВ - ШТУКАТУРНАЯ АСФАЛЬТОВАЯ ИЗ ГОРЯЧЕГО АСФАЛЬТОВОГО РАСТВОРА ТОЛЩИНОЙ 10 ММ ПО ОГРУНТОВКЕ РАЗЖИЖЕННЫМ БИТУМОМ. НАРУЖНАЯ ГИДРОИЗОЛЯЦИЯ СТЕН, ЛОТКОВ И ПЛИТ ПЕРЕКРЫТИЯ - ОКРАСОЧНАЯ ИЗ ГОРЯЧЕГО БИТУМА, НАНОСИМОГО В НЕСКОЛЬКО СЛОЕВ (НЕ МЕНЕЕ ДВУХ) ОБЩЕЙ ТОЛЩИНОЙ 4-5 ММ, ПО ГРУНТОВКЕ ИЗ БИТУМА, РАСТВОРЕННОГО В БЕНЗИНЕ. НА СТЫКЕ СБОРНЫХ ЖЕЛЕЗОБЕТОННЫХ КОЛЕЦ ПРИ ЭТОМ СЛЕДУЕТ ПРЕДУСМАТРИВАТЬ НАКЛЕЙКУ ПОЛОС ГЛИНОСТОЙКОЙ ТКАНИ ШИРИНОЙ 20-30 СМ.
4. ДЛЯ СПУСКА В КОЛОДЕЦ НА ВНУТРЕННЕЙ ПОВЕРХНОСТИ СТЕН ГОРЛОВИНЫ ПРЕДУСМОТРЕНЫ СТАЛЬНЫЕ СКОБЫ, А В РАБОЧЕЙ ЧАСТИ КОЛОДЦА - СТАЛЬНЫЕ СТРЕМЯНКИ (СМ. ТАБЛИЦУ КОЛОДЦЕВ И СПЕЦИФИКАЦИЮ).
5. ПАЗУХИ КОЛОДЦЕВ ЗАСЫПАТЬ МЕСТНЫМ ГРУНТОМ ОПТИМАЛЬНОЙ ВЛАЖНОСТИ, ОПРЕДЕЛЯЕМОЙ ПО ГОСТ 22733-2002.
6. РАБОТЫ ПО УСТРОЙСТВУ КОЛОДЦЕВ ПРОИЗВОДИТЬ ПО ТПР 902-09-46.88.

*Предусмотреть утепление 5.2

Согласовано

Взам. инв. №

Подпись и дата 2019-09-27

Инв. № подл.

ИЗМ.	КОЛ.УЧ		
ГИП			
РАЗРАБОТАЛ			
Н. КОНТРОЛЬ			

Формат А2

Камеры и колодцы дождевой канализации по типовому проекту 902-09-46.88 Альбом III

№ колодца по плану	Марка колодца по грунтовым условиям	Маркировка колодца	Полная глубина колодца по профилю, мм	Диаметр колодца, Дк мм	Высота монолитной части $h_б$, мм	Высота рабочей части $H_р$, мм	Высота горловины $h_г$, мм	Расход материалов: Монолитный бетон, В15 $м^3$	Днище: ПН10	ПН15	ПН20	ПН25	Рабочая часть (Сборные железобетонные элементы. Серия 3.900.1-14. Выпуск 1): КС10.3	КС10.6	КС10.9	КС10.9а	КС15.6	КС15.9	КС15.9а	КС20.6	КС20.9	КС25.6	Плита перекрытия: ПП10-1	ПП10-2	1ПП15-1	1ПП15-2	2ПП20-1	2ПП25-2	Горловина: К06	П010	ПД6	ПД10	КС7.3	КС7.9	УОП-6	Кирпичная кладка, ряды	Тип люка	Крышка ТС	Стремянка	Сборный железобетон В15 $м^3$	Мон. бетон В3.5 (подготовка), $м^3$	Гидроизоляция стен/днища
39	мокр.	ДКСЛ	3350	1500	150	2700	630	0,70		1								3								2									1		Т		С1-03 4шт			Учтена в сметных нормах и расценках на устройство колодцев
40	мокр.	ДКСП	3470	1500	150	3000	480	1,93		1							2	2								1									1		Т		С1-03 4шт			
41	мокр.	ДКСП	3320	1500	150	2700	630	1,88		1								3								2									1		Т		С1-03 4шт			
42	мокр.	ДКСУ1	3510	1500	150	3000	480	0,84		1							2	2								1									1		Т		С1-03 4шт			
43	мокр.	ДКСУ1	3630	1500	150	3000	630	0,84		1							2	2								2									1		Т		С1-03 4шт			
44	мокр.	ДКСУ1	3290	1500	150	1800	1200	0,71		1								2								1			1				1	1			Т		С1-03 4шт			
45	мокр.	ДКСП	1300	1000	150	900	480	0,70	1						1									1											1		Т		С1-01 3шт			
46	мокр.	ДКСУ1	2970	1000	150	2400	480	0,84	1				1		2									1											1		Т		С1-03 2шт			
47	мокр.	ДКСУ1	950	1000	150	300	630	0,84	1				1											2											1		Т		С1-01 0шт			
48	мокр.	ДКСП	1100	1000	150	600	460	1,93	1					1										2					1								Т		С1-03 7шт			
49	мокр.	ДКСУ1	2940	1000	150	2400	480	0,84	1					1	2									1											1		Т		С1-03 2шт			
50	мокр.	ДКСУ1	3030	1500	150	2400	630	0,88		1							1	2								2									1		Т		С1-03 3шт			
52	мокр.	ДКСУ1	2770	1000	150	2100	630	0,84	1					2	1									2											1		Т		С1-03 2шт			
53	мокр.	ДКСУ1	2740	1000	150	2100	630	0,84	1					2	1									2											1		Т		С1-03 2шт			
54	мокр.	ДКСЛ	1570	1000	150	900	630	0,71	1						1									2											1		Т		С1-01 0шт			
55	мокр.	ДКСУ1	2530	1000	150	2100	480	2,00	1				1		2									1											1		Т		С1-03 1шт			
56	мокр.	ДКСП	2330	1000	150	1800	480	0,71	1						2									1											1		Т		С1-03 0шт			
57	мокр.	ДКСУ1	2120	1000	150	1500	630	0,84	1					1	1									2											1		Т		С1-03 0шт			
58	мокр.	ДКСП	1950	1000	150	1500	480	1,40	1					1	1									1											1		Т		С1-02 0шт			
59	мокр.	ДКСЛ	1640	1000	150	1200	480	0,70	1				1		1									1											1		Т		С1-01 0шт			
60	мокр.	ДКСП	1420	1000	150	900	480	0,71	1						1									1											1		Т		С1-01 0шт			
86	мокр.	ДКСЛ	1380	1000	150	1200	0	0,70	1				1		1									1					1								Т		С1-01 0шт			
87	мокр.	ДКСЛ	1300	1000	150	1200	0	0,70	1				1		1									1					1								Т		С1-01 0шт			
88	мокр.	ДКСП	1490	1000	150	900	630	0,71	1						1									2											1		Т		С1-01 0шт			
89	мокр.	ДКСП	2140	1000	150	1500	630	1,40	1					1	1									2											1	5.1	Т	1*	С1-03 0шт			
90	мокр.	ДКСП	1600	1000	150	900	630	0,71	1						1									2											1		Т	1*	С1-01 0шт			
91	мокр.	ДКСП	1520	1000	150	900	630	0,71	1						1									2											1		Т		С1-01 0шт			
92	мокр.	ДКСУ1	2100	1000	150	1500	630	0,84	1					1	1									2											1		Т		С1-03 0шт			
93	мокр.	ДКСУ	2520	1000	150	2100	480	2,00	1				1		2									1											1		Т		С1-03 1шт			
94	мокр.	ДКСУ1	2110	1000	150	1500	630	0,84	1					1	1									2											1		Т		С1-03 0шт			
96	мокр.	ДКСУ2	3350	1500	150	2700	630	0,70		1								3								2									1		Т		С1-03 4шт			
97	мокр.	ДКСУ1	2180	1000	150	1800	0	0,84	1						2									1					1								Т		С1-03 0шт			
98	мокр.	ДКСП	2110	1500	150	1800	0	1,40		1								2								1		3.1	1								Т		С1-03 0шт			
99	мокр.	ДКСП	3350	1500	150	1800	1200	0,70		1								2								1			1				1	1			Т		С1-03 4шт			
100	мокр.	ДКСЛ	1300	1000	150	900	480	0,70	1						1									1											1		Т		С1-01 0шт			
101	мокр.	ДКСЛ	1560	1000	150	900	630	0,70	1						1									2											1		Т		С1-01 0шт			
102	мокр.	ДКСП	1500	1000	150	900	630	0,70	1						1									2											1		Т		С1-02 0шт			
104	мокр.	ДКСУ2	3770	1500	150	1800	1500	0,70		1								2								1			2				2	1			Т		С1-03 5шт			

1. ВСЕ СБОРНЫЕ ЭЛЕМЕНТЫ УСТАНОВИТЬ НА ЦЕМЕНТНОМ РАСТВОРЕ М100 ТОЛЩИНОЙ 10 ММ.
2. В ОСНОВАНИИ КОЛОДЦА ПРОИЗВОДИТСЯ УПЛОТНЕНИЕ ГРУНТА, БЕТОННАЯ ПОДГОТОВКА М50 ТОЛЩИНОЙ 100 ММ.
3. ПРИ РАСЧЕТНОМ УРОВНЕ ГРУНТОВЫХ ВОД ВЫШЕ ДНА КОЛОДЦА ДОЛЖНА БЫТЬ ПРЕДУСМОТРЕНА ГИДРОИЗОЛЯЦИЯ ДНА И СТЕН НА 0,5 М ВЫШЕ ЭТОГО УРОВНЯ - ДЛЯ ПЕСЧАНЫХ ГРУНТОВ; ДЛЯ ГЛИНИСТЫХ ГРУНТОВ ОТМЕТКА ВЕРХА ГИДРОИЗОЛЯЦИЯ НАЗНАЧАЕТСЯ С УЧЕТОМ КАПИЛЛЯРНОГО ПОДНЯТИЯ ГРУНТОВЫХ ВОД. ГИДРОИЗОЛЯЦИЯ ДНИЩА КОЛОДЦЕВ - ШТУКАТУРНАЯ АСФАЛЬТОВАЯ ИЗ ГОРЯЧЕГО АСФАЛЬТОВОГО РАСТВОРА ТОЛЩИНОЙ 10 ММ ПО ОГРУНТОВКЕ РАЗЖИЖЕННЫМ БИТУМОМ. НАРУЖНАЯ ГИДРОИЗОЛЯЦИЯ СТЕН, ЛОТКОВ И ПЛИТ ПЕРЕКРЫТИЯ - ОКРАСОЧНАЯ ИЗ ГОРЯЧЕГО БИТУМА, НАНОСИМОГО В НЕСКОЛЬКО СЛОЕВ (НЕ МЕНЕЕ ДВУХ) ОБЩЕЙ ТОЛЩИНОЙ 4-5 ММ, ПО ГРУНТОВКЕ ИЗ БИТУМА, РАСТВОРЕННОГО В БЕНЗИНЕ. НА СТЫКЕ СБОРНЫХ ЖЕЛЕЗОБЕТОННЫХ КОЛЕЦ ПРИ ЭТОМ СЛЕДУЕТ ПРЕДУСМАТРИВАТЬ НАКЛЕЙКУ ПОЛОС ГЛИНОСТОЙКОЙ ТКАНИ ШИРИНОЙ 20-30 СМ.
4. ДЛЯ СПУСКА В КОЛОДЕЦ НА ВНУТРЕННЕЙ ПОВЕРХНОСТИ СТЕН ГОРЛОВИНЫ ПРЕДУСМОТРЕНЫ СТАЛЬНЫЕ СКОБЫ, А В РАБОЧЕЙ ЧАСТИ КОЛОДЦА - СТАЛЬНЫЕ СТРЕМЯНКИ (СМ. ТАБЛИЦУ КОЛОДЦЕВ И СПЕЦИФИКАЦИЮ).
5. ПАЗУХИ КОЛОДЦЕВ ЗАСЫПАТЬ МЕСТНЫМ ГРУНТОМ ОПТИМАЛЬНОЙ ВЛАЖНОСТИ, ОПРЕДЕЛЯЕМОЙ ПО ГОСТ 22733-2002.
6. РАБОТЫ ПО УСТРОЙСТВУ КОЛОДЦЕВ ПРОИЗВОДИТЬ ПО ТПР 902-09-46.88.

*Предусмотреть утепление 5.2

Согласовано

Взам. инв.№

Подпись и дата 2019-09-27

Инв. № подл.

Формат А2

Колодцы канализационные по типовому проекту 902-09-22.84. Альбом II

№ колодца по плану	Марка колодца по грунтовым условиям	Маркировка колодца	Угол поворота,°	Полная глубина колодца по профилю, мм	Диаметр колодца, мм	Глубина лотка, мм	Высота рабочей части Hр, мм	Высота горловины hг, мм	Расход материалов: Объем бетона на лотк, м³	Объем бетона В12,5 на обойму, м³	Днище: ПН-10	ПН-15	КС10.3	Рабочая часть: КС10.6	КС10.9	КС15.6	КС15.9	КС20.6	КС20.9	Плита перекрытия: 1ПП10-1	1ПП10-2	1ПП15-1	1ПП15-2	3ПП15-1	3ПП15-2	1ПП20-1	1ПП20-2	Горловина: КО6	ПО10	ПД6	ПД10	КС7.3	КС7.9	УОП-6	Кирпичная кладка, ряды	Тип горловины	Тип люка	Стремянка скоба	Гидроизоляция
											Сборные железобетонные элементы. Серия 3.900.1-14. Выпуск 1																												
К1																																							
51	II		–	2960	1000	200	2400	480	0,46	0,04	1			1	2						1												1			Т	С1-03 3шт	
61	II		–	3180	1500	200	2700	480	0,36	0,04	1						3						1										1			Т	С1-03 3шт	
62	II		–	3220	1500	200	2700	480	0,36	0,04	1						3						1										1			Т	С1-03 3шт	
63	II		–	3480	1500	200	2700	780	0,36	0,04	1						3						3										1			Т	С1-03 4шт	
64	II		–	3510	1500	300	2700	780	0,48	0,04	1						3						3										1			Т	С1-03 4шт	
65	II		–	3300	1500	200	2700	630	0,45	0,04	1						3						2										1			Т	С1-03 3шт	
66	II		–	3120	1500	200	2700	480	0,36	0,04	1						3						1										1			Т	С1-03 3шт	
67	II		–	2890	1000	200	2400	480	0,46	0,04	1			1	2						1												1			Т	С1-03 2шт	
68	II		–	2530	1000	200	2100	480	0,36	0,04	1		1		2						1												1			Т	С1-03 1шт	
69	II		–	1860	1000	200	1200	630	0,36	0,04	1		1		1						2												1			Т	С1-00 1шт	
70	II		–	2320	1000	200	1800	480	0,36	0,04	1				2						1												1			Т	С1-02 0шт	
71	II		–	2330	1000	200	1800	480	0,36	0,04	1				2						1												1			Т	С1-02 0шт	
72	II		–	2030	1000	200	1500	480	0,45	0,04	1			1	1						1												1			Т	С1-00 0шт	
73	II		–	1920	1000	200	1500	480	0,45	0,04	1			1	1						1												1			Т	С1-00 0шт	
74	II		–	1730	1000	200	1200	480	0,36	0,04	1			2							1												1			Т	С1-00 0шт	
75	II		–	1650	1000	200	1200	480	0,36	0,04	1			2							1												1			Т	С1-00 0шт	
76	II		–	1580	1000	200	900	630	0,36	0,04	1				1						2												1			Т	С1-00 0шт	
77	II		–	850	1000	200	300	480	0,36	0,04	1		1								1												1			Т	С1-00 0шт	
78	II		–	1660	1000	200	1200	480	0,36	0,04	1		1		1						1												1			Т	С1-00 0шт	
79	II		–	1500	1000	200	1200	0	0,36	0,04	1		1		1						1								1								Т	С1-00 0шт	
80	II		–	3320	1500	300	2700	630	0,48	0,04	1						3						2										1			Т	С1-04 3шт	
81	II		–	1500	1000	200	1200	0	0,36	0,04	1		1		1						1								2								Т	С1-00 0шт	
82	II		–	3840	1500	300	3300	480	0,48	0,04	1					1	3						1										1			Т	С1-04 5шт	
83	II		–	4090	1500	300	3600	480	0,48	0,04	1						4						1										1			Т	С1-04 6шт	
84	II		–	4190	1500	300	3600	630	0,48	0,04	1						4						1										1			Т	С1-04 6шт	
85	II		–	2180	1000	300	1500	630	0,48	0,04	1			1	1						2												1			Т	С1-02 0шт	
103	II		–	3140	1500	200	2700	480	0,36	0,04	1						3						1										1			Т	С1-00 3шт	
Экосол	II		–	2000	1000	300	1500	500	0,48	0,04	1			1	1						1								1						1	2				

1. ВСЕ СБОРНЫЕ ЭЛЕМЕНТЫ УСТАНОВИТЬ НА ЦЕМЕНТНОМ РАСТВОРЕ М100 ТОЛЩИНОЙ 10 ММ.
2. В ОСНОВАНИИ КОЛОДЦА ПРОИЗВОДИТСЯ УПЛОТНЕНИЕ ГРУНТА, БЕТОННАЯ ПОДГОТОВКА М50 ТОЛЩИНОЙ 100 ММ.
3. ПРИ РАСЧЕТНОМ УРОВНЕ ГРУНТОВЫХ ВОД ВЫШЕ ДНА КОЛОДЦА ДОЛЖНА БЫТЬ ПРЕДУСМОТРЕНА ГИДРОИЗОЛЯЦИЯ ДНА И СТЕН НА 0,5 М ВЫШЕ ЭТОГО УРОВНЯ - ДЛЯ ПЕСЧАНЫХ ГРУНТОВ; ДЛЯ ГЛИНИСТЫХ ГРУНТОВ ОТМЕТКА ВЕРХА ГИДРОИЗОЛЯЦИЯ НАЗНАЧАЕТСЯ С УЧЕТОМ КАПИЛЛЯРНОГО ПОДНЯТИЯ ГРУНТОВЫХ ВОД. ГИДРОИЗОЛЯЦИЯ ДНИЩА КОЛОДЦЕВ - ШТУКАТУРНАЯ АСФАЛЬТОВАЯ ИЗ ГОРЯЧЕГО АСФАЛЬТОВОГО РАСТВОРА ТОЛЩИНОЙ 10 ММ ПО ОГРУНТОВКЕ РАЗЖИЖЕННЫМ БИТУМОМ. НАРУЖНАЯ ГИДРОИЗОЛЯЦИЯ СТЕН, ЛОТКОВ И ПЛИТ ПЕРЕКРЫТИЯ - ОКРАСОЧНАЯ ИЗ ГОРЯЧЕГО БИТУМА, НАНОСИМОГО В НЕСКОЛЬКО СЛОЕВ (НЕ МЕНЕЕ ДВУХ) ОБЩЕЙ ТОЛЩИНОЙ 4-5 ММ, ПО ГРУНТОВКЕ ИЗ БИТУМА, РАСТВОРЕННОГО В БЕНЗИНЕ. НА СТЫКЕ СБОРНЫХ ЖЕЛЕЗОБЕТОННЫХ КОЛЕЦ ПРИ ЭТОМ СЛЕДУЕТ ПРЕДУСМАТРИВАТЬ НАКЛЕЙКУ ПОЛОС ГЛИНОСТОЙКОЙ ТКАНИ ШИРИНОЙ 20-30 СМ.
4. ДЛЯ СПУСКА В КОЛОДЕЦ НА ВНУТРЕННЕЙ ПОВЕРХНОСТИ СТЕН ГОРЛОВИНЫ ПРЕДУСМОТРЕНЫ СТАЛЬНЫЕ СКОБЫ, А В РАБОЧЕЙ ЧАСТИ КОЛОДЦА - СТАЛЬНЫЕ СТРЕМЯНКИ (СМ. ТАБЛИЦУ КОЛОДЦЕВ И СПЕЦИФИКАЦИЮ).
5. ПАЗУХИ КОЛОДЦЕВ ЗАСЫПАТЬ МЕСТНЫМ ГРУНТОМ ОПТИМАЛЬНОЙ ВЛАЖНОСТИ, ОПРЕДЕЛЯЕМОЙ ПО ГОСТ 22733-2002.
6. РАБОТЫ ПО УСТРОЙСТВУ КОЛОДЦЕВ ПРОИЗВОДИТЬ ПО ТПР 902-09-22.84.

Согласовано

Взам. инв.№

Подпись и дата 2019-09-27

Инв. № подл.

Формат А2