А

Усиление типа У-1

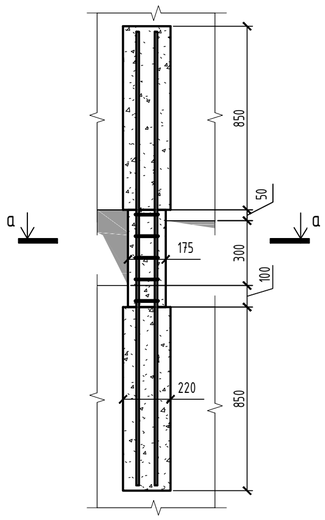

а-а

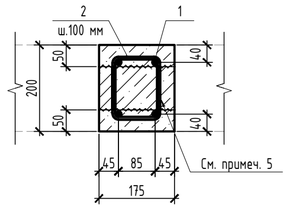

б-б

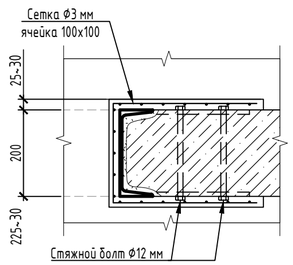

Схема восстановления горизонтального армирования стены с зоне устройства штробы

Этап 1

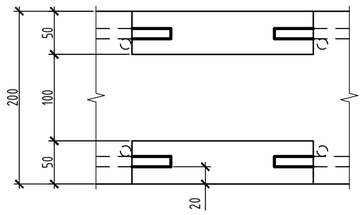

Этап 2

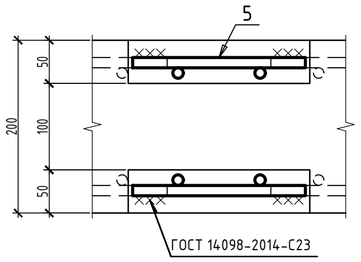

Б

Усиление типа У-2

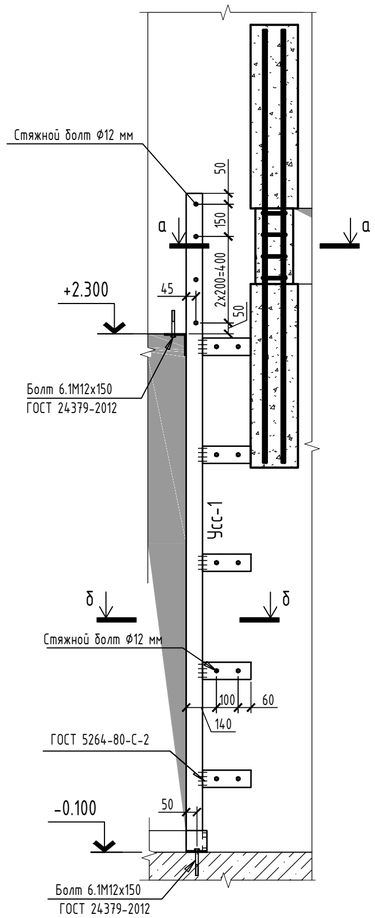

Вид А

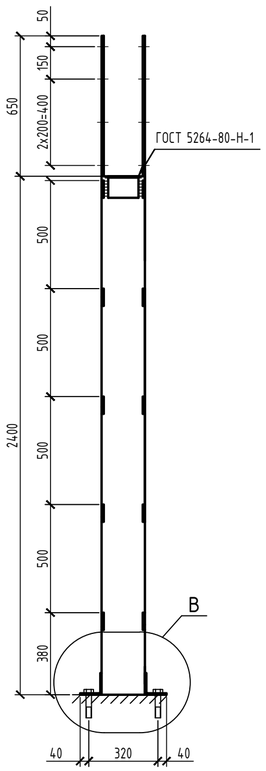

Изометрический вид детали Усс-1

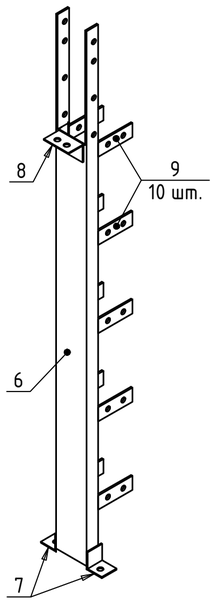

В

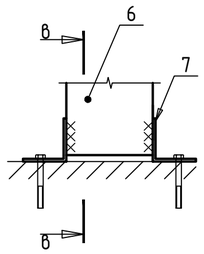

в-в

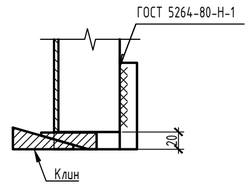

1. Смотреть совместно с листами 2,3.
2. Общие данные смотреть лист 1 .

Спецификация на изделие Усс-1

Поз.	Наименование	Кол.	Масса ед., кг
6	Швеллер $\frac{20П\ ГОСТ\ 8240-97}{С245\ ГОСТ\ 27772-2015}$ l=3050	1	56.12
7	Уголок $\frac{100х6.5\ ГОСТ\ 8509-93}{С245\ ГОСТ\ 27772-2015}$ l=100	2	1.00
8	Уголок $\frac{100х6.5\ ГОСТ\ 8509-93}{С245\ ГОСТ\ 27772-2015}$ l=180	1	1.80
9	Полоса $\frac{10х80\ ГОСТ\ 103-76}{С245\ ГОСТ\ 27772-2015}$ l=230	10	1.45

ведомость деталей

Поз.	Эскиз
4	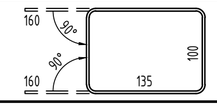

Спецификация монолитной конструкции Усм-1.1...Усм-1.4

Поз.	Обозначение	Наименование	Кол.	Масса ед., кг	Примечание
		Монолитный участок Усм-1.1			
		Детали			
1		Ф12-А400 L=2100	4	1.86	
4		Ф6 А240 L=570	5	0.13	
5		Ф12-А400 L=210	20	0.19	
		Материалы			
		Бетон В25	0.05		
		Монолитный участок Усм-1.2			
		Детали			
3		Ф12-А400 L=2000	4	1.78	
4		Ф6 А240 L=570	4	0.13	
5		Ф12-А400 L=210	20	0.19	
		Материалы			
		Бетон В25	0.04		
		Монолитный участок Усм-1.3			
		Детали			
2		Ф12-А400 L=2050	4	1.82	
4		Ф6 А240 L=570	10	0.13	
5		Ф12-А400 L=210	20	0.19	
		Материалы			
		Бетон В25	0.09		

ПОСЛЕДОАТЕЛЬНОСТЬ ПРОИЗВОДСТВА РАБОТ ПРИ ВЫПОЛНЕНИИ УСИЛЕНИЯ ТИПА У-2

1. Работы по усилению и устройству проемов производить после полной разгрузки усиливаемой конструкции установкой стоек (см. лист 4).
2. Производится расширение проема на 25-30 мм превышающее архитектурный размер.
3. Поверхность грани проема в месте установки швеллера тщательно очистить от штукатурки и выровнять для плотного прилегания профиля усиления. Установить швеллер в проектное положение (предварительно срезав часть стенки в соответствии с видом А), затем подперев клиньями (см. узел В) зафиксировать в проектном положении, приварить поз. 7 и прикрепить анкерными болтами к фундаменту.
4. Сварку элементов выполнять электродами Э-42А в ручную по ГОСТ 5264-80, с высотой катета по толщине наименее свариваемой конструкции, но не менее 5 мм.
4. Просверлить отверстия в стене для установки стяжных болтов. В месте бурения не должно быть раковин и раскрытых трещин. Бурение отверстий необходимо производить перпендикулярно плоскости несущего основания. После бурения, шлам из отверстия очистить.
5. Поверхность металлической обоймы очистить от грязи и мусора, нанести слой цементного раствора (25-30 мм) по металлической сетке (Ф3 ячейка сетки 100х100 мм).

ПОСЛЕДОВАТЕЛЬНОСТЬ ПРОИЗВОДСТВА РАБОТ ПРИ ВЫПОЛНЕНИИ УСИЛЕНИЯ ТИПА У-1

1. Работы по усилению и устройству проемов производить после разгрузки усиливаемой конструкции установкой стоек (см. лист 4).
2. Наметить положение и габариты проемов, затем выполнить штробу глубиной 50 мм, оголив арматуру стены.
3. Поверхность бетона насечь и тщательно промыть водой.
4. Перерезать горизонтальную арматуру стены. Просверлить отверстия диаметром 8 мм под хомуты.
5. Установить вертикальную арматуру простенка. Установить горизонтальные хомуты, горизонтальную арматуру (за пределами проемов) сварить коротышами.
6. Выполнить послойное бетонирование усиливаемого элемента. Бетонирование производить послойно (с тщательным уплотнением каждого слоя), бетоном класса В25 с максимальной фракцией 10...15 мм.

Изм.	Кол. уч.	Лист	№ док.	Подп.	Дата		Стадия	Лист	Листов
Выполнил									
Проверил									
ГИП									

Взам. инв. №

Подпись и дата

Инв. № подл.

Формат А2