План на отм. 0.000 с теплыми полами

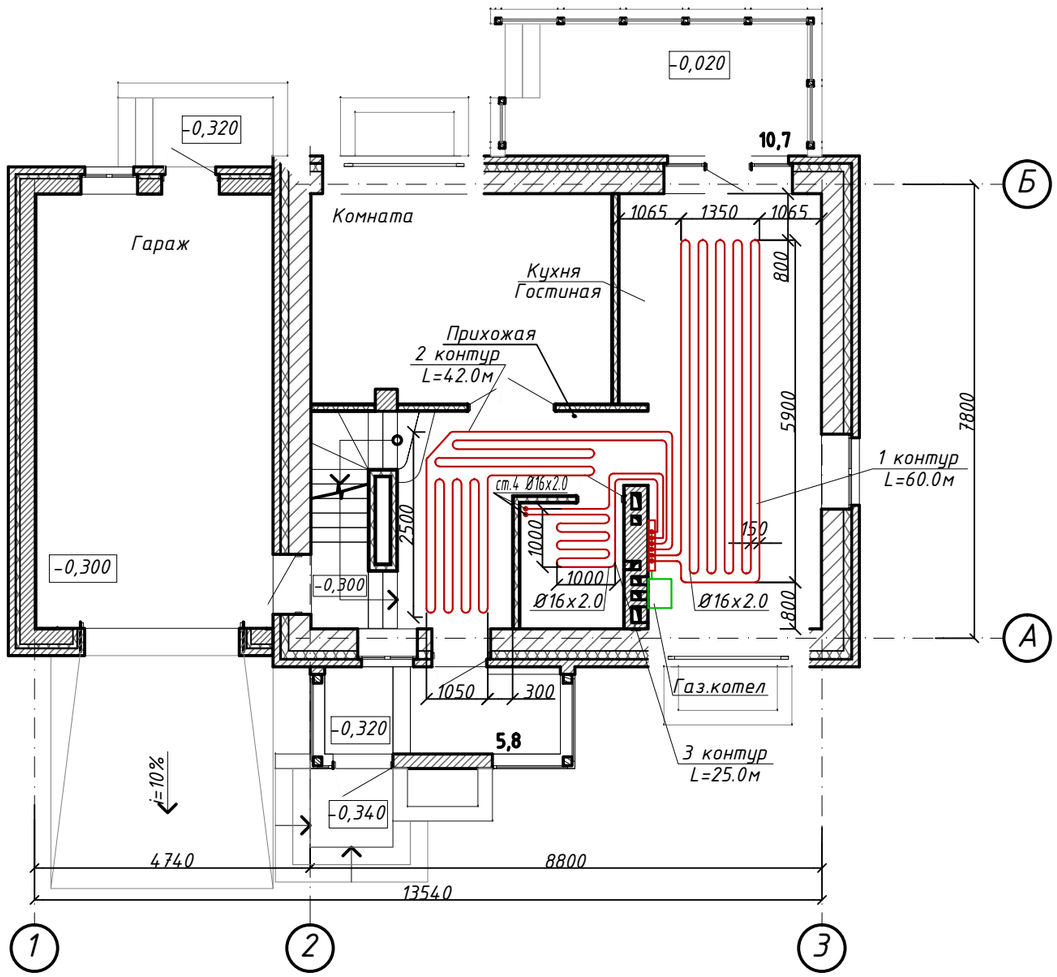

Коллектор теплого пола

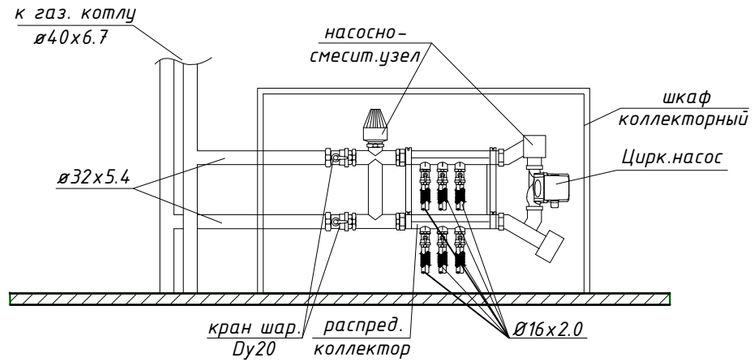

Схема теплых полов

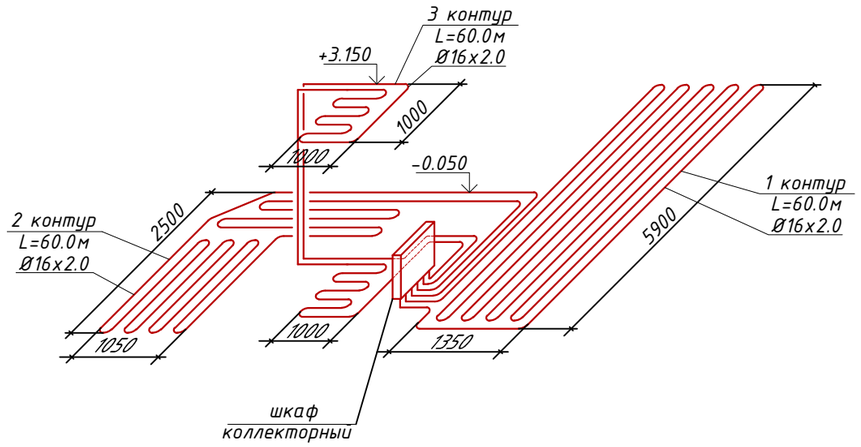

Изм.	Кол.уч.	Лист	№док.	Подпись	Дата
ГИП		Кочетков			
Разработал		Смирнов			
Проверил		Корнеев			

Заказчик ООО "Изумруд" — 1-09/24-3-ОВ

Проект застройки коттеджного поселка на участке, прилегающем с западной стороны к Новоталицкому водохранилищу в районе с.Ново-Талицы Ивановского района

Корректировка проекта индивидуального жилого дома №15 (участок 43) площадью 148.0 м² (тип 3Б)

Стадия	Лист	Листов
Р	4	

План теплых полов на отм. 0.000

ООО "Квадарт"