План охранно-пожарной сигнализации на отм. 0,000 (1:100)

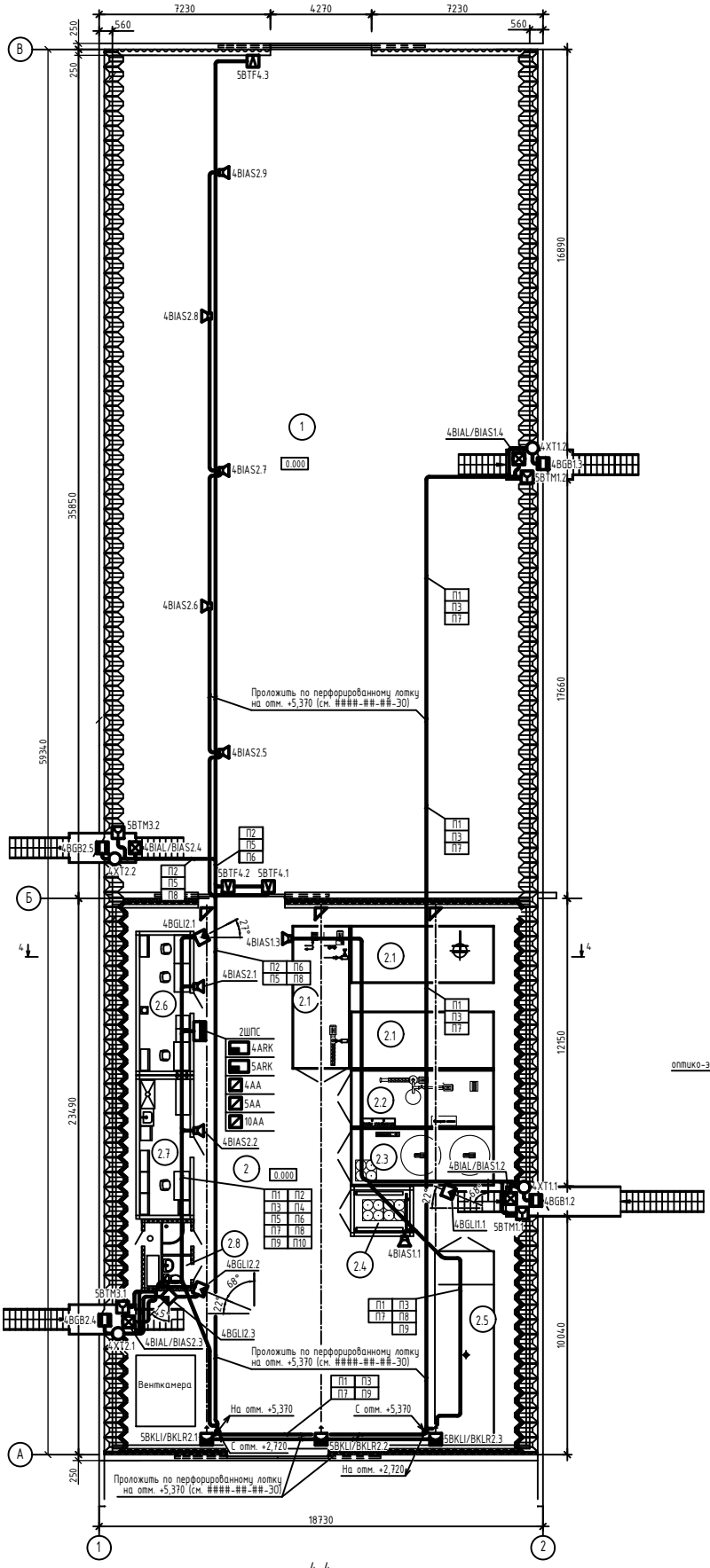

Экспликация помещений

Номер поме-щения	Наименование	Площадь, м²	Кат. поме-щения
1		622,51	
2		392,76	
2.1		41,7	
2.2		13,9	
2.3			
		13,9	
2.4		4,26	
2.5		19,58	
2.6		12,28	
2.7		12,28	
2.8		5,4	

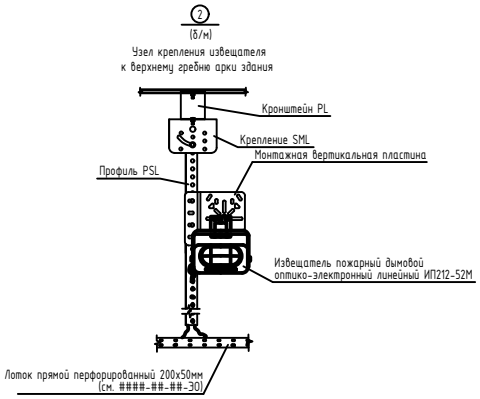

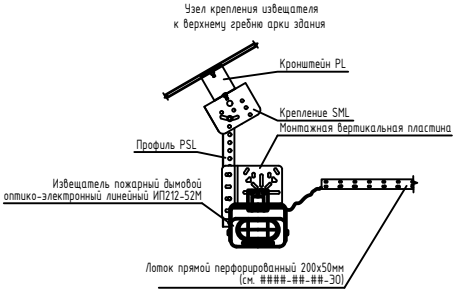

1 Условные обозначения см. на листе 1 данного комплекта чертежей;

2 Соединительные линии оповещения с расключенными на ней оповещателями подключить к сигнально-пусковому блоку 4АА в соответствии со схемой соблюдая полярность для реализации контроля ее целостности;

3 Кабельные проходки через стены выполнить в не распространяющей горение жесткой ПВХ трубе Ф20мм. Проходку заполнить огнезащитным герметиком "С-200К "Силотерм ЭП-71";

4 Размещение дымовых пожарных извещателей произвести согласно СП 5.13130.2009. Монтаж дымовых пожарных извещателей осуществить согласно плану на ламинированной ДСП потолка.

Допускается смещение места монтажа извещателей от мест указанных на чертеже, при этом:

- расстояние от дымового пожарного извещателя до ближайшей стены, а также расстояние между дымовыми извещателями не должно превышать значения, определяемого по табл. 13.4 СП 5.13130.2009;

- расстояние от кабельных трасс пожарной сигнализации и оповещения, выполненных с помощью экранированного кабеля парной скрутки КСРЭВнг(А)-FRLS, до силовых и осветительных кабелей не должно превышать 250мм.

5 Ручные пожарные извещатели включить в шлейф пожарной сигнализации с имитацией извещателя с нормально-замкнутым контактом. Джамперы на плате извещателя подключить следующим образом: J1 - размыкание, J2 - замыкание, J3 - размыкание;

6 Шкаф пожарной сигнализации 1ШПС установить на высоте 1500мм;

7 Охранные поверхностные извещатели установить на высоте 2,2м. на поворотном кронштейне и сориентировать согласно плану.

4-4

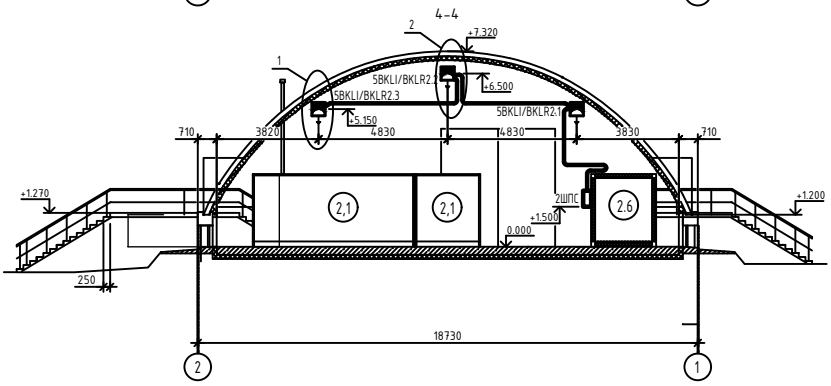

Изм.	Кол.уч.	Лист	№док.	Подп.	Дата			
Нач. отд.						План охранно-пожарной сигнализации на отм. 0,000 (1:100)	Стадия	Лист	Листов
							Р	3	
Инженер									

Инв. № подл. | Подп. и дата | Взам. инв. №

Формат А1