Строительный генеральный план на устройство подземной части здания
М 1:500

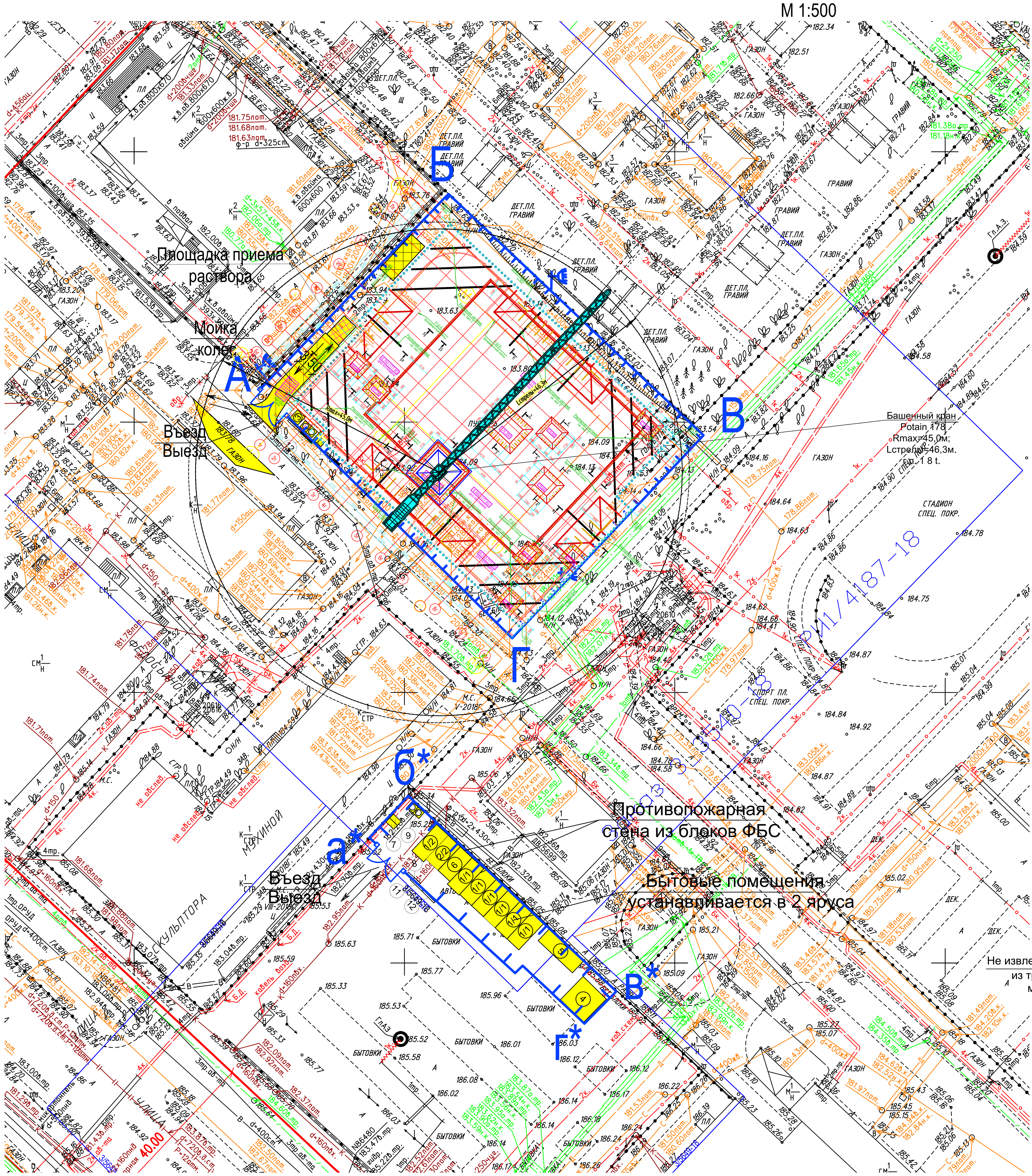

Условные обозначения

- Временные дороги
- Площадка складирования (горючие материалы отсутствуют)
- Бытовые помещения
- Ворота для въезда и выезда автотранспорта
- Ограждение строительной площадки
- Мойка колёс циклического действия
- Контейнеры для строительного мусора
- Направление движения транспорта
- Противопожарный пост
- Информационный щит
- План пожарной защиты
- Туалетные кабины
- Мачта для освещения
- Граница землеотвода
- Знак закрепления оси
- Репер стройплощадки

Условные обозначения подземных инженерных коммуникаций

- водопровод (водовод)
- дренаж
- газопровод
- кабель МОСЭНЕРГО
- кабель телевидения
- кабель МПС
- кабель радио
- воздухопровод
- кабель МОСЭЛЕКТРОТРАНС
- бронированный кабель связи
- блочная канализация МОСЭНЕРГО
- кабель заземления
- общий коллектор
- водосток
- канализация
- теплопровод
- кабель МОСГОРСВЕТ
- кабель ДС
- кабель связи УПО
- золопровод
- илопровод
- телефон. канализация
- волновод
- кабельный коллектор МОСЭНЕРГО
- бездейств. прокладки
- проекты

Сечение 1-1

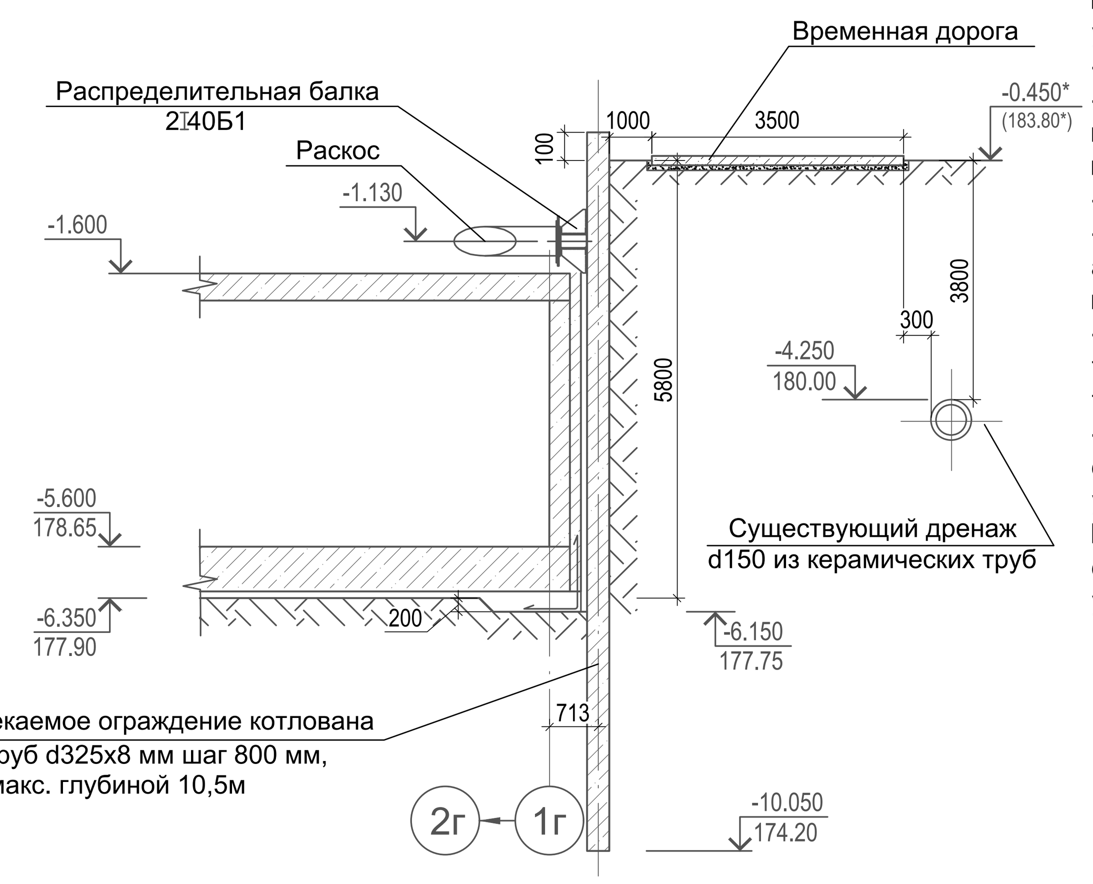

ПОЯСНИТЕЛЬНАЯ ЗАПИСКА

1.Стройгенплан выполнен на основной период строительства жилого дома с инженерными сетями и благоустройством по адресу: г. Москва, район Ново-Переделкино, ул. Скульптора Мухиной, вл. 11/1 (Западный административный округ)

2. Организацию стройплощадки выполнять в соответствии с СП 48.13330.2011; ППМ №299 от 19.05.2015 г. и "Регламентом по организации, обустройству строительных площадок и бытовых городков на объектах Московского фонда реновации жилой застройки".

3. На монтаже здания предусматривается задействовать стационарный башенный кран Potain MDT 178 (или аналог) максимальной грузоподъёмностью 8 т, вылетом крюка 45м. Монтаж-демонтаж стационарного башенного крана производится краном на спецшасси. Башенный кран устанавливается на фундаментную плиту подземной автостоянки.
Проектом предусмотрена установка грузопассажирского и грузового подъемника (на стройгенплане условно не показаны).

4. Башенный кран работает с ограничением вылета каретки, высоты подъема крюка. Линии ограничения действия крана и линии предупреждения обозначить хорошо видимыми знаками, в темное время суток знаки осветить.
В нерабочее время стрелу башенного крана располагать вдоль строящихся корпусов, грузовая каретка(стрела) - на минимальном вылете, крюковая обойма- в крайнем верхнем положении.
Для ограничения зоны работы крана применяется автоматическое устройство СОЗР, регулирующее ограничение работы крана.
Установка крана осуществляется в обязательном порядке с прибором ОНК-140 (ограничитель нагрузки крана), который обеспечивает автоматически все необходимые параметры и ограничения по зоне работы крана, грузоподъемности и ветровым нагрузкам. Для уменьшения величины опасной зоны на площадке складирования по линии установить знаки с поясняющей надписью о запрещении подъема груза на высоту более 4-х метров от уровня земли.
Работа башенного крана предусматривается в соответствии с ППРк.

5. Временные внутриплощадочные дороги и площадки для складирования строительных конструкций предусматриваются с покрытием из сборных железобетонных плит ПДП-30.17,5.1 по песчаной подготовке h=150мм.

6. У въезда на строительную площадку установить информационный щит.

7. На территории стройплощадки должен быть оборудован противопожарный пост с необходимым штатным оборудованием.

8. Проектом предусматривается освещение строительной площадки прожекторами на мачтах (ПЗС-35). Количество прожекторов в каждом отдельном случае определяется в ППР в зависимости от требуемой нормативной мощности.

9. Для бытового обслуживания работающих на строительной площадке предусмотрены бытовые помещения. Бытовки должны быть оборудованы огнетушителями.

10. В целях обеспечения безопасного ведения работ, охраны труда и культуры производства работ выполнять в соответствии с ППР на каждый конкретный вид работ, СП 49.13330.2010; "Правилами по охране труда в строительстве" (Приказ от 01.06.2015 г. №336 Минтруда и соц. защиты РФ") и действующим ФЗ №123 от 27.07.2008г. "Технический регламент о требованиях пожарной безопасности".

11. Начинать строительно-монтажные работы разрешается только при наличии проектов производства работ на каждый вид СМР.

12. Обеспечение строительства электроэнергией и водой предусматривается от действующих инженерных коммуникаций по Т.У.
Конкретные точки присоединения определяются при разработке ППР.

13 На случай пожара используются пожарные гидраты, расположенные на сети существующего водопровода на расстоянии не более 150м. от проектируемого здания.

14. На период проведения строительных работ предусмотрены следующие природоохранные мероприятия, направленные на минимизацию негативного воздействия процесса строительства на состояние окружающей среды и условия проживания населения окружающей жилой застройки:

- все строительные работы производятся только в отведенной стройгенпланом зоне работ, которая ограждена забором;
- на выездах со стройплощадки проектом предусмотрена установка мойки колес. Осадок пункта мойки колес должен по мере накопления вывозиться для последующей утилизации по договору с организацией, имеющей лицензию на данный вид деятельности;
- для защиты сохраняемых зеленых насаждений предусмотрено их ограждение коробами высотой не менее 2 м.;
- работы, связанные с применением шумоактивных строительных механизмов (экскаваторы, бульдозеры, автокомпрессоры и т.д.) будут производиться с 8 до 21 часа. Работающие автокомпрессоры будут ограждаться шумозащитными экранами высотой 2,5 м. из деревянных щитов, обитых минераловатными плитами.;
- на строительной площадке не предусматривается заправка механизмов топливом, проведение ремонта и технического обслуживания строительного автотранспорта. Ремонт автотранспорта будет производится на постах технического обслуживания города. Заправка - на городских АЗС и АТП.
- проектом предусматривается регулярная уборка территории строительной площадки от мусора. Для складирования бытового мусора на строительной площадке в соответствии со стройгенпланом предусматривается установка бункеров-накопителей. Вывоз ТБО будет производиться ежедневно.

В соответствии с СанПиН 4690-88 "Санитарные правила содержания территорий населенных мест" все отходы, строительный и бытовой мусор, необходимо своевременно вывозить с территории строительства для дальнейшей утилизации. Сжигание горючих отходов и строительного мусора запрещается.

Условные обозначения линий градостроительного регулирования

- границы территорий улично-дорожной сети
- границы водных поверхностей
- границы линий регулирования застройки, технических зон и окончательно неутвержденные
- границы водоохранных зон
- границы территорий промышленных зон
- границы территорий памятников истории и культуры
- границы прибрежных полос
- границы режимов градостроительной деятельности на территориях природного комплекса
- границы историко-культурных заповедных территорий
- границы памятников природы
- границы жестких зон санитарной охраны
- границы озелененных территорий
- границы береговых полос
- границы территорий природного комплекса
- границы полосы отвода железных дорог
- границы охранных зон памятников истории и культуры
- границы особо охраняемых природных территорий
- границы зон санитарной охраны
- границы коммунальных зон
- границы охранной зоны ансамбля Московского Кремля
- границы зон охраняемого ландшафта
- границы санитарно-защитных зон

ЛИНИИ ГРАДОСТРОИТЕЛЬНОГО РЕГУЛИРОВАНИЯ НАНЕСЕНЫ ПО СОСТОЯНИЮ НА 29.08.18

ПРОЕКТИРОВАНИЕ ВЫПОЛНИТЬ В УВЯЗКЕ С СУЩЕСТВУЮЩИМИ ОТМЕТКАМИ

Срок действия инженерно-топографического плана – 3 года с момента изготовления (п.1.4., Раздел II постановления Правительства Москвы от 19.05.2015 №284-ПП «Об утверждении порядка оформления ордеров (разрешений) на проведение земляных работ, установку временных ограждений, размещение временных объектов в городе Москве»)

Положение электрических кабелей проверено по материалам МКС ПАО "МОЭСК"
Дата: 03.09.2018г. Исполнитель: Сляднева И. В.

По вопросам несоответствия планового положения подземных коммуникаций обращаться по тел. (495) 614-54-39

СХЕМА РАСПОЛОЖЕНИЯ ЧАСТЕЙ
ЗАКАЗ №3/5649-18-24.08.2018г
в 1-й части

1

Без печати ГБУ "Мосгоргеотрест" недействителен Использование другими организациями не допускается		ИНЖЕНЕРНО-ТОПОГРАФИЧЕСКИЙ ПЛАН			МОСКОМАРХИТЕКТУРА © ГБУ "Мосгоргеотрест"
Полевые работы	Отрещенко П. Б.	Заказ № 3/5649-18			от 24.08.2018
Камерал. работы	Воронова О. А.	Заказчик: ЗАО "Капстройпроект"			
Подзем. работы	Самойлова Н. О.				
Коррект. топогр.	Корпусова С. В.	Наименование объекта: "Жилой дом с инженерными сетями и благоустройством территории по адресу: г.Москва, район Ново-Переделкино, улица Скульптора Мухиной, вл. 11/1 (Западный административный округ)"			
Коррект. подзем.	Рыжкова Л.А.				
ЛГР (Кр.лин.)	Танембаум М. Ю.	Адрес объекта: г.Москва, район Ново-Переделкино, улица Скульптора Мухиной, вл. 11/1 (Западный административный округ)	Лист	Листов	Масштаб
Дубликат кр.отм.	Петрунина М. Д.	Номенклатура: С-IV-10-05	1	1	1:500
Дата выпуска заказа:	07.09.2018				

ЛИНИИ ГРАДОСТРОИТЕЛЬНОГО РЕГУЛИРОВАНИЯ НАНЕСЕНЫ ПО СОСТОЯНИЮ НА 24.05.18

ПРОЕКТИРОВАНИЕ ВЫПОЛНИТЬ В УВЯЗКЕ С СУЩЕСТВУЮЩИМИ ОТМЕТКАМИ

Срок действия инженерно-топографического плана – 3 года с момента изготовления (п.1.4., Раздел II постановления Правительства Москвы от 19.05.2015 №284-ПП «Об утверждении порядка оформления ордеров (разрешений) на проведение земляных работ, установку временных ограждений, размещение временных объектов в городе Москве»)

Положение электрических кабелей проверено по материалам МКС ПАО "МОЭСК"
Дата: 28.05.2018г. Исполнитель: Федорова Е. Н.

По вопросам несоответствия планового положения подземных коммуникаций обращаться по тел. (495) 614-54-39

СХЕМА РАСПОЛОЖЕНИЯ ЧАСТЕЙ
ЗАКАЗ №3/3540-18-15.05.2018г
в 2-х частях
часть 1-я

1
2

Без печати ГБУ "Мосгоргеотрест" недействителен Использование другими организациями не допускается		ИНЖЕНЕРНО-ТОПОГРАФИЧЕСКИЙ ПЛАН			МОСКОМАРХИТЕКТУРА © ГБУ "Мосгоргеотрест"
Полевые работы	Отрещенко П. Б.	Заказ № 3/3540-18			от 15.05.2018
Камерал. работы	Воронова О. А.	Заказчик: ЗАО "Капстройпроект"			
Подзем. работы	Самойлова Н. О.				
Коррект. топогр.	Корпусова С. В.	Наименование объекта: "Жилой дом с инженерными сетями и благоустройством территории по адресу: г.Москва, район Ново-Переделкино, улица Скульптора Мухиной, вл. 11 (Западный административный округ)"			
Коррект. подзем.	Рыжкова Л.А.				
ЛГР (Кр.лин.)	Танембаум М. Ю.	Адрес объекта: г.Москва, ЗАО, район Ново-Переделкино, улица Скульптора Мухиной, вл.11	Лист	Листов	Масштаб
Дубликат кр.отм.	Петрунина М. Д.	Номенклатура: С-IV-11-08, С-IV-10-05	2	2	1:500
Дата выпуска заказа:	31.05.2018				

ЛИНИИ ГРАДОСТРОИТЕЛЬНОГО РЕГУЛИРОВАНИЯ НАНЕСЕНЫ ПО СОСТОЯНИЮ НА 24.05.18

ПРОЕКТИРОВАНИЕ ВЫПОЛНИТЬ В УВЯЗКЕ С СУЩЕСТВУЮЩИМИ ОТМЕТКАМИ

Срок действия инженерно-топографического плана – 3 года с момента изготовления (п.1.4., Раздел II постановления Правительства Москвы от 19.05.2015 №284-ПП «Об утверждении порядка оформления ордеров (разрешений) на проведение земляных работ, установку временных ограждений, размещение временных объектов в городе Москве»)

Положение электрических кабелей проверено по материалам МКС ПАО "МОЭСК"
Дата: 28.05.2018г. Исполнитель: Федорова Е. Н.

По вопросам несоответствия планового положения подземных коммуникаций обращаться по тел. (495) 614-54-39

СХЕМА РАСПОЛОЖЕНИЯ ЧАСТЕЙ

1
2

Без печати ГБУ "Мосгоргеотрест" недействителен Использование другими организациями не допускается		ИНЖЕНЕРНО-ТОПОГРАФИЧЕСКИЙ ПЛАН			МОСКОМАРХИТЕКТУРА © ГБУ "Мосгоргеотрест"
Полевые работы	Отрещенко П. Б.	Заказ № 3/3540-18			от 15.05.2018
Камерал. работы	Воронова О. А.	Заказчик: ЗАО "Капстройпроект"			
Подзем. работы	Самойлова Н. О.				
Коррект. топогр.	Корпусова С. В.	Наименование объекта: "Жилой дом с инженерными сетями и благоустройством территории по адресу: г.Москва, район Ново-Переделкино, улица Скульптора Мухиной, вл. 11 (Западный административный округ)"			
Коррект. подзем.	Рыжкова Л.А.				
ЛГР (Кр.лин.)	Танембаум М. Ю.	Адрес объекта: г.Москва, ЗАО, район Ново-Переделкино, улица Скульптора Мухиной, вл.11	Лист	Листов	Масштаб
Дубликат кр.отм.	Петрунина М. Д.	Номенклатура: С-IV-11-04, С-IV-10-01	1	2	1:500
Дата выпуска заказа:	31.05.2018				

Согласовано
Взам. инв. №
Подп. и дата
Инв. № подл.

Изм.	Кол. уч.	Лист	№ док.	Подп.	Дата	МКС/160418-рен23-ППР2		
						«Жилой дом с инженерными сетями и благоустройством территории по адресу: г.Москва, район Ново-Переделкино, ул. Скульптора Мухиной, вл.11/1 (Западный административный округ)».		
Разработал		Митяшенков			12.2018	Проект производства работ на основной период	Стадия	Лист	Листов
Проверил		Степанов			12.2018		Р	2	
						Строительный генеральный план на устройство подземной части здания М 1:500	ООО "АРК СТРОЙ"		

Формат А1