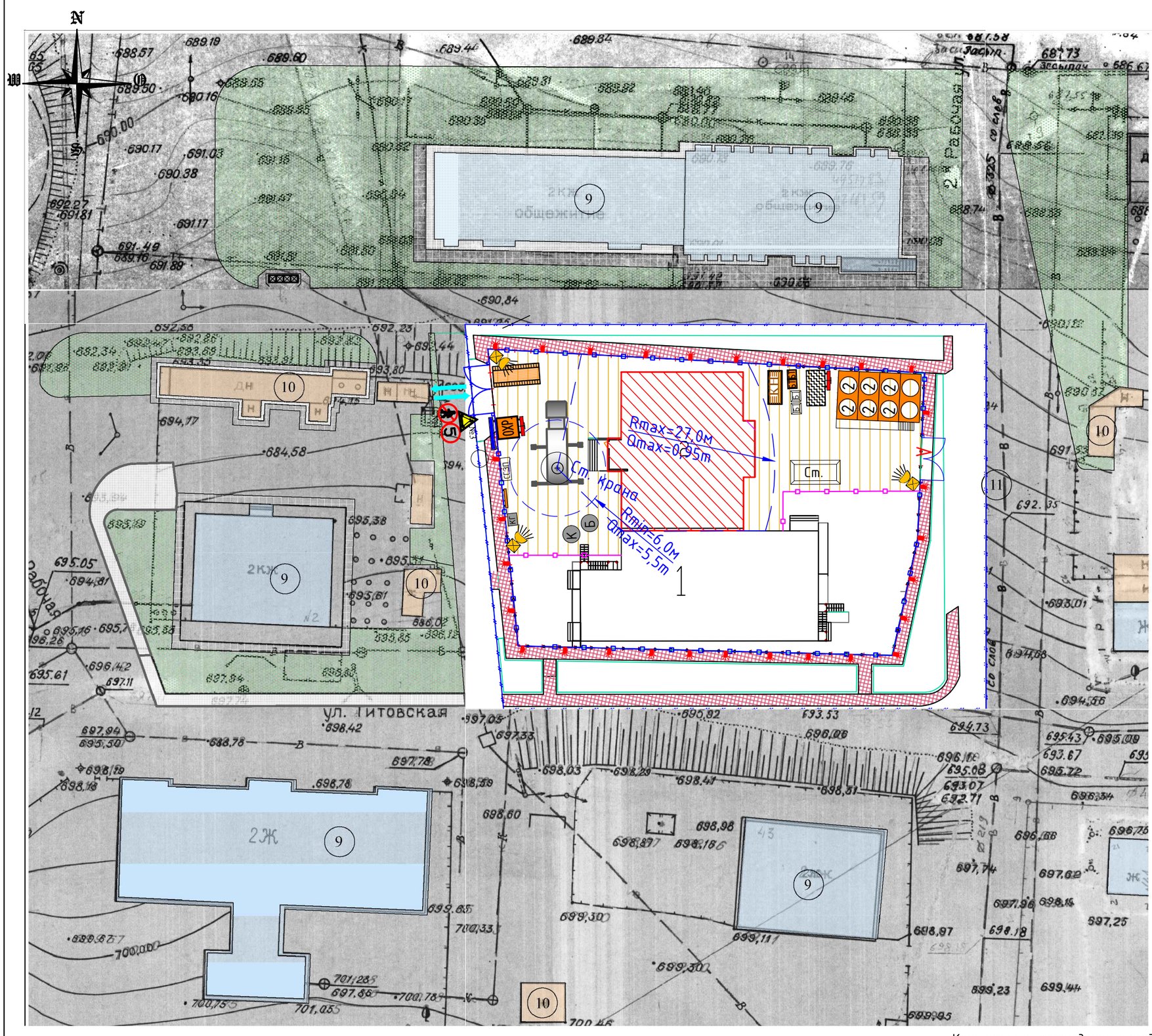

Условные обозначения

	Проектируемое здание
	Временные дороги стройплощадки
	Въезд-выезд на строительную площадку
Ст.	Контейнер для строительных отходов
Б	Контейнер для бытового мусора
	Стенд со схемами строповок
	Информационный стенд стройплощадки
	Стенд с противопожарным инвентарем
	Фонари сигнального освещения
	Мойка колес типа "Мойдодыр-К-4,5"
	Въездные (выездные) ворота
	Ограждение строительной площадки
	Место для курения
5	Знак ограничения скорости движения транспорта
	Знак №4, запрещающий проход людей
	Знак №3, предупреждающий о работе крана
	Прожекторная мачта
БТ	Биотуалетная кабинка
Б Б	Временные бытовые сооружения в 2 этажа
ОХР.	Пост охраны
СГЗП	Место хранения СГП и тары
КГ	Место хранения контрольного груза
К	Шкаф для хранения баллонов с кислородом
Б	Шкаф для хранения баллонов с ацетиленом
КН	Обслуживаемая емкость для сбора канализационных вод
А	Аварийные въездные (выездные) ворота
	Ограждение строительной площадки (переставное)

Устройство бытового городка

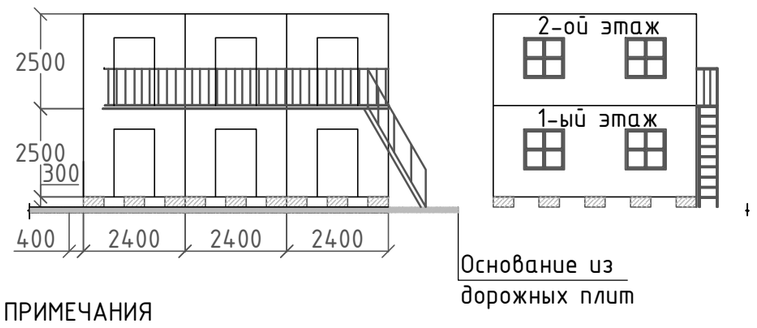

Схема защиты существующих деревьев от возможных повреждений.

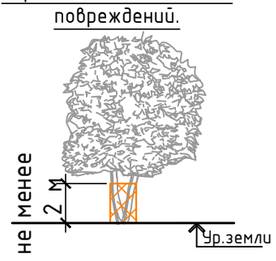

Конструкция ограждения стройплощадки

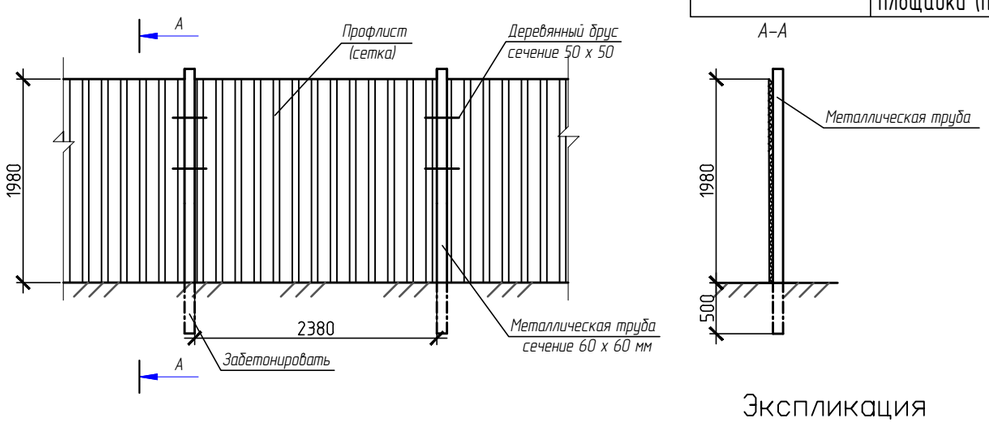

ПРИМЕЧАНИЯ

1. Лестницы выполнить согласно ГОСТ 23120-78 "Лестницы маршевые, площадки и ограждения стальные".
2. Установку контейнеров производить на блоки ФБС 24-3-6 (2400х300х600).

УКАЗАНИЯ К СТРОЙГЕНПЛАНУ

1. Стройгенплан разработан на период строительства II-ой очереди детского дошкольного учреждения со служебными и жилыми помещениями для преподавательско - воспитательского состава по адресу г. Чита, ул. Карла - Маркса, 21.

2. В состав работ подготовительного периода входят:
- установка временного ограждения стройплощадки в пределах отведенной территории согласно стройгенплана;
- организация охраны строящегося объекта и строительной площадки;
- установка временных зданий и сооружений бытового и производственного назначения;
- защита сохраняемых деревьев, расположенных в непосредственно близости от места производства работ, деревянными коробами высотой не менее 2-х метров;
- устройство мойки колёс автотранспорта с оборотным водоснабжением при выезде со стройплощадки;
- прокладка временных сетей электроснабжения, водоснабжения и канализации по проекту, разработанному строительной организацией;
- устройство освещения территории строительной площадки;
- оснащение административно-бытовых помещений первичными средствами пожаротушения (по 2 огнетушителя на 1 бытовку) и оборудование их автоматической пожарной сигнализацией с выводом сигналов на пульт охраны;
- установка противопожарных постов и оснащение их противопожарным инвентарём: топорами, баграми, лопатами, огнетушителями, бочками с водой и ящиками с песком;
- установка на въездах-выездах и на территории строительной площадки щитов с информационными и предупредительными плакатами, на которых указывается:
  а) схема движения автотранспорта и знак ограничения скорости-5км/ч.
  б) план пожарной защиты в соответствии с ГОСТ 12.1.114-82* ССБТ(п.575 ППБ 01-03)с нанесёнными строящимися зданиями и сооружениями, въездами и подъездами, местонахождением водоисточников, средств пожаротушения и связи;
- согласование проектно - сметной документанции и открытие ордера на право производства работ;
- перекладка коммуникаций, попадающих в пятно застройки, по отдельному проекту.

3. Марка строительных машин и механизмов уточняется в проектах производства работ.
4. Временные сооружения для нужд строительства - инвентарные, контейнерного типа, внешними габаритами 6,0х2,4х2,5 м.
5. Складирование строительного мусора на стройплощадке не допускается.
6. Снабжение строительства электроэнергией и водой осуществляется от действующих источников по согласованию с эксплуатирующей организацией.
7. Ответственность за пожарную безопасность на период строительных работ несёт строительная организация.
8. Временное ограждение строительной площадки принимается инвентарное на фундаментных блоках типа ФБС.
9. Временные дороги и площадка складирования устраиваются из дорожных плит 2П-30-18-30 (3,0х1,75х0,17 м).
10. Все работы по строительству производить в строгом соответствии с требованиями:
- СП 48.13330.2011 "Организация строительства. Актуализированная редакция СНиП 12-01-2004";
- "Правила противопожарного режима в Российской Федерации", утвержденные Постановлением Правительства РФ от 25.04.2012 №390
- "Правила устройства и безопасности эксплуатации грузоподъёмных кранов" ПБ 10-382-00
- МДС 12-19.2004 "Механизация строительства. Эксплуатация башенных кранов в стесненных условиях".
- СНиП 12-03-2001"Безопасность труда в строительстве" часть 1 "Общие требования".
- СНиП 12.04-2002"Безопасность труда в строительстве" часть 2.
- СП 126.13330.2012 "Геодезические работы в строительстве. Актуализированная редакция СНиП 3.01.03-84".
- СП 45.13330.2012 "Земляные сооружения, основания и фундаменты. Актуализированная редакция СНиП 3.02.01-87".
- СНиП 3.03.01-87 "Несущие и ограждающие конструкции".
- ГОСТ 12.3.009-76* "ССБТ Работы погрузо-разгрузочные. Общие требования безопасности".
- Проекта производства работ, разработанного специализированной организацией.

11. При производстве работ на всех технологических процессах необходимо обеспечить безопасные условия труда для рабочих.

Конструкция временных дорог

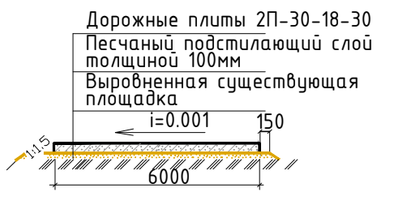

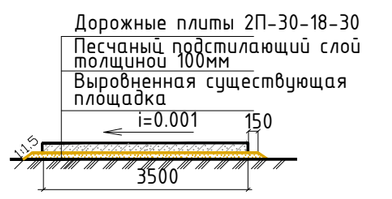

Экспликация

	Наименование
	Проектируемый детский сад (I этап строительства)
	Проектируемое здание со служебными и жилыми помещениями (II этап строительства)

Ведомость объемов работ.

Поз.	Наименование	Кол-во	Примечание
1	Временные здания	7 шт.	Инв. блок-конт. 6,0 х 2,4 х 2,5 м
2	Туалетные кабинки	2 шт.	
3	Помещение охраны (пост охраны)	1 шт.	Инв. блок-конт. 2,5 х 2,4 х 2,5 м
4	Контейнер для бытового мусора	2 шт.	Емкость 0,75м3.
5	Контейнер для строительных отходов	1 шт.	Емкость 8,0м3.
6	Место для курения	10 м2	
7	Стенд со схемами строповок	1 шт.	Под навесом.
8	Информационный стенд стройплощадки	1 шт.	
9	Стенд с противопожарным инвентарем	2 шт.	
10	Шкаф для хранения баллонов с кислородом	1 шт.	
11	Шкаф для хранения баллонов с ацетиленом	1 шт.	
12	Место хранения съемных грузозахватных приспособлений и тары (СГЗП)	1 шт.	Под навесом.
13	Временная дорога из дорожных плит 2П-30-18-30.	722,0м2 (138 шт)	
14	Песок для основания временных дорог	72,2м3	
15	Временное ограждение стройплощадки	161,5м	
16	Временное ограждение стройплощадки (переставное на бетонных подушках)	36,0м	
17	Установка для мойки колес.	1 шт.	
18	Ворота (1основные, 1- аварийные)	2 шт.	
19	Установка прожекторов освещения	3 шт.	ПЗС-45

Изм.	Кол.уч.	Лист	№док	Подп.	Дата
Гл. инженер		Рахов			09.15
Разработал		Митяшенков			09.15
Н. контроль		Меланьин			09.15

Заказчик: ООО ЧСК "Спецмонтажстрой"

Размещение детского дошкольного учреждения со служебными и жилыми помещениями для преподавательско - воспитательского состава по адресу: г. Чита, ул. Карла - Маркса,21

Проект организации строительства

Стадия	Лист	Листов
ПП		

Стройгенплан М 1:500

ООО ЧСК "Спецмонтажстрой"

Взам. инв. N | Подпись и дата | Инв. N подл.

Формат А2