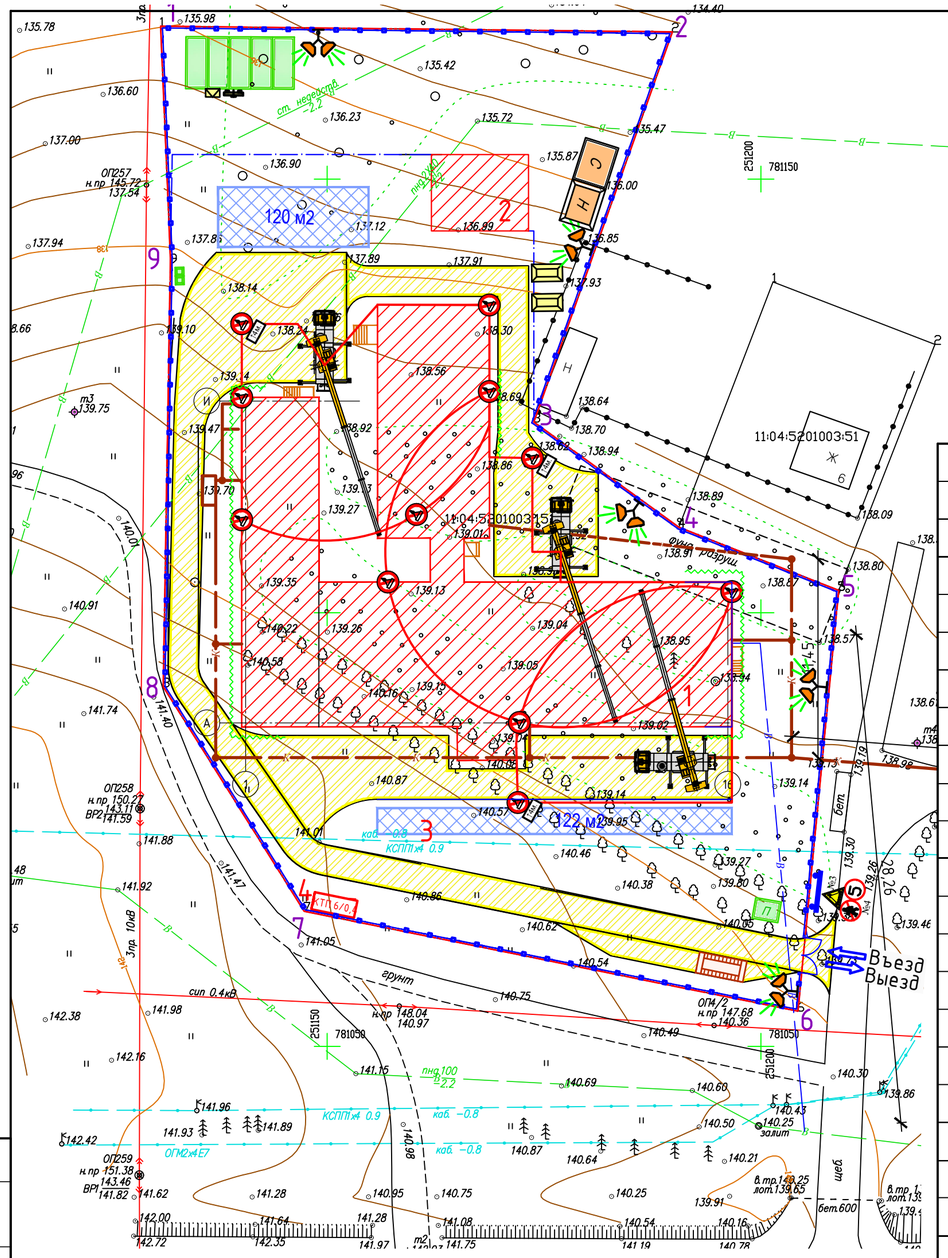

Конструкции временной дороги

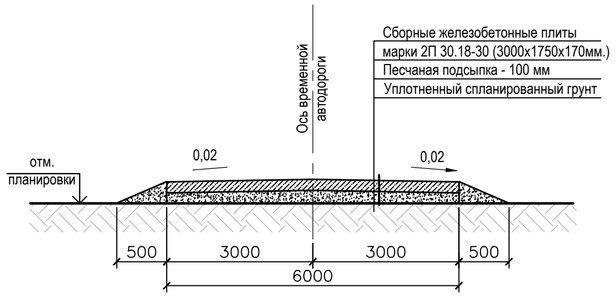

УСЛОВНЫЕ ОБОЗНАЧЕНИЯ

	Временное ограждение стройплощадки
	Временная дорога из сборных плит
	Контейнер для строительных отходов
	Проектируемые здания
	Граница участка, ГПЗУ RU 58331000-GPU000018 от 24.04.2018г.
	Въезд/выезд на строительную площадку
	Линия ограничения зоны действия крана (знак, запрещающий пронос груза Р 21 по ГОСТ Р 12.4.026-2015 ССБТ)
	Пункт очистки (мойки) колес автотранспорта
	Ворота для въезда, выезда из строительной площадки
	Защитный экран
	Временное здание контейнерного типа
П	Пост охраны
	Знак "Осторожно! Работает кран"
	Знак "проход запрещен"
5	Знак ограничения скорости движения автотранспорта-5км/ч
	Мусорный контейнер для бытовых отходов
	Биотуалет
	Прожекторная установка
	Стенд с противопожарным инвентарем Место для первичных средств пожаротушения
	Стенд со схемами строповки и таблицей масс грузов
	Въездной стенд с транспортной схемой Информационный щит
14м 14м	Линия ограничения зоны действия крана с запретом подъема на высоту более 4м от уровня земли (знак Р 21 с поясняющей табличкой по ГОСТ Р 12.4.026-2015 ССБТ)
	Временные площадки складирования материалов и конструкций
С	Временные закрытые склады (отапливаемые)
Н	Временные неотапливаемые склады (навесы)

ПОЯСНЕНИЯ К СТРОЙГЕНПЛАНУ

1.1 Стройгенплан разработан на период строительства объекта: Строительство средней общеобразовательной шко-лы на 142 места в с. Ыб Сыктывдинского района.

1.2 В подготовительный период строительства выполнить следующие мероприятия:

- устройство временного ограждения стройплощадки (фундаментные бетонные блоки и металлические стойки временного ограждения установить на поверхности земли без заглубления, не перекрывая люки смотровых колодцев);
- срезка плодородного слоя грунта для дальнейшего использования при рекультивации нарушенных земель, с хранением в местах, указанных заказчиком, с обеспечением мероприятий по защите от выветривания и осадков;
- работы по планировке территории;
- устройство временных автодорог из дорожных плит марки "ПД" на песчаном основании;
- инженерная подготовка территории с обеспечением временных стоков поверхностных вод;
- установка временных зданий административно-бытового и производственного назначения. Временные бытовые помещения оснастить санитарно-техническим оборудованием, согласно действующим нормам. Установка временных зданий на существующие инженерные сети запрещается;
- установка на стройплощадке плакатов, видимых как в светлое, так и в темное время суток, с основными правилами по технике безопасности в строительстве с обозначением опасных зон и безопасных проходов и проездов;
- оборудование стройплощадки стендами с комплектом первичных средств пожаротушения;
- у въездов на стройплощадку установить схему движения и знаки ограничения скорости автотранспорта в соответствии с проектом организации дорожного движения на период строительства;
- у въездов на стройплощадку установить план пожарной защиты в соответствии с ГОСТ 12.1.114-82 "ССБТ. Пожарные машины и оборудование", а также "Правил противопожарного режима в РФ", где нанести строящиеся и вспомогательные здания и сооружения, въезды, подъезды, места нахождения водоисточников, средств пожаротушения и связи.
- размещение пункта мойки колес автотранспорта «Мойдодыр» с оборотным циклом на въезде-выезде со стройплощадки (2 шт.);
- устройство освещения строительной площадки и участков производства работ. Освещенность строительной площадки в темное время суток не менее 2 лк, а рабочей зоны - 30 лк, согласно ГОСТ 12.1.046-2014 "Нормы освещения стройплощадок";
- устройство площадок складирования материалов;
- разбивка основных осей здания.

1.3 Въезд на стройплощадку осуществляется со стороны ул. Комсомольская.

1.4 Все подземные коммуникации, каналы, лотки и колодцы в местах перемещения автотранспорта и строительно-монтажной техники должны быть перекрыты сборными ж.б. плитами. Места укладки ж.б. плит уточняются подрядчиком по месту и согласовываются с заказчиком после согласования маршрутов движения строительно-монтажной техники и автотранспорта. Оборачиваемость сборных ж.б. плит принимается равной 3.

1.5 Подключение к временным сетям водопровода и электроснабжения выполняется согласно техническим условиям, предоставляемым заказчиком, а их трассы разрабатываются в ППР.

1.6 Все строительные работы производить в строгом соответствии с рабочей документацией, соблюдая требования:

- СНиП 12-03-2001 "Безопасность труда в строительстве. Часть 1. Общие требования";
- СНиП 12-04-2002 "Безопасность труда в строительстве. Часть 2. Строительное производство";
- СанПиН 2.2.3.1384-03 «Гигиенические требования к организации строительного производства и строительных работ»;
- СП 48.13330.2011 «Организация строительства». Актуализированная редакция СНиП 12-01-2004;
- СП 12-136-2002 «Безопасность труда в строительстве»;
- СП 12-135-2003 «Отраслевые типовые конструкции по охране труда»;
- ГОСТ Р 12.4.026-2015 «Цвета сигнальные, знаки безопасности разметка сигнальная»;
- СП 45.13330.2012 «Земляные сооружения, основания и фундаменты». Актуализированная редакция СНиП 3.02.01-87;
- СанПиН 2.2.3.1384-03 «Гигиенические требования к организации строительного производства и строительных работ»;
- Приказ Ростехнадзора от 12.11.2013г. № 533 об утверждении Федеральных норм и правил в области промышленной безопасности "Правила безопасности опасных производственных объектов, на которых используются подъемные сооружения";
- "Правила противопожарного режима в РФ";
- ППР, разрабатываемый подрядной строительной организацией.

Конструкция временного ограждения

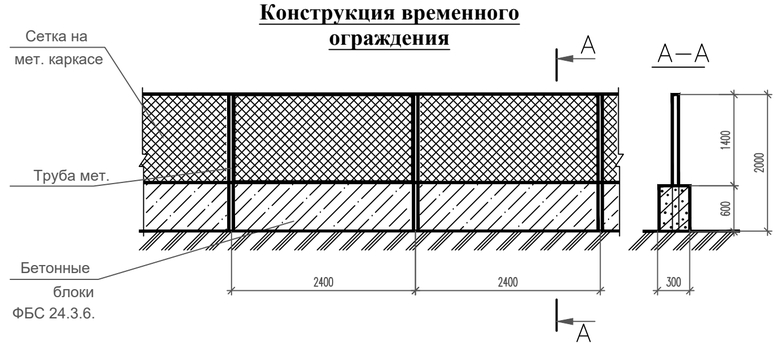

ТЕХНОЛОГИЧЕСКАЯ СХЕМА МОЙКИ КОЛЕС

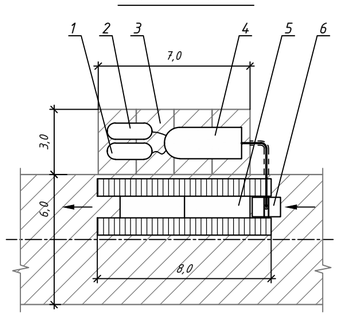

1. Емкость для сбора осадка;
2. Бак запаса воды для подпитки;
3. Дорожные плиты 2П30.18-10
4. Очистная установка мойки колес МД-К-4;
5. Эстакада с поддоном;
6. Емкость для сбора грязных вод с песколовкой и погружным насосом.

ЭСКИЗ ИНФОРМАЦИОННОГО ЩИТА

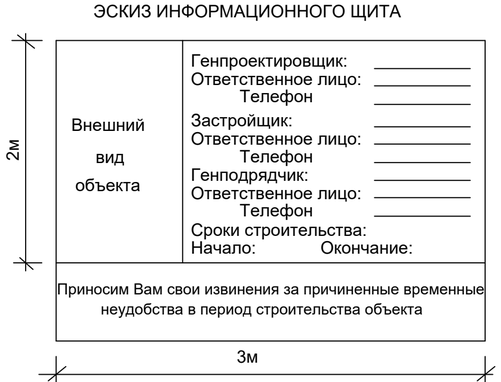

Экспликация сооружений

Номер на плане	Наименование	Примечание
1	Проектируемое здание школы	
	(с пристройками)	Проект.
2	Гараж с хоз.помещениями	Проект.
3	Площадка для посадки и	Проект.
	высадки детей	
4	Трансформаторная подстанция	
	(КТП 6/0.4)	Проект.

ПРИМЕЧАНИЯ:
1. Система высот Балтийская, Система координат МСК-50.

Изм.	Кол.уч.	Лист	N док.	Подп.	Дата	0177478-03/ПОС
ГИП		Павлов				Строительство средней общеобразовательной школы на 142 места в с. Ыб Сыктывдинского района
Проверил		Шамыюнов				Проект организации строительства — Стадия: П; Лист: 2; Листов:
Выполнил		Митяшенков				
						Строительный генеральный план М1:500 — ООО "АСПК-СТРОЙ"

Согласовано

Взам. инв. №

Подп. и дата

Инв. № подл.

Формат А2