Сводная спецификация жестяных элементов

№п/п	Обозначение	Наименование	Кол.	Масса, ед., кг	Прим.
1	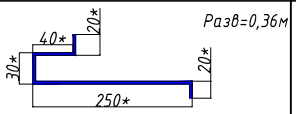	Откос жестяной №1 Длина L=97 пог.м Площадь S=35 кв.м			
2	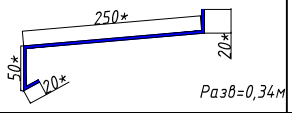	Отлив жестяной №1 Длина L=29 пог.м Площадь S=10 кв.м			
3	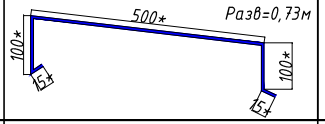	Отлив парапетный №1 Длина L= 58 пог.м Площадь S= 42 кв.м			
4	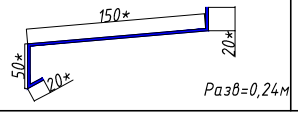	Отлив жестяной №2 Длина L=90 пог.м Площадь S=22 кв.м			

*Размеры уточнить по месту.

Сводная спецификация элементов

№п/п	Наименование	ед. изм	Количество	запас	без запаса
	Элементы системы				
1	Кронштейн К-20	шт.	861	1,05	820
2	Кронштейн К-7	шт.	102	1,05	97
3	Направляющая горизонтальная	пог.м.	600	1,1	545
4	Направляющая вертикальная	пог.м.	583	1,1	530
5	Направляющая вертикальная дополнительная	пог.м.	101	1,1	92
6	Клямер стартовый (бордовый)	шт.	181	1,03	176
7	Клямер стартовый (бежевый)	шт.	80	1,03	78
8	Клямер рядовой (бордовый)	шт.	567	1,03	550
9	Клямер рядовой (бежевый)	шт.	742	1,03	720
10	Прокладка паронитовая	шт.	963	1,05	917
	Элементы крепежа				
11	Анкер фасадный	шт.	963	1,05	917
12	Заклепка 4,8х8	шт.	3505	1,15	3048
13	Заклепка 3,2х8	шт.	1196	1,15	1040
14	Саморез 4,8х16	шт.	5469	1,15	4756
15	Саморез кровельный 5,5х19	шт.	535	1,15	466
16	Винт самонарезающий KFR 4,2х16	шт.	454	1,15	395
	Элементы утепления				
17	Утеплитель 50мм	куб.м.	15	1,07	14
18	Утеплитель 50мм	куб.м.	15	1,07	14
19	Дюбель тарельчатый 10х120	шт.	1024	1,07	957
20	Дюбель тарельчатый 10х160	шт.	2559	1,07	2392
	Элементы облицовки				
21	Керамогранит 600х600 (бежевый)	кв.м.	163	1,1	148
22	Керамогранит 600х600 (бордовый)	кв.м.	155	1,1	141
	Элементы жестяные				
23	Откос №1 разв. 360 мм	пог.м.	111	1,15	97
		кв.м.	40	1,15	35
24	Отлив №1 разв. 340 мм	пог.м.	33	1,15	29
		кв.м.	11	1,15	10
25	Отлив №2 разв. 240 мм	пог.м.	103	1,15	90
		кв.м.	25	1,15	22
26	Отлив парапетный №1 разв. 730 мм	пог.м.	67	1,15	58
		кв.м.	49	1,15	42

Изм.	Кол. уч.	Лист	№ док.	Подп.	Дата

Стадия	Лист	Листов
	1	5

Сводная спецификация элементов

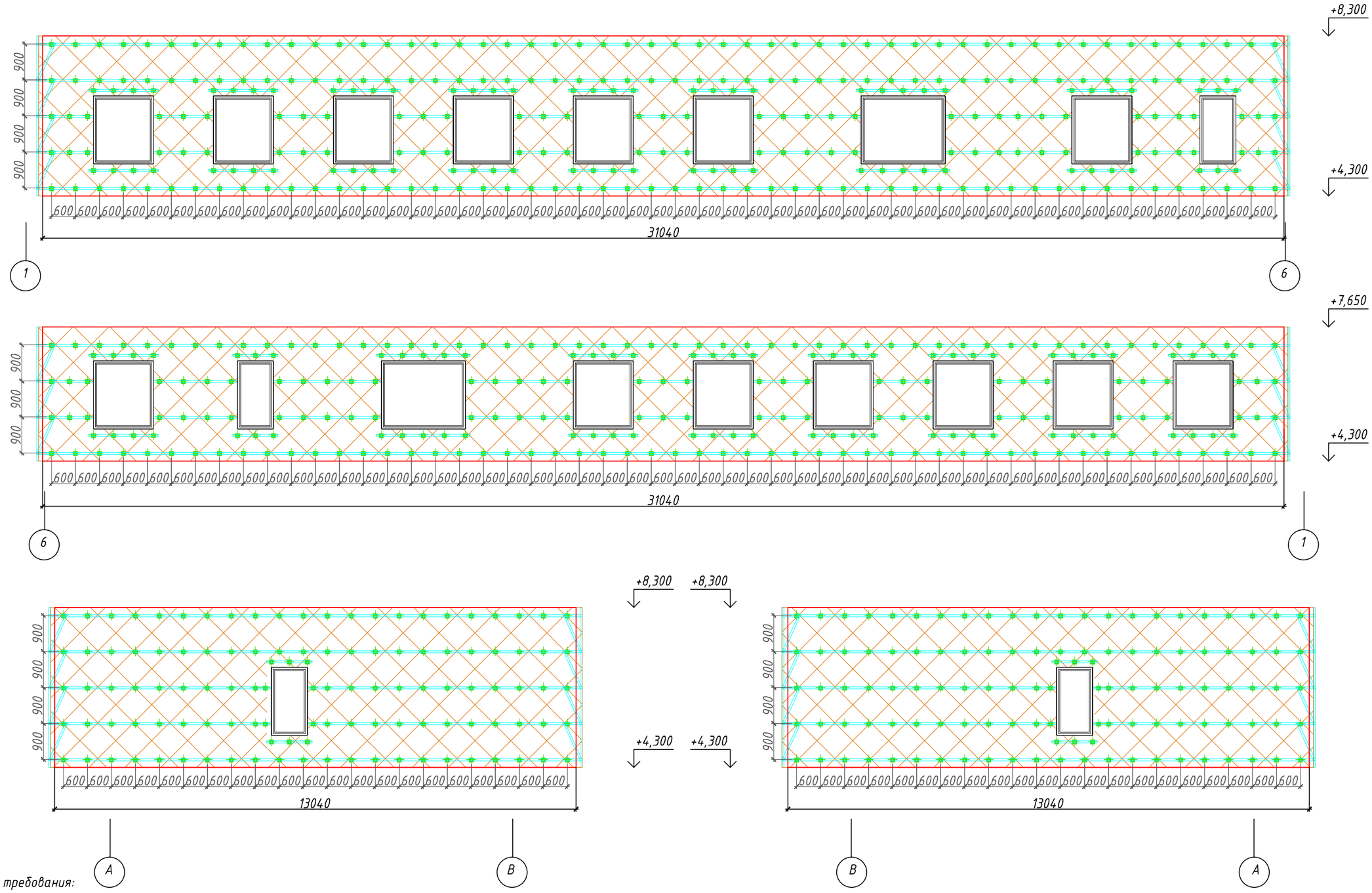

Технические требования:

1. Кронштейны крепить фасадными анкерами. Минимальное расстояние точки крепления кронштейна от угла/проема - в бетон 80 мм, в пенобетон 100мм (120)мм.
3. Максимальная свободная консоль горизонтального профиля 200мм.
4. Наружные углы усилить укосинами.
5. Горизонтальный профиль крепить к каждому кронштейну и ветикальному профилю двумя саморезами 4.8х16.
6. Утеплитель монтировать в 2 слоя: 50мм - нижний слой, 50мм - верхний слой.

Условные обозначения:

- Кронштейн К-20
- Направляющая горизонтальная НГ 50х40
- Утепление минераловатное 100мм(50+50)

Изм.	Кол. уч.	Лист	№ док.	Подп.	Дата

Стадия	Лист	Листов
Р	2	5

Раскладка кронштейнов, горизонтальных направляющих, утеплителя

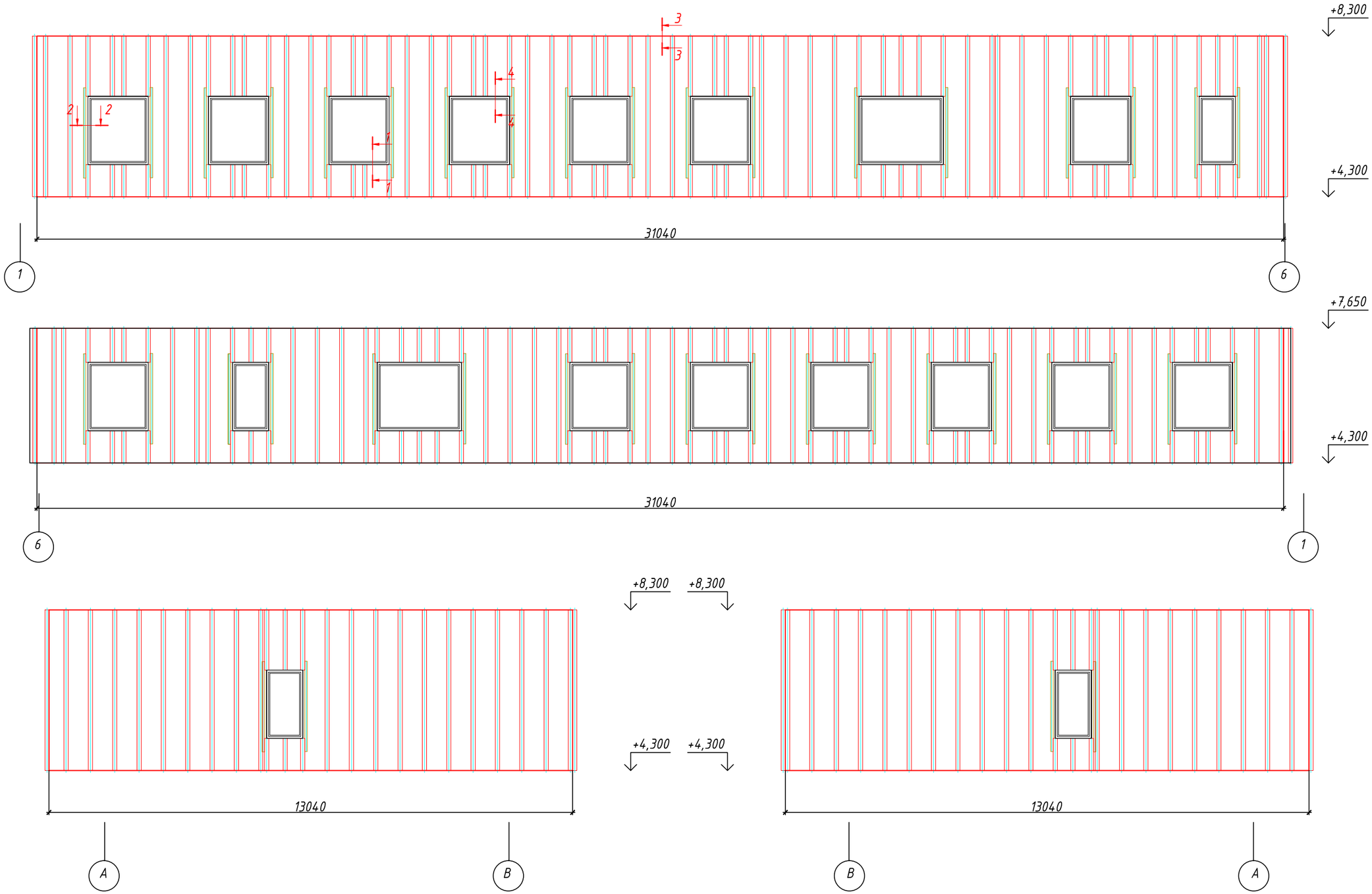

Технические требования:
2. Каждый вертикальный профиль крепить к горизонтальному профилю двумя саморезами.
3. Максимальная свободная консоль вертикального профиля 300мм.

Условные обозначения:

Направляющая вертикальная НВ

Направляющая вертикальная НВД

Изм.	Кол. уч.	Лист	№ док.	Подп.	Дата		Стадия	Лист	Листов
						"		3	5
						Раскладка вертикальных направляющих			

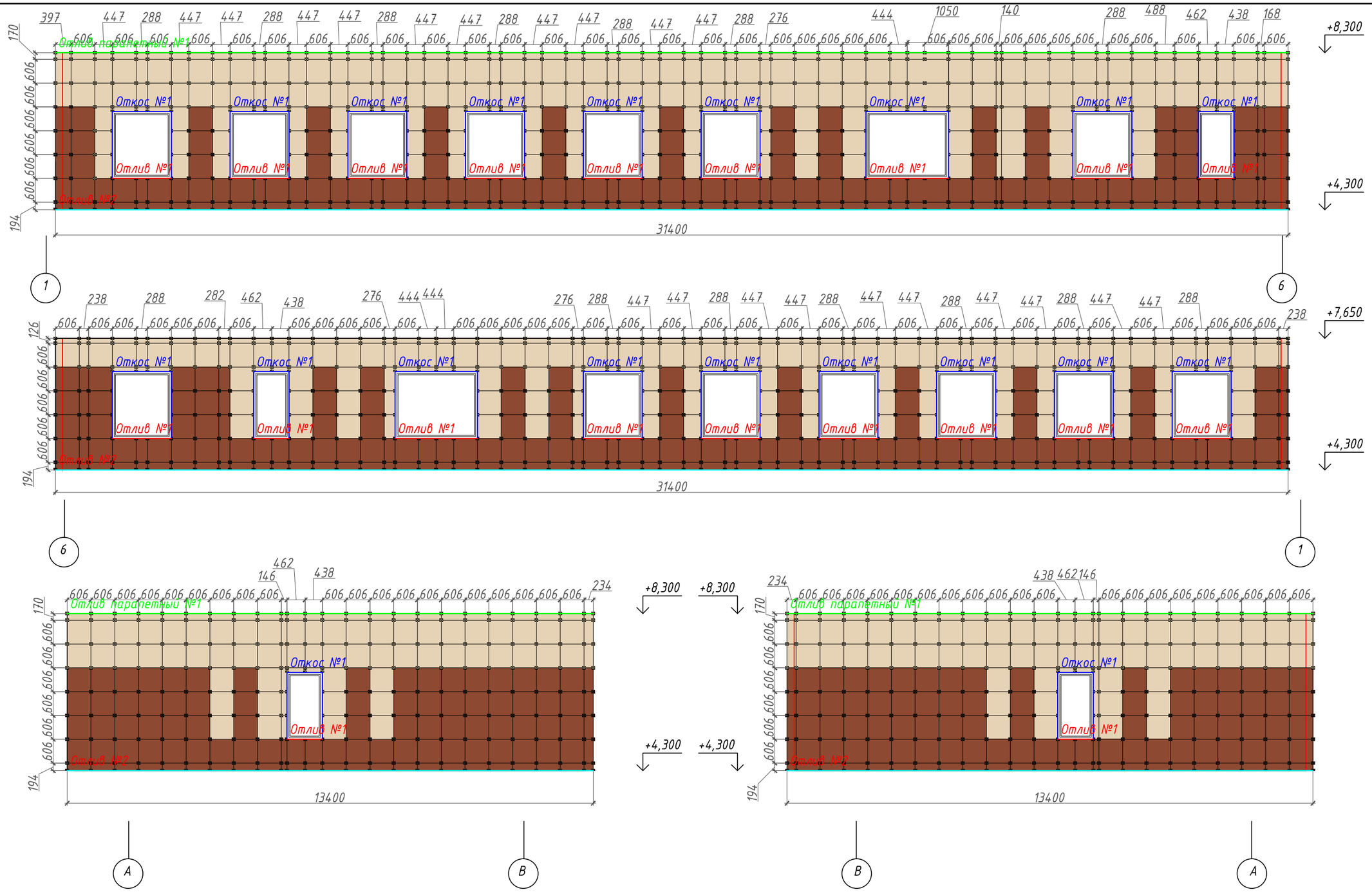

Технические требования:
1. Размеры указаны с учетом шва 6мм.
2. Каждый кляммер крепить к вертикальному профилю двумя заклепками 4.8х8
3. На стыке плит разных цветов устанавливать кляммер более темного цвета.
4. Размеры отличные от "606" уточнить по месту.

Условные обозначения:

- керамогранит (бежевый)
- керамогранит (бордовый)

Изм.	Кол. уч.	Лист	№ док.	Подп.	Дата		Стадия	Лист	Листов
								4	5
						Раскладка облицовки			

Разрез 1-1.

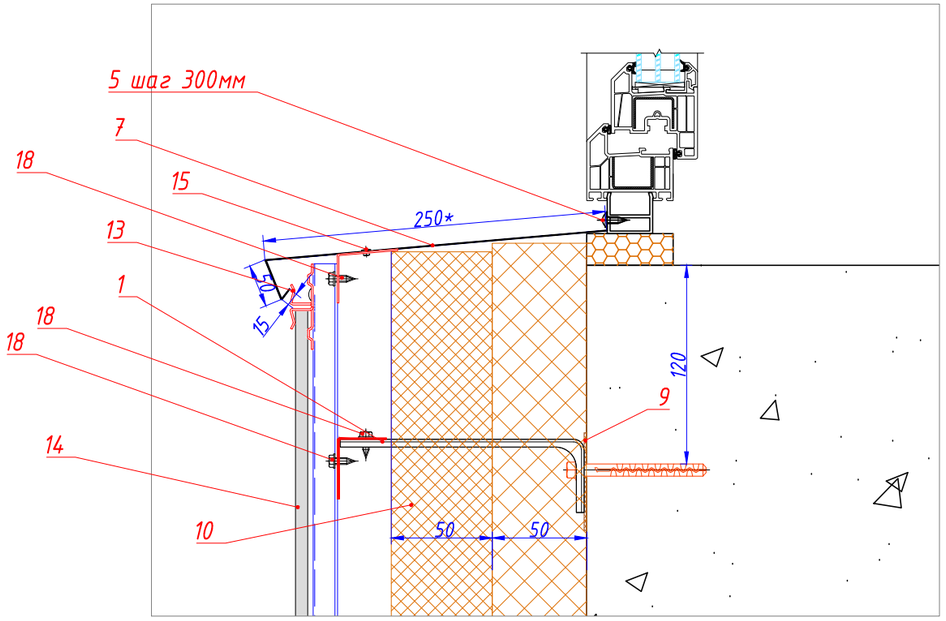

Разрез 2-2.

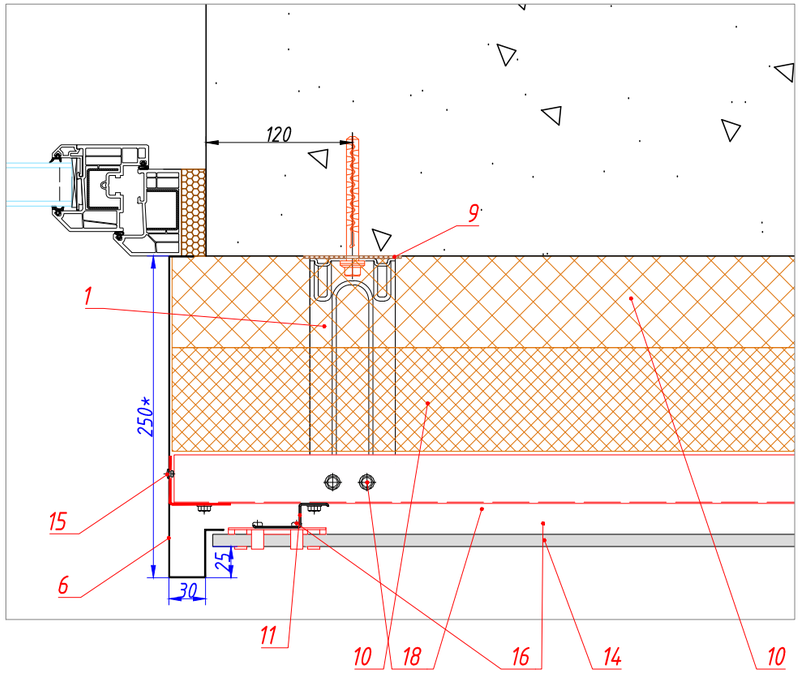

Разрез 3-3.

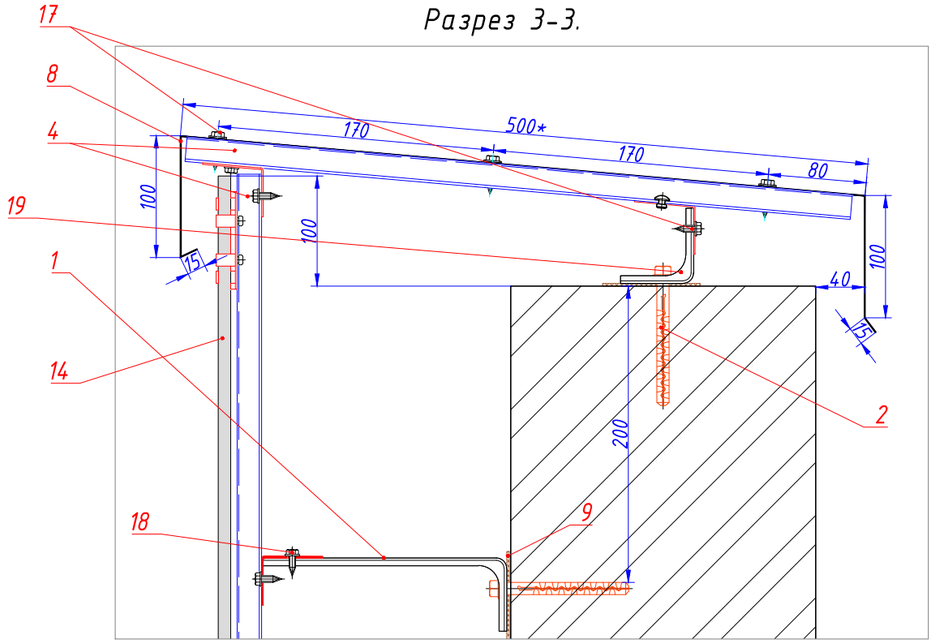

Разрез 4-4.

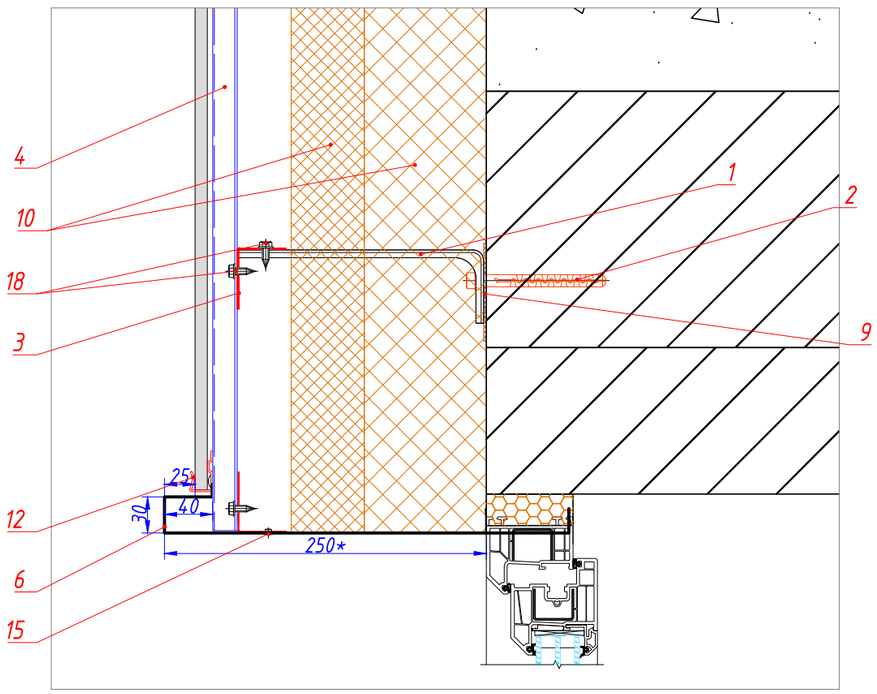

№	Наименование
1	Кронштейн К-200
2	Анкер фасадный
3	Направляющая горизонтальная
4	Направляющая вертикальная
5	Саморез KFR 4,2x16
6	Откос жестяной №1
7	Отлив жестяной №1
8	Отлив парапетный №1
9	Прокладка паронитовая
10	Утеплитель минераловатный
11	Направляющая верт. дополнительная
12	Кляммер стартовый
13	Кляммер основной
14	Плита керамогранитная
15	Заклепка 3,2x8
16	Заклепка 4,8x8
17	Саморез кровельный 5,5x19
18	Саморез 4,8x16
19	Кронштейн К-70

Изм.	Кол. уч.	Лист	№ док.	Подп.	Дата			
							Стадия	Лист	Листов
							Р	5	5
						Узлы			