Принциапиальна схема В2, В10

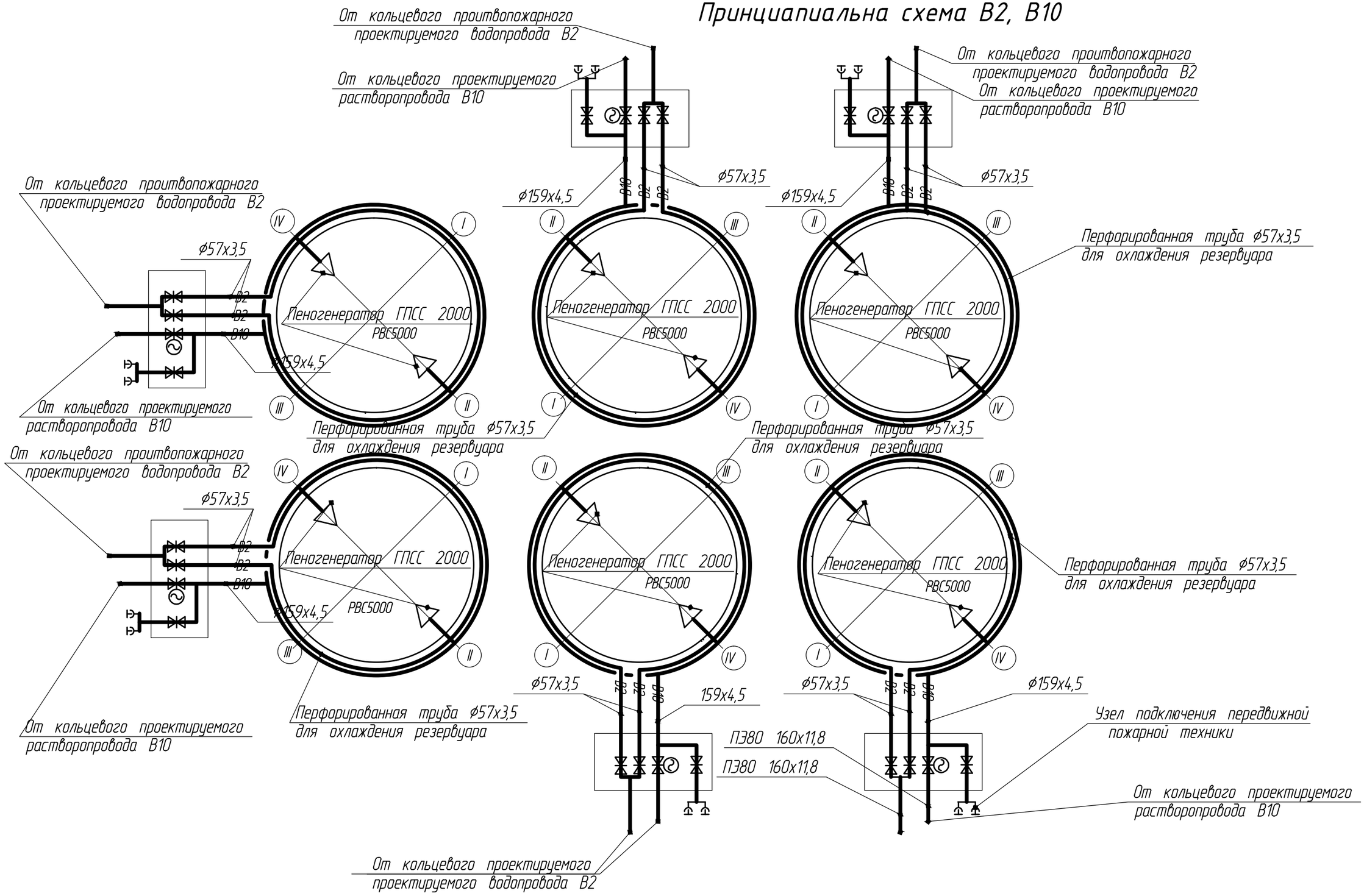

Взам. инв. N

Подп. и дата

Инв. N подл.

Формат А3

План сети В2, В10

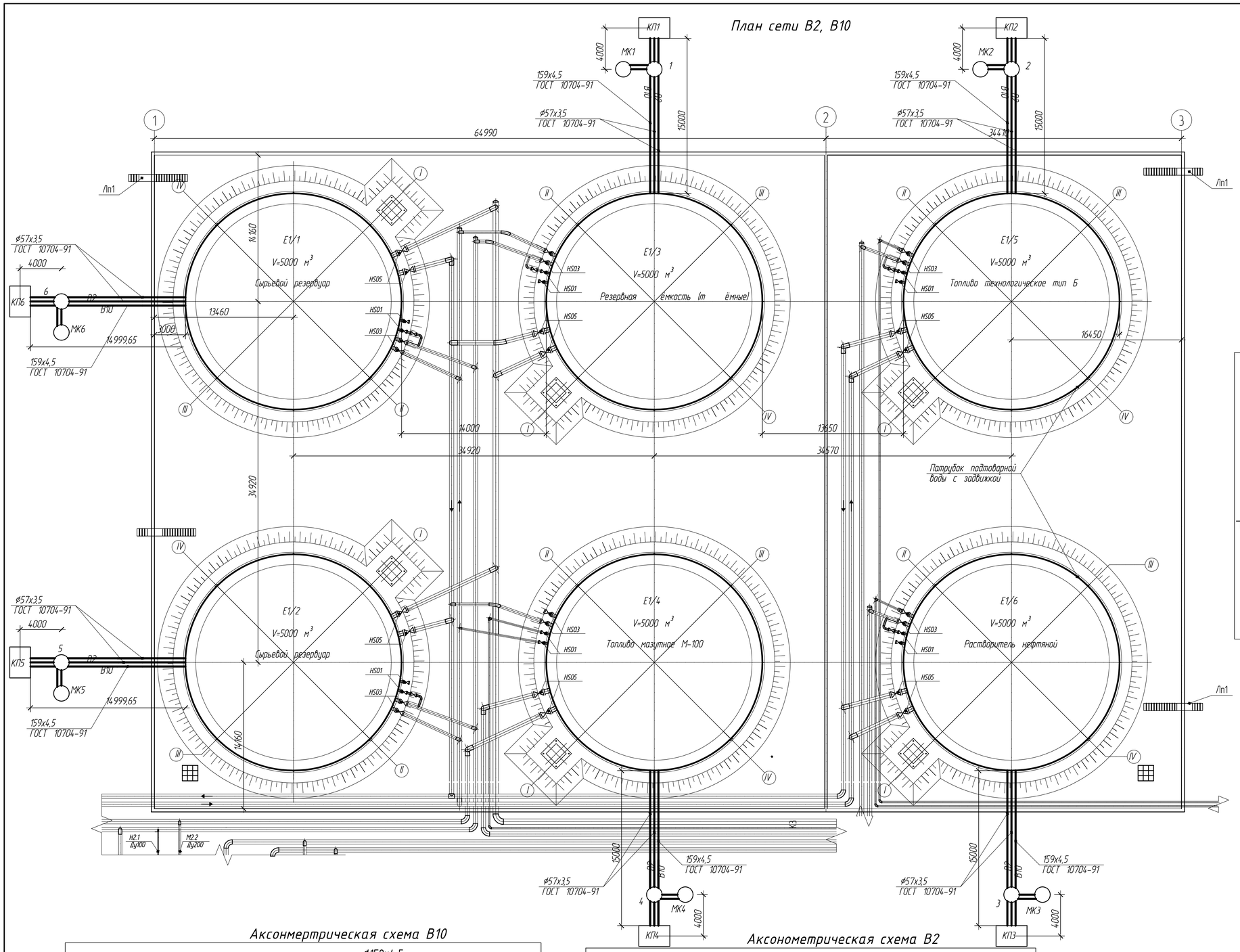

План КП 1-6 (повернуто)

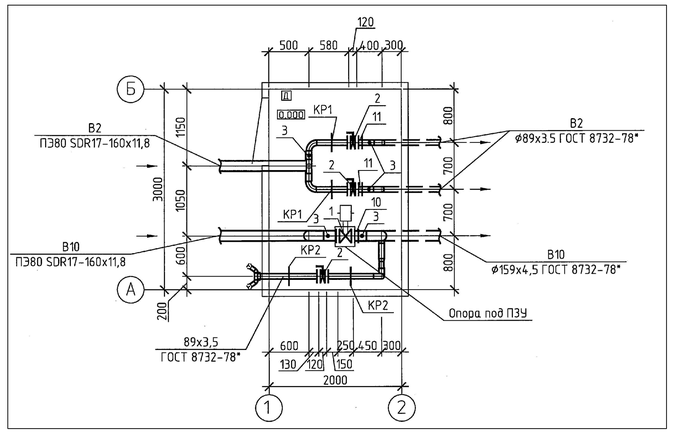

Спецификация

Поз.	Обозначение	Наименование	Кол.	Масса ед.кг	Примечание
1	ПЗУ 12-150 ЭП-нж	Пожарное запорное устройство Ду 50			
		Ру 1,2МПа с эл. приводом 3-200/0,25-10	6	84,0	
2	КШТВГ16-40-нж	Кран шаровой запорный фланцевый с			
		ответными фланцами Ду80, Ру1,2МПа			
3	ЗК 14-2-1-02	Закладная конструкция для установки			
		манометра на отбор давления			
5	ГОСТ 8732-78*	Труба стальная электросварная			
		прямошовная ø89х3,5, L=200мм	6	1,58	шт.
6	ГОСТ 17376-2001	Тройник 89х3,5	6	1,50	
7	ГОСТ 17376-2001	Отвод 60 89х3,5	12	0,90	
8	ГОСТ 28352-89	Головка соединительная ГМ-80	12	0,36	
9	ГОСТ 28352-89	Головка-заглушка ГЗ-80	12	0,67	
10		Диафрагма Ду150	6	2,4	
11		Диафрагма Ду80	12	1,16	
	ГОСТ 18599-2001	Труба ПЭ80 SDR13,6-160х11,8	30	4,60	
	ГОСТ 8732-78*	Труба стальная бесшовная			
		горячедеформированная			
		ø159х4,5	36	17,15	
		то же 89х3,5	30	7,38	

Аксонометрическая схема В10

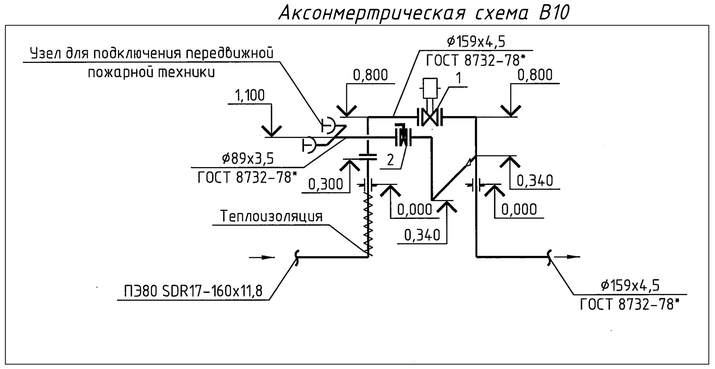

Аксонометрическая схема В2

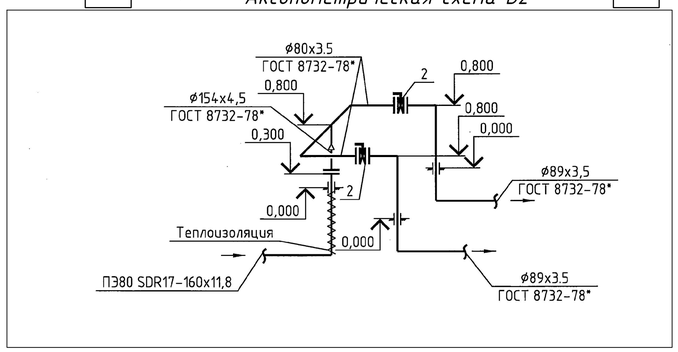

Условные обозначения

- ○ колодец (МК- мокрый колодец)
- ▦ дождеприемный колодец с хлопушкой

Взам. инв. N | Подп. и дата | Инв. N подл.

Формат А1

РВС 5000м3. План на отм. +15.000.
Трубопроводы пожаротушения.

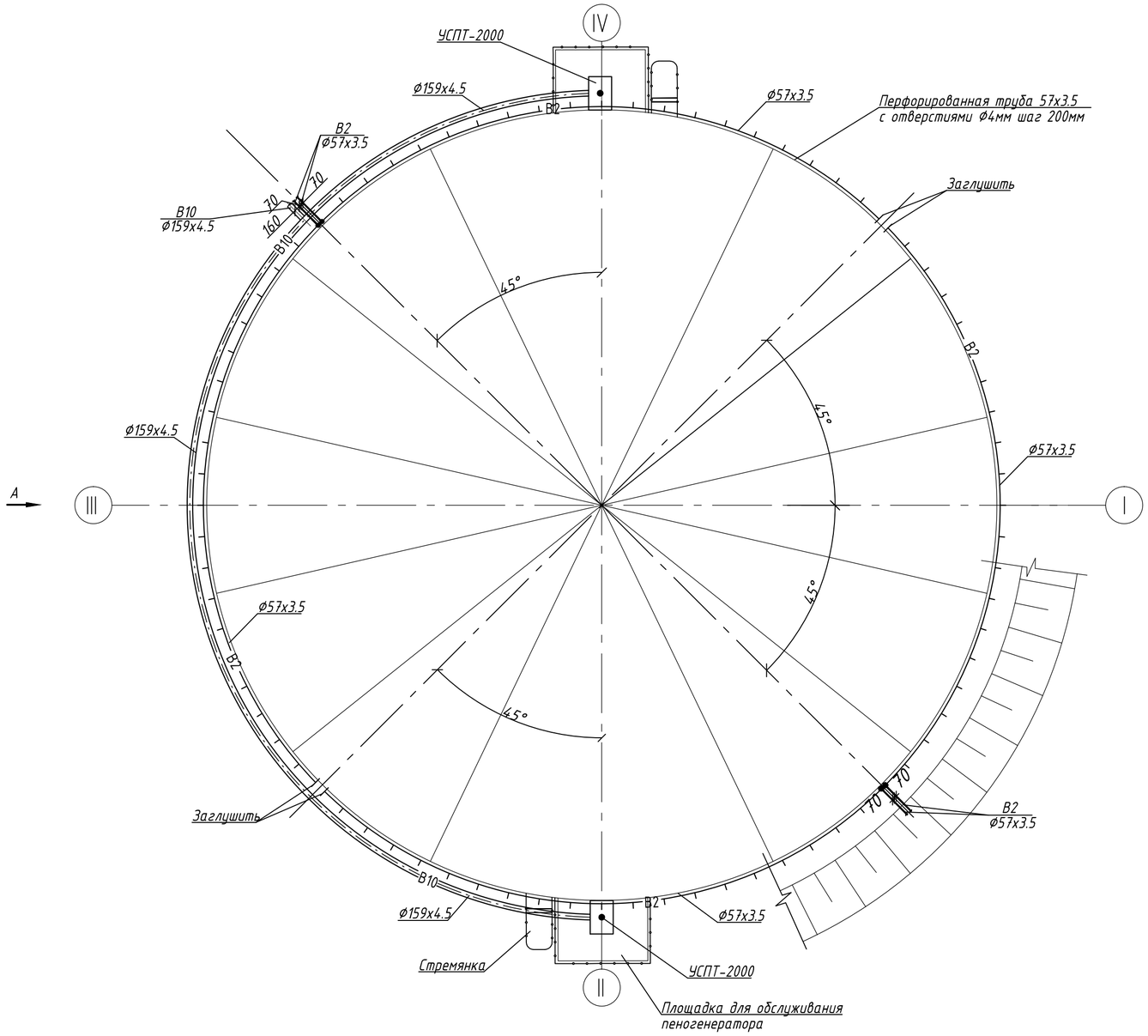

Спецификация установок систем пожаротушения

Поз.	Обозначение	Наименование	Кол.	Масса, ед., кг	Примечание
		В10 (пенотушение)			
1	ГПСС-2000	Генератор пены средней кратности	2	90	шт
		стационарный			
2		Трубопровод из стальных электросварных			
		труб по ГОСТ 10704-91 Ø159х4.5	71.0	17.15	м
3		Трубопровод из стальных электросварных			
		труб по ГОСТ 10704-91 Ø108х4.0	24.0	10.26	м
		В2 (охлаждение)			
4		Трубопровод из стальных электросварных			
		труб по ГОСТ 10704-91 Ø57х3.5	64.0	4.62	м
5		Трубопровод из стальных электросварных			
		труб по ГОСТ 10704-91 Ø57х3.5	85.5	4.62	м
		перфорированных с отверстиями Ø4мм			
		с шагом отверстий 200мм.			
		Окраска трубопроводов и опор (м2)			
	ГОСТ 25129-82	Грунт Гф-021 (в 1 слой)			
	ГОСТ 5631-79	Краска БТ-177 (в 2 слоя)			
		Ø159	40.0		м2
		Ø108	9.0		м2
		Ø57	30.0		м2

Таблица крепёжных изделий

Поз.	Обозначение	Шаг размещения	Кол.	Масса, ед., кг	Примечание
1	Кронштейн 57	2.5	26	1.31	
2	Кронштейн 57 (сдвоенный)	2.5	12	2.9	
3	Кронштейн 108	3.0	8	1.6	
4	Кронштейн 159	5.0	7	4.0	

Условные обозначения

Обозначение	Наименование	Примечание
В2	Водопровод противопожарный	
В10	Трубопровод пенотушения	
	Переход	
	Заглушка	

Взамен инв. N

Подпись и дата

Инв. N подл.

Формат А2

РВС 5000м3. Вид А

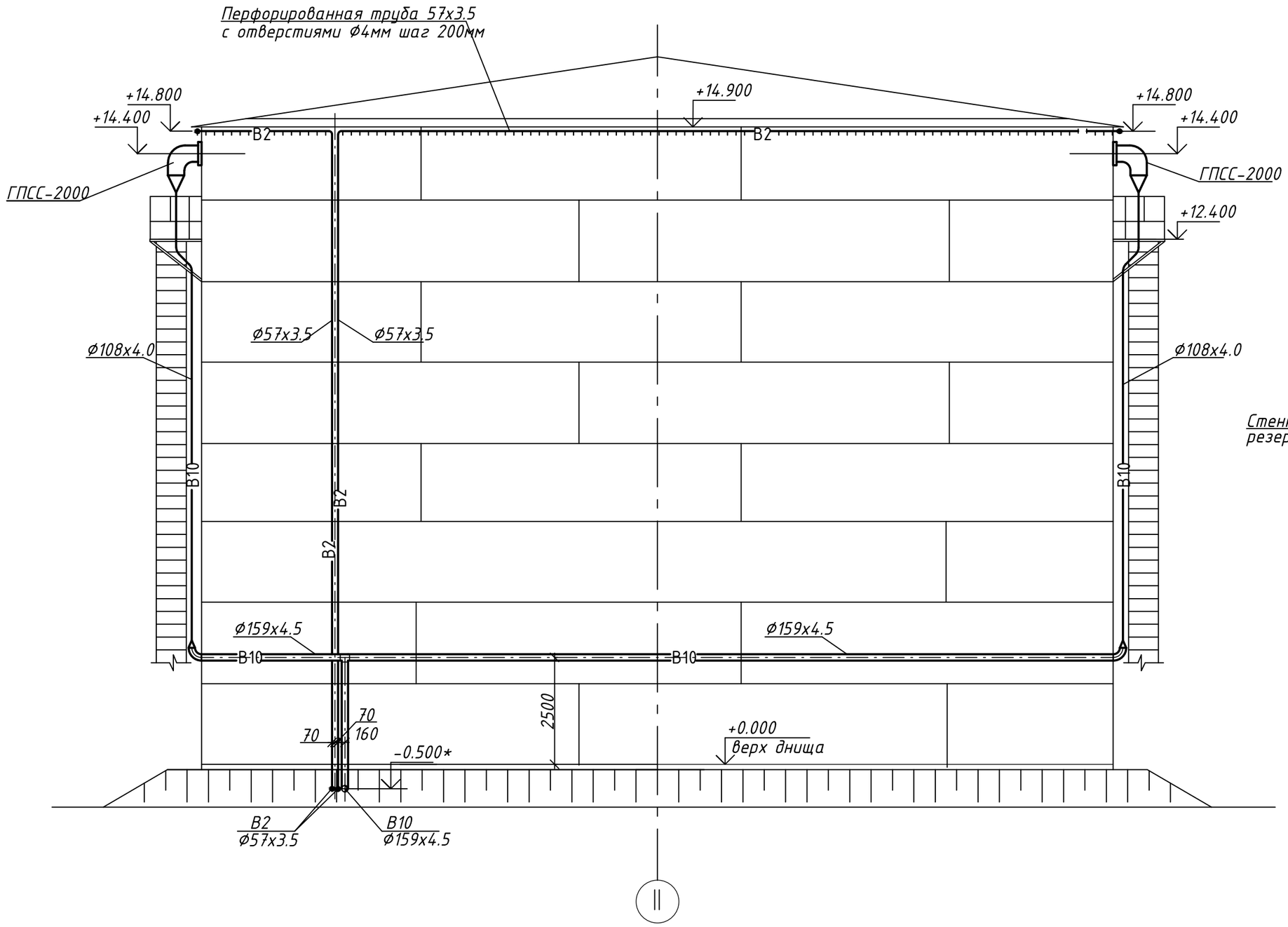

Расположение отверстий в кольце орошения

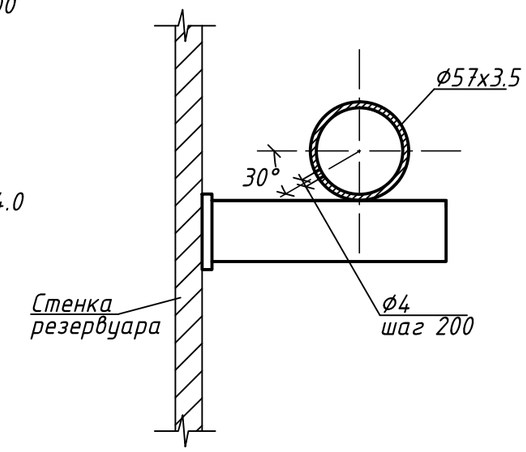

Примечание:

Конструкцию кронштейнов крепления трубопроводов пожаротушения см. лист 5.

Взам. инв. N

Подп. и дата

Инв. N подл.

Формат А3

РВС 5000м3.
Схема сетей пожаротушения.

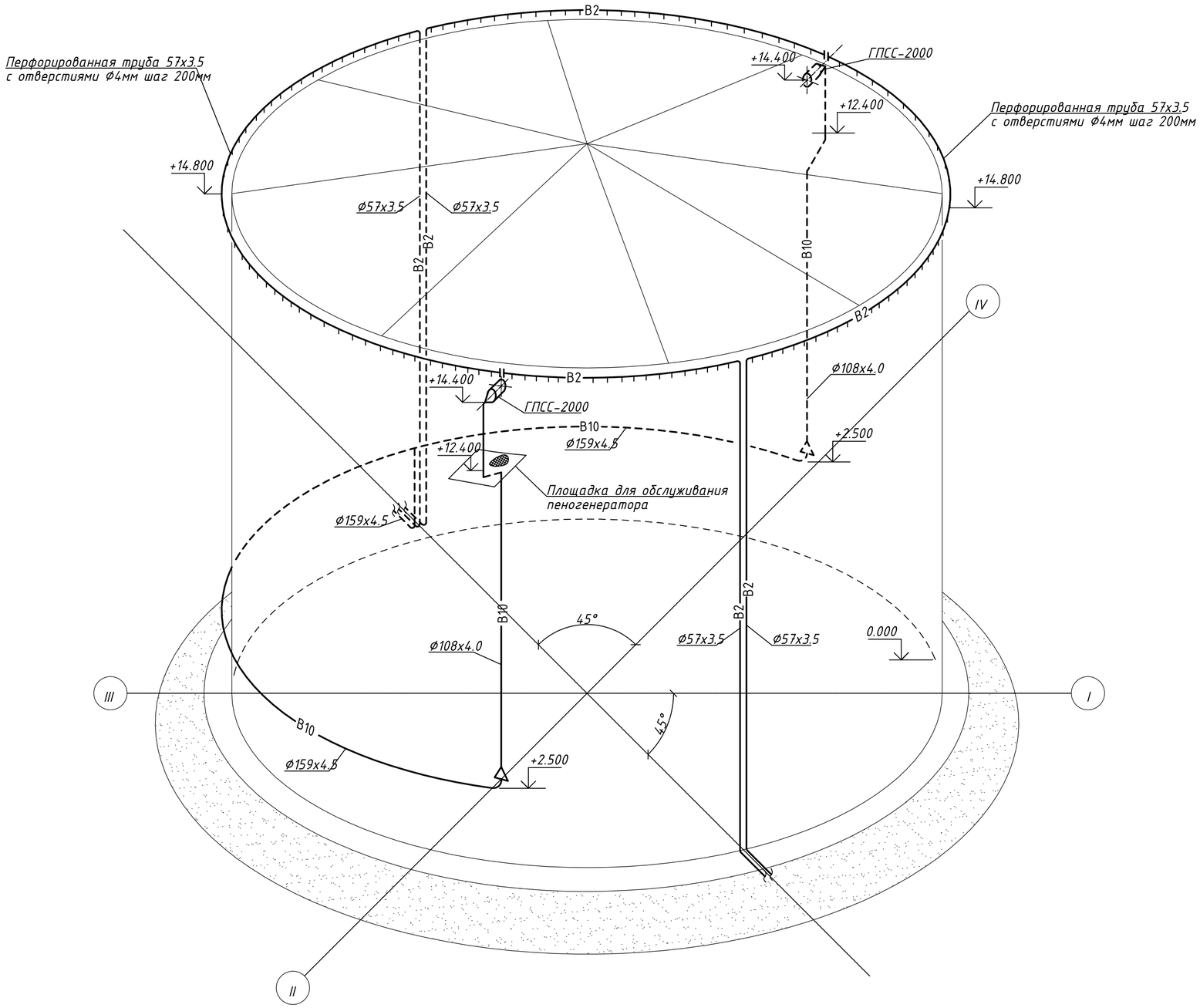

Условные обозначения

Обозначение	Наименование	Примечание
B2	Водопровод противопожарный	
B10	Трубопровод пенотушения	
	Переход	
	Заглушка	

Инв. N подл.	Подпись и дата	Взамен инв. N

Формат А2

Кронштейн 57

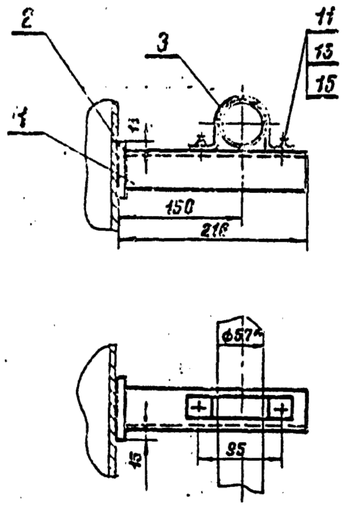

Кронштейн 57 (сдвоенный)

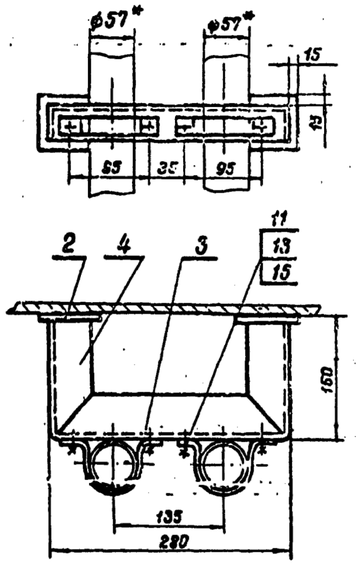

Кронштейн 108

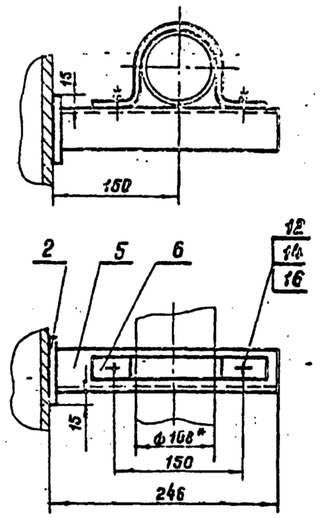

Кронштейн 159

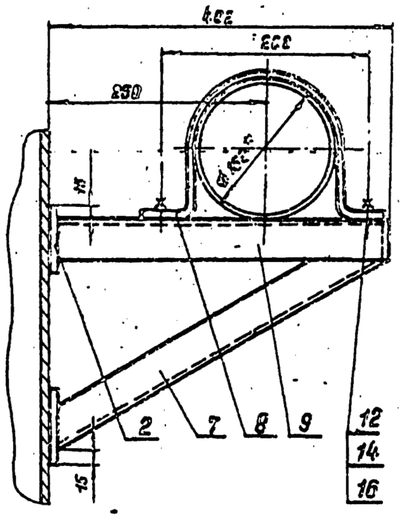

Деталь 1

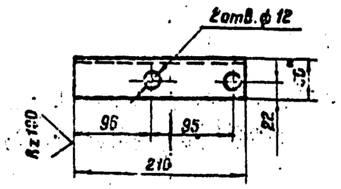

Деталь 5

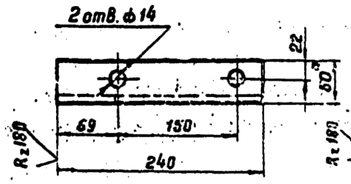

Деталь 9

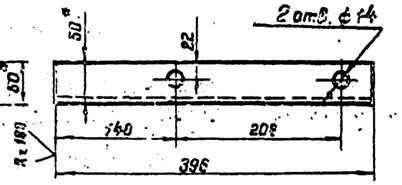

Деталь 7

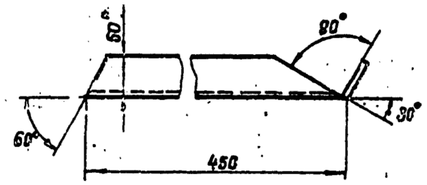

Деталь 4
развёртка

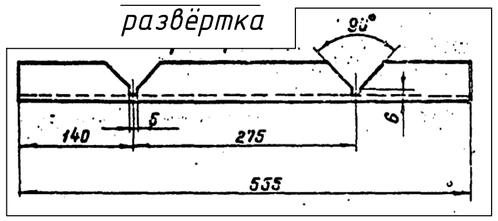

Деталь 3

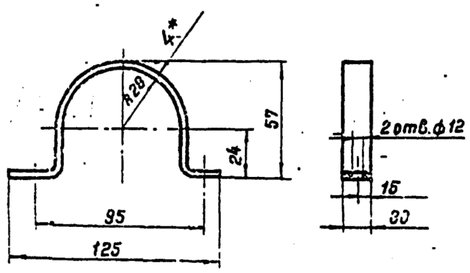

Деталь 6

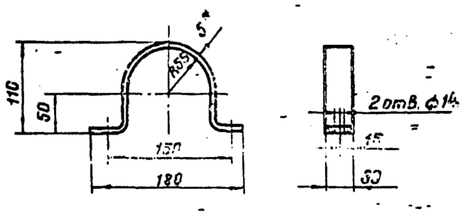

Деталь 2

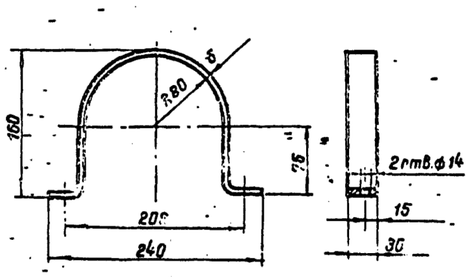

Спецификация установок систем пожаротушения

Поз.	Обозначение	Наименование	Кол.	Масса, ед., кг	Примечание
1		Уголок 50х50х4 ГОСТ 8509-93* / ВСт3 ГОСТ 535-2005	1	0.64	
2		Лист В-6 ГОСТ 19903-74 / ВСт3 ГОСТ 535-2005	1	0.41	
3		Лист В-4 ГОСТ 19903-74 / ВСт3 ГОСТ 535-2005	1	0.2	
4		Уголок 50х50х4 ГОСТ 8509-93* / ВСт3 ГОСТ 535-2005	1	1.65	
5		Уголок 50х50х4 ГОСТ 8509-93* / ВСт3 ГОСТ 535-2005	1	0.7	
6		Лист В-5 ГОСТ 19903-74 / ВСт3 ГОСТ 535-2005	1	0.41	
7		Уголок 50х50х4 ГОСТ 8509-93* / ВСт3 ГОСТ 535-2005	1	1.35	
8		Лист В-5 ГОСТ 19903-74 / ВСт3 ГОСТ 535-2005	1	0.56	
9		Уголок 50х50х4 ГОСТ 8509-93* / ВСт3 ГОСТ 535-2005	1	1.2	
10					
11		Болт М10х25 ГОСТ 7798-70*	1	0.02	
12		Болт М12х30 ГОСТ 7798-70*	1	0.04	
13		Гайка М10 ГОСТ 5915-70*	1	0.006	
14		Гайка М12 ГОСТ 5915-70*	1	0.012	
15		Шайба М10 ГОСТ 10450-78*	1	0.004	
16		Шайба М12 ГОСТ 10450-78*	1	0.006	

Примечания:

1. *Размеры для справок
2. Сварку кронштейнов производить в местах соединения деталей дуговой сваркой, катет шва 4мм. Электроды Э42 ГОСТ 9467-75.
3. Кронштейны окрасить эмалью ВЛ 515.

Взамен инв. N | Подпись и дата | Инв. N подл.

Формат А2

1–1

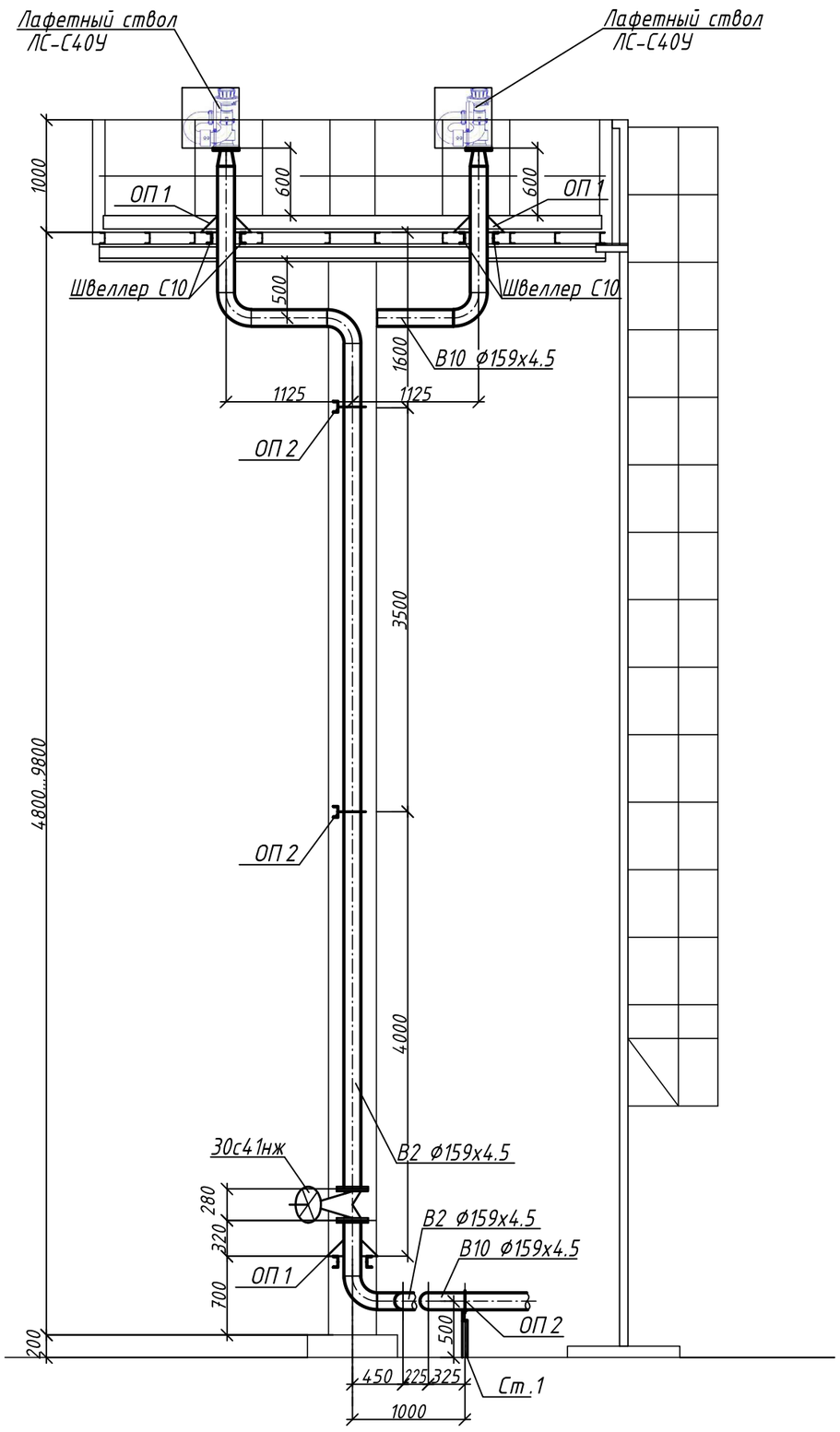

План площадки лафетной вышки

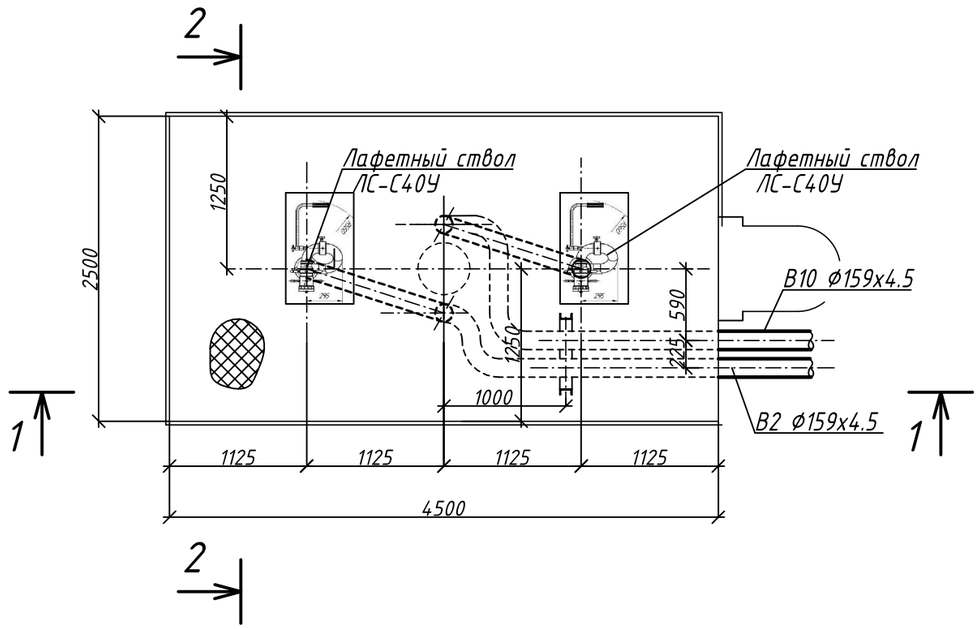

Взам. инв. N	
Подп. и дата	
Инв. N подл.	

Формат А3

2-2

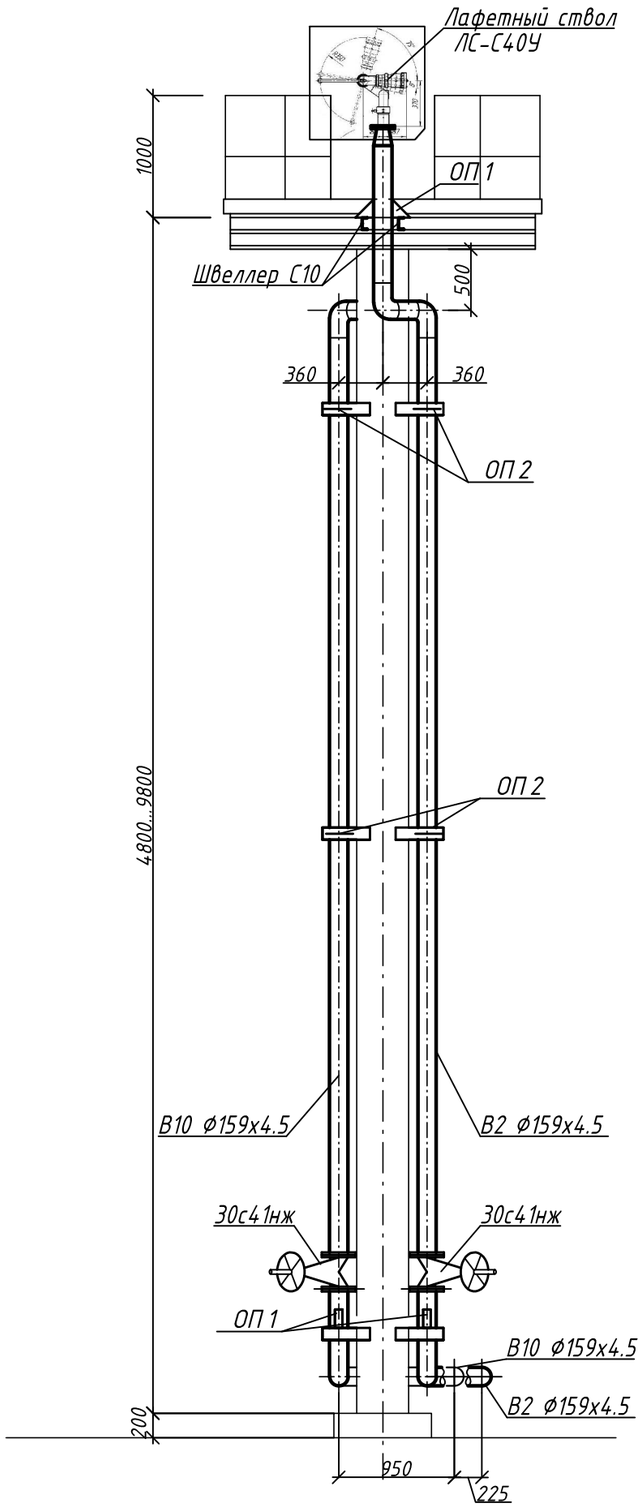

Спецификация установок систем пожаротушения

Поз.	Обозначение	Наименование	Кол.	Масса, ед., кг	Примечание
		В2, В10			
1	ЛС-С40У	Лафетный ствол стационарный	2	20	
		универсальный ЛС-С40У			
2	30с41нж	Задвижка стальная клиновая 30с41нж	2	83	
		Dп 150, Рп 1.6 МПа			
3	ГОСТ 10704-91	Трубопровод из стальных электросварных	28.0	17.15	
		труб по ГОСТ 10704-91 ⌀159х4.5			
4	ГОСТ 17375-2001	Отвод 90-159х5.0 ГОСТ 17375-2001	10	6.7	
5	ГОСТ 17378-2001	Переход 159х4.5-89х3.5 ГОСТ 17378-2001	2	2.3	
6	ГОСТ 12820-80	Фланец 1-80-16 ГОСТ 12820-80	2	3.71	
		Опоры и крепления			
ОП1	ОСТ 36-146-88	Опора вертикальных трубопроводов			
		опора 159-ВП-А2-ВСт3пс	4	2.2	
ОП2	ОСТ 36-146-88	Опора хомутовая бескорпусная для			
		стальных технологических трубопроводов:			
		опора 159-ХБ-А-ВСт3пс	6	1.8	
	ГОСТ 8240-89	Швеллер С10	10.0	8.59	Опоры и кронштейны
		Окраска трубопроводов и опор (м2)			
	ГОСТ 25129-82	Грунт Гф-021 (в 1 слой) ⌀159	16.0		
	ГОСТ 5631-79	Краска БТ-177 (в 2 слоя) ⌀159	16.0		

Взам. инв. N

Подп. и дата

Инв. N подл.

Формат А3

План сети К3, К7

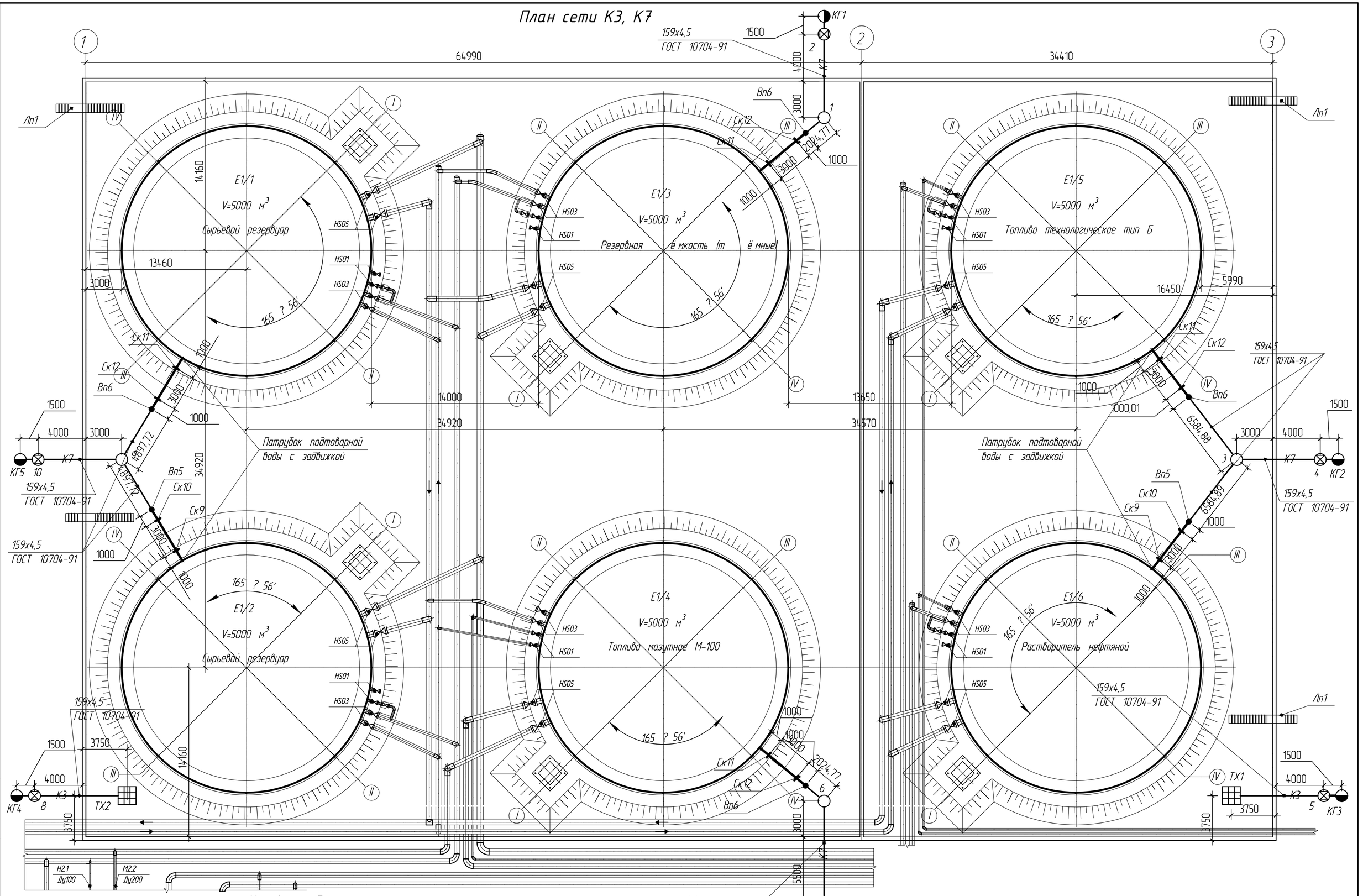

Взам. инв. N

Подп. и дата

Инв. N подл.