Портфолио архитектора
Баскакова Андрея Витальевича

Баскаков Андрей Витальевич.
Дата рождения: 9 февраля 1988 года.

ОБРАЗОВАНИЕ
Архитектор, 2011.
СФУ, кафедра градостроительства и архитектуры

ПРОФЕССИОНАЛЬНЫЕ НАВЫКИ:
- Опыт проектирования и реконструкции.
- Проектирование интерьеров жилых и общественных помещений.
- Взаимодействие со строителями и смежными специальностями.
- Выполнение авторского надзора и строительного контроля.
- Знание нормативной документации для проектирования, строительства и ТБ.
- Опытный пользователь программ: AutoCad, 3DSMax, Photoshop, MSOffice, Corel Draw.

Содержание:

Том 1. Малые архитектурные формы 1

Том 2. Интерьеры 2

Том 3. Нововозводимые объекты
и объекты реконструкции 3

Том 4. Объекты ген. плана 4

Том 5. Примеры чертежей стадии П 5

В альбоме представлена часть проектных работ
выполненных в рамках обязанностей архитектора.

ТОМ 1.

Малые архитектурные формы

Стойка буфета 1.1
Вариант 1.
Вариант 2.

Зона фуд-корта 1.2
Утвержденный вариант
Фотофиксация

Входная группа 1.3
Фотофиксация
Разработанные варианты
Утвержденный вариант.....1.4
Фрагмент рабочей документации

Благоустройство..... 1.5
Смотровая площадка
Беседка для отдыха
Домик на семью..... 1.6
Дом на две семьи
Площадка настольного тенниса.. 1.7
Площадка для занятий ОФП
Детская площадка 1.8
Открытый бассейн

Разработка и визуализация эскизного предложения по выполнению буфета с выпечкой в здании ООО “РН-Ванкор” г. Красноярск.

Тематика
- пасторальные мотивы.

Вариант 1

Тематика:
- Итальянская кухня

Вариант 2

Общий вид:

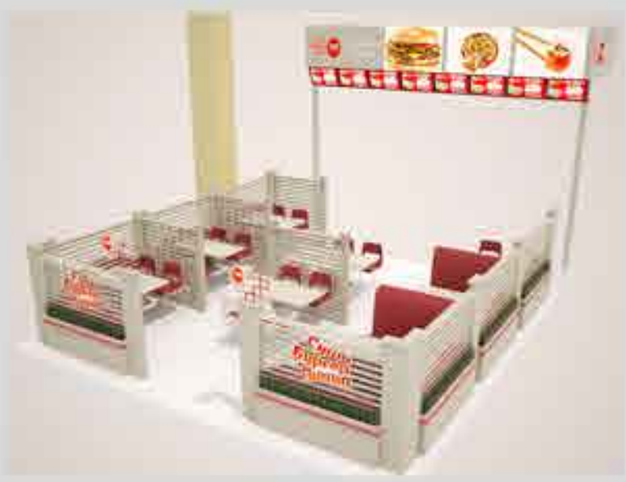

Задачи:
Перепланировка
и оформление
зоны фуд-корта
в ТК "Аллея",
г. Железногорск

Утвержденный
вариант

Общее кол-во
вариантов в проекте - 3 шт.
Для всех вариантов
выполнены планировки
и визуализация.
Разработаны чертежи
перегородок.

Фотофиксация

Разработка концепции и рабочей документации по утвержденному варианту.
ул. Ленина, г. Железногорск.

Фотофиксация

Вариант 1

Вариант 2

Вариант 3

Разработанные варианты

Малые архитектурные формы. Входная группа.

Работа велась в качестве привлеченного архитектора.

Утвержденный вариант

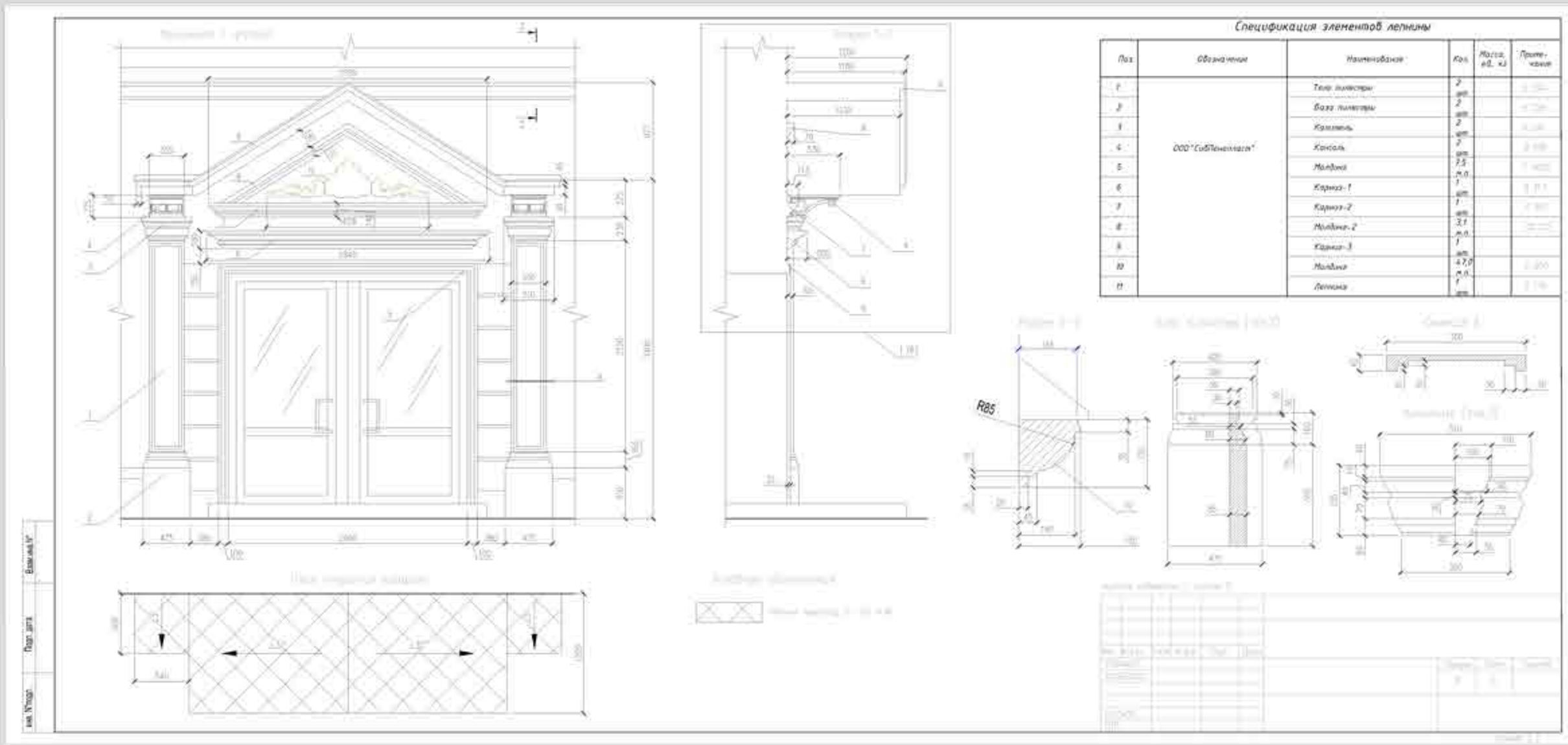

Фрагмент рабочей документации

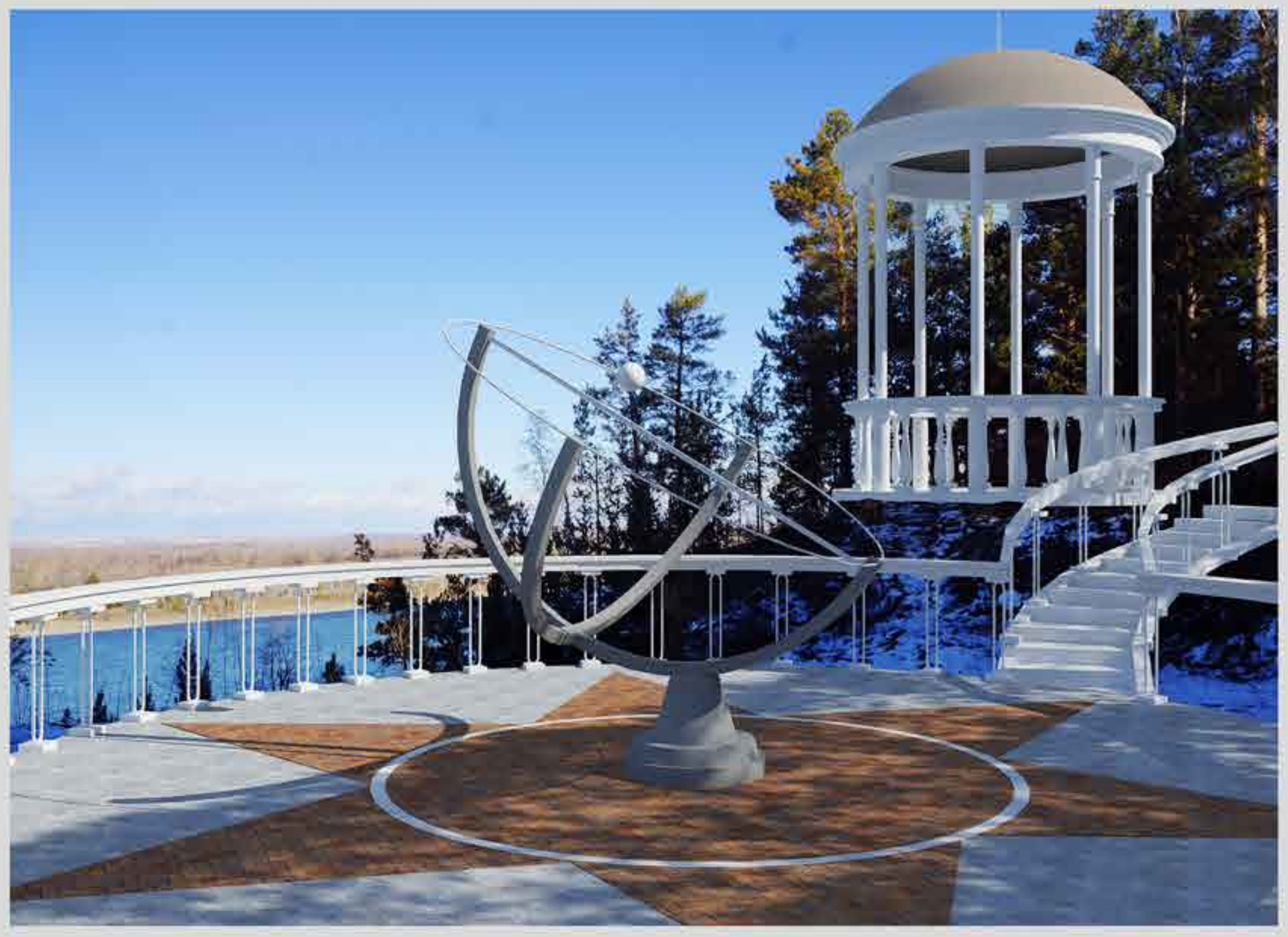

Визуализации
к альбому
по благоустройству
базы отдыха
“Над Ентсеем”,
Красноярский край

Смотровая
площадка

Беседка
для отдыха

Домик на семью

Дом на две семьи

Площадка
настольного
тенниса

Площадка
для
занятий ОФП

Детская площадка

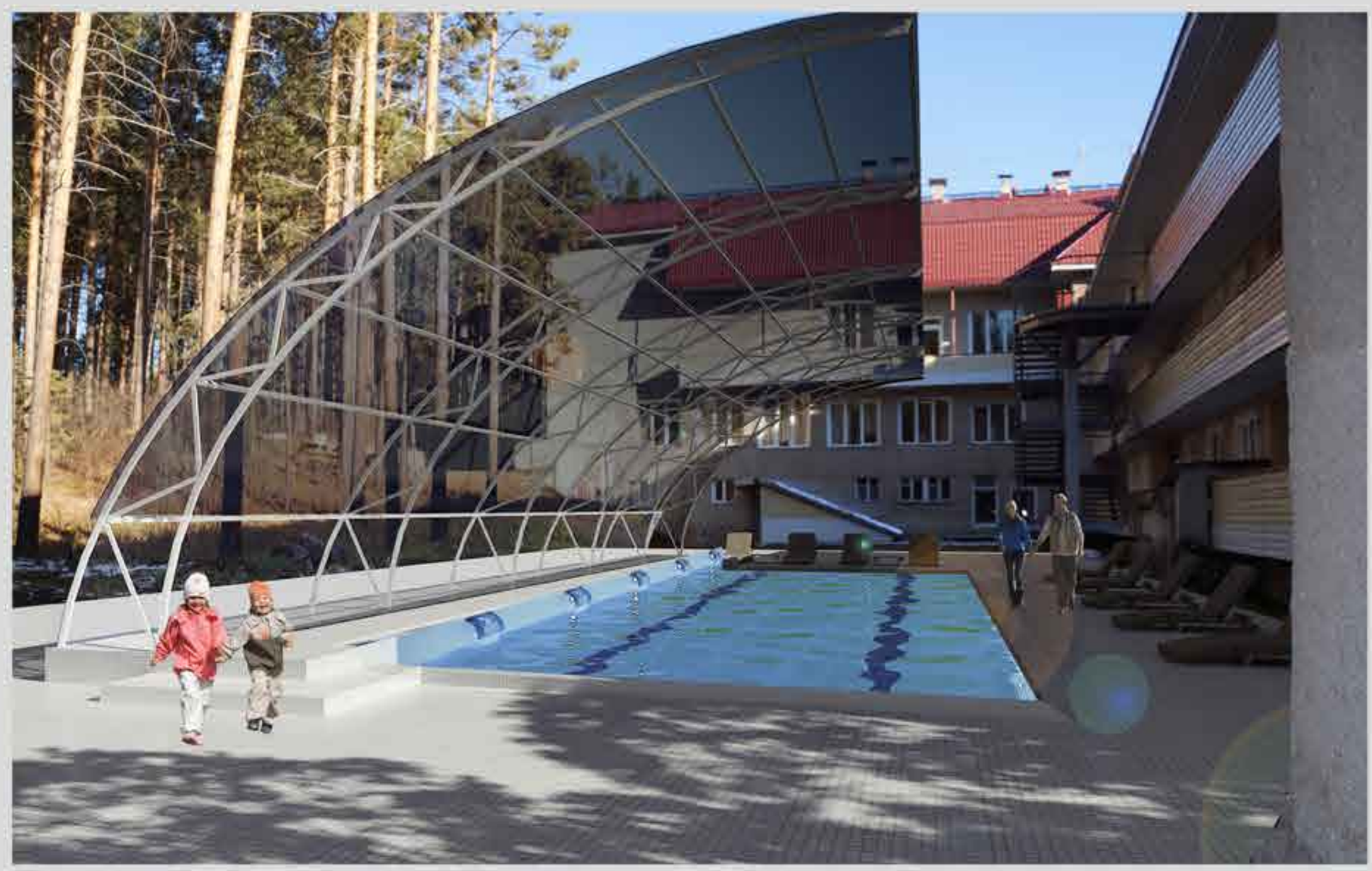

Открытый бассейн

ТОМ 2.

Интерьеры

Кабинет руководителя 2;1
Вид 1.
Виды 2;3 .....2.2

Комната отдыха руководителя 2.3
Виды 1;2;3

Частный бассейн
(пристройка
к частному жилому дому) 2.4
Виды 1;2

Столовая 2.5
Виды 1;2
Виды 3;4 ..... 2.6

Жилые аппартаменты 2.7
Виды 1
Виды 2;3 ..... 2.8

Спальня 2.9
Виды 1
Виды 2;3 ..... 2.10

Интерьеры. Кабинет руководителя.

Интерьеры кабинета руководителя и комнаты отдыха руководителя
- это завершающая часть большого проекта
по внутренней отделке офисного здания, более 1500 м.кв.
Стилистика помещения задавалась заказчиком.
Мебель подбиралась по каталогам итальянских производителей.
г. Красноярск, ул. Ломоносова, дом. 70.

Вид 1

Интерьеры. Кабинет руководителя.

Вид 2

Вид 3

Интерьеры. Комната отдыха руководителя.

Вид 1

Вид 2 Вид 3

Интерьеры выполнялись после самостоятельно разработанного проекта помещения бассейна. пер. Теплый, г. Красноярск.

Вид 1

Вид 2

Вид 1

Фото
реализации 1

Вид 2

Фото
реализации 2

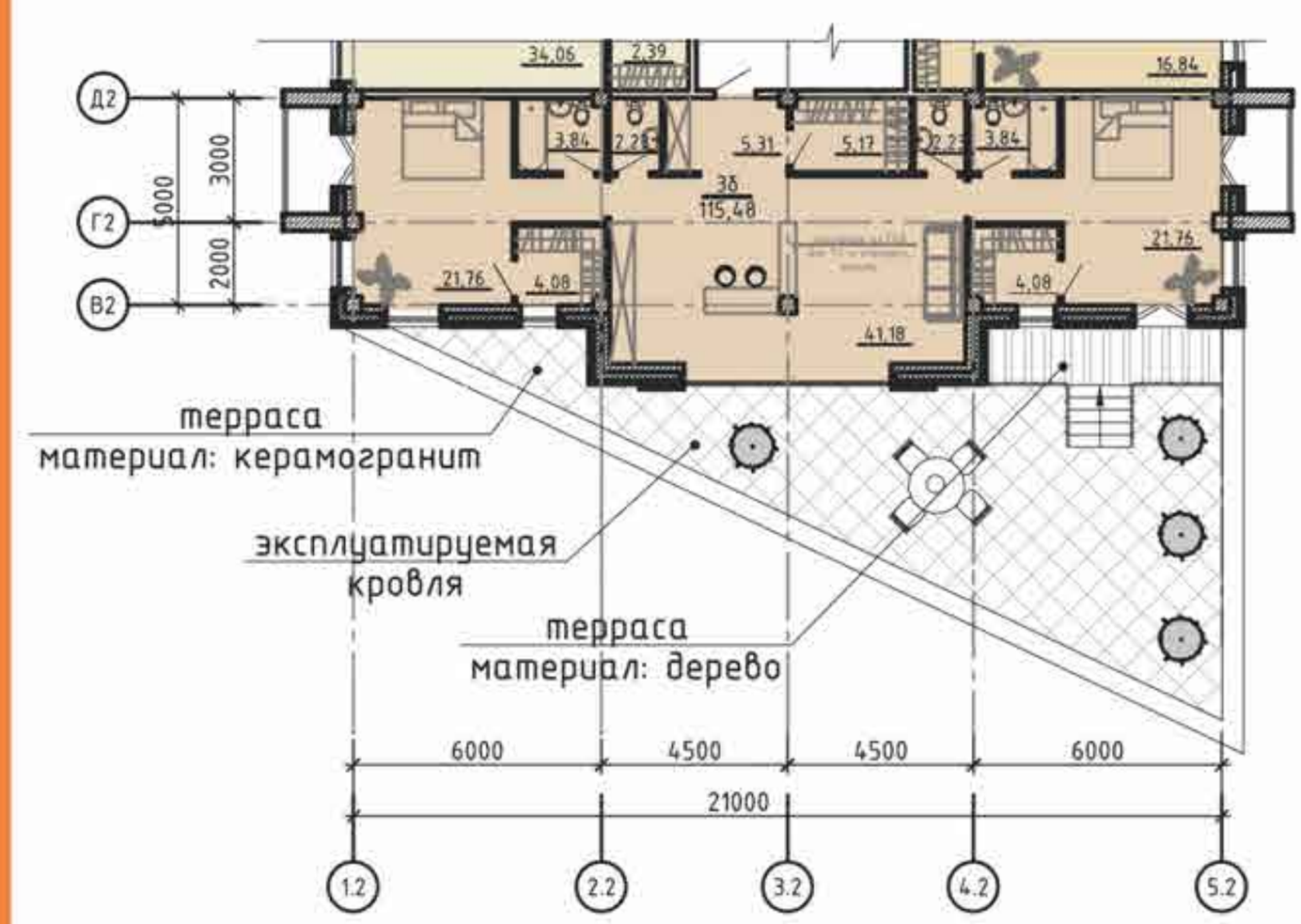

Интерьеры и планировки разрабатывались в составе команды проектировщиков, для проекта многоэтажного жилого комплекса на берегу р. Енисей. г. Красноярск.

Вид 1

Фрагмент планировки этажа

Вид 2

Вид 3

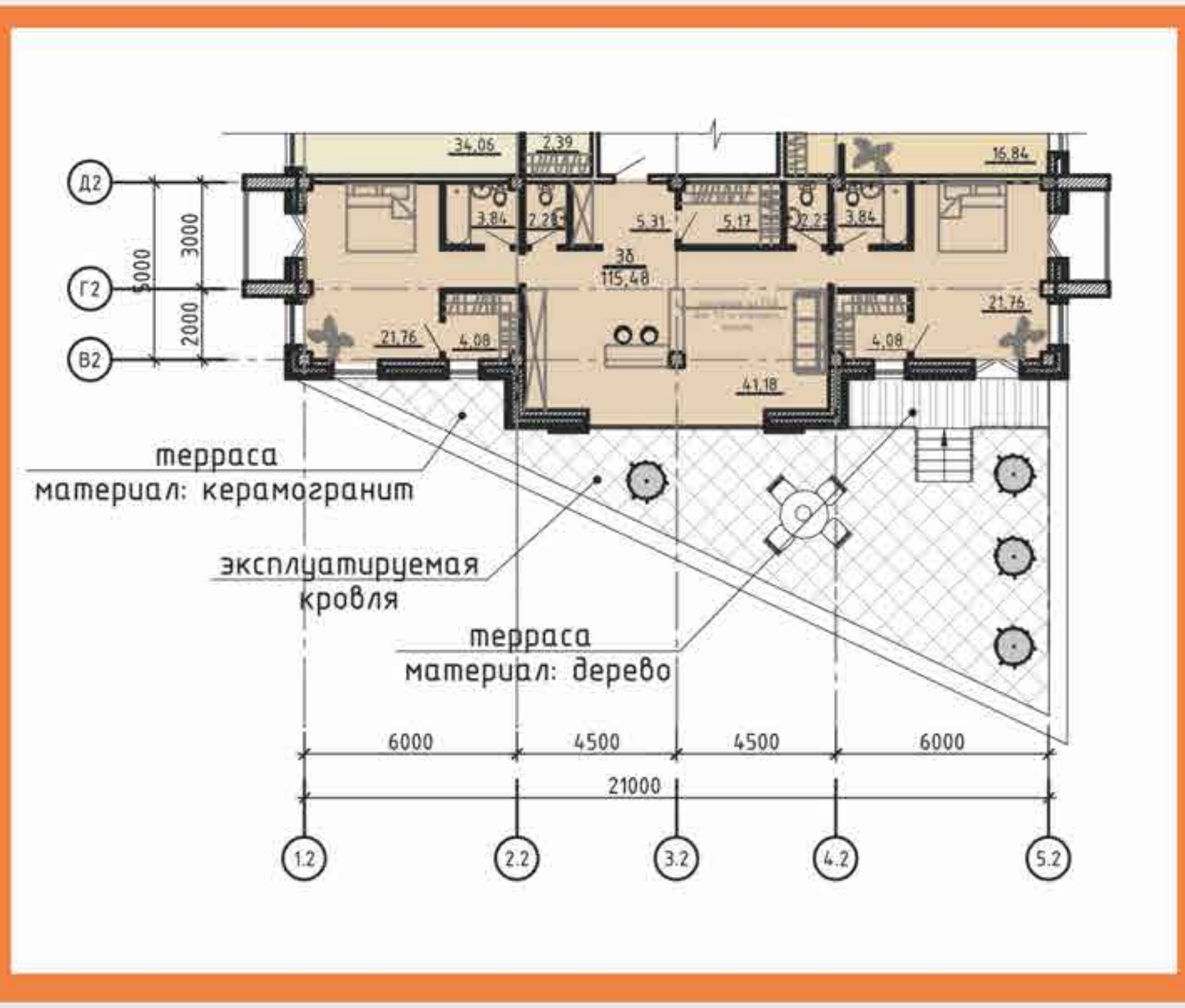

Интерьеры и планировки разрабатывались в составе команды проектировщиков, для проекта многоэтажного жилого комплекса на берегу р. Енисей. г. Красноярск.

Вид 1

Фрагмент планировки этажа

Вид 2

Вид 3

ТОМ 3.

Новые объекты и объекты реконструкции

Магазин
музыкальных инструментов 3.1
Вид 1.
Фрагмент рабочей документации

Коммерческая недвижимость..... 3.2
Визуализация. Вид 1
Фотофиксация 1

Коммерческая недвижимость..... 3.3
Визуализация. Вид 2
Фотофиксация 2

Коммерческая недвижимость..... 3.4
Визуализация. Вид 3
Фотофиксация 3

Коттеджный поселок..... 3.5
Визуализация. Вид 1
Визуализация. Вид 2

Нововозводимый объект. Магазин музыкальных инструментов.

Визуализация. Вид 1

Проект магазина музыкальных инструментов разрабатывался под руководством ГИПа, в качестве привлеченного архитектора, г. Красноярск.

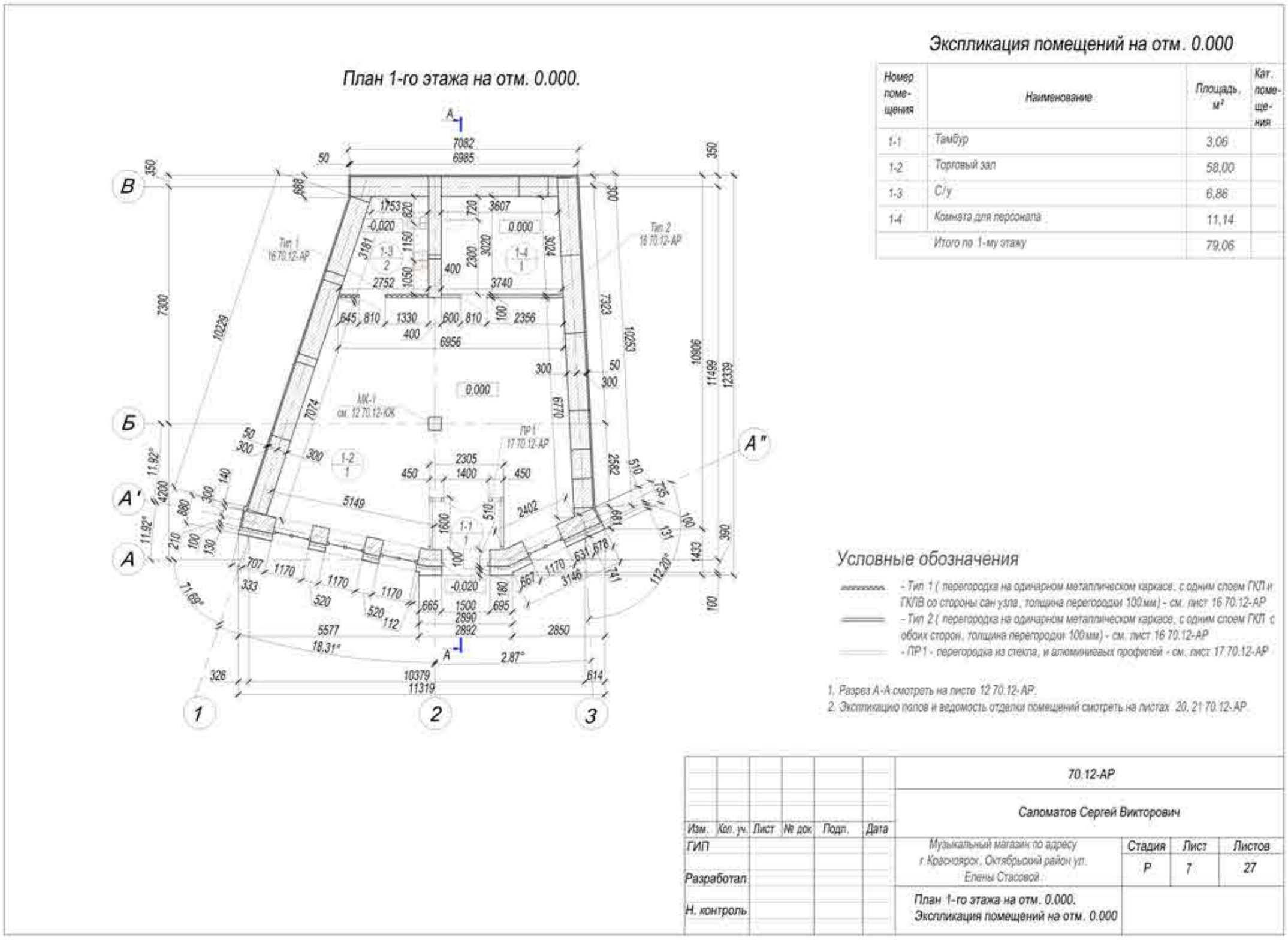

План 1-го этажа на отм. 0.000.

Экспликация помещений на отм. 0.000

Номер помещения	Наименование	Площадь, м²	Кат. помещения
1-1	Тамбур	3,06	
1-2	Торговый зал	58,00	
1-3	С/у	6,86	
1-4	Комната для персонала	11,14	
	Итого по 1-му этажу	79,06	

Условные обозначения

- Тип 1 (перегородка на одинарном металлическом каркасе, с одним слоем ГКЛ и ГКЛВ со стороны сан узла, толщина перегородки 100мм) - см. лист 16 70.12-АР
- Тип 2 (перегородка на одинарном металлическом каркасе, с одним слоем ГКЛ с обоих сторон, толщина перегородки 100мм) - см. лист 16 70.12-АР
- ПР1 - перегородка из стекла, и алюминиевых профилей - см. лист 17 70.12-АР

1. Разрез А-А смотреть на листе 12 70.12-АР.
2. Экспликацию полов и ведомость отделки помещений смотреть на листах 20, 21 70.12-АР.

Изм.	Кол. уч.	Лист	№ док	Подп.	Дата	70.12-АР		
						Саломатов Сергей Викторович		
ГИП						Музыкальный магазин по адресу г.Красноярск, Октябрьский район ул. Елены Стасовой	Стадия	Лист	Листов
Разработал							Р	7	27
Н. контроль						План 1-го этажа на отм. 0.000. Экспликация помещений на отм. 0.000		

Фрагмент рабочей документации.

Объект реконструкции. Коммерческая недвижимость.

Визуализация. Вид 1

Визуализация разрабатывалась под руководством ГИПа, на основании разработанных планировочных решений в отсутствии коллористических решений фасадов.

Фотофиксация 1.

Объект реконструкции. Коммерческая недвижимость.

Визуализация. Вид 2

Описание проекта см. лист 3.2.
Объект реконструкции.
Коммерческая недвижимость.

Фотофиксация 2.

Объект реконструкции. Коммерческая недвижимость.

Визуализация. Вид 3

Описание проекта см. лист 3.2. Объект реконструкции. Коммерческая недвижимость.

Фотофиксация 3.

Визуализация. Вид 1

Визуализация разрабатывалась на основании планировок в отсутствии коллористических решений фасадов.

Визуализация. Вид 2

ТОМ 4.

Объекты ген.плана

Автостоянка аэропорта. 4.1
Визуализация. Вид 1.
Фрагмент рабочей документации.

Ген. план. Автостоянка аэропорта.

Визуализация.
Вид 1

Разработанная схема движения автотранспорта ,
после согласования с заказчиком, была передана специалисту ген. плана
для формирования проекта вертикальной планировки.
В состав проекта так же входили чертежи по расстановке
и монтажу ограждений и отбойников.
Зона аэропорта “Емельяново”.

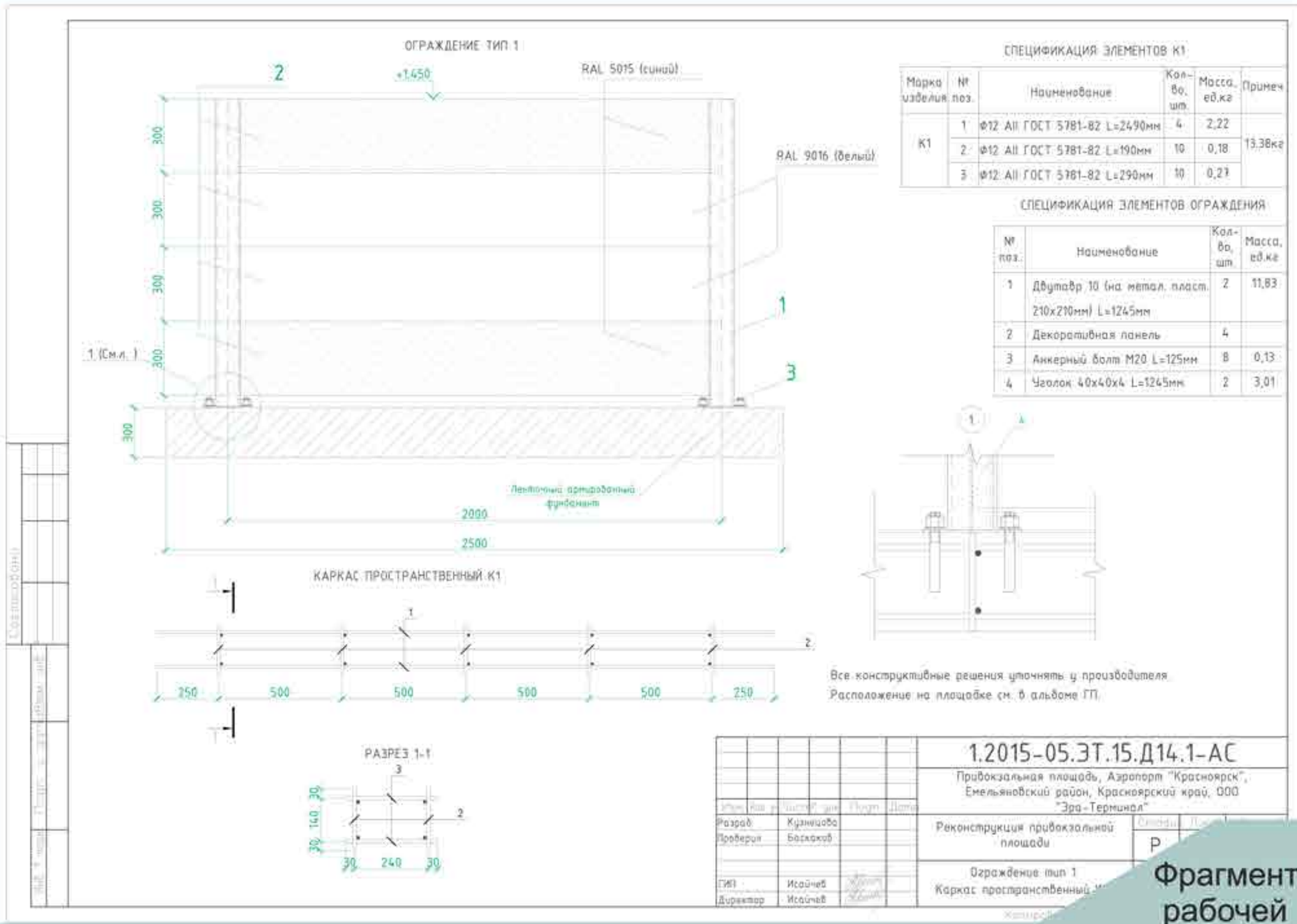

Фрагмент
рабочей
документации 1

ТОМ 5.

Чертежи стадии П

Проект кровли детского сада 5.1

Проект реконструкции
теплого склада под магазин..... 5.2

Чертежи стадии П.
Проект кровли детского сада

Проект выполнялся в команде проектировщиков собранных вместе под данную работу. Самостоятельно выступал в качестве архитектора проекта выдавая задания конструктору и инженеру ОВ. В объем работы входили выполнение теплотехнического расчета и прохождение гос. экспертизы.

Ведомость рабочих чертежей основного комплекта "АР"

Лист	Наименование	Примечание
1	2	3
1	Общие данные (начало)	
1.1	Общие данные (окончание)	Изм.1
2	Фасад в осях 1-8	
3	Фасад в осях 8-1	
4	Фасад в осях А-Ж	
5	Фасад в осях Ж-А	
6	Фасад в осях А-Г;1-3. Фасад в осях Д-Ж. Фасад в осях Ж-Д	
6.1	План подполья	Изм.1(нов.)
6.2	План на отм. 0.000	Изм.1(нов.)
6.3	План второго этажа	Изм.1(нов.)
7	Ведомость объемов демонтажных работ	
8	План кровли	Изм.1(зам.)
8.1	Разрез 4-4. До и после реконструкции	Изм.1(нов.)
8.2	Разрез 5-5. До и после реконструкции	Изм.1(нов.)
8.3	План холодного чердака на отм.+ 6,810	Изм.1(нов.)
9	Сечения 1-1, 2-2, 3-3	
10	Слуховое окно Со-1	Изм.1
11	Слуховое окно Со-2	Изм.1
12	Водосточная система Вс-1-ВС-5	Изм.1
13	Ограждение крыши (МОК-1)	
14	Устройство ендовы	Изм.1
15	Устройство конька	Изм.1
16	Фрагмент плана кровли в осях Г-В/1-2 с расположением нижней планки примыкания и ФЭ-6 для вентшахты ВШ-6. Разрез 1-1. Узлы 1,2.	
17	Фрагмент плана кровли в осях Д-Г/1-2 с канализационным стояком. Разрез 1-1.	
18	Планы вентшахт ВШ-1, ВШ-3. Разрезы 1-1, 2-2.	Изм.1(зам.)
19	Планы вентшахт ВШ-4, ВШ-6. Разрезы 1-1, 2-2.	Изм.1(зам.)
20	План вентшахты ВШ-8. Разрез 1-1.	Изм.1(зам.); 2
21	Планы вентшахт ВШ-9, ВШ-10. Разрезы 1-1, 2-2.	Изм.1(зам.)
22	Схема кладки блоков газобетона	
23	Схема козырьков для вентшахт	Изм.1(зам.)

Лист	Наименование	Примечание
1	2	3
24	Ведомость перемычек	
25	Ведомость фасонных элементов	Изм.1
25.1	Металлическая стремянка МС-1 на чердак	Изм.2(нов.)
26	Ведомость монтажных работ. Ведомость отделки воздуховодов	Изм.1; 2

Ведомость ссылочных и прилагаемых документов

Обозначение	Наименование	Примечание
ссылочные		
ГОСТ 21.1101-2009	Основные требования к проектной и рабочей документации.	
ГОСТ 21.501-2011	Правила выполнения рабочей документации архитектурных и конструктивных решений.	
СП 50.13330.2012 (Актуализированная редакция СНиП 23-03-2003)	Тепловая защита зданий.	
СП 17.13330.2011 (Актуализированная редакция СНиП II-26-76)	Кровли.	
	"Альбом технических решений. Металлопрофиль."	
прилагаемые		

Ведомость основных комплектов рабочих чертежей

Обозначение	Наименование	Примечание
1	2	3
	Архитектурные решения	

Согласовано

№ Взам. инв. Подп. и дата

Изм.	Кол.уч	Лист	№ док	Подпись	Дата
2					
1					
Разраб.		Баскаков			
Провер.		Баженов			
Н. контр.		Исайчев			
ГИП		Исайчев			

101-2016-АР

Муниципальное автономное дошкольное образовательное учреждение «Детский сад комбинированной направленности №2» города Сосновоборска

Реконструкция крыши здания МАДОУ ДСКН №2 г. Сосновоборска

Стадия	Лист	Листов
П	1	273334

Общие данные (начало)

Общество с ограниченной ответственностью «АВИС» Проектное предприятие

Ведомость спецификаций

Лист	Наименование	Примечание
1	2	3
10	Спецификация элементов отделки слухового окна Со-1	
11	Спецификация элементов отделки слухового окна Со-2	
12	Спецификация материалов на водосточные системы ВС-1, ВС-2, ВС-3, ВС-4, ВС-5.	
13	Спецификация материалов на выполнение МОК-1.	
14	Спецификация элементов на выполнение ендов и пожарных лестниц	
15	Спецификация элементов на выполнение конька и снегозадержатель	
16	Спецификация элементов на выполнение конька и снегозадержатель	
17	Спецификация на выполнение канализационного стояка через кровлю	
18	Спецификация элементов на вентшахты ВШ-1 и ВШ-3	
19	Спецификация элементов на вентшахты ВШ-4 и ВШ-6	
20	Спецификация элементов на вентшахту ВШ-8	
21	Спецификация элементов на вентшахты ВШ-9 и ВШ-10	
22	Спецификация элементов на выполнение кладки вентшахт	
23	Спецификация элементов на козырьки вентшахт	
24	Спецификация элементов перемычек	
25	Спецификация фасонных элементов	

1. Рабочие чертежи архитектурно-строительной части разработаны на основании:
   - технологического задания;
   - действующих строительных норм и правил.
2. Здание относится:
   - по огнестойкости - ко II степени;
   - по классу функциональной пожарной опасности - к классу Ф1.1;
   - по конструктивной пожарной опасности - к классу С0;
3. За условную отметку 0,000 принята отметка чистого пола.
4. ОБЪЕМНО-ПЛАНИРОВОЧНЫЕ ПОКАЗАТЕЛИ:

1.1

До реконструкции:
Строительный объем здания:
выше отм.0.000- 7115,0 м3;
ниже отм.0.000- 1151,0 м3;
Площадь застройки здания - 1107,44 м2;
Полезная площадь - 1716,0 м2;
Рабочая площадь - 1692,3 м2;
Кол-во этажей- 2
Общая площадь-1860,0 $м^2$;
Площадь кровли- 1020 $м^2$

После реконструкции:
Строительный объем здания:
выше отм.0.000 - 9355,0 м3;
ниже отм.0.000- 1151,0 м3;
Площадь застройки здания - 1107,44 м2;
Полезная площадь - 1716,0 м2;
Рабочая площадь - 1692,3 м2;
Кол-во этажей- 2
Общая площадь-1860,0 $м^2$; Холодный чердак -950 $м^2$;
Площадь кровли-1330 $м^2$

1. ОБЪЕМНО-ПЛАНИРОВОЧНЫЕ РЕШЕНИЯ:
2. Здание представляет собой здание учреждение детского сада- яслей на 280 мест с дневным пребыванием детей от трех до шести лет.
3. Здание двухэтажное, состоит из двух блоков (А и Б), соединенных между собой двухэтажным коридором.
4. Здание в каркасно - панельных конструкциях с полным каркасом из сборных железобетонных элементов. Основными элементами каркаса являются продольные рамы. Ограждающие конструкции - навесные однослойные керамзитобетонные панели.

- Проектом предусмотрено:
- - Разборка существующего кровельного пирога, до плиты перекрытия.
- - Демонтаж существующих вентшахт из кирпича.
- - Укладка пароизоляции, утеплителя, слоя ПГС на расчищенные плиты перекрытия.
- - Монтаж кровельного покрытия (металлочерепицы) по деревянному каркасу (см. альбом КР)
- - Отделка слуховых окон и карниза металлосайдингом
- - Возведения вент.шахт из газобетонных блоков
- - Узлы пересечения вентшахт и канализационных стояков с кровельным покрытием
- - Конструкция элементов защиты вентканалов от осадков (козырьки вентшахт)
- - Отделка и колористическое решение вентшахт.

5. Все применяемые материалы и изделия должны быть сертифицированы и соответствовать требованиям, предъявляемым к использованию в строительстве.
6. Все изменения, вносимые в проект заказчиком или строящей организацией, должны согласовываться с проектной организацией.
7. Рабочая документация разработана в соответствии с действующими строительными, технологическими и санитарными нормами и правилами, предусматривает мероприятия, обеспечивающие конструктивную надежность, взрывопожарную пожарную безопасность объектов, защиту населения и устойчивую работу объекта в чрезвычайных ситуациях, защиту окружающей природной среды при его эксплуатации и отвечает требованиям закона "Об основах градостроительства в Российской Федерации".

Согласовано

Взам. инв. №

Подп. и дата

Изм.	Кол.уч	Лист	№ док	Подпись	Дата
1	1	-			
Разраб.		Баскаков			
Провер.		Баженов			
Н. контр.		Исайчев			
ГИП		Исайчев			

101-2016-АР

Муниципальное автономное дошкольное образовательное учреждение «Детский сад комбинированной направленности №2» города Сосновоборска

Реконструкция крыши здания МАДОУ ДСКН №2 г. Сосновоборска

Стадия	Лист	Листов
П	1.1	

Общие данные (окончание)

Общество с ограниченной ответственностью АВИС ПРОЕКТНОЕ ПРЕДПРИЯТИЕ

Фасад в осях 1-8

Условные обозначения:

— Металлочерепица типа "Монтерей", RAL–5012

— Металлический сайдинг, RAL–9010

Изм.	Кол.уч	Лист	№док	Подпись	Дата	101-2016-АР
						Муниципальное автономное дошкольное образовательное учреждение «Детский сад комбинированной направленности №2» города Сосновоборска
Разраб.		Баскаков				Реконструкция крыши здания МАДОУ ДСКН №2 г. Сосновоборска
Провер.		Баженов				Стадия: П; Лист: 2; Листов:
Н.контр.		Исайчев				Фасад в осях 1-8
ГИП						ОБЩЕСТВО С ОГРАНИЧЕННОЙ ОТВЕТСТВЕННОСТЬЮ «АВИС» ПРОЕКТНОЕ ПРЕДПРИЯТИЕ

Фасад в осях 8-1

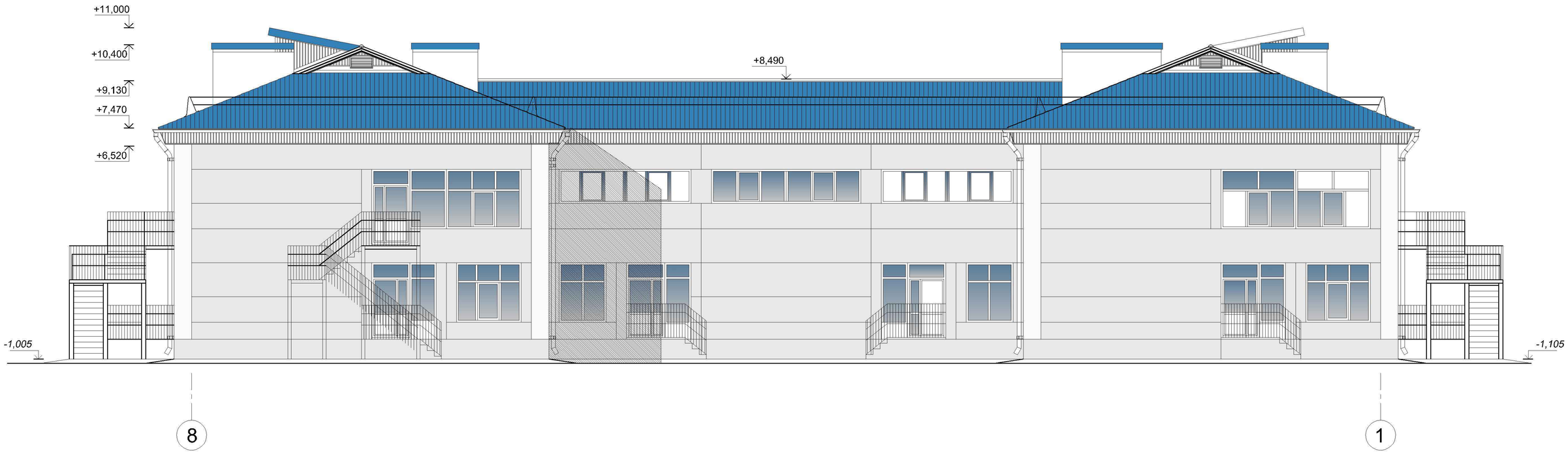

Условные обозначения:

— Металлочерепица типа "Монтерей", RAL–5012

— Металлический сайдинг, RAL–9010

Изм.	Кол.уч	Лист	№док	Подпись	Дата	101-2016-АР
						Муниципальное автономное дошкольное образовательное учреждение «Детский сад комбинированной направленности №2» города Сосновоборска
Разраб.		Баскаков				Реконструкция крыши здания МАДОУ ДСКН №2 г. Сосновоборска
Провер.		Баженов				Стадия: П; Лист: 3; Листов:
Н.контр.		Исайчев				Фасад в осях 8-1
ГИП						ОБЩЕСТВО С ОГРАНИЧЕННОЙ ОТВЕТСТВЕННОСТЬЮ «АВИС» ПРОЕКТНОЕ ПРЕДПРИЯТИЕ

Фасад в осях А-Ж

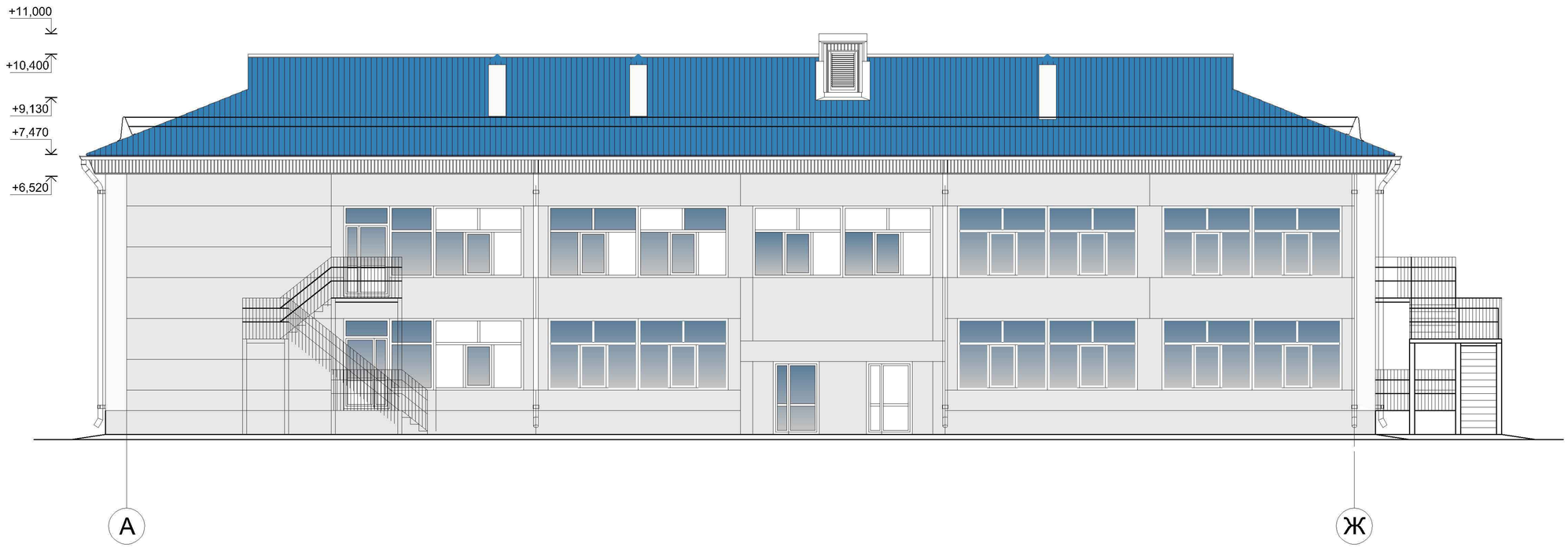

Условные обозначения:

– Металлочерепица типа "Монтерей", RAL–5012

– Металлический сайдинг, RAL–9010

						101-2016-АР		
						Муниципальное автономное дошкольное образовательное учреждение «Детский сад комбинированной направленности №2» города Сосновоборска		
Изм.	Кол.уч	Лист	№док	Подпись	Дата			
Разраб.		Баскаков				Реконструкция крыши здания МАДОУ ДСКН №2 г. Сосновоборска	Стадия	Лист	Листов
Провер.		Баженов					П	4	
Н.контр.		Исайчев				Фасад в осях А-Ж	ОБЩЕСТВО С ОГРАНИЧЕННОЙ ОТВЕТСТВЕННОСТЬЮ АВИС ПРОЕКТНОЕ ПРЕДПРИЯТИЕ	
ГИП								

Условные обозначения:

– Металлочерепица типа "Монтерей", RAL–5012

– Металлический сайдинг, RAL–9010

Изм.	Кол.уч	Лист	№док	Подпись	Дата	101-2016-АР
						Муниципальное автономное дошкольное образовательное учреждение «Детский сад комбинированной направленности №2» города Сосновоборска
Разраб.		Баскаков				Реконструкция крыши здания МАДОУ ДСКН №2 г. Сосновоборска — Стадия: П; Лист: 5; Листов:
Провер.		Баженов				
Н.контр.		Исайчев				Фасад в осях Ж-А
ГИП						ОБЩЕСТВО С ОГРАНИЧЕННОЙ ОТВЕТСТВЕННОСТЬЮ «АВИС» ПРОЕКТНОЕ ПРЕДПРИЯТИЕ

Фасад в осях Д-Ж

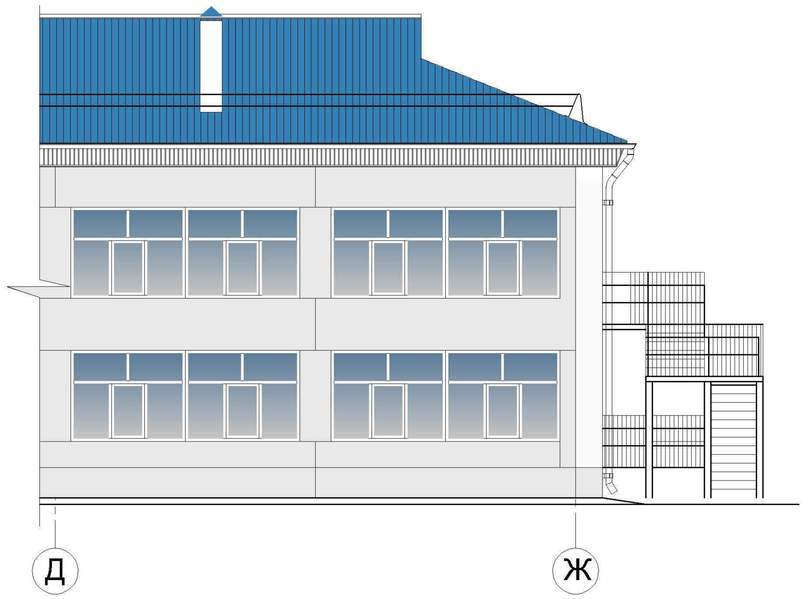

Фасад в осях А-Г; 1-3

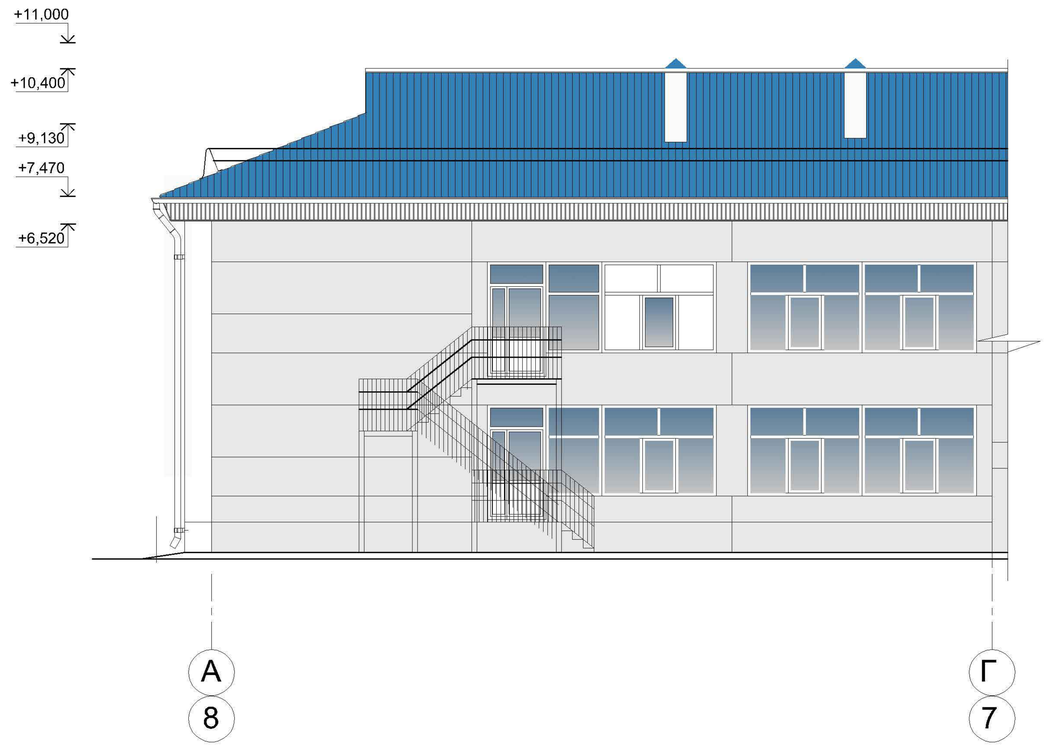

Фасад в осях Ж-Д

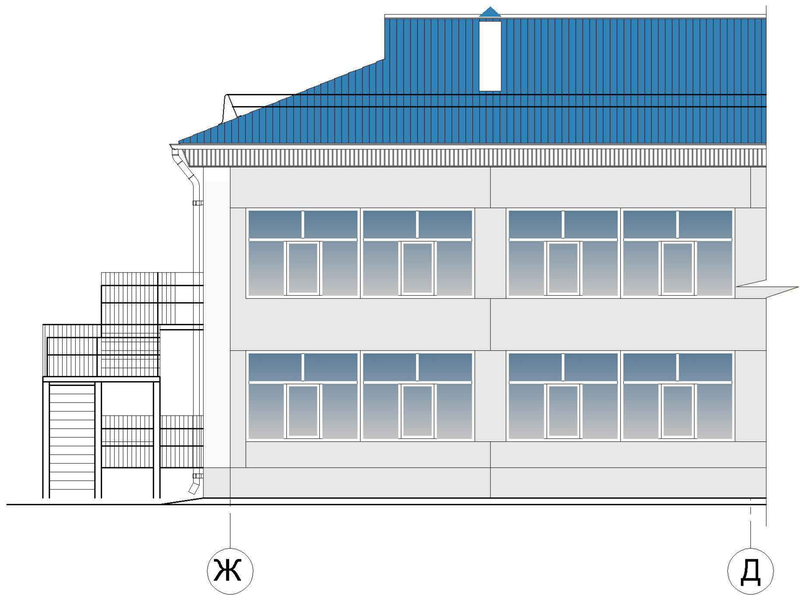

Условные обозначения:

– Металлочерепица типа "Монтерей", RAL–5012

– Металлический сайдинг, RAL–9010

						101-2016-АР		
Изм.	Кол.уч	Лист	№док	Подпись	Дата	Муниципальное автономное дошкольное образовательное учреждение «Детский сад комбинированной направленности №2» города Сосновоборска		
Разраб.		Баскаков				Реконструкция крыши здания МАДОУ ДСКН №2 г. Сосновоборска	Стадия	Лист	Листов
Провер.		Баженов					П	6	
Н.контр.		Исайчев				Фасад в осях А-Г;1-3 Фасад в осях Д-Ж Фасад в осях Ж-Д	ОБЩЕСТВО С ОГРАНИЧЕННОЙ ОТВЕТСТВЕННОСТЬЮ «АВИС» ПРОЕКТНОЕ ПРЕДПРИЯТИЕ	
ГИП								

Обмерный план тех.подполья

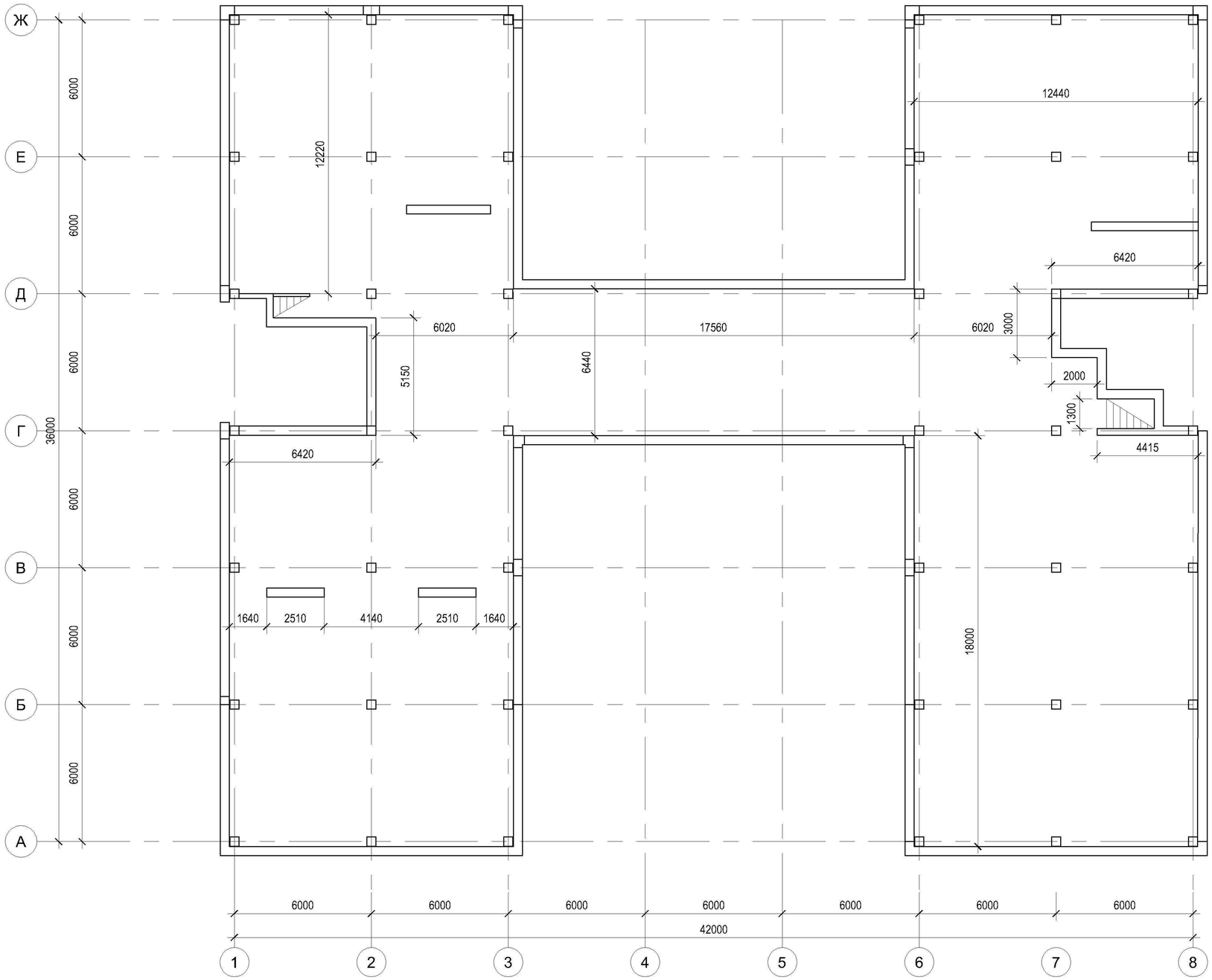

1	-	нов.				
Изм.	Кол.уч	Лист	№ док	Подпись	Дата	
Разраб.		Баскаков				
Провер.		Баженов				
Н. контр.						
ГИП		Исайчев				

101-2016-АР

Муниципальное автономное дошкольное образовательное учреждение «Детский сад комбинированной направленности №2» города Сосновоборска

Реконструкция крыши здания МАДОУ ДСКН №2 г. Сосновоборска

Стадия	Лист	Листов
П	6.1	

План подполья

ОБЩЕСТВО С ОГРАНИЧЕННОЙ ОТВЕТСТВЕННОСТЬЮ АВИС ПРОЕКТНОЕ ПРЕДПРИЯТИЕ

Копировал

Обмерочный план на отм.0.000

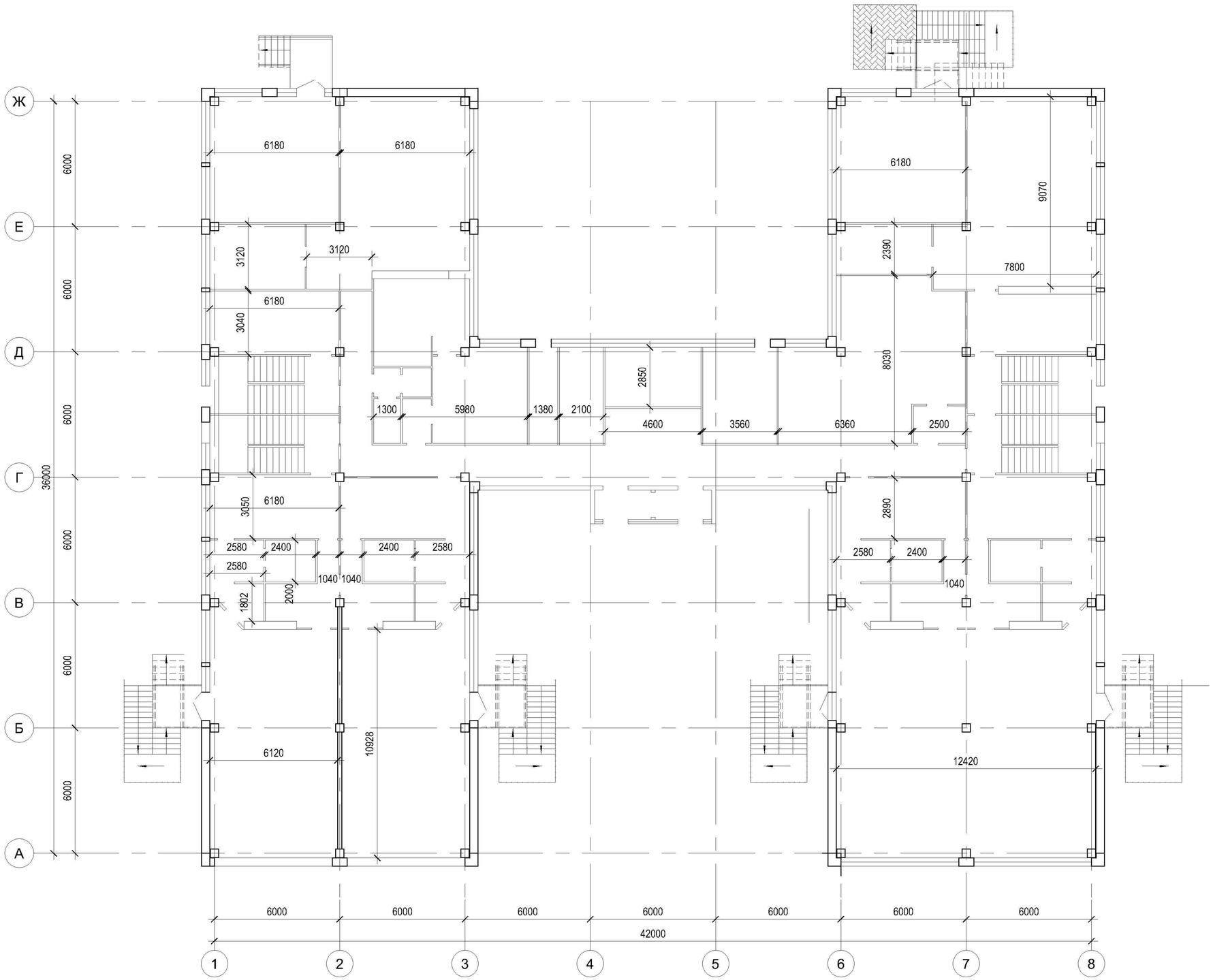

1	-	нов.				
Изм.	Кол.уч.	Лист	№ док	Подпись	Дата	
Разраб.		Баскаков				
Провер.		Баженов				
Н. контр.						
ГИП		Исайчев				

101-2016-АР

Муниципальное автономное дошкольное образовательное учреждение «Детский сад комбинированной направленности №2» города Сосновоборска

Реконструкция крыши здания МАДОУ ДСКН №2 г. Сосновоборска

Стадия	Лист	Листов
П	6.2	

План первого этажа

ОБЩЕСТВО С ОГРАНИЧЕННОЙ ОТВЕТСТВЕННОСТЬЮ АВИС ПРОЕКТНОЕ ПРЕДПРИЯТИЕ

Обмерочный план второго этажа

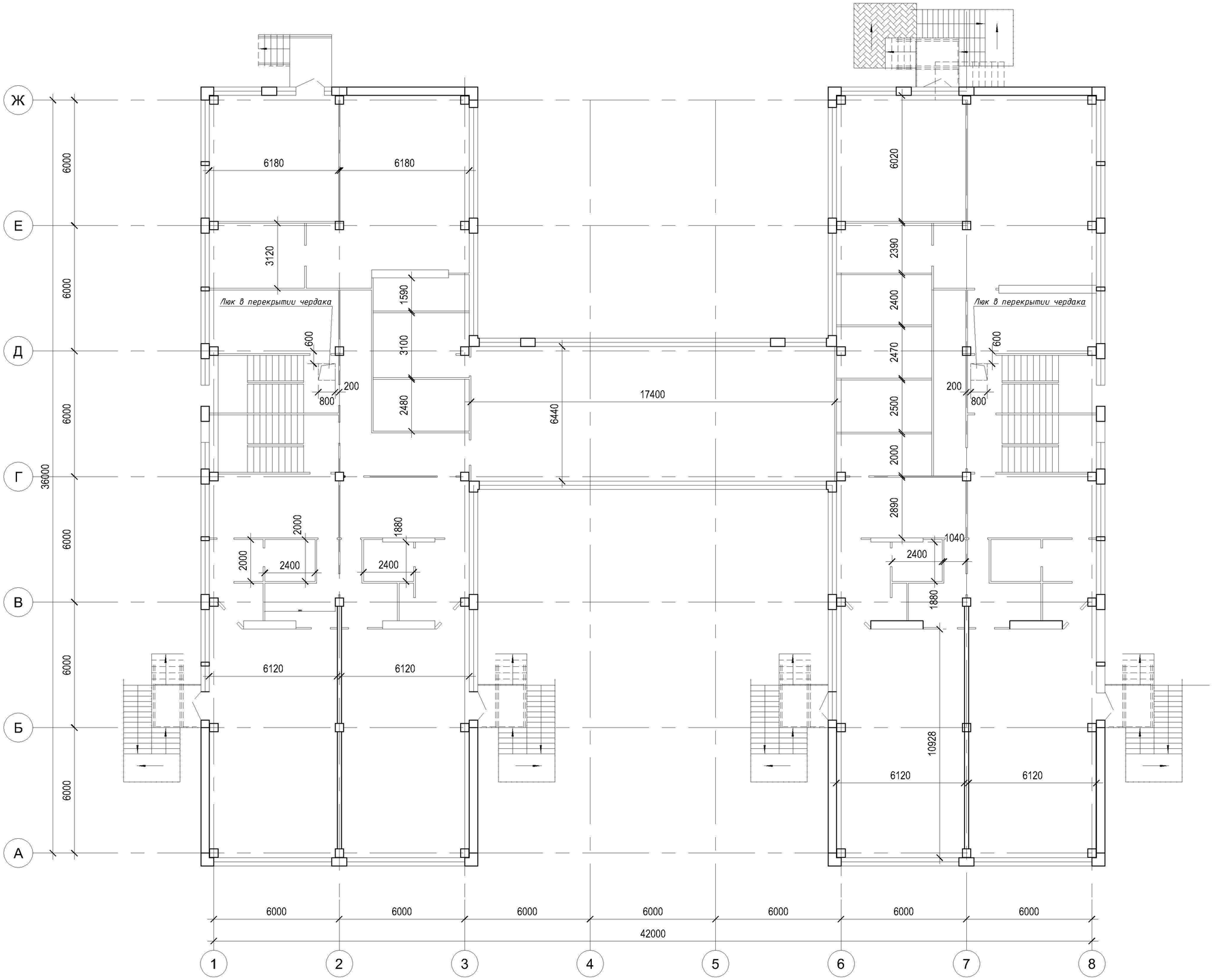

1	-	нов.				
Изм.	Кол.уч.	Лист	№ док	Подпись	Дата	
Разраб.		Баскаков				
Провер.		Баженов				
Н. контр.						
ГИП		Исайчев				

101-2016-АР

Муниципальное автономное дошкольное образовательное учреждение «Детский сад комбинированной направленности №2» города Сосновоборска

Реконструкция крыши здания МАДОУ ДСКН №2 г. Сосновоборска

Стадия	Лист	Листов
П	6.3	

План второго этажа

ОБЩЕСТВО С ОГРАНИЧЕННОЙ ОТВЕТСТВЕННОСТЬЮ АВИС ПРОЕКТНОЕ ПРЕДПРИЯТИЕ

Ведомость объемов демонтажных работ

№/п	Наименование работ	Ед изм.	Кол-во	Примечание
1	Рубероидный ковер на битумной мастике- 4 слоя	$м^2$	1125,0	
2	Армированная цементная стяжка - 30 мм	$м^3$	33,75	
3	Кермзитовый гравий - 400кг/$м^3$, толщ.-220 мм.	$м^2$	247,5	
4	Пароизоляция (рубероид на мастике)- 2 слоя	$м^2$	1125,0	
5	Деревянные кровельные короба для защиты воздуховодов (доска 25*50 мм)	$м^3$	5,0	
6	Демонтаж вентшахт из кирпича	$м^3$	20,0	

Изм.	Кол.уч	Лист	№ док	Подпись	Дата
Разраб.		Баскаков			
Провер.		Баженов			
Н. контр.					
ГИП		Исайчев			

101-2016-АР

Муниципальное автономное дошкольное образовательное учреждение «Детский сад комбинированной направленности №2» города Сосновоборска

Реконструкция крыши здания МАДОУ ДСКН №2 г. Сосновоборска

Стадия	Лист	Листов
П	7	

Ведомость объемов демонтажных работ

ОБЩЕСТВО С ОГРАНИЧЕННОЙ ОТВЕТСТВЕННОСТЬЮ АВИС ПРОЕКТНОЕ ПРЕДПРИЯТИЕ

План кровли

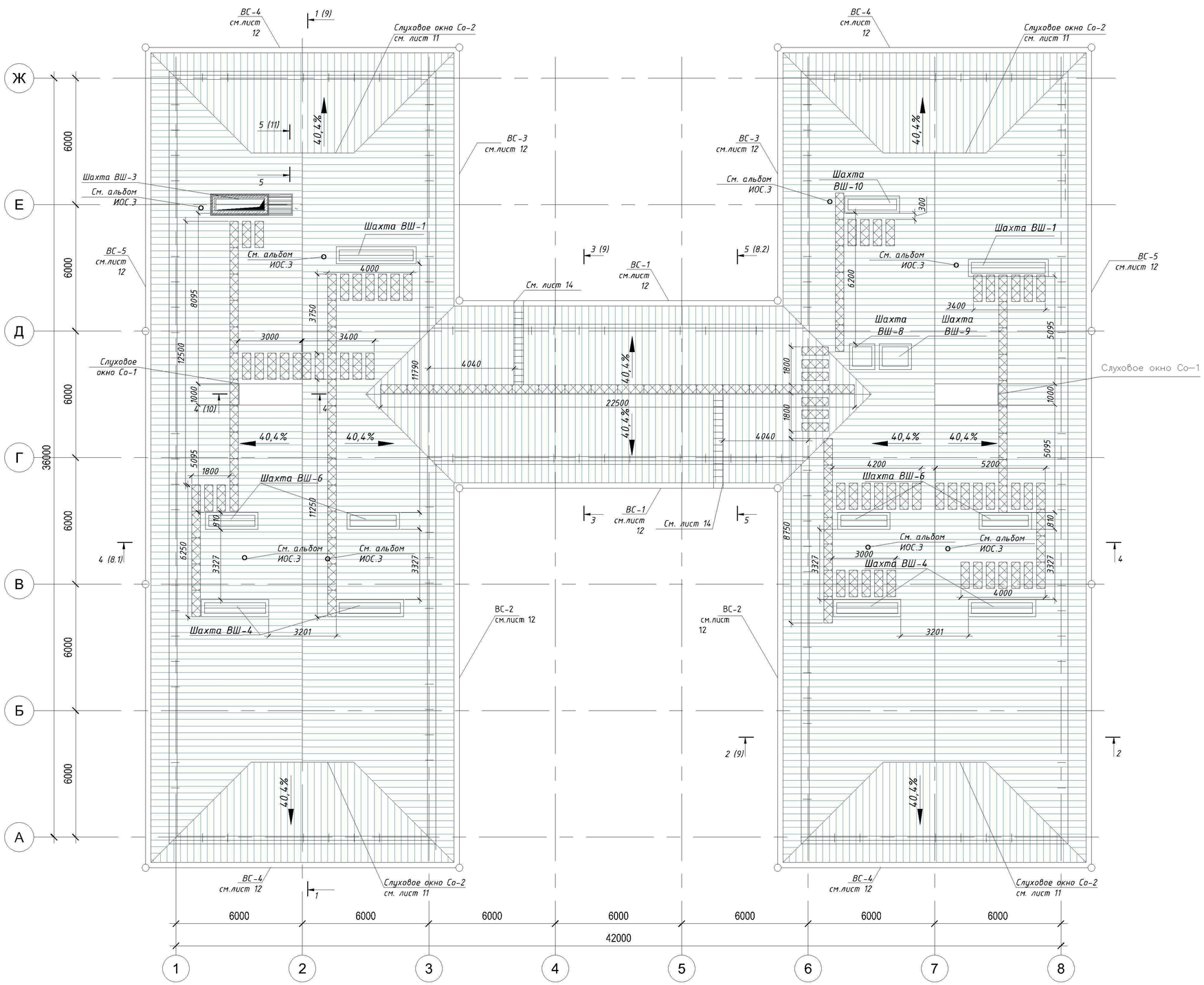

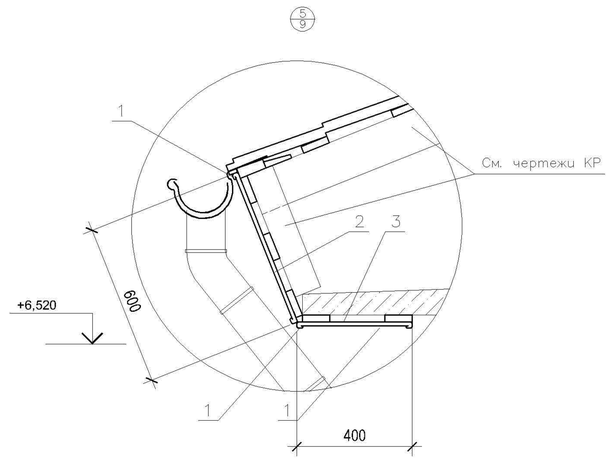

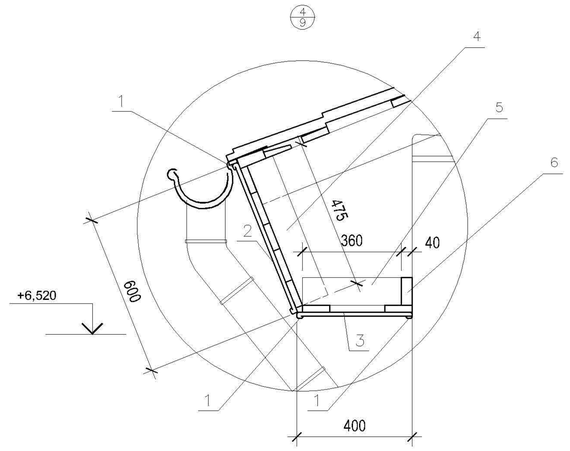

Спецификация элементов на узлы 4,5

Поз.	Обозначение	Наименование	Кол.	Масса ед., кг	Примечание
1	"Металл профиль"	J профиль (под металлосайдинг)	910 м.п.		
2		Металлосайдинг	140 м.кв.		
3		Софит перфарированный (металлосайдинг)	105,0 м.кв.		
4	ГОСТ 24454-80	Доска 40х100х320	56 шт.		
5		Доска 40х100х475	56 шт.		
6		Доска 40х100	52 м.п.		

1. Ведомость листов марки АР и общие указания см. лист 1.
2. Выполнять герметизацию швов прозрачным силиконом.
3. Молниеприемную сетку из прутка с Ф 8АI с ячейкой не более 12х12 м уложить по скатам металлочерепицы к токоотводам, закрепленным к водосточным стоякам.Выступающие над крышей металлические элементы (трубы,шахты,вент.устройства,пожарные лестницы и т.д) должны быть присоединены к молниеприемной сетке с обеспечением непрерывной электрической связи в соединениях с молниеприемниками и заземлителями , выполняемой эл.сваркой.
4. Вентшахты разработаны на листах 18-21.

Условные обозначения:

— Металлочерепица типа "Монтерей", RAL-5012- 1350 м²

— Переходный мостик см. лист 15.

1	-	зам.				101-2016-АР
Изм.	Кол.уч	Лист	№ док	Подпись	Дата	Муниципальное автономное дошкольное образовательное учреждение «Детский сад комбинированной направленности №2» города Сосновоборска
Разраб.		Баскаков				Реконструкция крыши здания МАДОУ ДСКН №2 г. Сосновоборска — Стадия: П; Лист: 8; Листов:
Провер.		Баженов				
Н. контр.						План кровли
ГИП		Исайчев				ОБЩЕСТВО С ОГРАНИЧЕННОЙ ОТВЕТСТВЕННОСТЬЮ «АВИС» ПРОЕКТНОЕ ПРЕДПРИЯТИЕ

Разрез 4-4(8). До реконструкции

Разрез 4-4(8). После реконструкции

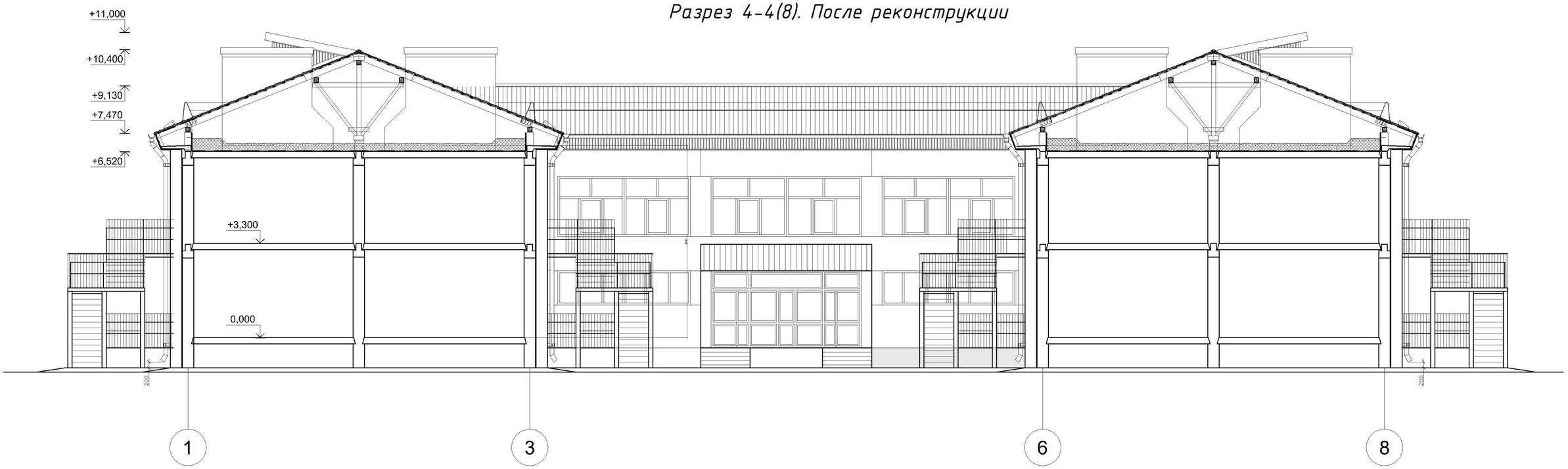

1	-	нов.				
Изм.	Кол.уч	Лист	№ док	Подпись	Дата	
Разраб.		Баскаков				
Провер.		Баженов				
Н. контр.						
ГИП		Исайчев				

101-2016-АР

Муниципальное автономное дошкольное образовательное учреждение «Детский сад комбинированной направленности №2» города Сосновоборска

Реконструкция крыши здания МАДОУ ДСКН №2 г. Сосновоборска

Стадия	Лист	Листов
П	8.1	

Разрез 3-3 до и после реконструкции

ОБЩЕСТВО С ОГРАНИЧЕННОЙ ОТВЕТСТВЕННОСТЬЮ АВИС ПРОЕКТНОЕ ПРЕДПРИЯТИЕ

Разрез 5-5(8). До реконструкции

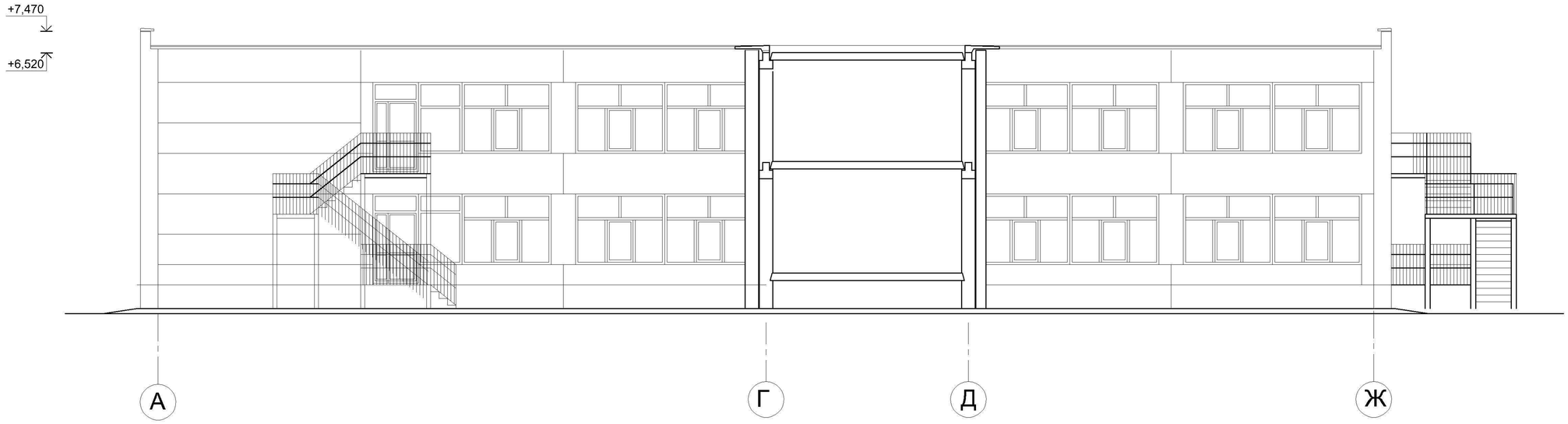

Разрез 5-5(8). После реконструкции

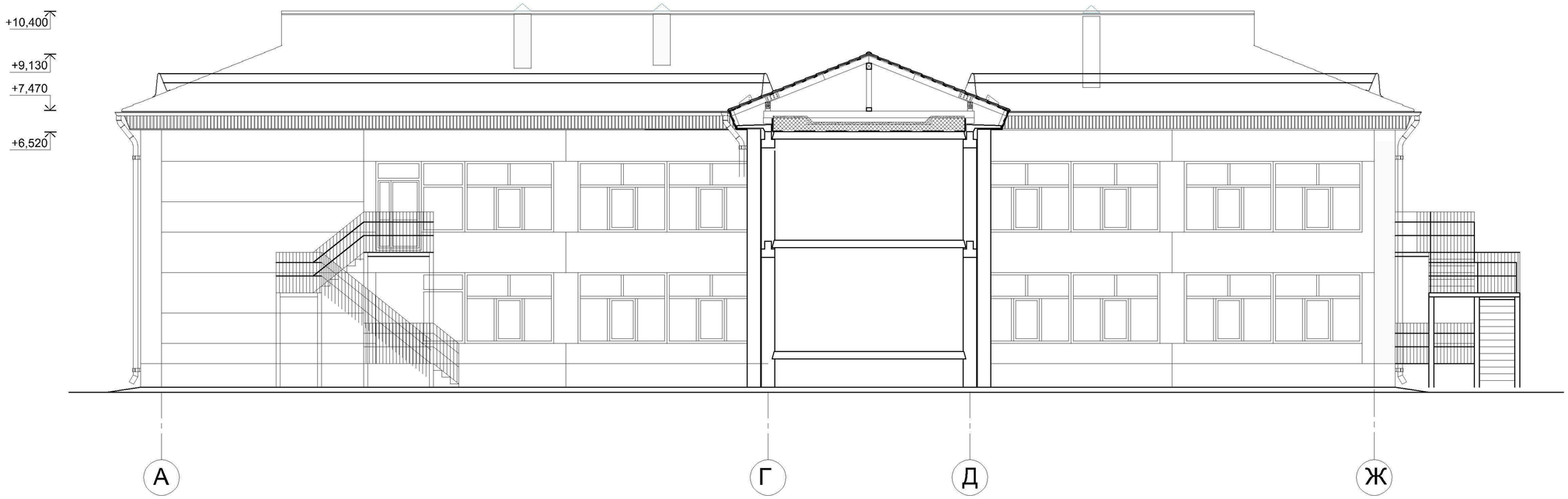

1	-	нов.				
Изм.	Кол.уч	Лист	№ док	Подпись	Дата	
Разраб.		Баскаков				
Провер.		Баженов				
Н. контр.						
ГИП		Исайчев				

101-2016-АР

Муниципальное автономное дошкольное образовательное учреждение «Детский сад комбинированной направленности №2» города Сосновоборска

Реконструкция крыши здания МАДОУ ДСКН №2 г. Сосновоборска

Стадия	Лист	Листов
П	8.2	

Разрез 4-4 до и после реконструкции

ОБЩЕСТВО С ОГРАНИЧЕННОЙ ОТВЕТСТВЕННОСТЬЮ «АВИС» ПРОЕКТНОЕ ПРЕДПРИЯТИЕ

План холодного чердака

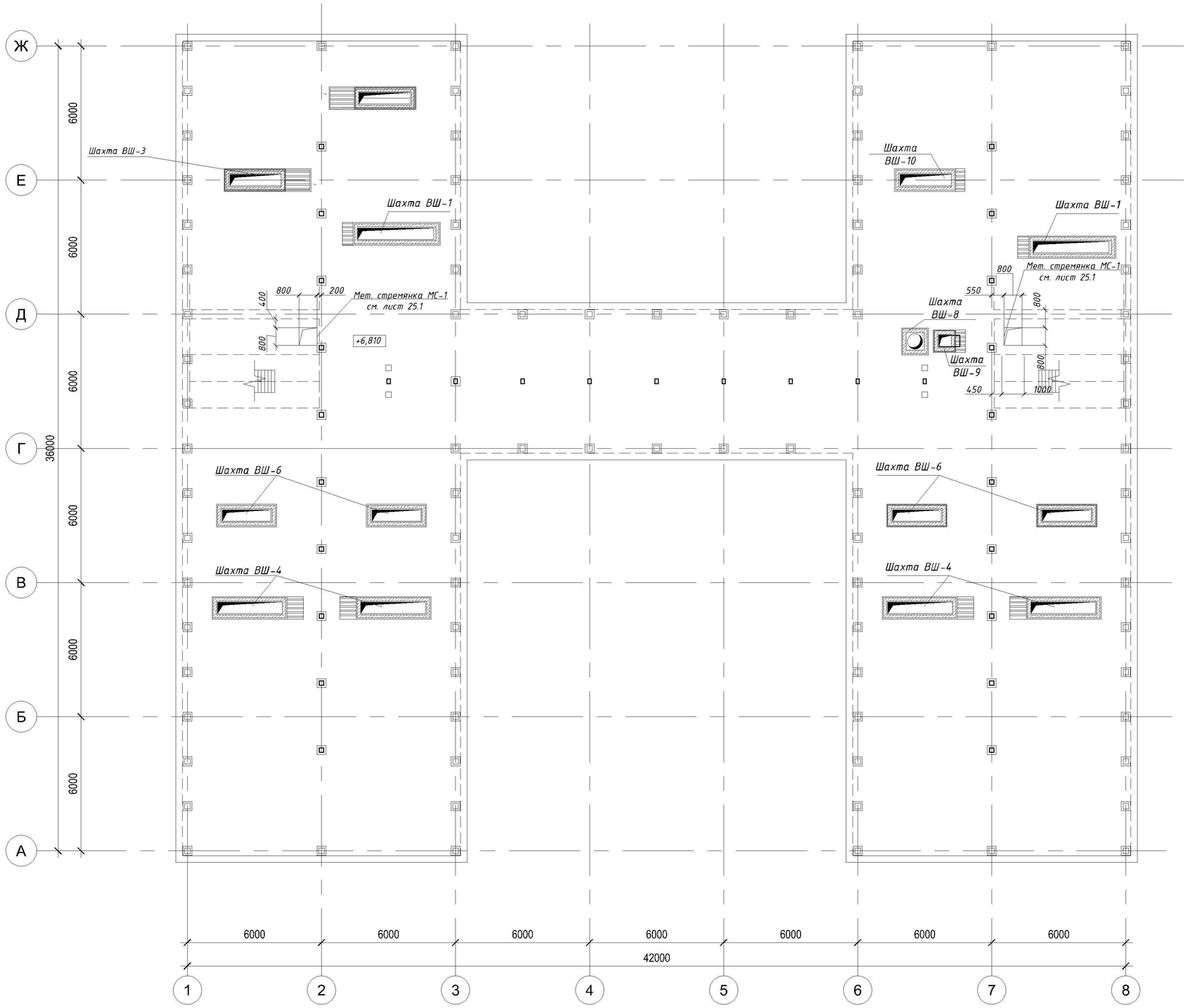

1. Ведомость листов марки АР и общие указания см. лист 1.
2. Вентшахты разработаны на листах 18-21.

						101-2016-АР			
1	-	нов.				Муниципальное автономное дошкольное образовательное учреждение «Детский сад комбинированной направленности №2» города Сосновоборска			
Изм.	Кол.уч.	Лист	№ док.	Подпись	Дата				
Разраб.		Баскаков				Реконструкция крыши здания МАДОУ ДСКН №2 г. Сосновоборска	Стадия	Лист	Листов
Провер.		Баженов					П	8.3	
Н. контр.						План холодного чердака	ОБЩЕСТВО С ОГРАНИЧЕННОЙ ОТВЕТСТВЕННОСТЬЮ АВИС ПРОЕКТНОЕ ПРЕДПРИЯТИЕ		
ГИП		Исайчев							

1.1

1. ~~Песок для строительных работ 60 мм~~
Цем.-песчанная стяжка $\gamma = 1800$ кг/м^3 армир. сеткой 4Врl 100х100- 40 мм
2. Утеплит.-ROCKWOOL РУФ БАТТС В Оптима ~~-50~~ 100мм
3. Утеплитель-ROCKWOOL РУФ БАТТС Н -100мм
4. Пароизоляция - 2 слоя "Унифлекса" марки ХПП ТУ 5774-001-17925162-99
5. Затирка швов плит перекрытия -15мм
6. Ж.б. плита перекрытия -220мм

Разрез 1–1(8)

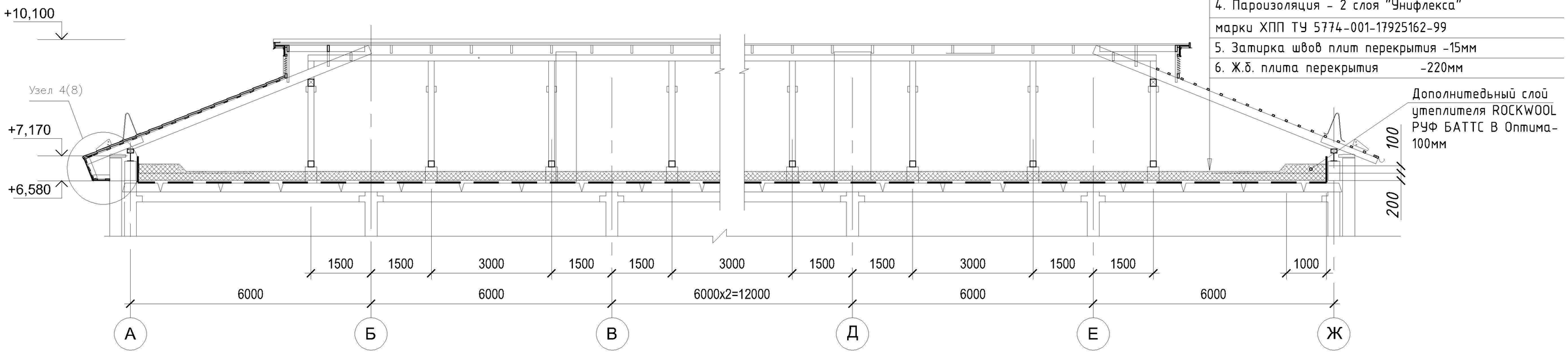

Разрез 2–2(8)

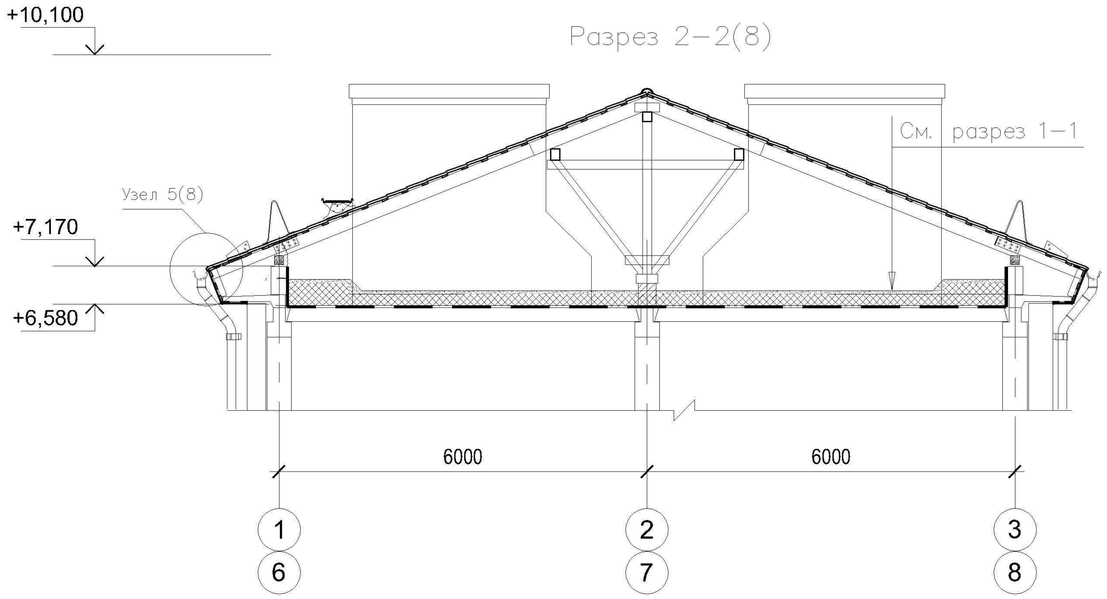

Разрез 3–3(8)

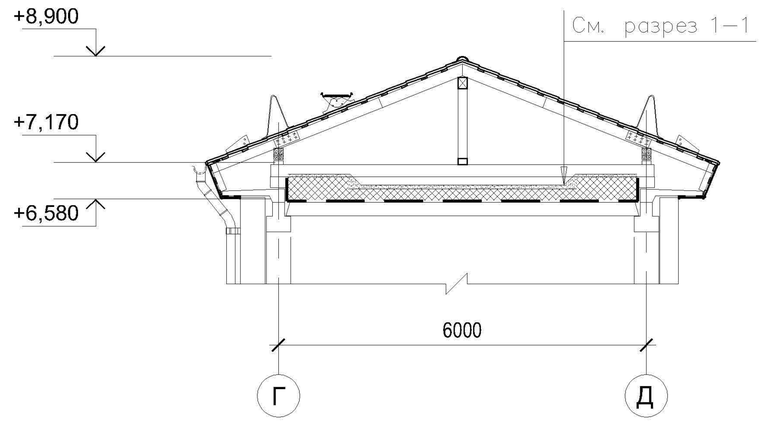

1. Ведомость листов марки АР и общие указания см. лист 1.
2. Герметизация швов прозрачным силиконом.

1	1	-				
Изм.	Кол.уч	Лист	№ док	Подпись	Дата	
Разраб.		Баскаков				
Провер.		Баженов				
Н. контр.						
ГИП		Исайчев				

101-2016-АР

Муниципальное автономное дошкольное образовательное учреждение «Детский сад комбинированной направленности №2» города Сосновоборска

Реконструкция крыши здания МАДОУ ДСКН №2 г. Сосновоборска

Стадия	Лист	Листов
П	9	

Разрезы 1-1, 2-2, 3-3

ОБЩЕСТВО С ОГРАНИЧЕННОЙ ОТВЕТСТВЕННОСТЬЮ АВИС ПРОЕКТНОЕ ПРЕДПРИЯТИЕ

Взам. инв. №
Подпись и дата
Инв. № подл.

Спецификация элементов отделки слухового окна Со–1

Поз.	Обозначение	Наименование	Кол.	Масса, ед., кг	Примечание
1	Фирма изготовитель "Металл профиль" 1.1	J профиль под металлосайдинг	30 м.п.		Цвет-RAL 9010(белый)
2		Металлосайдинг	4,8 м.кв.		
3		Планка примыкания верхняя	10 шт.		
4		Планка угла наружного сложного 75Х75 мм под металлосайдинг	3,2 м.п.		

Узел 1

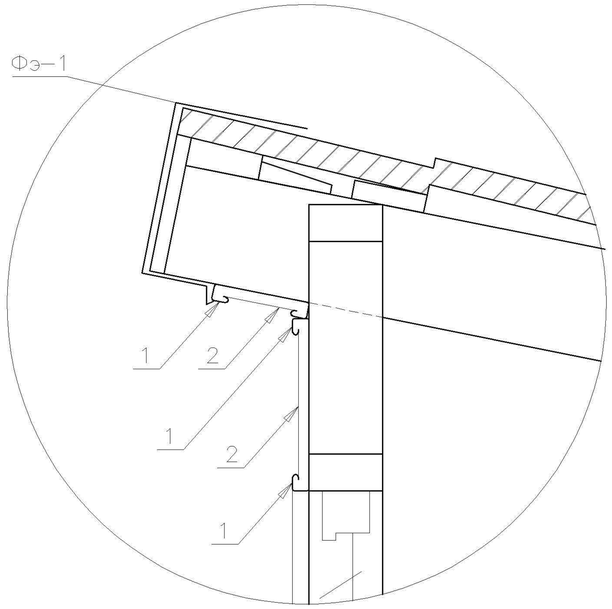

Вид 1

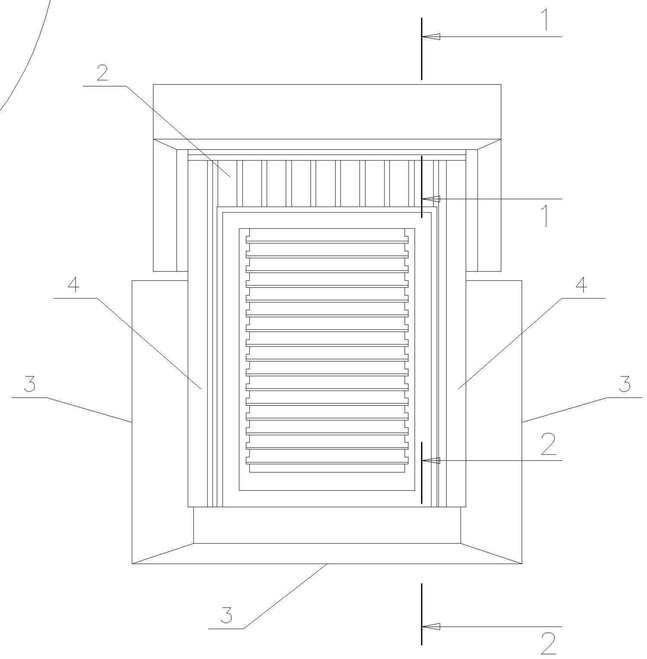

4–4(8)

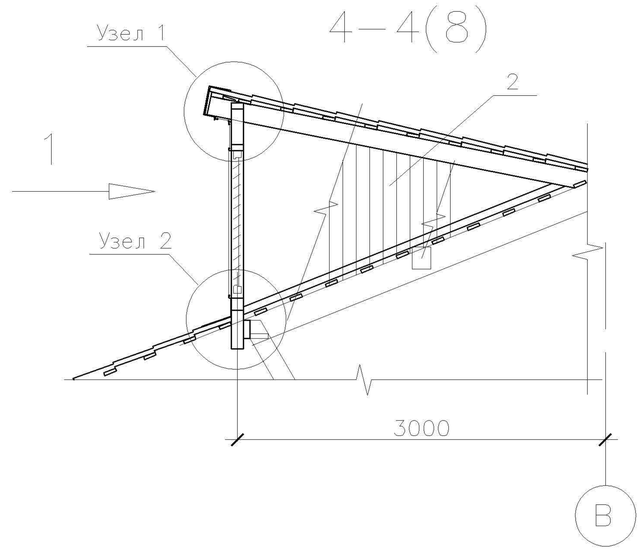

Узел 2

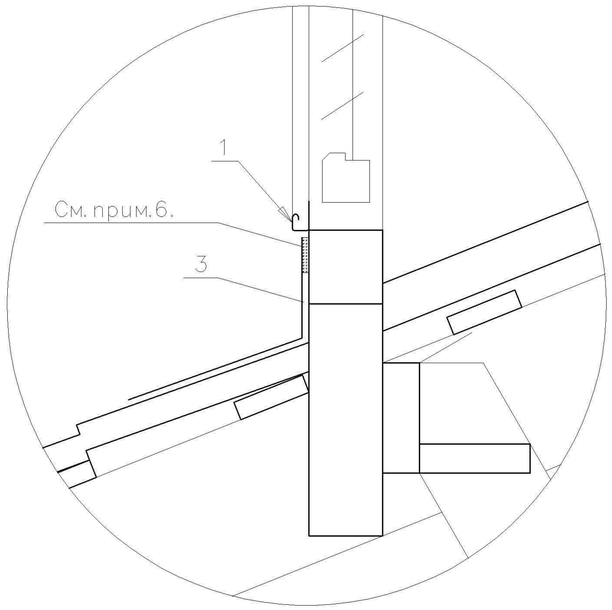

1. Ведомость листов марки АР и общие указания см. лист 1.
2. Герметизация швов прозрачным силиконом.
3. "Ведомость фасонных эл-ов" см. лист 25.

Изм.	Кол.уч	Лист	№ док	Подпись	Дата
1	1	-			

Разраб.	Баскаков	
Провер.	Баженов	
Н. контр.		
ГИП	Исайчев	

101-2016-АР

Муниципальное автономное дошкольное образовательное учреждение «Детский сад комбинированной направленности №2» города Сосновоборска

Реконструкция крыши здания МАДОУ ДСКН №2 г. Сосновоборска

Стадия	Лист	Листов
П	10	

Слуховое Окно Со-1

ОБЩЕСТВО С ОГРАНИЧЕННОЙ ОТВЕТСТВЕННОСТЬЮ АВИС ПРОЕКТНОЕ ПРЕДПРИЯТИЕ

Спецификация элементов отделки слухового окна Со-2

Поз.	Обозначение	Наименование	Кол.	Масса, ед., кг	Приме-чание
1	Фирма изготовитель "Металл профиль" 1.1	J профиль под металлосайдинг	9 м.п.		Цвет-RAL 9010(белый)
2		Металлосайдинг	3 м.кв.		
3		Металлочерепичный конек (круглый)	-	-	См. лист 15
4		Планка примыкания верхняя	3,7 м.п.		Цвет-RAL 9010(белый)
5		Ветровая планка 135Х145 мм	5 м.п.		

Узел 3

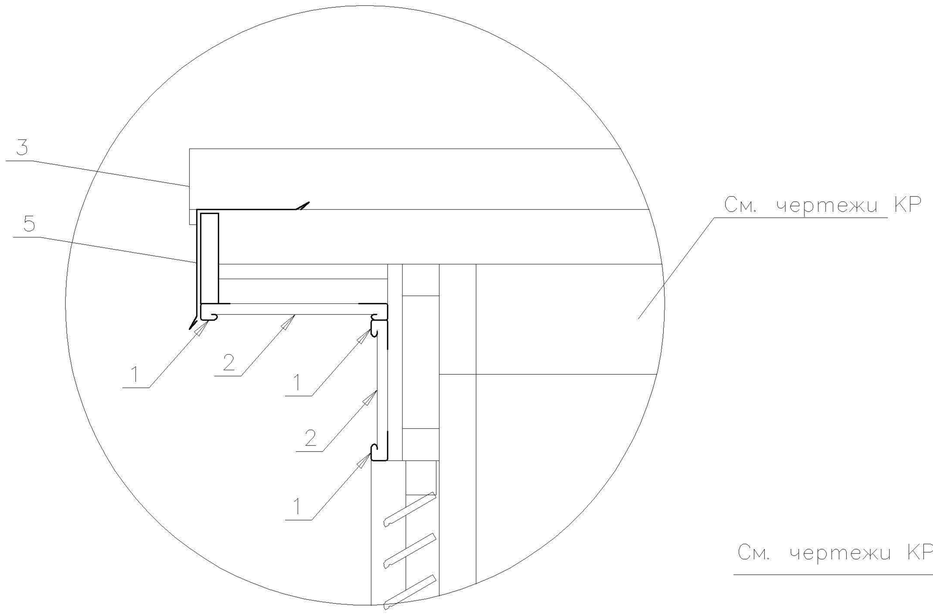

Фрагмент 1

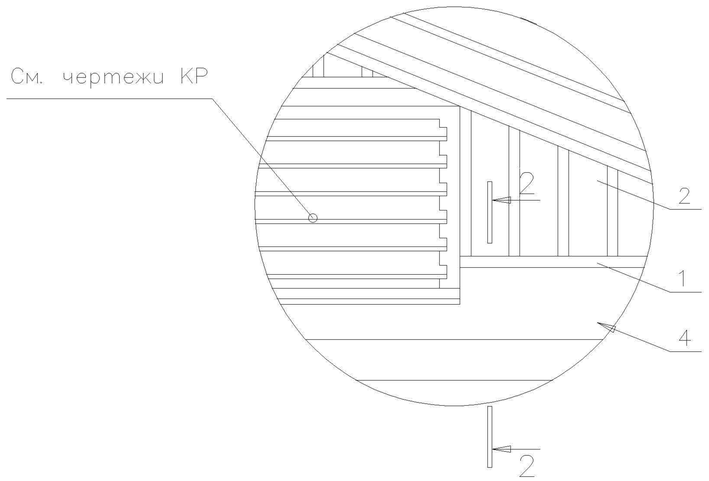

Разрез 5-5

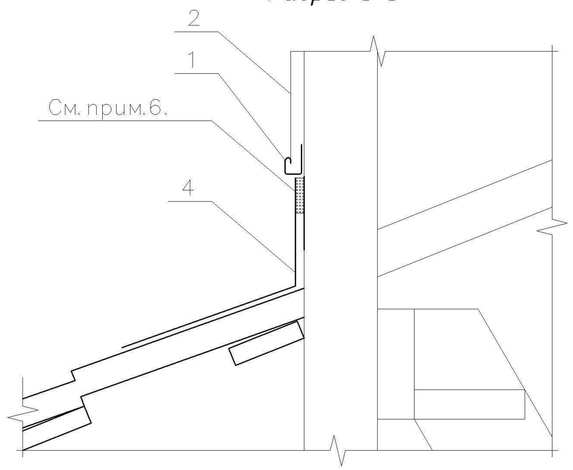

5-5 (8)

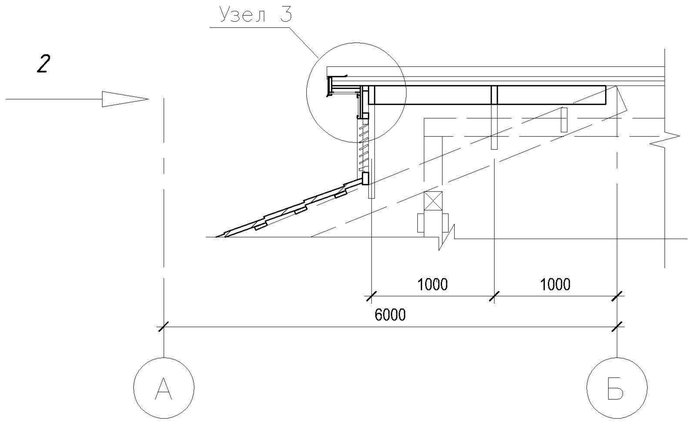

Вид 2

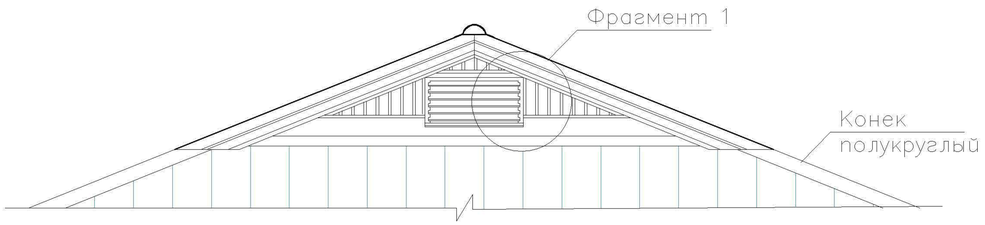

1. Ведомость листов марки АР и общие указания см. лист 1.

1	1	-				
Изм.	Кол.уч	Лист	№ док	Подпись	Дата	
Разраб.		Баскаков				
Провер.		Баженов				
Н. контр.						
ГИП		Исайчев				

101-2016-АР

Муниципальное автономное дошкольное образовательное учреждение «Детский сад комбинированной направленности №2» города Сосновоборска

Реконструкция крыши здания МАДОУ ДСКН №2 г. Сосновоборска

Стадия	Лист	Листов
П	11	

Слуховое Окно Со-2

ОБЩЕСТВО С ОГРАНИЧЕННОЙ ОТВЕТСТВЕННОСТЬЮ АВИС ПРОЕКТНОЕ ПРЕДПРИЯТИЕ

Копировал А3

А–А

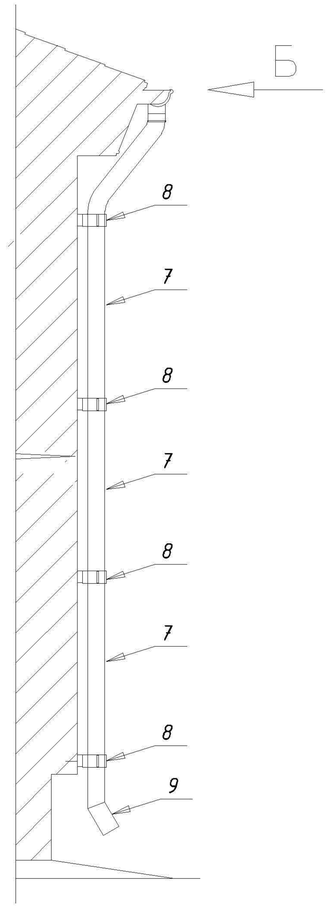

Вид Б

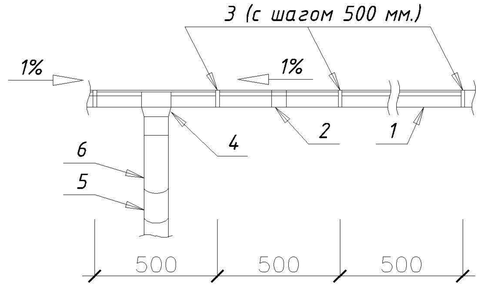

Спецификация элементов на данный лист

Поз.	Обозначение	Наименование	Кол.	Масса, ед.,кг	Примечание
1	Фирма изготовитель "Металл профиль" 1.1	желоб водосточный D125(3 м) ВК125Ж/3	75 шт.		
2		соединитель желоба D125 ВК125ЖС	75 шт.		
3		держатель желоба D125 ВК125ЖД	430 шт.		
4		воронка выпускная D125/100 ВК125/100В	16 шт.		
5		колено трубы (60°) D100 ВК100К	32 шт.		
6		труба соединительная D100 (1 м) ВК100ТС/1	16 шт.		
7		труба водосточная D100 (3м) ВК100Т/3	36 шт.		
8		держатель трубы D100 ВК100	70 шт.		
9		колено сливное D100 ВК100КС	16 шт.		

ВС–1

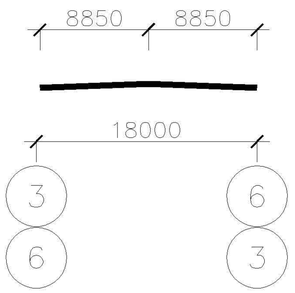

ВС–2

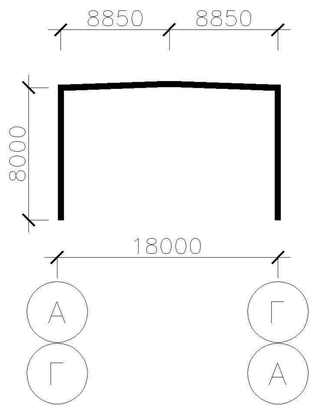

ВС–3

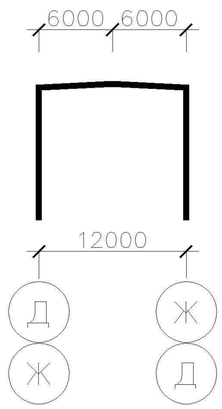

ВС–4

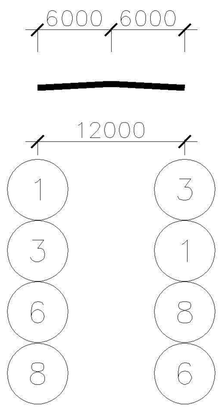

ВС–5

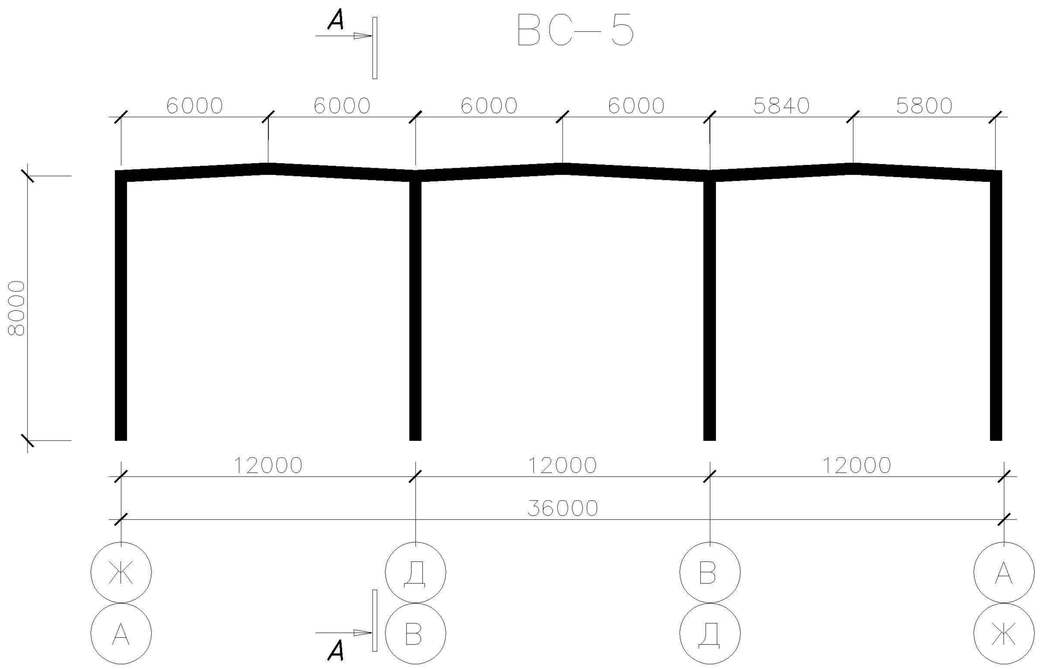

1. Ведомость листов марки АР и общие указания см. лист 1.
2. Водосточная система – круглого сечения ВК125/100 производства ПК "МеталлПрофиль". Цвет – RAL 9010(белый)

Изм.	Кол.уч	Лист	№ док	Подпись	Дата
1	1	-			
Разраб.		Баскаков			
Провер.		Баженов			
Н. контр.					
ГИП		Исайчев			

101-2016-АР

Муниципальное автономное дошкольное образовательное учреждение «Детский сад комбинированной направленности №2» города Сосновоборска

Реконструкция крыши здания МАДОУ ДСКН №2 г. Сосновоборска

Стадия	Лист	Листов
П	12	

Водосточная система Вс-1-ВС-5

Общество с ограниченной ответственностью «АВИС» Проектное предприятие

Копировал А3

Спецификация эл-ов на металлическое ограждение крыши (МОК-1)

Поз.	Обозначение	Наименование	Кол.	Масса, ед., кг	Приме-чание
1	ГОСТ 5781-82	Ф 16А I, L=3000 мм	75 шт.		Цвет-RAL 5012(голуб.)
2		Ф 16А I, L=1410 мм	180 шт.		

МЕТАЛЛИЧЕСКОЕ ОГРАЖДЕНИЕ КРЫШИ (МОК-1)

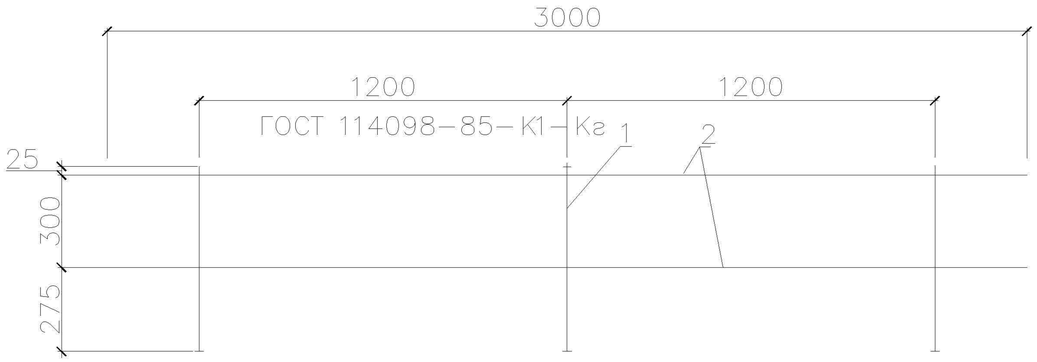

Поз.1 — Развертка

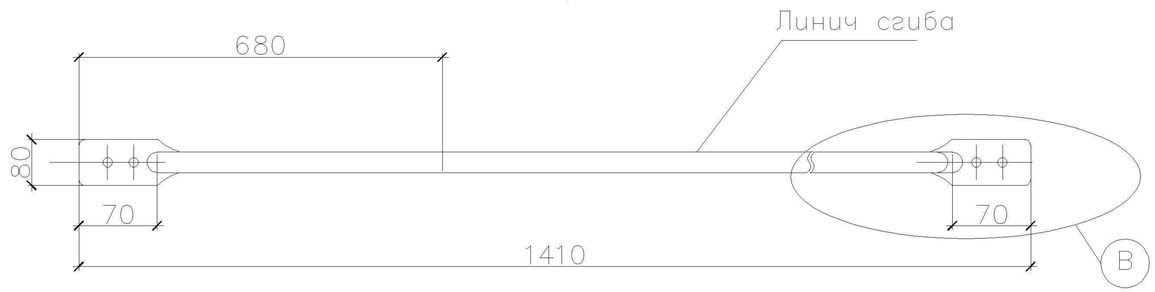

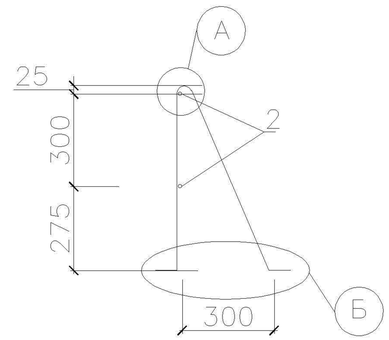

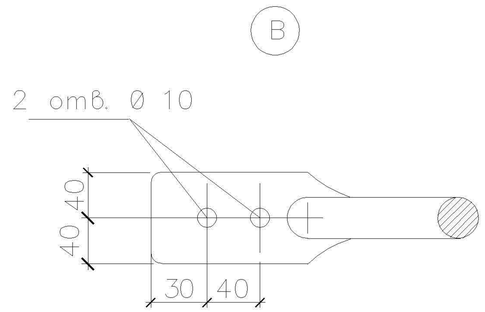

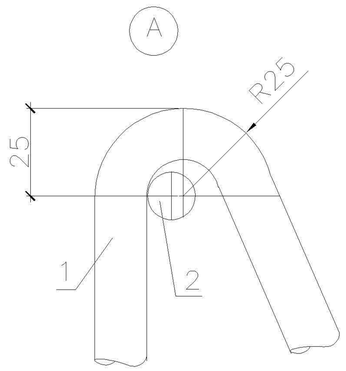

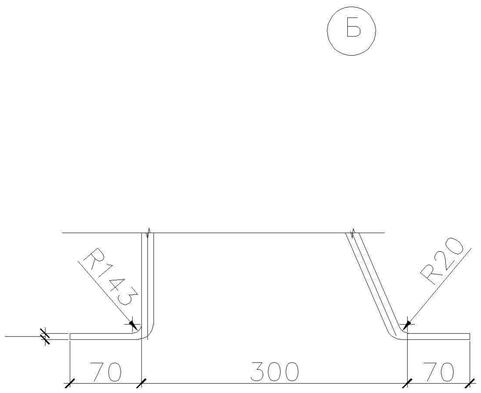

1.1

1. Ведомость листов марки АР и общие указания см. лист 1.
2. Сварку вести электродами э-42 по гост 9467-75, высота шва h=4 мм
3. После сварочных работ на сварных швах снять окалину и тщательно их зачистить. Изделия окрасить эмалью ПФ-115 , RAL 5012(голуб.) за 2 раза по грунтовке ГФ-021- 23,6м².

Изм.	Кол.уч	Лист	№ док	Подпись	Дата
1	1	-	-		
Разраб.		Баскаков			
Провер.		Баженов			
Н. контр.					
ГИП		Исайчев			

101-2016-АР

Муниципальное автономное дошкольное образовательное учреждение «Детский сад комбинированной направленности №2» города Сосновоборска

Реконструкция крыши здания МАДОУ ДСКН №2 г. Сосновоборска

Стадия	Лист	Листов
П	13	

Ограждение крыши (МОК-1)

ОБЩЕСТВО С ОГРАНИЧЕННОЙ ОТВЕТСТВЕННОСТЬЮ «АВИС» ПРОЕКТНОЕ ПРЕДПРИЯТИЕ

Фрагмент плана кровли в осях В-Д/2-7

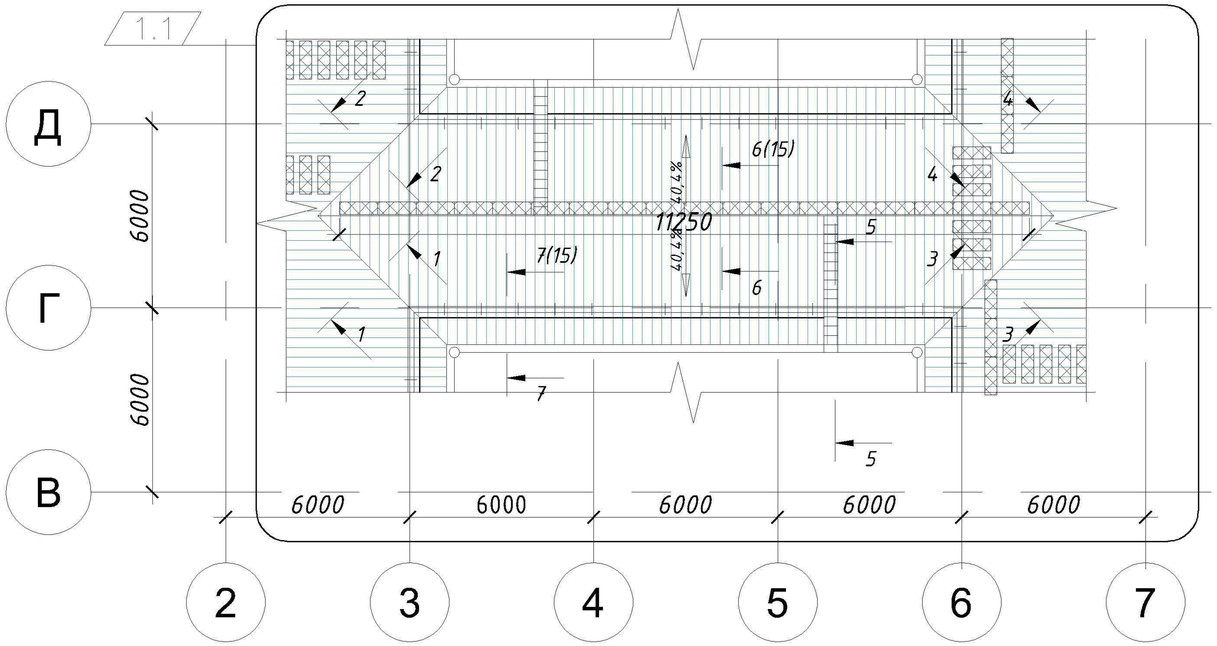

Спецификация эл-ов на данный лист

Поз.	Обозначение	Наименование	Кол.	Масса, ед., кг	Примечание
		Ендова			
1	"Металл профиль"	Нижняя планка ендовы	22,5 м.п.		
2		Верхняя планка ендовы	22,5 м.п.		Цвет-RAL 5012(голуб.)
		Пожарная лестница			
1	"Металл профиль"	Лестница кровельная Л-455х1860	4,5 м.п.		Расчет на 1 пожарную лестницу (общее кол-во 2 шт.)
2		Кронштейн к стене Л-КС	20 шт.		
3		Кронштейн подвисной Л-КП	2 шт.		
4		Кронштейн к крыше Л-ККР	14 шт.		
5		Поручень Л-ПО	2 шт.		

1-1, 2-2, 3-3, 4-4

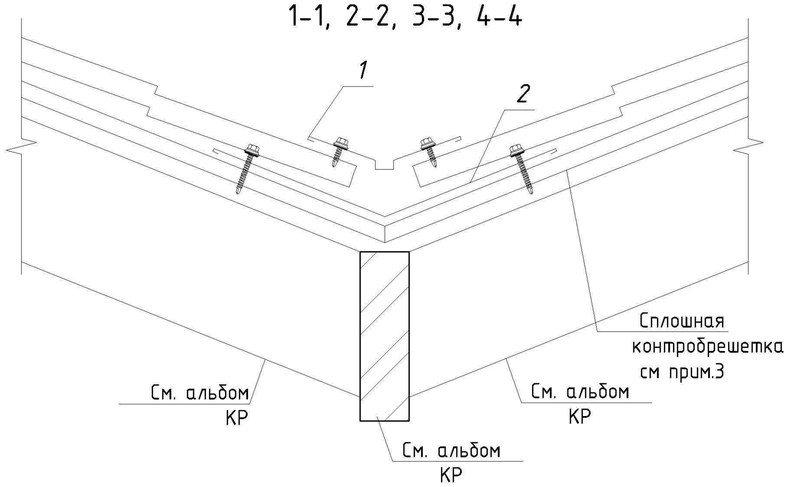

5-5

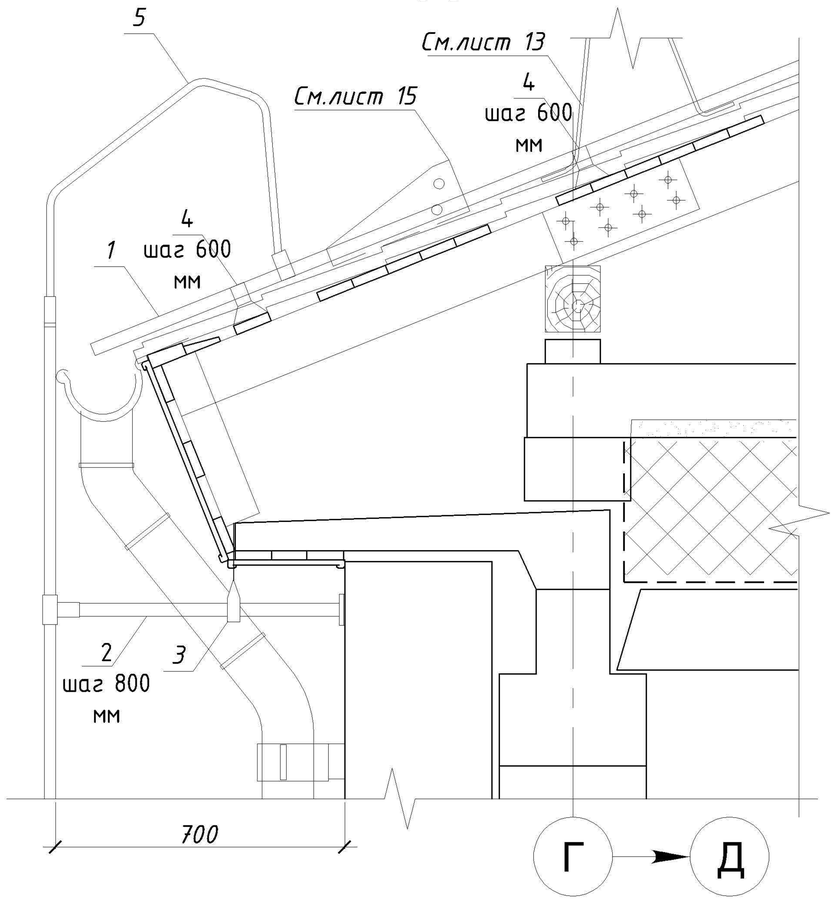

1.2

Условные обозначения:

— Переходный мостик см. лист 15.

1. Ведомость листов марки АР и общие указания см. лист 1.
2. Герметизацию швов выполнить прозрачным силиконом для наружных работ.
3. Сплошную контробрешетку выполнять из обработанных антисептиком и составом "Пилиракс" обрезных досок 25х100 мм.

Изм.	Кол.уч	Лист	№ док	Подпись	Дата
1	2	-	-		
Разраб.		Баскаков			
Провер.		Баженов			
Н. контр.					
ГИП		Исайчев			

101-2016-АР

Муниципальное автономное дошкольное образовательное учреждение «Детский сад комбинированной направленности №2» города Сосновоборска

Реконструкция крыши здания МАДОУ ДСКН №2 г. Сосновоборска

Стадия	Лист	Листов
П	14	

Устройство ендовы и пожарной лестницы

Общество с ограниченной ответственностью АВИС ПРОЕКТНОЕ ПРЕДПРИЯТИЕ

Спецификация эл-ов на данный лист

Поз.	Обозначение	Наименование	Кол.	Масса, ед., кг	Приме-чание
1	"Металл профиль"	Конек полукруглый	150 м.п.		Цвет-RAL 5012(голуб.)
2		Уплотнитель Монтерей х 1100	300 м.п.		
3		Переходный мостик	162 м.п.		
4	"Orima"	Трубчатый снегозадержатель LE9 350мм (код 30120)	220 м.п.		

1.2 Дополнительно

6-6 (14)

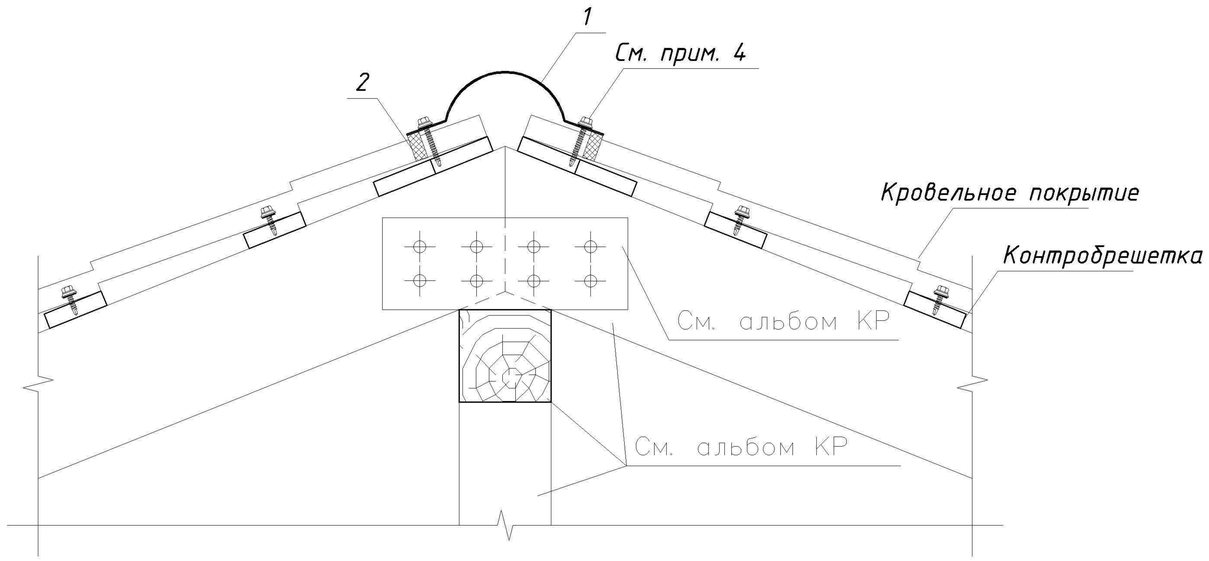

7-7 (14)

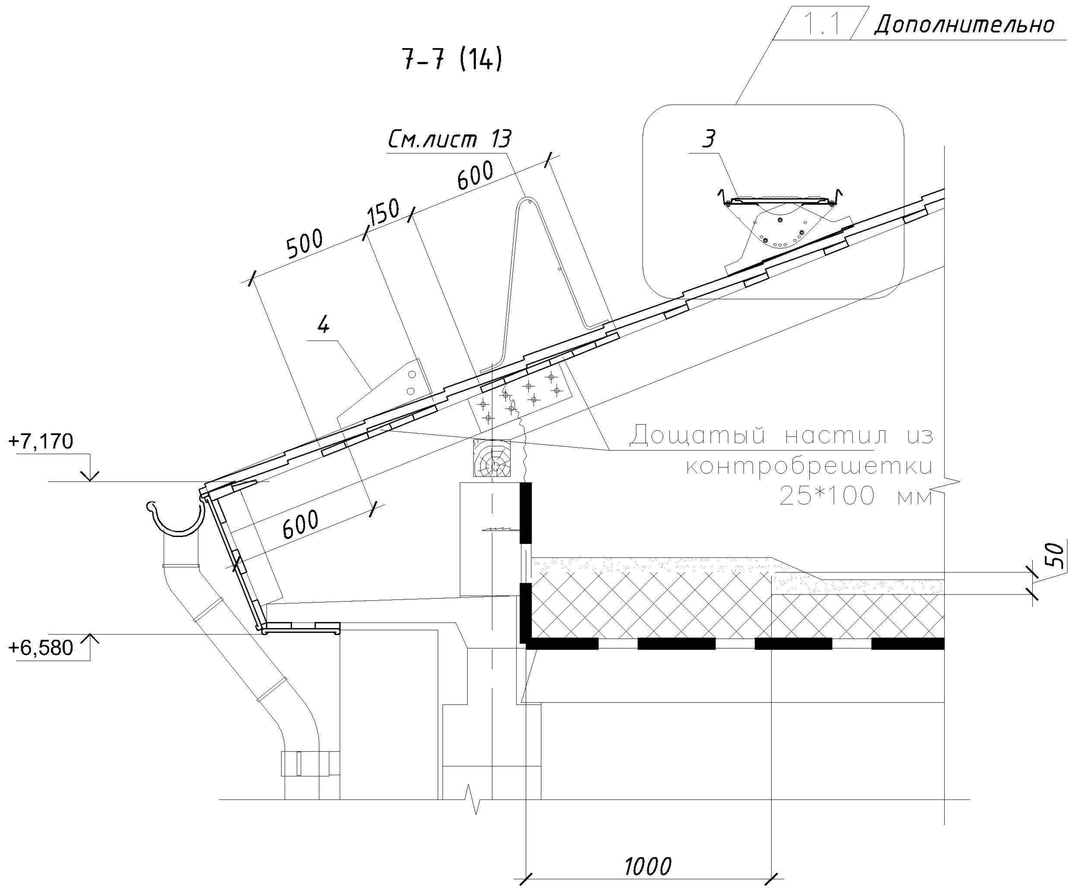

1. Ведомость листов марки АР и общие указания см. лист 1.
2. Сплошную контробрешетку выполнять из обработанных антисептиком и составом "Пилиракс" обрезных досок 25х100 мм.
3. Круглый конек крепить с помощью кровельного самореза 4,8х70мм, с шагом 300 мм,
   через волну МЧ.
4. Указания по монтажу:

Конек:

На уложенный уплотнитель установить полукруглый конек см. прим.3. Между отдельными панелями конька нахлест 100 мм.

Снегозадержатель:

Обрешетка под снегозадержателем сплошная. Шаг кронштейнов - 1000 мм. Концевые кронштейны устанавливаются на расстоянии 500 мм от окончания снегозадержателя.

Ограждение:

Опоры ограждения устанавливать в прогибах волны металлочерепицы. Закреплять кронштейны через резиновую прокладку оцинкованными шурупами М8х60 в опорный брус (через лист кровли). Шаг опор - 1000 мм.

По окончании сборки места соединения секций герметизируются прозрачным силиконом.

Изм.	Кол.уч	Лист	№ док	Подпись	Дата
1	2	-			
Разраб.		Баскаков			
Провер.		Баженов			
Н. контр.					
ГИП		Исайчев			

101-2016-АР

Муниципальное автономное дошкольное образовательное учреждение «Детский сад комбинированной направленности №2» города Сосновоборска

Реконструкция крыши здания МАДОУ ДСКН №2 г. Сосновоборска

Стадия	Лист	Листов
П	15	

Разрез 6—6(14),
Разрез 7—7(14)

ОБЩЕСТВО С ОГРАНИЧЕННОЙ ОТВЕТСТВЕННОСТЬЮ АВИС ПРОЕКТНОЕ ПРЕДПРИЯТИЕ

1-1

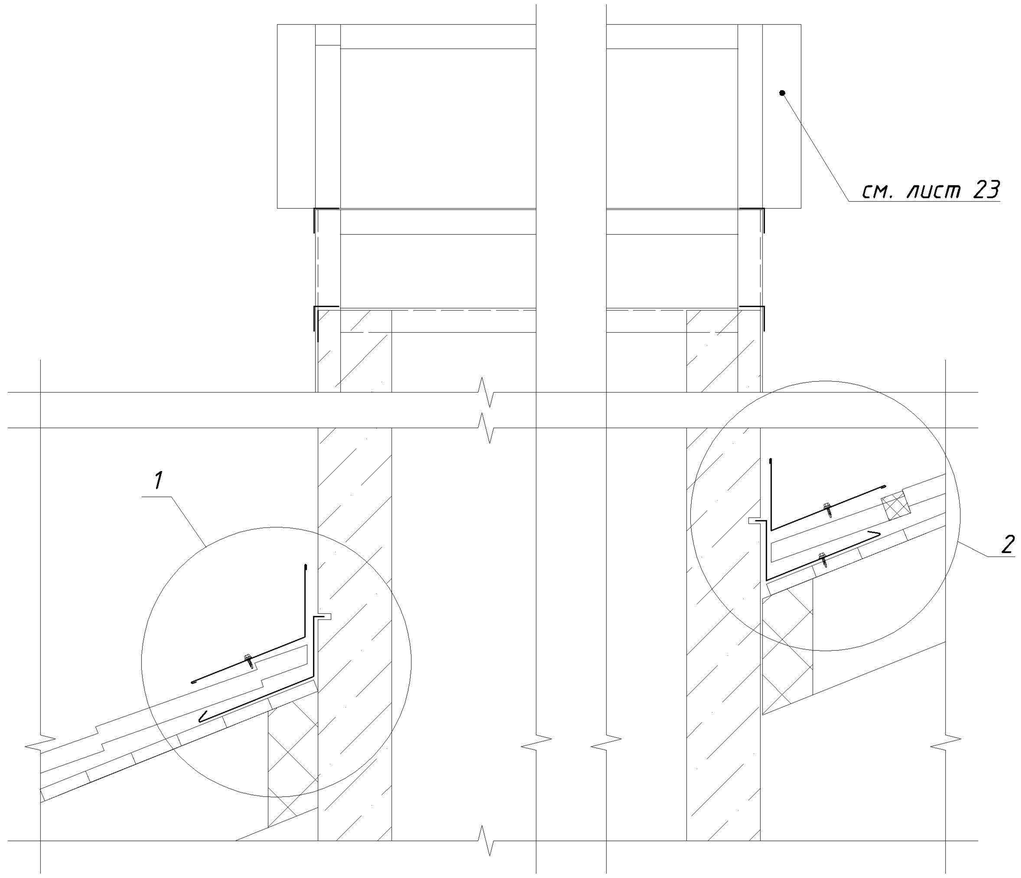

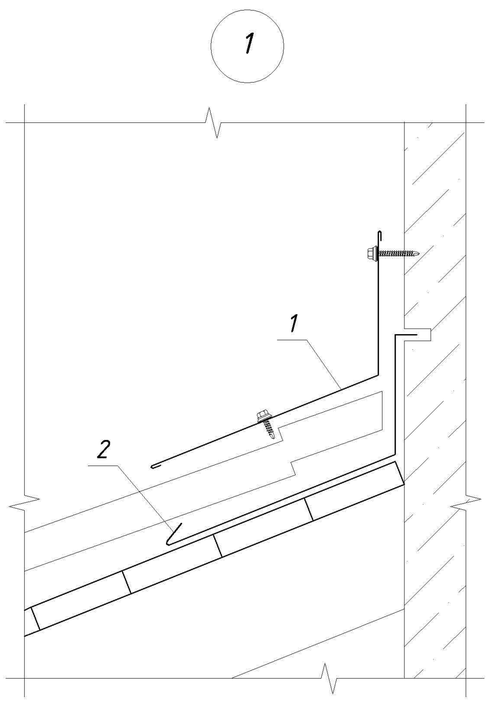

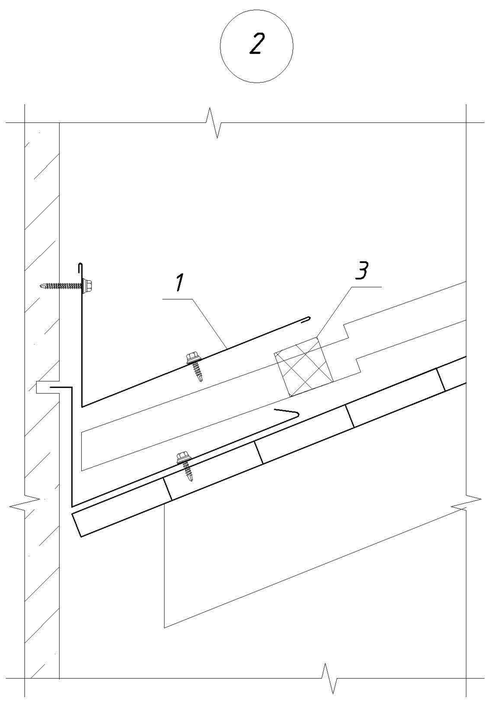

Спецификация эл-ов на вентшахты ВШ-1, ВШ-3, ВШ-4, ВШ-6, ВШ-8, ВШ-9, ВШ-10

Поз.	Обозначение	Наименование	Кол.	Масса, ед., кг	Приме-чание
1	"Металл профиль"	Верхняя планка примык. 250х147х2000	130,0 м.п.		Цвет-RAL 5012(голуб.)
2		Нижняя планка примык. 250х122х2000	130,0 м.п.		
3		Уплотнитель Монтерей х 1100	20,0 м.п.		

Фрагмент плана кровли в осях Г-В/1-2.Расположение нижней планки примыкания и ФЭ-6 для вентшахты ВШ-6

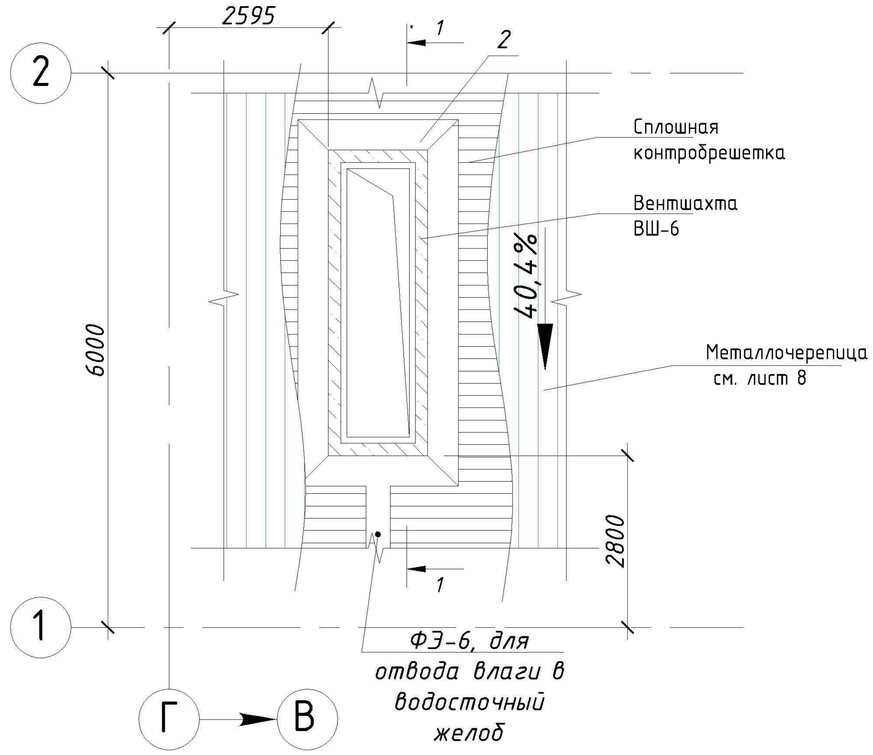

1. Ведомость листов марки АР и общие указания см. лист 1.
2. Герметизацию швов выполнить прозрачным силиконом для наружных работ.
3. Сплошную контробрешетку выполнять из обработанных антисептиком обрезных досок 25х100 мм.
4. Вентшахты ВШ-1, ВШ-3, ВШ-4, ВШ-8, ВШ-9, ВШ-10-выполнять по примеру ВШ-6.
5. Ведомость фасонных элементов на листе 25.

Изм.	Кол.уч	Лист	№ док	Подпись	Дата
Разраб.		Баскаков			
Провер.		Баженов			
Н. контр.					
ГИП		Исайчев			

101-2016-АР

Муниципальное автономное дошкольное образовательное учреждение «Детский сад комбинированной направленности №2» города Сосновоборска

Реконструкция крыши здания МАДОУ ДСКН №2 г. Сосновоборска

Стадия	Лист	Листов
П	16	

Фрагмент плана кровли в осях Г-В/1-2 с расположением нижней планки примыкания и ФЭ-6 для вентшахты ВШ-6
Разрез 1-1. Узлы 1,2.

ОБЩЕСТВО С ОГРАНИЧЕННОЙ ОТВЕТСТВЕННОСТЬЮ АВИС ПРОЕКТНОЕ ПРЕДПРИЯТИЕ

Фрагмент плана кровли в осях Д-Г/1-2

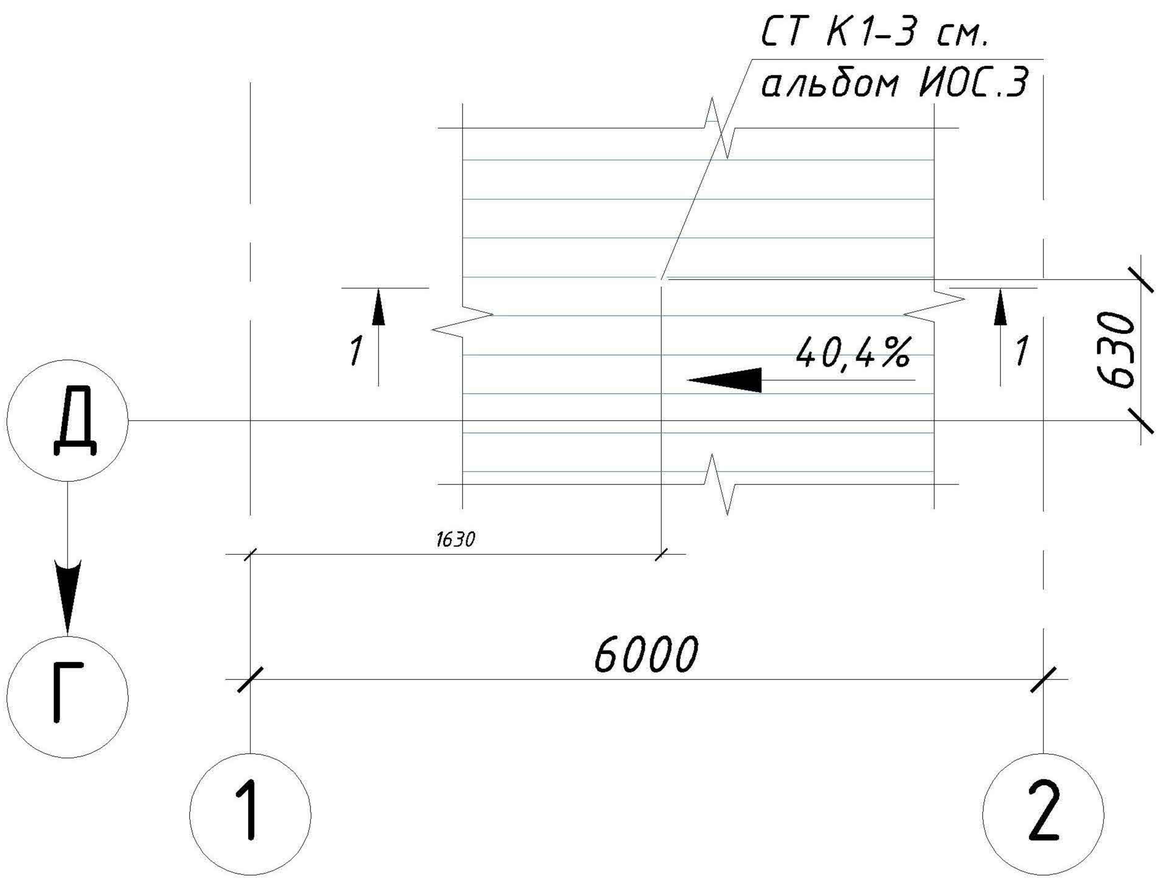

1-1

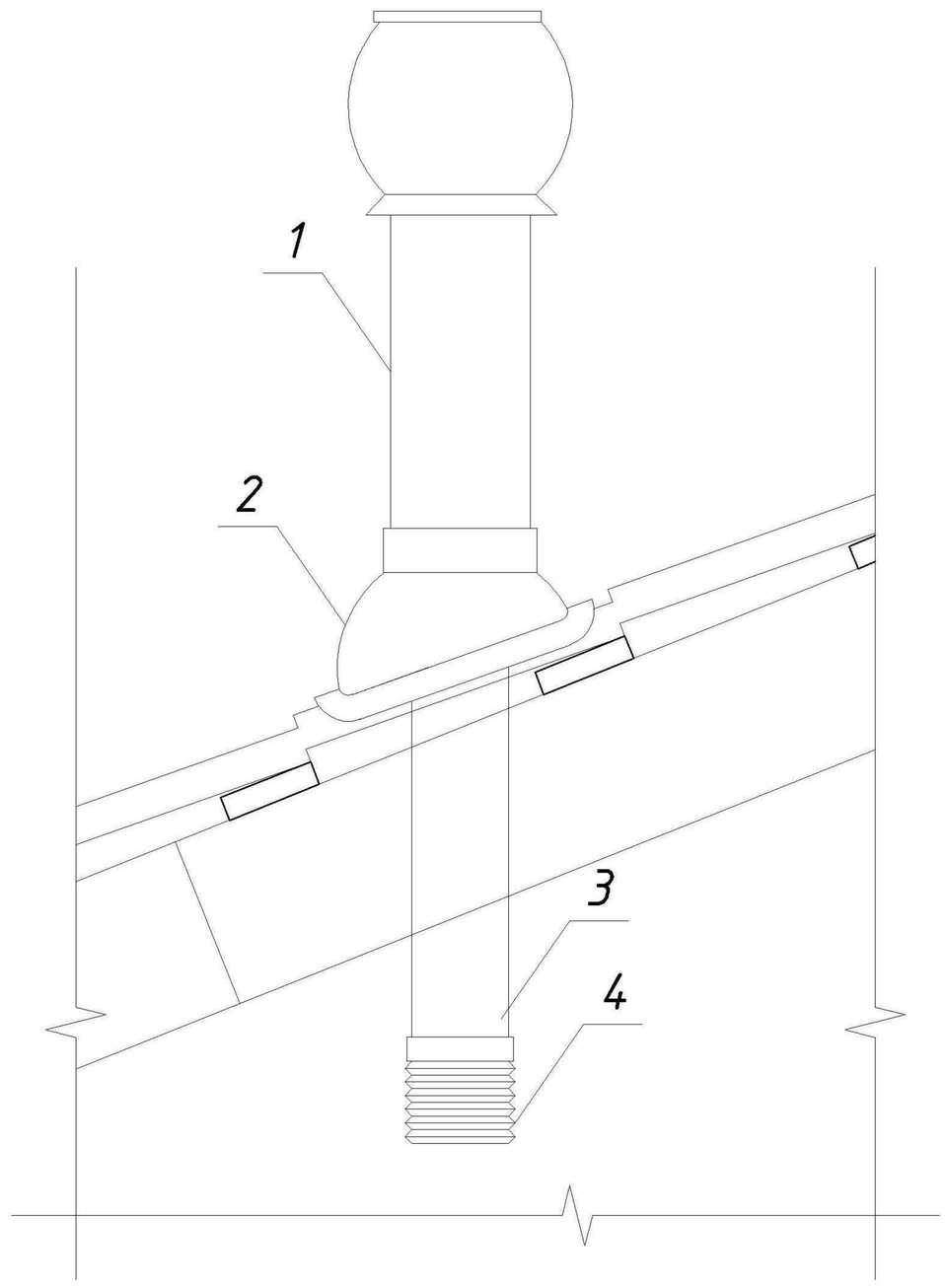

Спецификация на выполнение канализационного стояка через кровлю

Поз.	Обозначение	Наименование	Кол.	Масса, ед., кг	Примечание
1	"Vilpe"	Выход вытяжки изолированный с колпаком Ф160/500	1 шт.		Общее кол-во к.стояков- 8 шт.
2	"Металл профиль"	Проходной элемент для труб Ф110	1 шт.		
3		Труба изолированная Ф110, l- 240 мм	1 шт.		
4		Труба гофрированная Ф110, l- 310 мм	1 шт.		

Изм.	Кол.уч	Лист	№ док	Подпись	Дата
Разраб.		Баскаков			
Провер.		Баженов			
Н. контр.					
ГИП		Исайчев			

101-2016-АР

Муниципальное автономное дошкольное образовательное учреждение «Детский сад комбинированной направленности №2» города Сосновоборска

Реконструкция крыши здания МАДОУ ДСКН №2 г. Сосновоборска

Стадия	Лист	Листов
П	17	

Фрагмент плана кровли в осях Д-Г/1-2 с канализационным стояком. Разрез 1-1.

ОБЩЕСТВО С ОГРАНИЧЕННОЙ ОТВЕТСТВЕННОСТЬЮ АВИС ПРОЕКТНОЕ ПРЕДПРИЯТИЕ

1–1

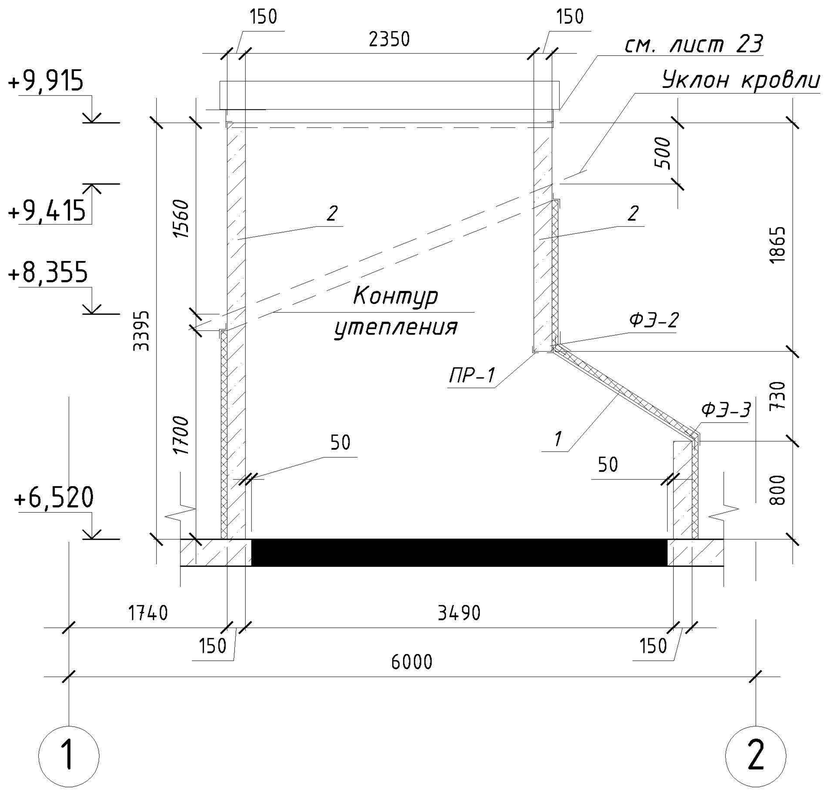

2–2

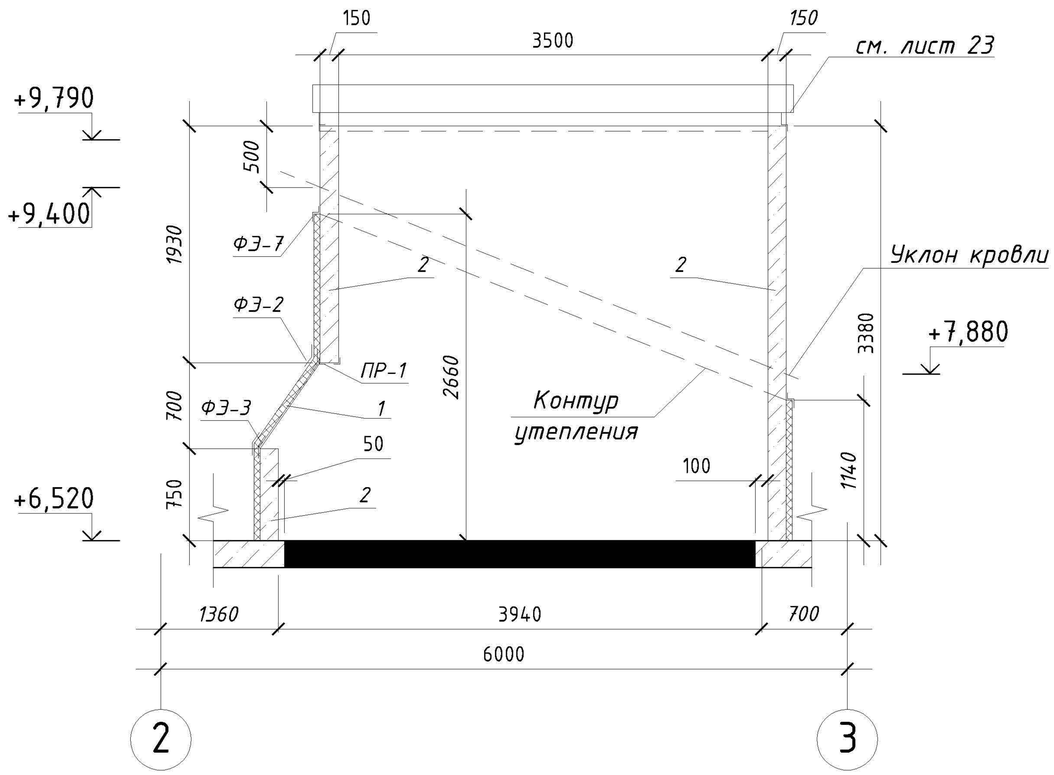

Спецификация элементов на вентшахты ВШ-1 (2 шт.) и ВШ-3

Поз.	Обозначение	Наименование	Кол.	Масса, ед., кг	Примечание
1	ГОСТ 24045-94	Профлист С10-1000-0,6	60,54 $м^2$	5,6 $кг/м^2$	340,0 кг
2	ГОСТ 21520-89	Газобетон марки D 600	12,82 $м^3$		
3	ROCKWOOL	РУФ БАТТС В Оптима	3,3 $м^3$		

План вентшахты ВШ-3

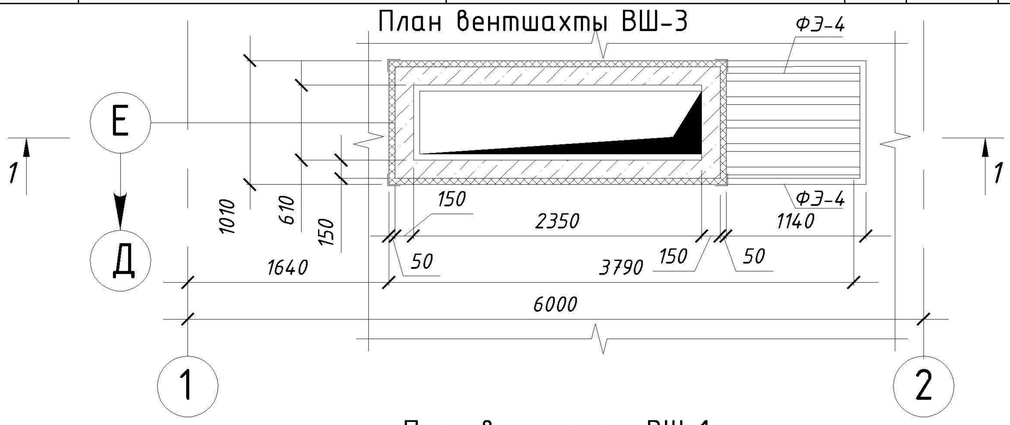

План вентшахты ВШ-1

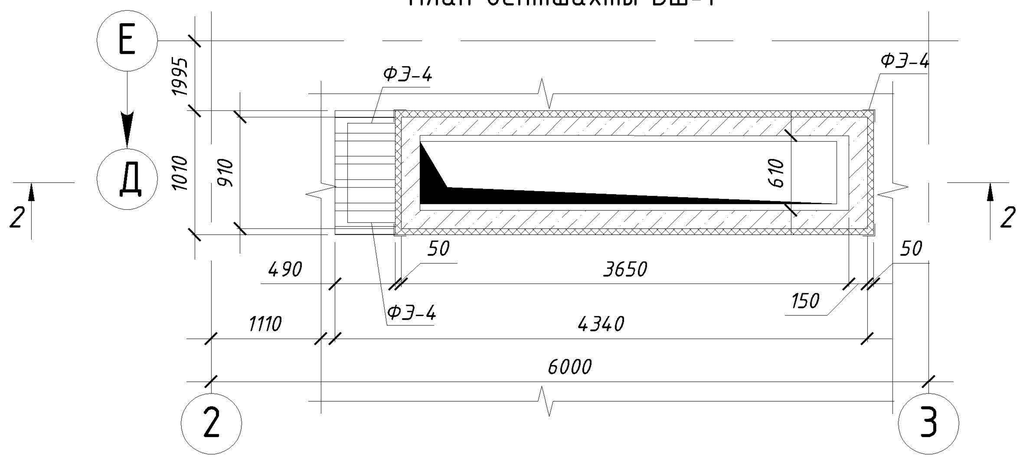

1. Ведомость листов марки АР и общие указания см. лист 1.
2. Схему кладки блоков газобетона см. на листе 22.
3. Ведомость фасонных элементов см. на листе 25.
4. Ведомость отделки вентшахт см. на листе 26.
5. Выполнить облицовку вентшахт по типу С665 серии "KNAUF" (242 $м^2$) с п.с. 50/50 и облицовочным материалом из профлиста С10-1000-0,6 ГОСТ 24045-94.
6. Дублируемые вентшахты выполнять по разработанному аналогу.

Изм.	Кол.уч	Лист	№ док	Подпись	Дата
1	-	зам.			

101-2016-АР

Муниципальное автономное дошкольное образовательное учреждение «Детский сад комбинированной направленности №2» города Сосновоборска

Разраб.	Баскаков	
Провер.	Баженов	
Н. контр.		
ГИП	Исайчев	

Реконструкция крыши здания МАДОУ ДСКН №2 г. Сосновоборска

Стадия	Лист	Листов
П	18	

Планы вентшахт ВШ-1, ВШ-3. Разрезы 1-1,2-2.

Общество с ограниченной ответственностью АВИС ПРОЕКТНОЕ ПРЕДПРИЯТИЕ

1-1

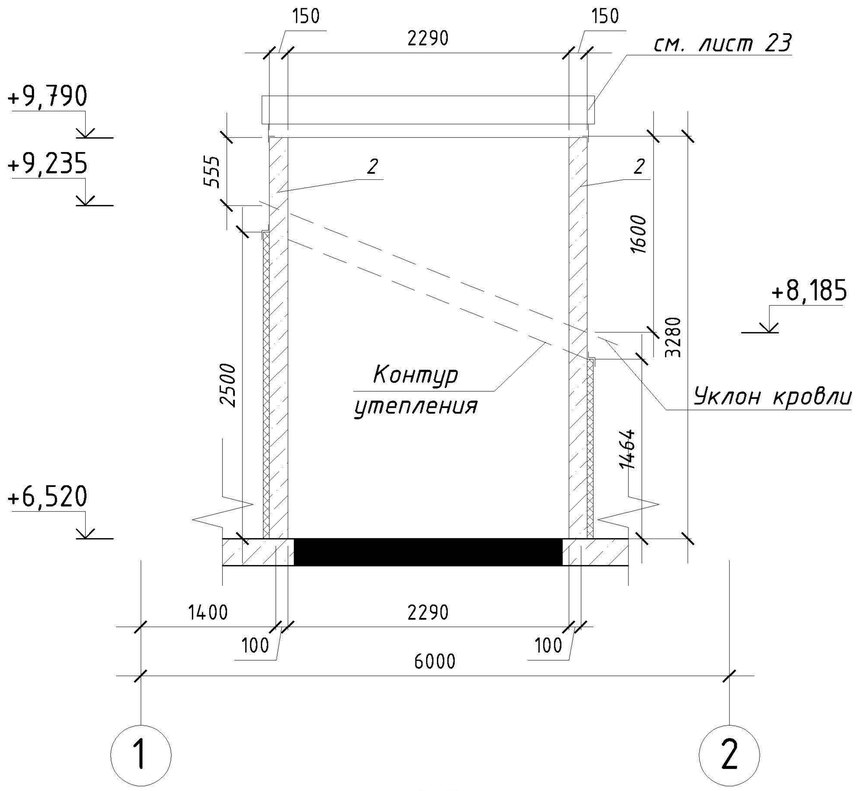

2-2

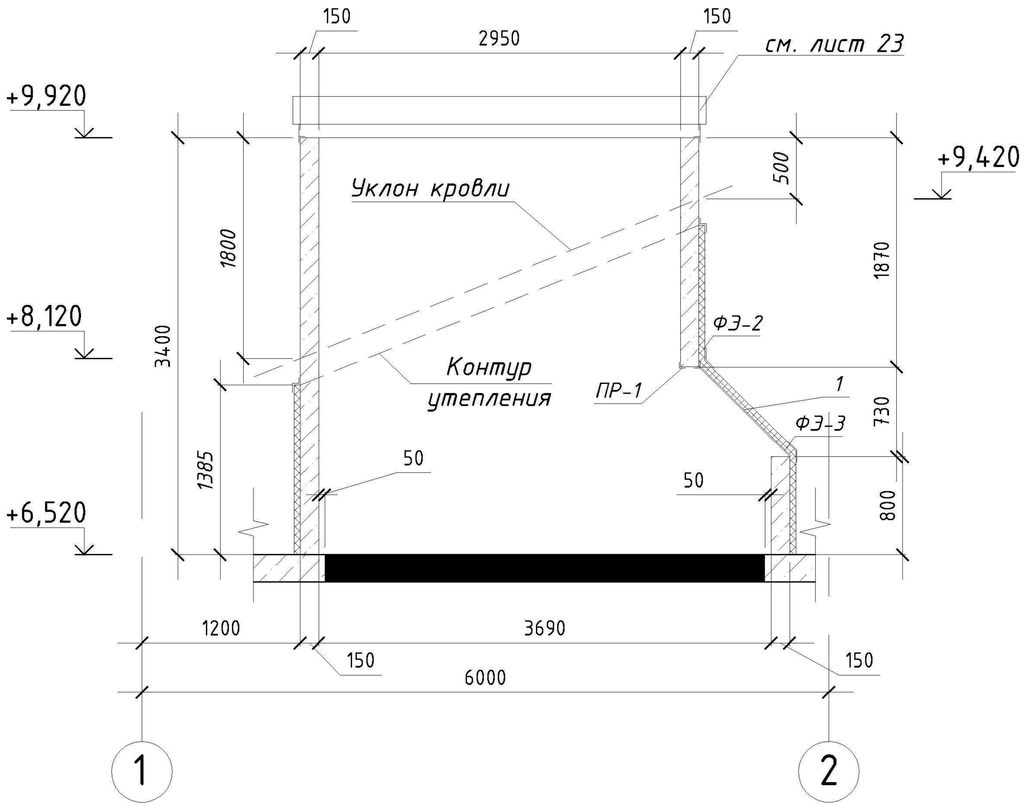

Спецификация элементов на ВШ-4 (4 шт.) и ВШ-6 (4 шт.)

Поз.	Обозначение	Наименование	Кол.	Масса, ед., кг	Примечание
1	ГОСТ 24045-94	Профлист С10-1000-0,6	142,2 $м^2$	5,6 $кг/м^2$	796,2 кг
2	ГОСТ 21520-89	Газобетон марки D 600	30,4 $м^3$		
3	ROCKWOOL	РУФ БАТТС В Оптима	6,95 $м^3$		

План вентшахты ВШ-6

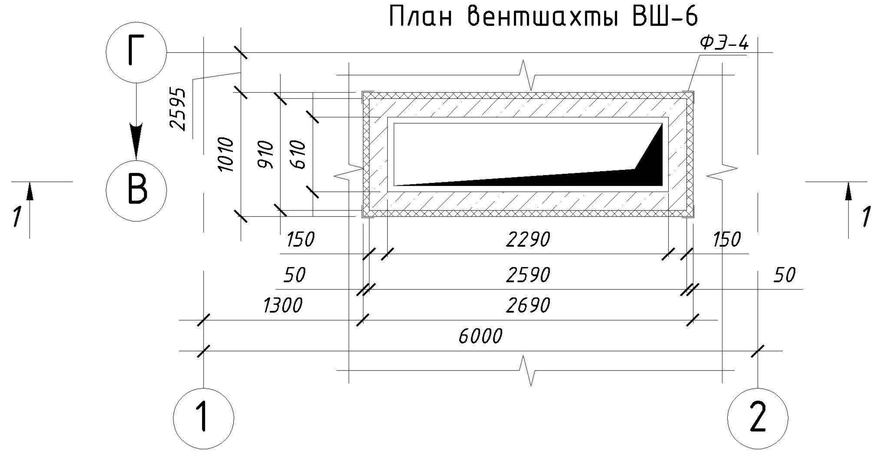

План вентшахты ВШ-4

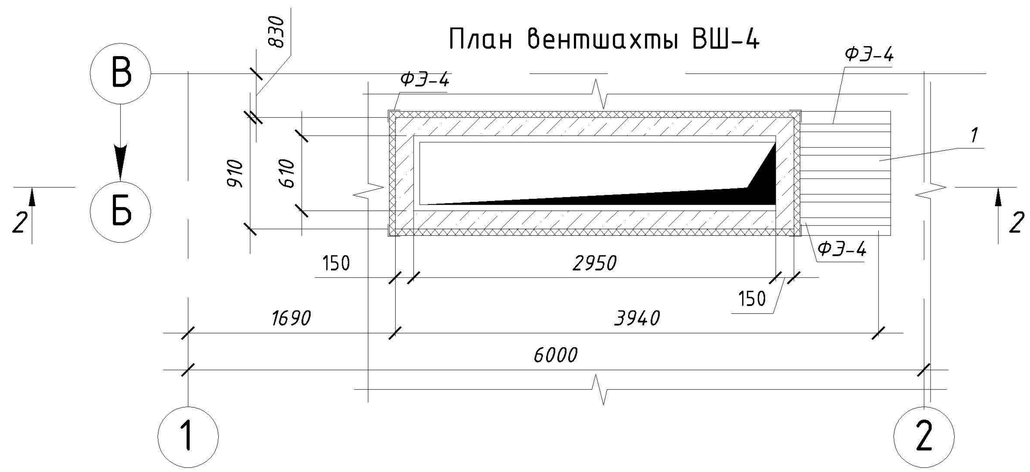

1. Ведомость листов марки АР и общие указания см. лист 1.
2. Примечание по выполнению вентшахт см. лист 18.

1	-	зам.				
Изм.	Кол.уч	Лист	№ док	Подпись	Дата	
Разраб.		Баскаков				
Провер.		Баженов				
Н. контр.						
ГИП		Исайчев				

101-2016-АР

Муниципальное автономное дошкольное образовательное учреждение «Детский сад комбинированной направленности №2» города Сосновоборска

Реконструкция крыши здания МАДОУ ДСКН №2 г. Сосновоборска

Стадия	Лист	Листов
П	19	

Планы вентшахт ВШ-4, ВШ-6. Разрезы 1-1,2-2.

ОБЩЕСТВО С ОГРАНИЧЕННОЙ ОТВЕТСТВЕННОСТЬЮ АВИС ПРОЕКТНОЕ ПРЕДПРИЯТИЕ

План вентшахты ВШ-8

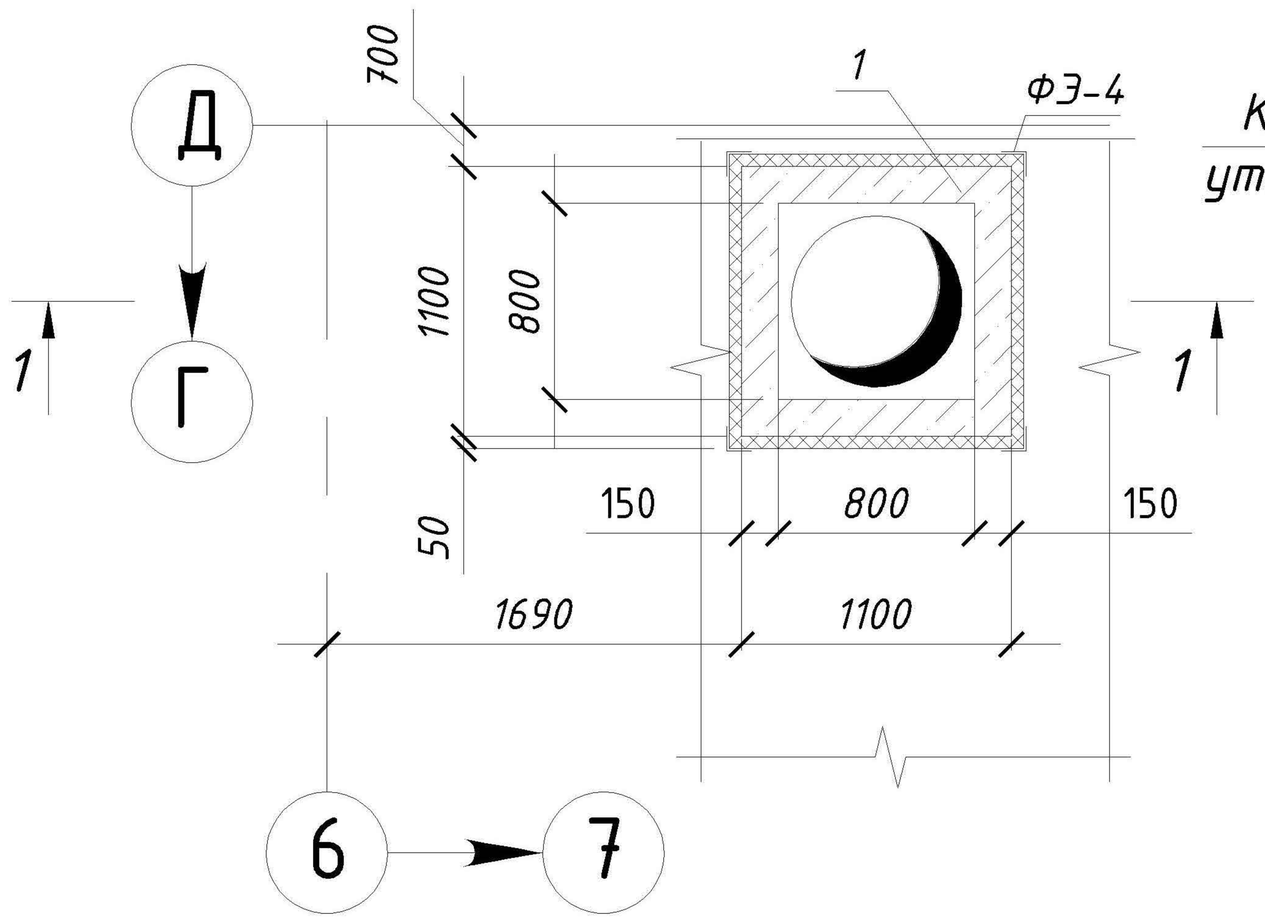

1-1

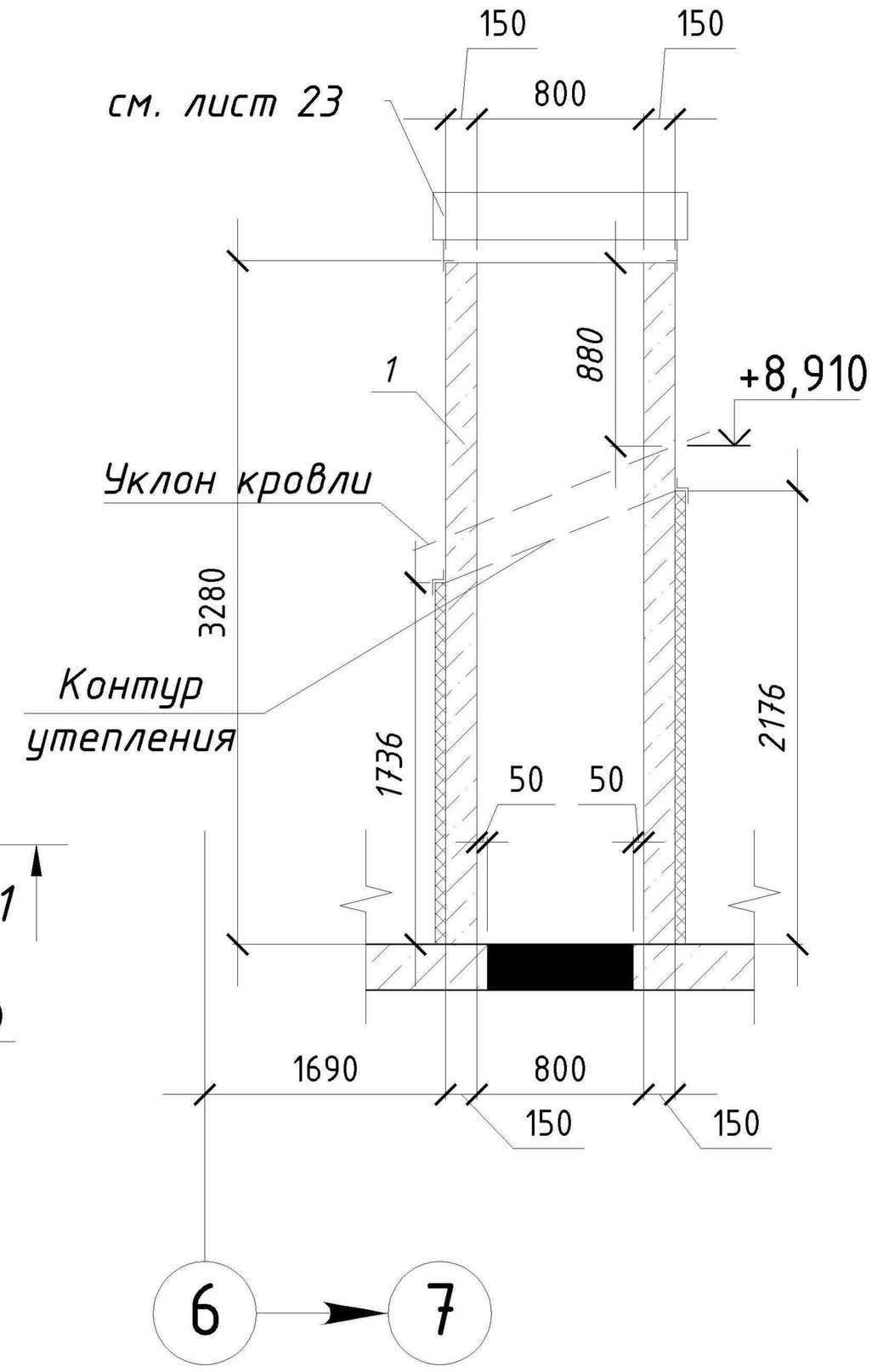

Спецификация элементов на ВШ-8

Поз.	Обозначение	Наименование	Кол.	Масса, ед., кг	Примечание
1	ГОСТ 21520-89	Блок газобетона марки D600	1,9 $м^3$		
2	ГОСТ 24045-94	Профлист С10-1000-0,6	9,0 $м^2$	5,6 $кг/м^2$	50,4 кг
3	ROCKWOOL	РУФ БАТТС В Оптима	0,45 $м^3$		

1. Ведомость листов марки АР и общие указания см. лист 1.
2. Примичание по выполнению вентшахт см. лист 18.

Изм.	Кол.уч	Лист	№ док	Подпись	Дата
2	1	-			
1	-	зам.			

101-2016-АР

Муниципальное автономное дошкольное образовательное учреждение «Детский сад комбинированной направленности №2» города Сосновоборска

Разраб.	Баскаков	
Провер.	Баженов	
Н. контр.		
ГИП	Исайчев	

Реконструкция крыши здания МАДОУ ДСКН №2 г. Сосновоборска

Стадия	Лист	Листов
	20	

Планы вентшахты ВШ-8. Разрез 1-1.

ОБЩЕСТВО С ОГРАНИЧЕННОЙ ОТВЕТСТВЕННОСТЬЮ АВИС ПРОЕКТНОЕ ПРЕДПРИЯТИЕ

1-1

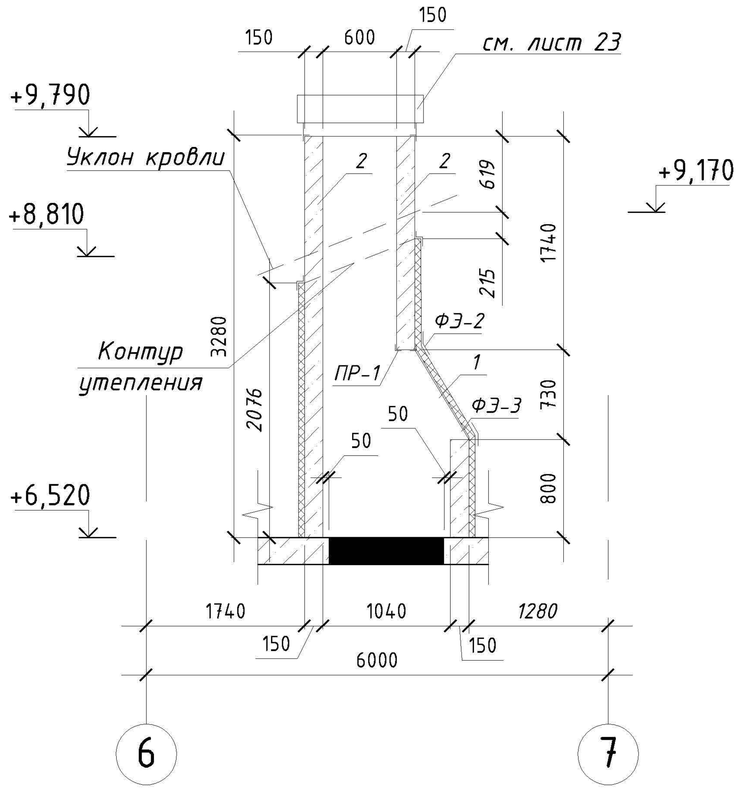

2-2

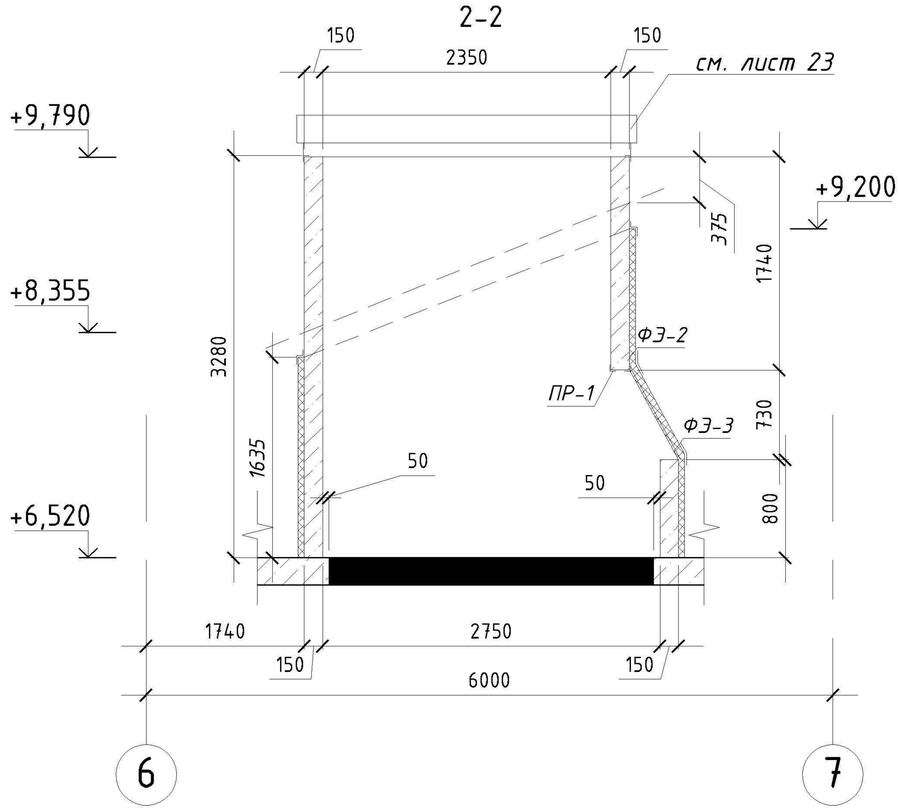

Спецификация элементов на ВШ-9 и ВШ-10

Поз.	Обозначение	Наименование	Кол.	Масса, ед., кг	Примечание
1	ГОСТ 24045-94	Профлист С10-1000-0,6	29,1 $м^2$	5,6 $м^2$/кг	163,0 кг
2	ГОСТ 21520-89	Блок газобетона марка D600	4,94 $м^3$		
3	ROCKWOOL	РУФ БАТТС В Оптима	1,4 $м^3$		

План вентшахты ВШ-9

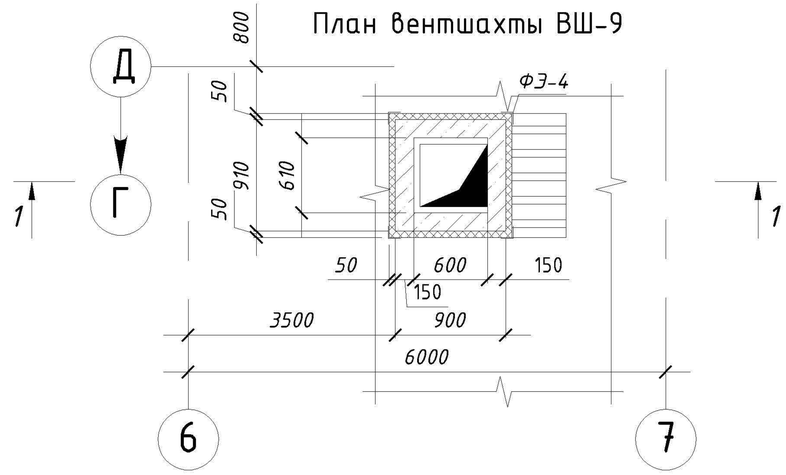

План вентшахты ВШ-10

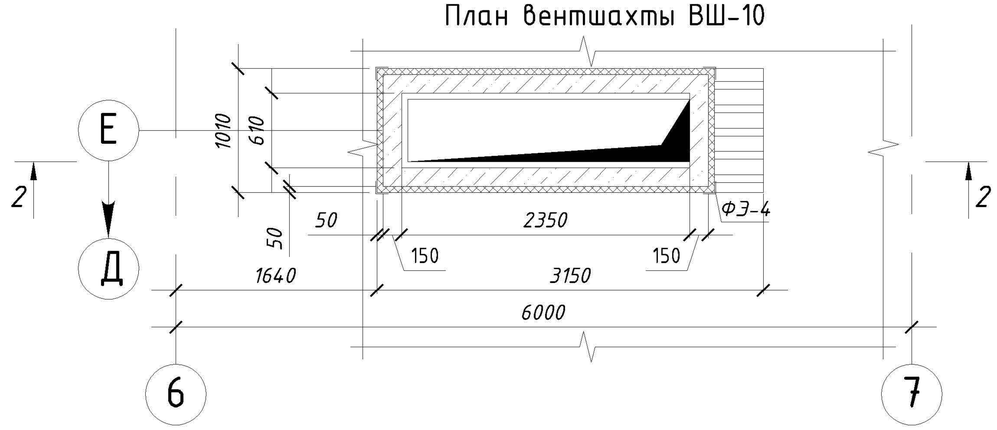

1. Ведомость листов марки АР и общие указания см. лист 1.
2. Примечание по выполнению вентшахт см. лист 18.

1	-	зам.				
Изм.	Кол.уч	Лист	№ док	Подпись	Дата	
Разраб.		Баскаков				
Провер.		Баженов				
Н. контр.						
ГИП		Исайчев				

101-2016-АР

Муниципальное автономное дошкольное образовательное учреждение «Детский сад комбинированной направленности №2» города Сосновоборска

Реконструкция крыши здания МАДОУ ДСКН №2 г. Сосновоборска

Стадия	Лист	Листов
П	21	

Планы вентшахт ВШ-9, ВШ-10. Разрезы 1-1,2-2.

ОБЩЕСТВО С ОГРАНИЧЕННОЙ ОТВЕТСТВЕННОСТЬЮ «АВИС» ПРОЕКТНОЕ ПРЕДПРИЯТИЕ

Схема кладки блоков газобетона

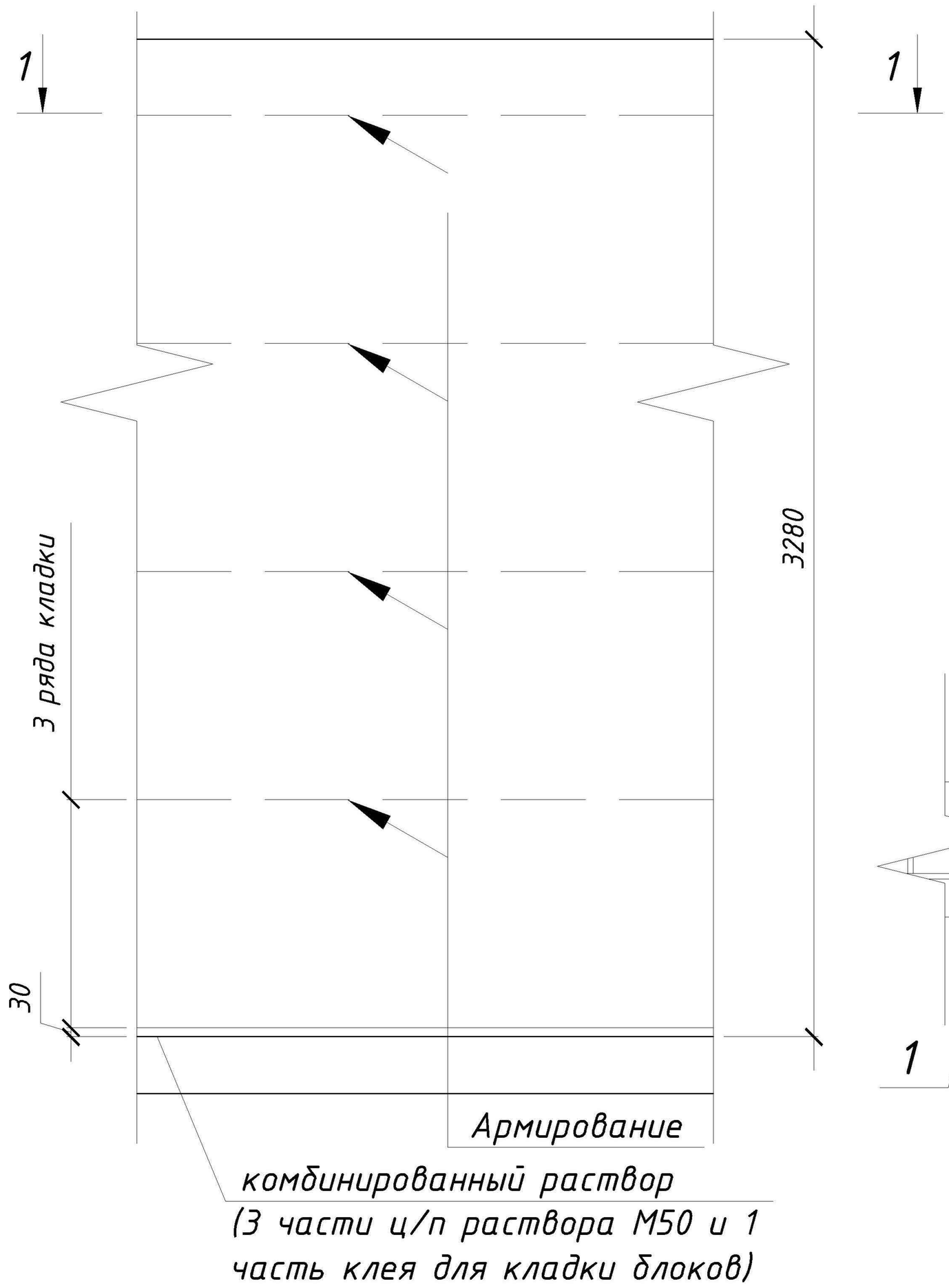

1–1

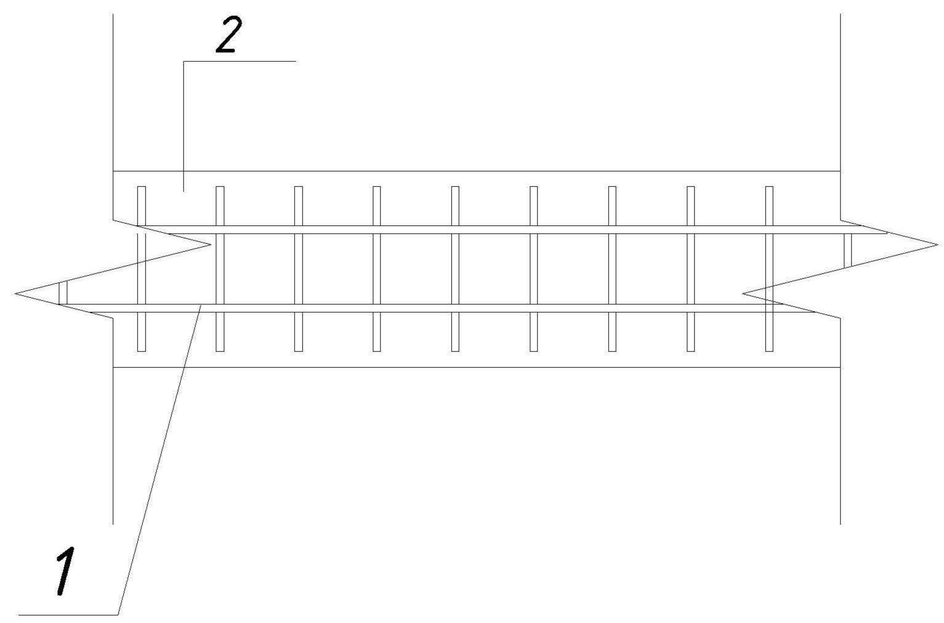

Спецификация элементов на выполнение кладки вентшахт

Поз.	Обозначение	Наименование	Кол.	Масса, ед., кг	Приме-чание
1	ГОСТ 23279-85	сетка $4Ср\frac{4Вр1-40}{4Вр1-40}$	20 $м^2$		
2	"Krasland"	Клей для кладки блоков газобетона	0,65 $м^3$		
3	"Фирма производитель"	ц/п раствор М50	0,005 $м^3$		

1. Блоки газобетона учтены на листах 18–21.
2. Отделка вентшахт на листе 26.

Изм.	Кол.уч	Лист	№ док	Подпись	Дата
Разраб.		Баскаков			
Провер.		Баженов			
Н. контр.					
ГИП		Исайчев			

101-2016-АР

Муниципальное автономное дошкольное образовательное учреждение «Детский сад комбинированной направленности №2» города Сосновоборска

Реконструкция крыши здания МАДОУ ДСКН №2 г. Сосновоборска

Стадия	Лист	Листов
П	22	

Схема кладки блоков газобетона

ОБЩЕСТВО С ОГРАНИЧЕННОЙ ОТВЕТСТВЕННОСТЬЮ АВИС ПРОЕКТНОЕ ПРЕДПРИЯТИЕ

Спецификация элементов на козырьки вентшахт

Поз.	Обозначение	Наименование	Кол.	Масса, ед.,кг	Примечание
1	ГОСТ 8509-93	L 50*4	300,0 м.п	3,05 м.п/кг	915,0 кг
2		L 75*5	17,0 м.п	5,8 м.п/кг	98,6 кг

Козырек ВШ-1

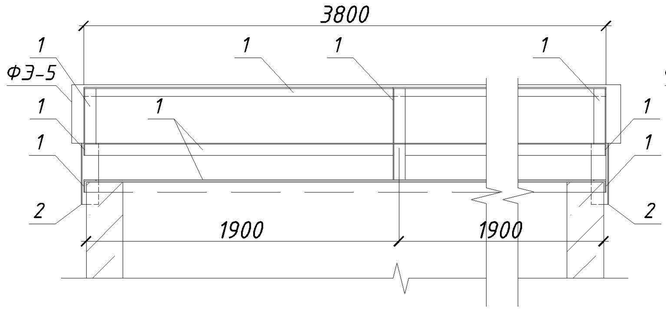

Козырек ВШ-10

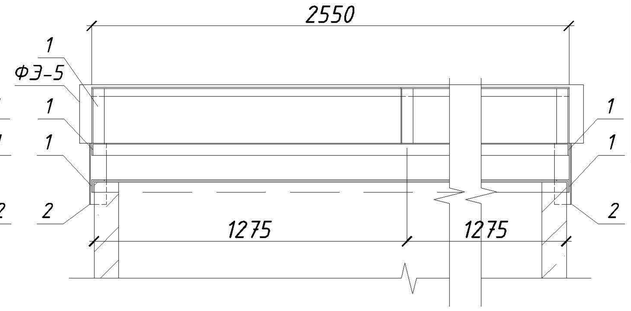

Козырек ВШ-6

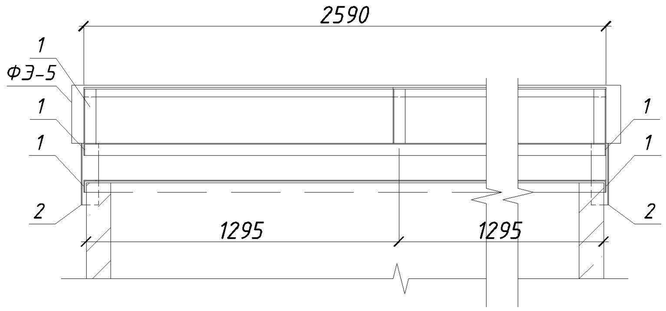

1-1

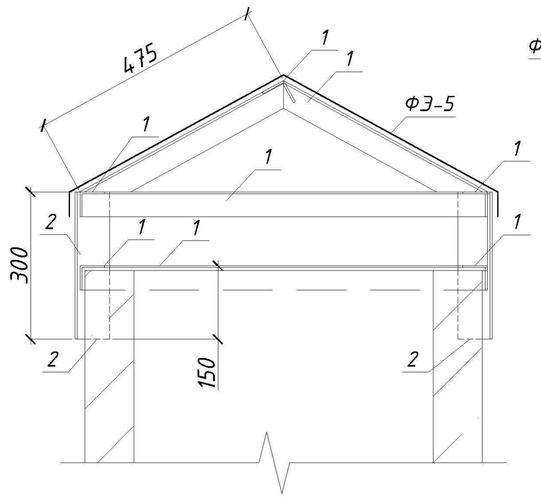

Козырек ВШ-3

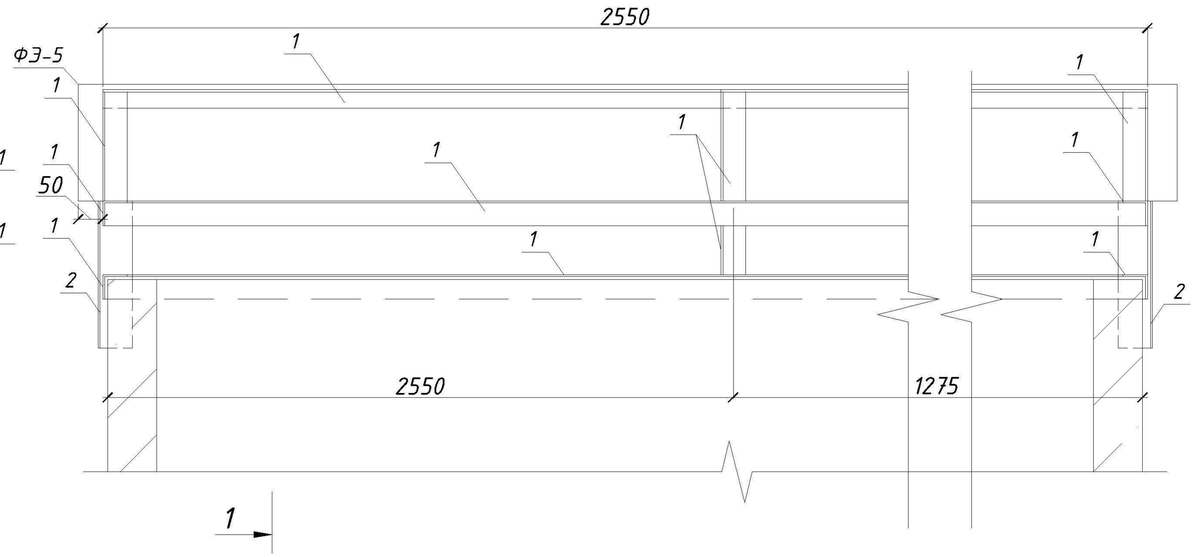

Козырек ВШ-4

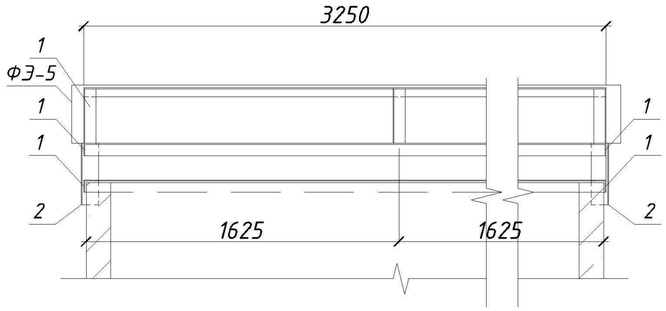

Козырек ВШ-8

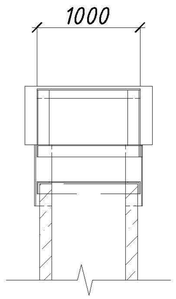

Козырек ВШ-9

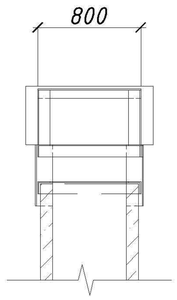

1. Ведомость листов марки АР и общие указания см. лист 1.
2. Уголки скреплять между собой с помощью сварки.
3. Крепление готового мет.каркаса к газобетоным блокам выполнять с помощью дюбель-гвоздей Ф 6мм, через L 75х5 (поз.2).

Изм.	Кол.уч	Лист	№ док	Подпись	Дата
1	1	зам.			
Разраб.		Баскаков			
Провер.		Баженов			
Н. контр.					
ГИП		Исайчев			

101-2016-АР

Муниципальное автономное дошкольное образовательное учреждение «Детский сад комбинированной направленности №2» города Сосновоборска

Реконструкция крыши здания МАДОУ ДСКН №2 г. Сосновоборска

Стадия	Лист	Листов
П	23	

Схема козырьков для вентшахт

Общество с ограниченной ответственностью АВИС ПРОЕКТНОЕ ПРЕДПРИЯТИЕ

Ведомость перемычек

Марка	Схема сечения
ПР1	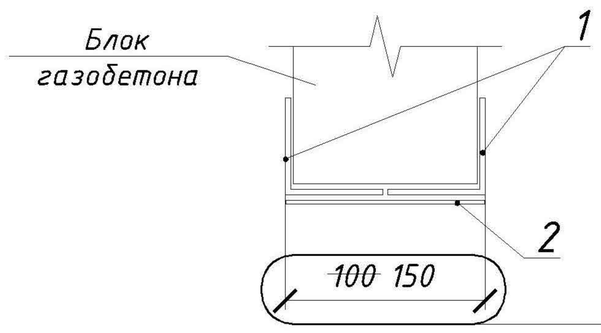

1.1

Спецификация элементов перемычек

Поз.	Обозначение	Наименование	Кол.	Масса, ед.кг	Приме-чание
1	ГОСТ 8509-93	L 50*5мм, l-800 мм 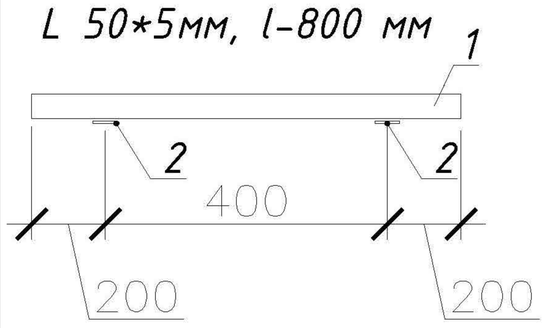	18	3.016	
2	ГОСТ210885-85	~~100~~ 150*50*4мм	18	~~0.16~~ 0.24	~~2.9 кг~~ 4.32 кг

1.2

1. Ведомость рабочих чертежей основного комплекта марки "АР" и общие указания см. лист 1.
2. Перемычки замаркированы на листах 18-21.
3. Элементы перемычки ПР-1 скреплять с помощью сварки.

Изм.	Кол.уч	Лист	№ док	Подпись	Дата
1	2	-			

Разраб.	Баскаков	
Провер.	Баженов	
Н. контр.		
ГИП	Исайчев	

101-2016-АР

Муниципальное автономное дошкольное образовательное учреждение «Детский сад комбинированной направленности №2» города Сосновоборска

Реконструкция крыши здания МАДОУ ДСКН №2 г. Сосновоборска

Стадия	Лист	Листов
П	24	

Ведомость перемычек

ОБЩЕСТВО С ОГРАНИЧЕННОЙ ОТВЕТСТВЕННОСТЬЮ АВИС ПРОЕКТНОЕ ПРЕДПРИЯТИЕ

Ведомость фасонных элементов

Поз.	Эскиз	Поз.	Эскиз
ФЭ-1	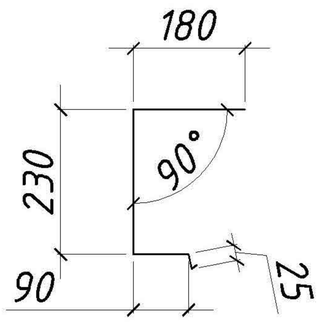	ФЭ-4	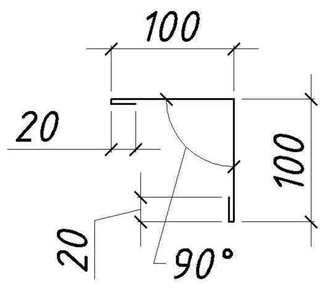
ФЭ-2	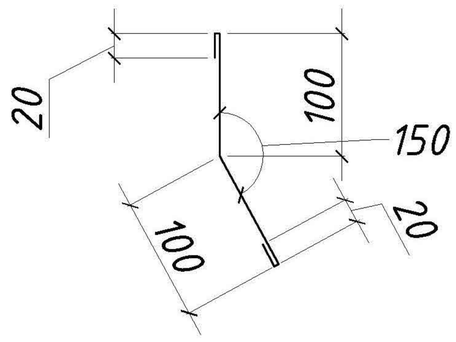	ФЭ-5	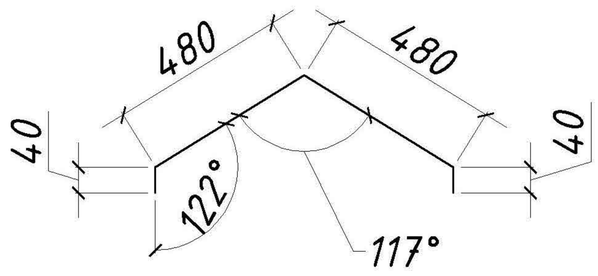
ФЭ-3	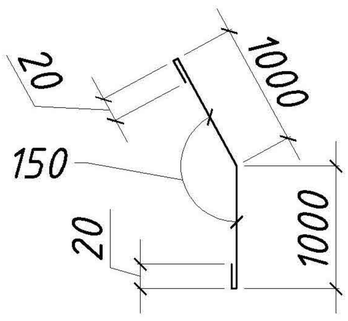	ФЭ-6	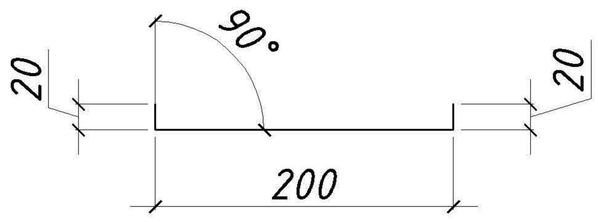
ФЭ-7	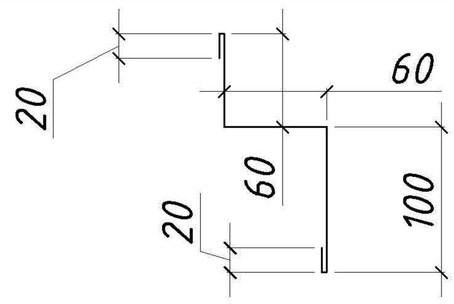		

1.1 Дополнительно

1.2

Спецификация фасонных элементов

ФЭ-1		-0,6*490 мм	11,1 м.п.	24,6 кг	
ФЭ-2	ГОСТ 14918-80*	-0,6*240 мм	14,6 м.п.	16,5 кг	
ФЭ-3		-0,6*240 мм	14,6 м.п.	16,5 кг	
ФЭ-4		-0,6*240 мм	138,0 м.п.	156,0 кг	
ФЭ-5		-0,8*1040 мм	40,0 м.п.	261,3 кг	
ФЭ-6		-0,6*240 мм	35,0 м.п.	39,6 кг	
ФЭ-7		-0,6*260 мм	112,0 м.п.	148,5 кг	

1.3 Дополнительно

Изм.	Кол.уч	Лист	№ док	Подпись	Дата
1	3	-			
Разраб.		Баскаков			
Провер.		Баженов			
Н. контр.					
ГИП		Исайчев			

101-2016-АР

Муниципальное автономное дошкольное образовательное учреждение «Детский сад комбинированной направленности №2» города Сосновоборска

Реконструкция крыши здания МАДОУ ДСКН №2 г. Сосновоборска

Стадия	Лист	Листов
П	25	

Ведомость фасонных элементов

ОБЩЕСТВО С ОГРАНИЧЕННОЙ ОТВЕТСТВЕННОСТЬЮ АВИС ПРОЕКТНОЕ ПРЕДПРИЯТИЕ

Металлическая стремянка МС–1

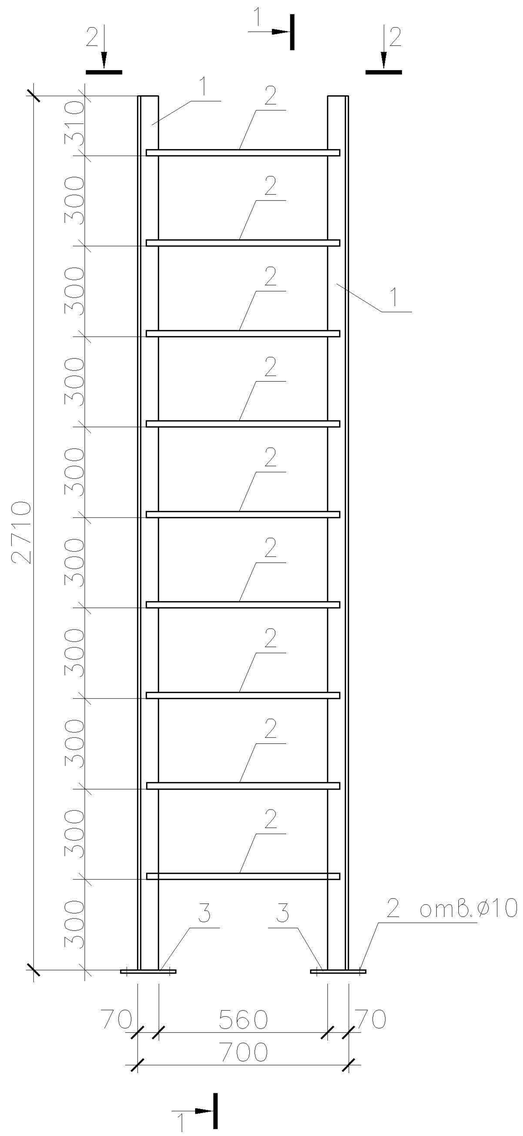

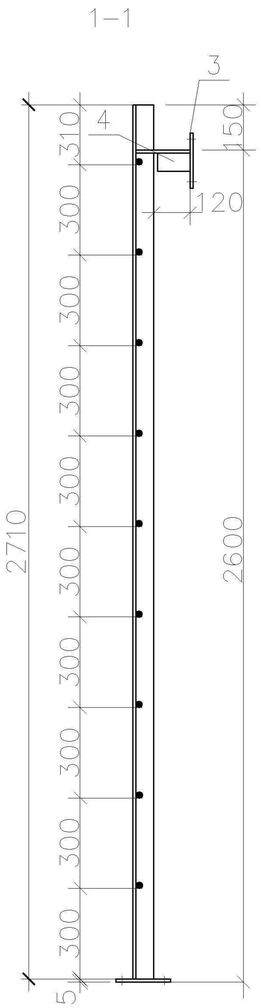

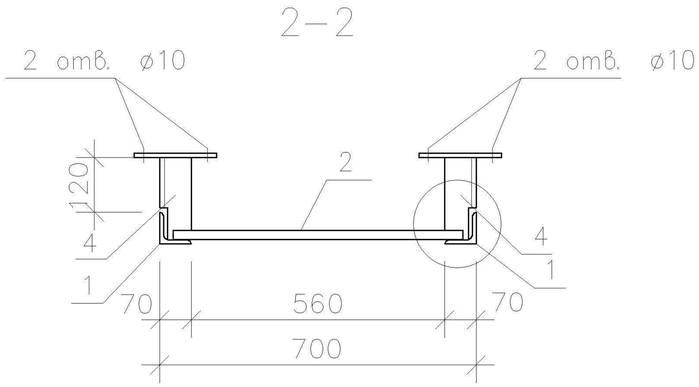

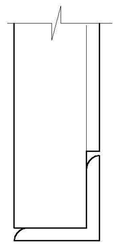

Спецификация материалов на устройство МС –1

марка поз.	Обозначение	Наименование	Кол. шт.	Масса ед. кг	Примеч
1	ГОСТ 8509 – 93	L 70 x 5 L = 3010	2	16,2	32,4кг
2	ГОСТ 5781 – 82*	ø 16 A–I L = 680	8	1,07	8,6кг
3	ГОСТ 19903 –74*	– 5 x 100 L = 100	4	0,39	1,6кг
4	ГОСТ 8509 – 93	L 70 x 5 L = 185	2	0,99	2,0кг
		итого			44,6кг
		итого на 2 шт.			89,2кг

1. Сварку вести электродами типа Э – 42 по ГОСТ 9467 – 75. Высоту сварного шва принимать по наименьшей толщине элементов, но не менее 4 мм.
2. Швы тщательно зачистить.
3. Металлическую лестницу окрасить эмалью ПФ – 115 за 2 раза по грунтовке ГФ – 021.
4. Размеры уточнить по месту с учетом беспрепятственного обеспечения эвакуации.

Изм.	Кол.уч	Лист	№ док	Подпись	Дата
2	-	нов.			
Разраб.		Баскаков			
Провер.		Баженов			
Н. контр.					
ГИП		Исайчев			

101-2016-АР

Муниципальное автономное дошкольное образовательное учреждение «Детский сад комбинированной направленности №2» города Сосновоборска

Реконструкция крыши здания МАДОУ ДСКН №2 г. Сосновоборска

Стадия	Лист	Листов
П	25.1	

Металлическая стремянка МС–1 на чердак

ОБЩЕСТВО С ОГРАНИЧЕННОЙ ОТВЕТСТВЕННОСТЬЮ АВИС ПРОЕКТНОЕ ПРЕДПРИЯТИЕ

Ведомость доп. работ и материалов

1.1

№/п	Наименование работ	Ед изм.	Кол-во	Примечание
1	Металлочерепица типа "Монтерей", RAL-5012	$м^2$	1350,0	
2	~~Песок для строительных работ-60 мм~~ Цем.-песчанная стяжка γ =1800 кг/$м^3$ армир. сеткой 4Врl 100х100-40 мм	$м^3$	~~62,0~~ 38,0	
3	Утеплитель- Руф БАТТС "В"- ~~50~~ 100 мм	$м^3$	~~51,0~~ 117,0	
4	Утеплитель- Руф БАТТС "Н"- 100 мм	$м^3$	~~102,0~~ 95,0	
5	Пароизоляция - 2 слоя "Унифлекса" марки ХПП ТУ 5774-001-17925162-99	$м^2$	~~1020,0~~ 950,0	
6	Затирка швов плит перекрытия -15мм	$м^3$	10,0	
7	Доска 25*100 мм	$м^3$	9,5	
8	"Пилиракс" по ТУ 2499-027-24505934-05.	$м^2$	1700,0 $м^2$	
9	Заглушка для круглого конька обыкновенная	шт	4	
10	Заглушка для круглого конька конусная	шт	8	
11	Герметик силиконовый универс. PL ULTIMA U	шт	80	

Ведомость отделки вентшахт

№/п	Наименование работ	Ед изм.	Кол-во	Примечание
	2.1 Газобетон			
1	Грунтовка глубокого проникновения, на основе акрила (до и после оштукатуривания)	$м^2$	320,0	Работы вып. с наружной и внутренних поверхн. констр. вент.шахт
2	Штукатурка цементно-песчаная толщ.-10 мм	$м^2$		
3	Фасадная акриловая краска ВД-АК-121-Ф	$м^2$	160,0	RAL 9010(бел.)
	Козырек			
1	Грунтовка ГФ-021	$м^2$	80,0	
2	Эмаль ПФ-115 (окрашивание за 2 раза)	$м^2$		RAL 5012(голуб.)

Изм.	Кол.уч	Лист	№ док	Подпись	Дата
2	1	-			
1	1	-			

101-2016-АР

Муниципальное автономное дошкольное образовательное учреждение «Детский сад комбинированной направленности №2» города Сосновоборска

Разраб.	Баскаков	
Провер.	Баженов	
Н. контр.		
ГИП	Исайчев	

Реконструкция крыши здания МАДОУ ДСКН №2 г. Сосновоборска

Стадия	Лист	Листов
П	26	

Ведомость монтажных работ
Ведомость отделки воздуховодов

ОБЩЕСТВО С ОГРАНИЧЕННОЙ ОТВЕТСТВЕННОСТЬЮ АВИС ПРОЕКТНОЕ ПРЕДПРИЯТИЕ

Рабочие стадии П.
Реконструкция
теплого склада под магазин

Проект выполнялся в команде проектировщиков собранных вместе под данную работу.
Самостоятельно выступал в качестве архитектора проекта.
В объем работы входило выполнение теплотехнического расчета.

Ведомость чертежей основного комплекта

Лист	Наименование	Примечание
1	Общие данные (начало)	
2	Общие данные (окончание)	
3	Существующий план на отм. +0.000	
4	Фасад 1-5 и разрезы существующего здания	
5	План на отм. 0.000 после реконструкции	
6	План на отм. +4.200	
7	Фасад в осях Б-А, Фасад в осях 1-5	
8	Фасад в осях А-Б, Фасад в осях 5-1	
9	Разрез 1-1, Разрез 2-2	
10	План кровли	
11	Кладочный план на отм. +0.000 в осях А-Б/4-5, А-Б/1-2.	
12	Экспликация полов, узел "В"	
13	Спецификация элементов заполнения дверных проемов Спецификация перемычек, Схема перегородки из кирпича. Спецификация элементов заполнения оконных проёмов, ОК-1,2,3	
14	Узел В	
15	Узел А, Узел Б, Спецификация материалов на устройство коз-ка	
16	Ограждение крыши (МОК-1)	

Ведомость ссылочных и прилагаемых документов

Обозначение	Наименование	Обозначение
ГОСТ 24698-81	Двери деревянные наружные для жилых	
	и общественных зданий	
ГОСТ 6629-88	Двери деревянные внутренние для жилых	
	и общественных зданий	
сер. 1,038.1-1 в.1	Премычки железобетонные	
СНиП 23-02-2003	Тепловая защита зданий	
СНиП 2.08.02-89*	Общественные здания и сооружения	

Ведомость основных комплектов рабочих чертежей

Обозначение	Наименование	Обозначение
	Состав проекта	
АР	Архитектурные решения	--АР

Рабочие чертежи разработаны в соответствии с нормами, правилами и стандартами,

Главный инженер проекта Трутнева / /

Изм.	Кол.уч.	Лист	№док	Подпись	Дата
Разраб.		Баскаков			
Провер.					
Н.контр.		Трутнева			
ГИП		Исайчев			

48.10-2016-АР

Красноярский край, ЗАТО Железногорск, г.Железногорск, ул. Свердлова, 35В

Реконструкция нежилого здания по ул. Сверлова, 35В под здание административно-делового назначения

Стадия	Лист	Листов
П	1	

Общие данные (начало)

ОБЩЕСТВО С ОГРАНИЧЕННОЙ ОТВЕТСТВЕННОСТЬЮ АВИС ПРОЕКТНОЕ ПРЕДПРИЯТИЕ

Общие указания:

Настоящий проект
разработан на основании задания на проектирование
и АПЗ N 918 от 17.10.08 г.

Список нормативно-справочной литературы:

- СНиП 31-06-2009 "Общественные здания и сооружения ".
- СНиП 23-01-99* "Строительная климатология".
- СНиП 2.01.07-85* "Нагрузки и воздействия".
- СНиП 21-01-97* "Пожарная безопасность зданий и сооружений".
- СНиП 23-02-2003 "Тепловая защита зданий".
- СНиП 2.03.11-85 "Защита строительных конструкций от коррозии"

Исходные данные.

За относительную отм. 0.000 принята отметка чистого пола первого этажа.

- Нормативное значение ветрового давления согласно СНиП 2.01.07-85* для III ветрового района - 0,38 кПА
- Расчетное значение веса снегового покрова согласно СНиП 2.01.07-85* "Нагрузки и воздействия" для IV снегового района - 2,4 кПа
- Расчетная температура наружного воздуха согласно СНиП 23-01-99* минус 40 С
- Уровень ответственности здания - II
- Степень огнестойкости - II
- Степень долговечности - II
- Класс функциональной пожарной опасности - Ф 3.1
- Климатический район для строительства согласно СНиП 23-01-99* - 1В
- Зона влажности района согласно СНиП 23-02-2003 "Тепловая защита зданий" - сухая
- Сейсмичность района по СНиП II-7-81* - 6 баллов

Объемно-планировочное решение.

Здание представляет собой в плане прямоугольное, двухэтаное сооружение длиной 24.09 м шириной 8.5м.

Сообщается первый этаж со вторым через лестничные клетки имеющие непосредственный выход наружу.

Конструктивная характеристика.

Наружные стены первого этажа- существующие из кирпича полнотелого М 125 МРЗ F 75 на растворе М 100 ГОСТ 530-2007 толщиной 510 мм с утеплением теплоизоляционными плитами "Венти БАТТС", с облицовкой металлическими элементами кассетного типа (цвета RAL 5005, RAL 7004, P363) ООО "МЕТАЛЛПРОФИЛЬ" по металлическим направляющим.

Стены второго этажа - сборные из сэндвич-панелей по металлическому каркасу с облицовкой металлическими элементами кассетного типа ООО "МЕТАЛЛПРОФИЛЬ" по металлическим направляющим.

Внутренние перегородки - из обыкновенного глиняного кирпича по ГОСТ 530-2007 М-125 на растворе М-100.

Стены санузлов - из обыкновенного глиняного кирпича по ГОСТ 530-2007 в=120 М=75 на растворе М-50.

Перемычки - сборные железобетонные по серии 1.038.0-1.

Окна и двери - металлопластиковые с тройным остеклением, по ТУ 5361-070-00249567-98.

Внутренняя отделка

Стекло обои с последующей акриловой окраской

Инженерное оборудование.

Здание оборудовано всеми видами централизованного инженерного обеспечения:

- системами отопления и вентиляции,
- хозяйственно-питьевого и горячего водоснабжения,
- канализации,
- телефонной связи,
- электроснабжения.

						48.10-2016-АР			
						Красноярский край, ЗАТО Железногорск, г.Железногорск, ул. Свердлова, 35В			
Изм.	Кол.уч.	Лист	№док	Подпись	Дата				
Разраб.		Баскаков				Реконструкция нежилого здания по ул. Сверлова, 35В под здание административно-делового назначения	Стадия	Лист	Листов
Провер.							П	2	
Н.контр.		Трутнева							
ГИП		Исайчев				Общие данные (окончание)	ОБЩЕСТВО С ОГРАНИЧЕННОЙ ОТВЕТСТВЕННОСТЬЮ АВИС ПРОЕКТНОЕ ПРЕДПРИЯТИЕ		

Существующий план на отм. 0.000.

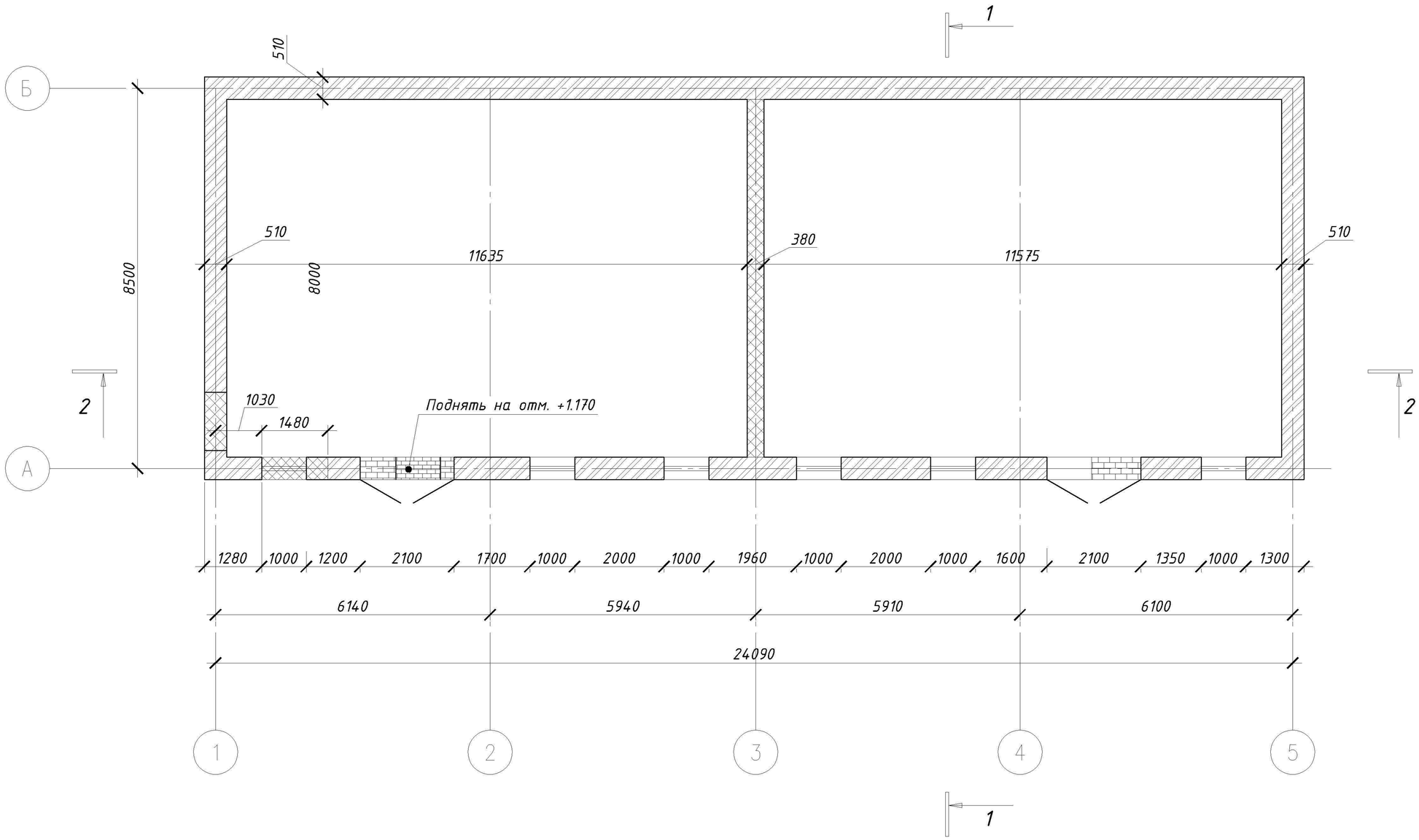

-Демонтируемые участки стены

-Возводимые участки стены

Изм.	Кол.уч.	Лист	№док	Подпись	Дата	48.10-2016-АР		
						Красноярский край, ЗАТО Железногорск, г.Железногорск, ул. Свердлова, 35В		
Разраб.		Баскаков				Реконструкция нежилого здания по ул. Сверлова, 35В под здание административно-делового назначения	Стадия	Лист	Листов
Провер.							П	3	
Н.контр.		Трутнева							
ГИП		Исайчев				Существующий план на отм. 0.000.	ОБЩЕСТВО С ОГРАНИЧЕННОЙ ОТВЕТСТВЕННОСТЬЮ АВИС ПРОЕКТНОЕ ПРЕДПРИЯТИЕ		

Согласовано

Взам. инв. №

Подп. и дата

Инв. № подл.

Фасад в осях 1-5

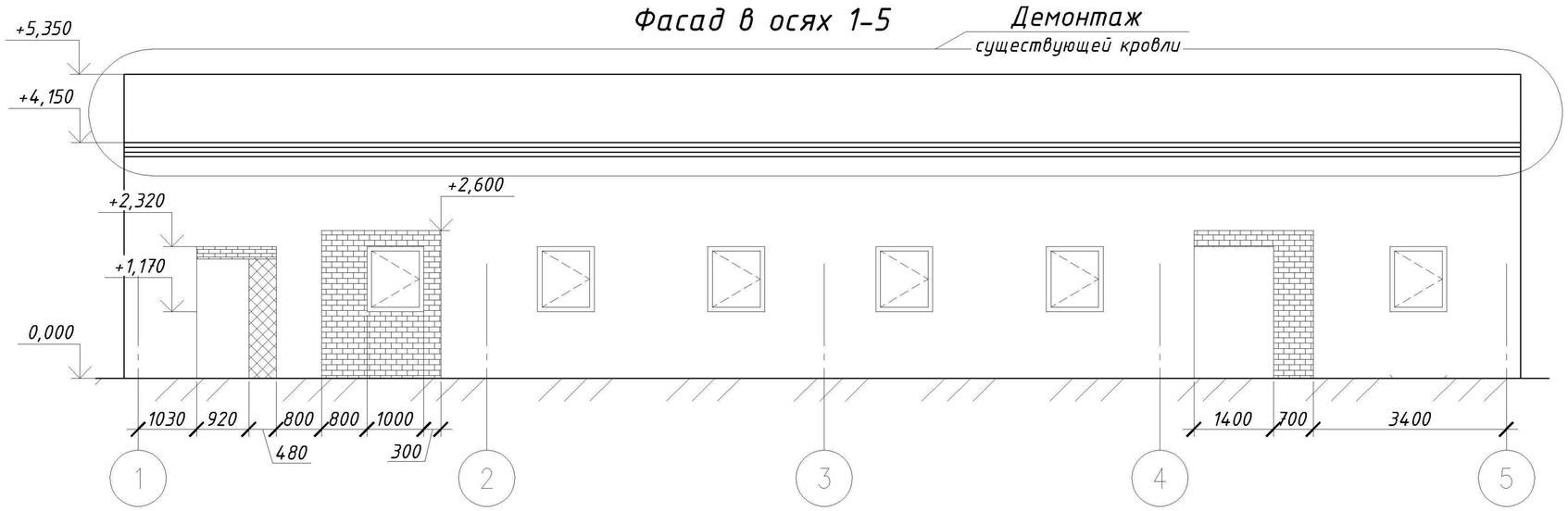

Фасад в осях Б-А

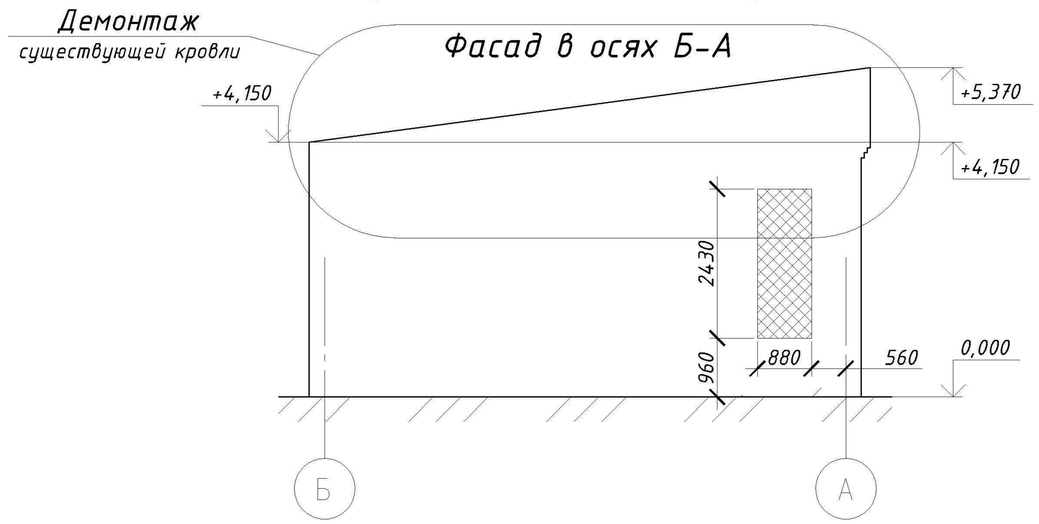

Разрез 1-1

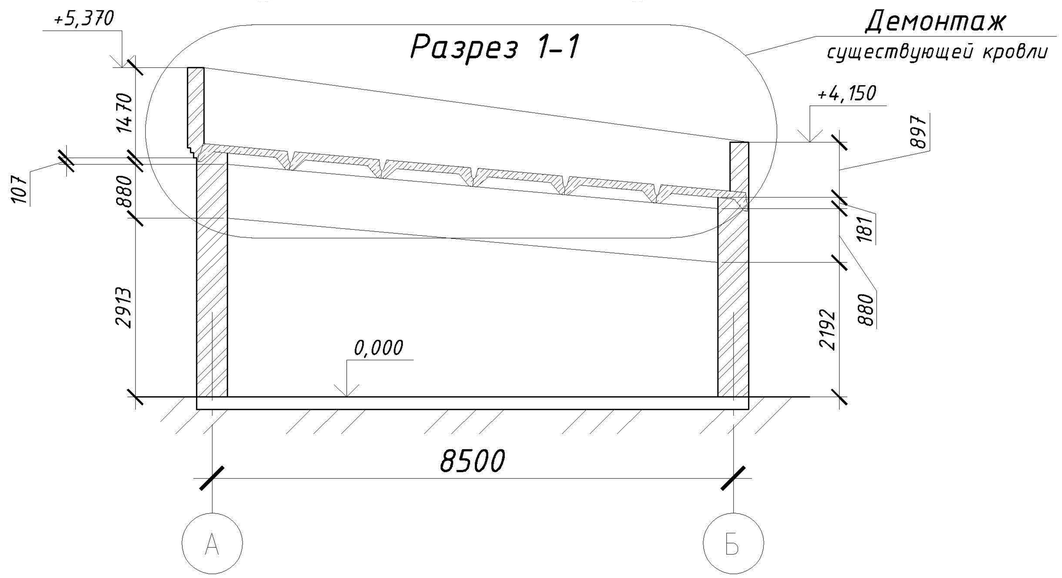

Фасад в осях А-Б

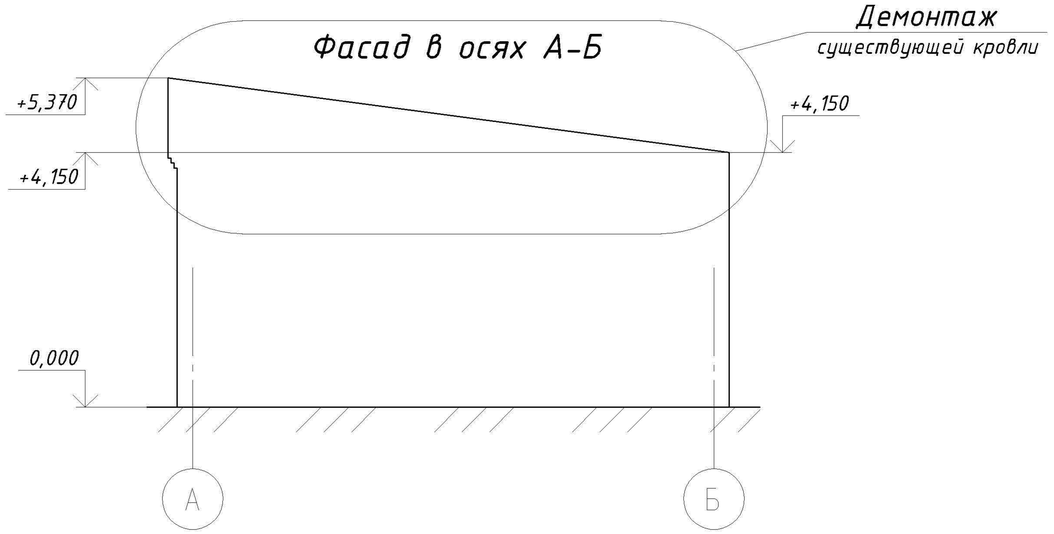

-Демонтируемые участки стены

-Возводимые участки стены

						48.10-2016-АР		
						Красноярский край, ЗАТО Железногорск, г.Железногорск, ул. Свердлова, 35В		
Изм.	Кол.уч.	Лист	№док	Подпись	Дата			
Разраб.		Баскаков				Реконструкция нежилого здания по ул. Сверлова, 35В под здание административно-делового назначения	Стадия	Лист	Листов
Провер.							П	4	
Н.контр.		Трутнева							
ГИП		Исайчев				Фасад 1-5 и разрезы существующего здания	ОБЩЕСТВО С ОГРАНИЧЕННОЙ ОТВЕТСТВЕННОСТЬЮ АВИС ПРОЕКТНОЕ ПРЕДПРИЯТИЕ		

Согласовано

Взам. инв. №

Подп. и дата

Инв. № подл.

План на отм. 0.000, после реконструкции

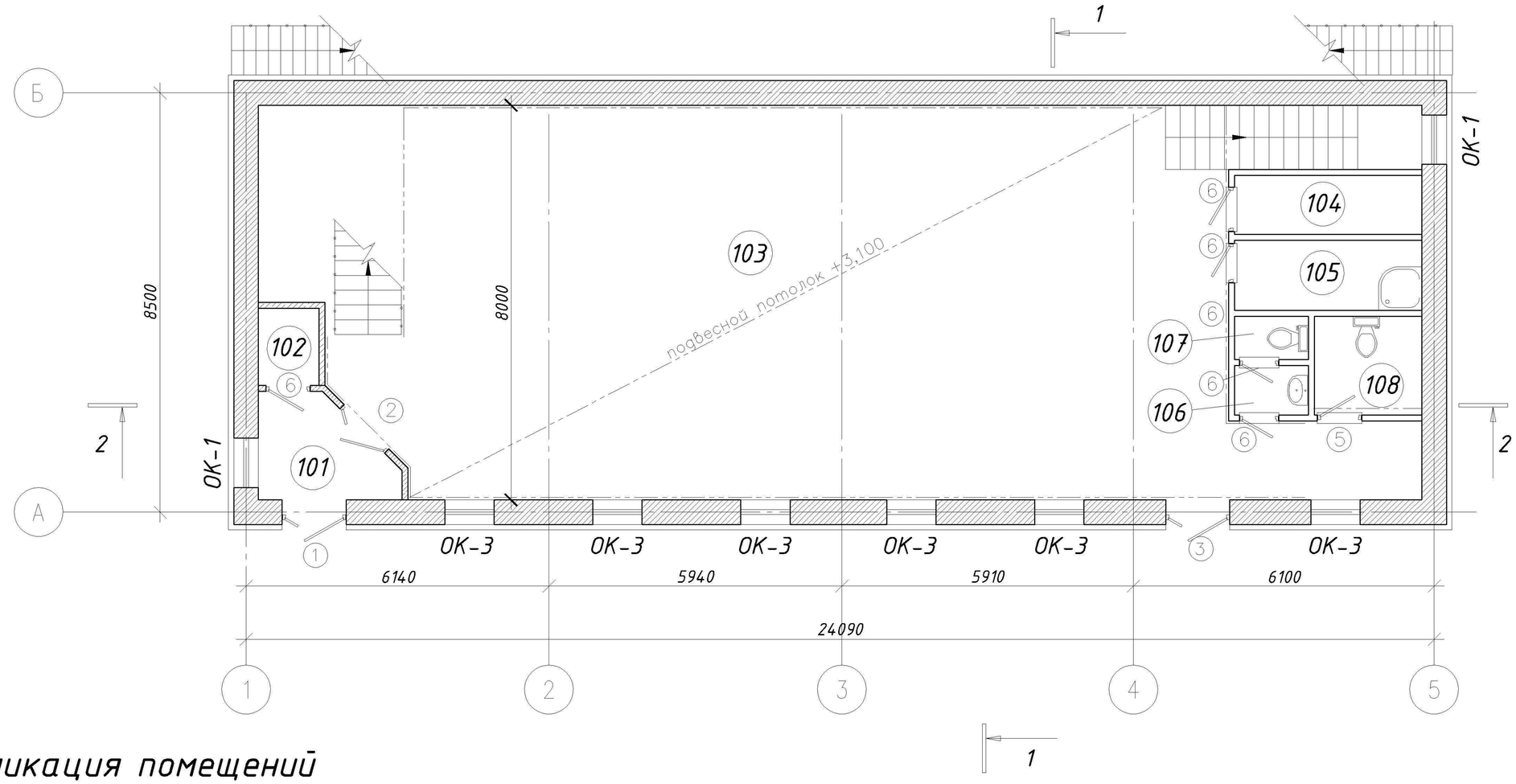

Экспликация помещений

Номер поме-щения	Наименование	Площадь, м.кв.	Кат. пом.
101	Тамбур	4,45	
102	Электрощитовая	2,3	
103	Зал 1	132,00	
104	Узел ввода	5,3	
105	КУИ	4,45	
106	Тамбур с/у	1,50	
107	С.у	2,11	
108	С.у М.Г.Н	4,22	
109	Лестничная клетка	16,6	

-Возводимые перегородки из кирпича толщ.120 мм, V общ.=16,5 м^3

Согласовано

Взам. инв. №

Подп. и дата

Инв. № подл.

Изм.	Кол.уч.	Лист	№док	Подпись	Дата
Разраб.		Баскаков			
Провер.					
Н.контр.		Трутнева			
ГИП		Исайчев			

48.10-2016-АР

Красноярский край, ЗАТО Железногорск, г.Железногорск, ул. Свердлова, 35В

Реконструкция нежилого здания по ул. Сверлова, 35В под здание административно-делового назначения

Стадия	Лист	Листов
П	5	

План на отм. 0.000 после реконструкции

ОБЩЕСТВО С ОГРАНИЧЕННОЙ ОТВЕТСТВЕННОСТЬЮ АВИС ПРОЕКТНОЕ ПРЕДПРИЯТИЕ

План на отм. +4.200

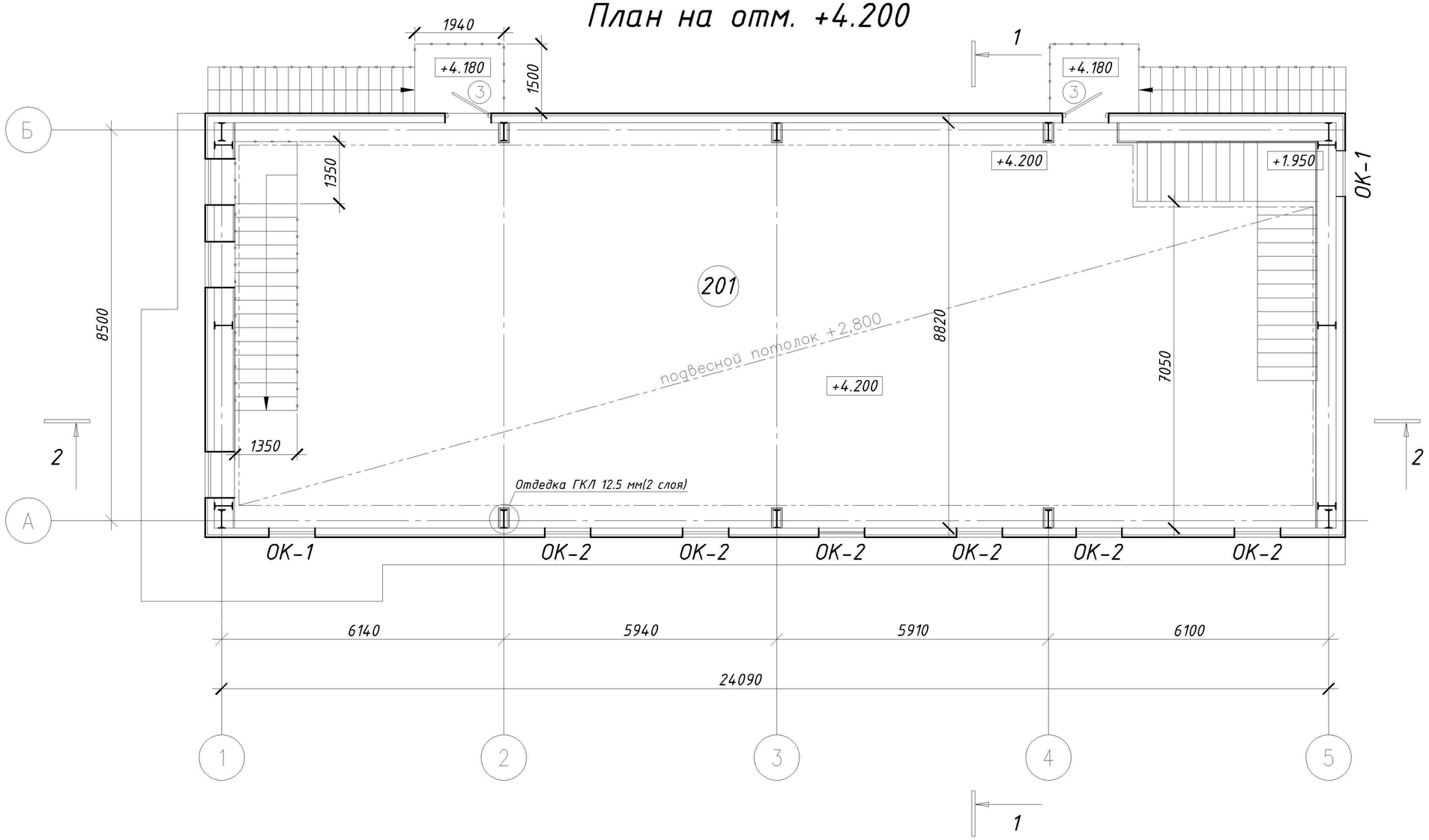

-Возводимые перегородки из кирпича толщ.120 мм, V общ.=3,4 м^3

Экспликация помещений

Номер поме-щения	Наименование	Площадь, м/	Кат. пом.
201	Зал 2	153,76	

Изм.	Кол.уч.	Лист	№док	Подпись	Дата
Разраб.		Баскаков			
Провер.					
Н.контр.		Трутнева			
ГИП		Исайчев			

48.10-2016-АР

Красноярский край, ЗАТО Железногорск, г.Железногорск, ул. Свердлова, 35В

Реконструкция нежилого здания по ул. Сверлова, 35В под здание административно-делового назначения

Стадия	Лист	Листов
П	6	

План на отм. +4.200

ОБЩЕСТВО С ОГРАНИЧЕННОЙ ОТВЕТСТВЕННОСТЬЮ АВИС ПРОЕКТНОЕ ПРЕДПРИЯТИЕ

Формат А3

Согласовано

Взам. инв. №

Подп. и дата

Инв. № подл.

Фасад в осях Б-А

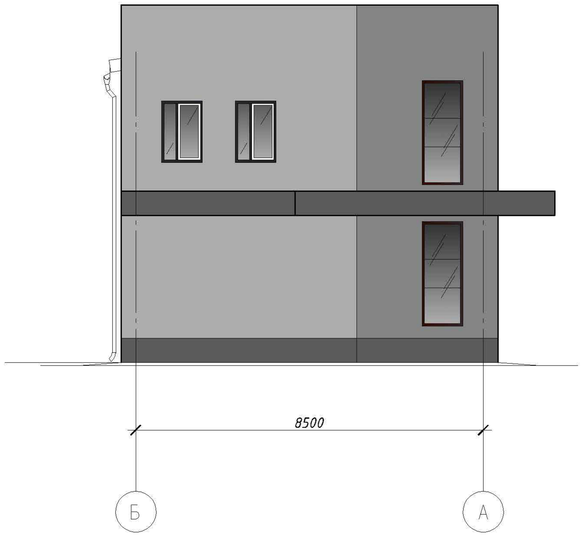

Фасад в осях 1-5

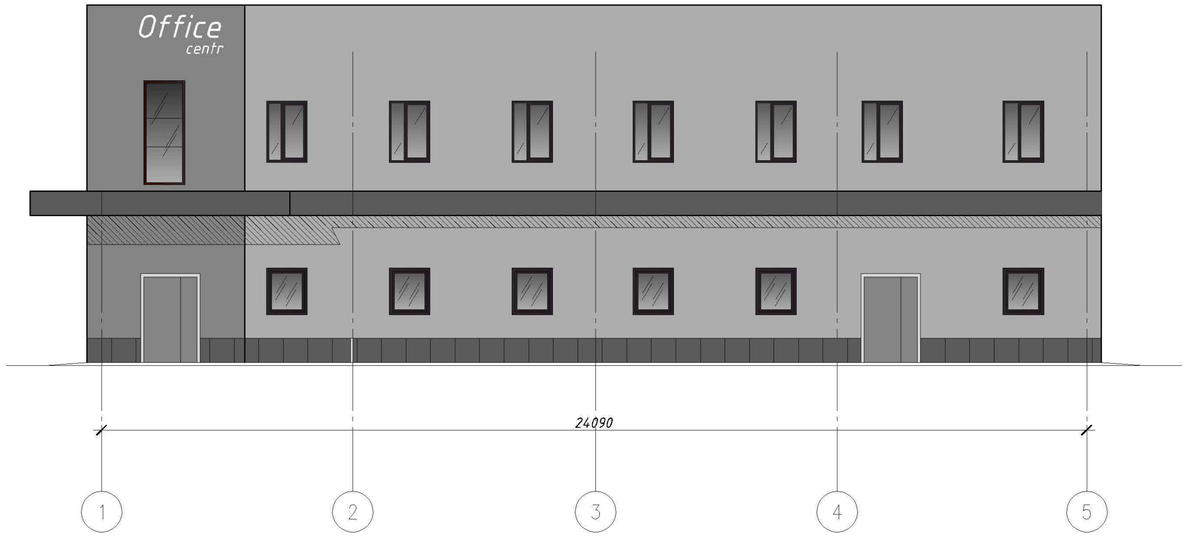

Согласовано

Взам. инв. №

Подп. и дата

Инв. № подл.

Изм.	Кол.уч.	Лист	№док	Подпись	Дата
Разраб.		Баскаков			
Провер.					
Н.контр.		Трутнева			
ГИП		Исайчев			

48.10-2016-АР

Красноярский край, ЗАТО Железногорск, г.Железногорск, ул. Свердлова, 35В

Реконструкция нежилого здания по ул. Сверлова, 35В под здание административно-делового назначения

Стадия	Лист	Листов
П	7	

Фасад в осях Б-А, Фасад в осях 1-5

Общество с ограниченной ответственностью АВИС ПРОЕКТНОЕ ПРЕДПРИЯТИЕ

Фасад в осях А-Б

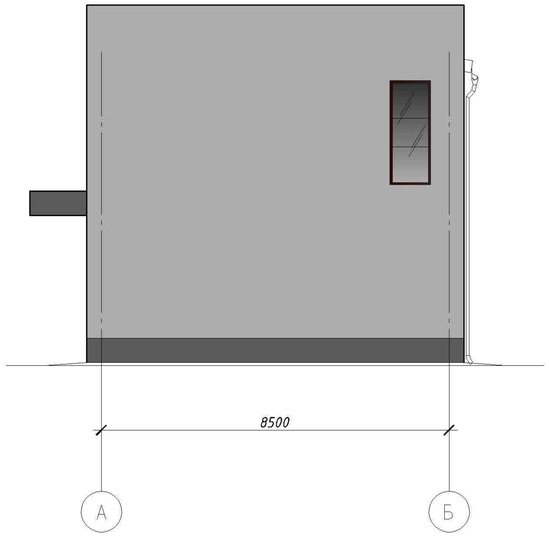

Фасад в осях 5-1

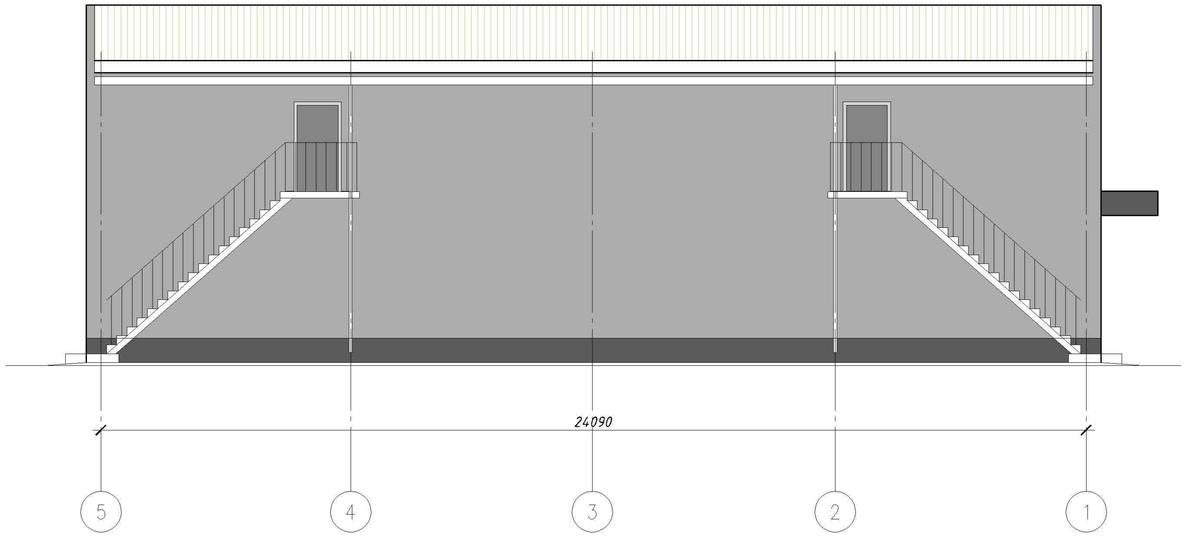

Согласовано

Взам. инв. №

Подп. и дата

Инв. № подл.

Изм.	Кол.уч.	Лист	№док	Подпись	Дата
Разраб.		Баскаков			
Провер.					
Н.контр.		Трутнева			
ГИП		Исайчев			

48.10-2016-АР

Красноярский край, ЗАТО Железногорск,
г.Железногорск, ул. Свердлова, 35В

Реконструкция нежилого здания по ул. Сверлова, 35В под здание административно-делового назначения

Стадия	Лист	Листов
П	8	

Фасад в осях А-Б, Фасад в осях 5-1

Общество с ограниченной ответственностью
АВИС
ПРОЕКТНОЕ ПРЕДПРИЯТИЕ

Разрез 1-1

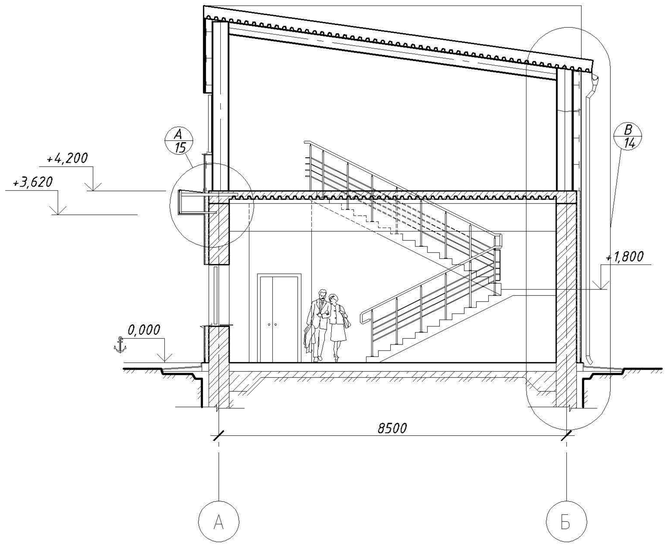

Разрез 2-2

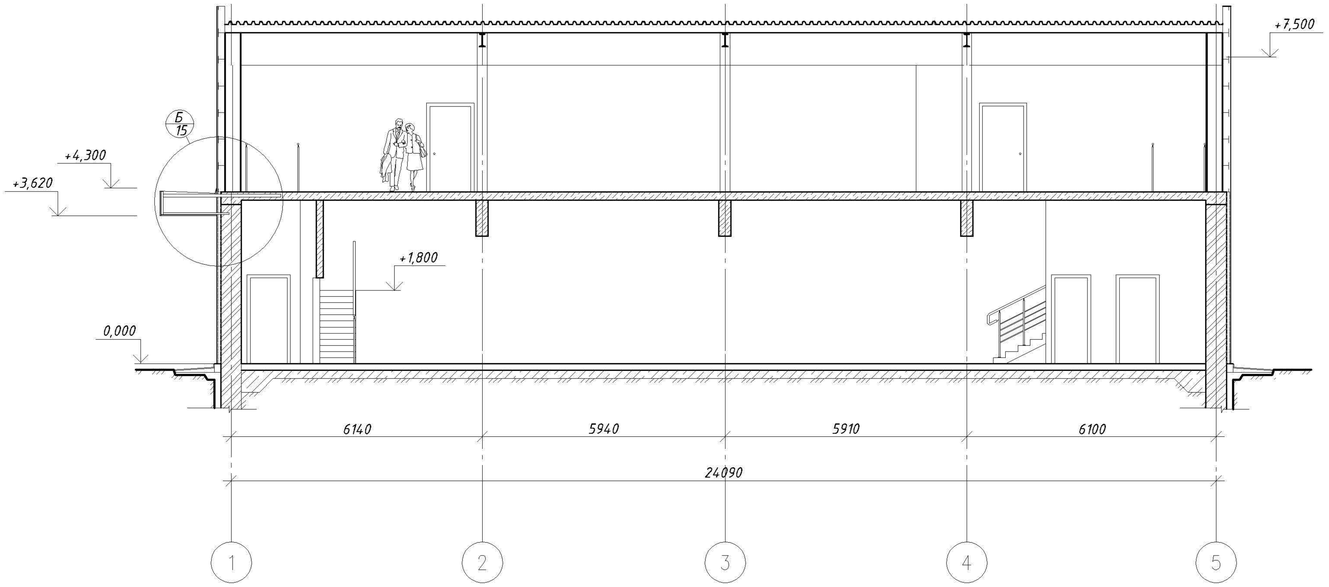

Согласовано

Взам. инв. №

Подп. и дата

Инв. № подл.

						48.10-2016-АР		
						Красноярский край, ЗАТО Железногорск, г.Железногорск, ул. Свердлова, 35В		
Изм.	Кол.уч.	Лист	№док	Подпись	Дата			
Разраб.		Баскаков				Реконструкция нежилого здания по ул. Сверлова, 35В под здание административно-делового назначения	Стадия	Лист	Листов
Провер.							П	9	
Н.контр.		Трутнева							
ГИП		Исайчев				Разрез 1-1, Разрез 2-2	ОБЩЕСТВО С ОГРАНИЧЕННОЙ ОТВЕТСТВЕННОСТЬЮ АВИС ПРОЕКТНОЕ ПРЕДПРИЯТИЕ		

ПЛАН КРОВЛИ

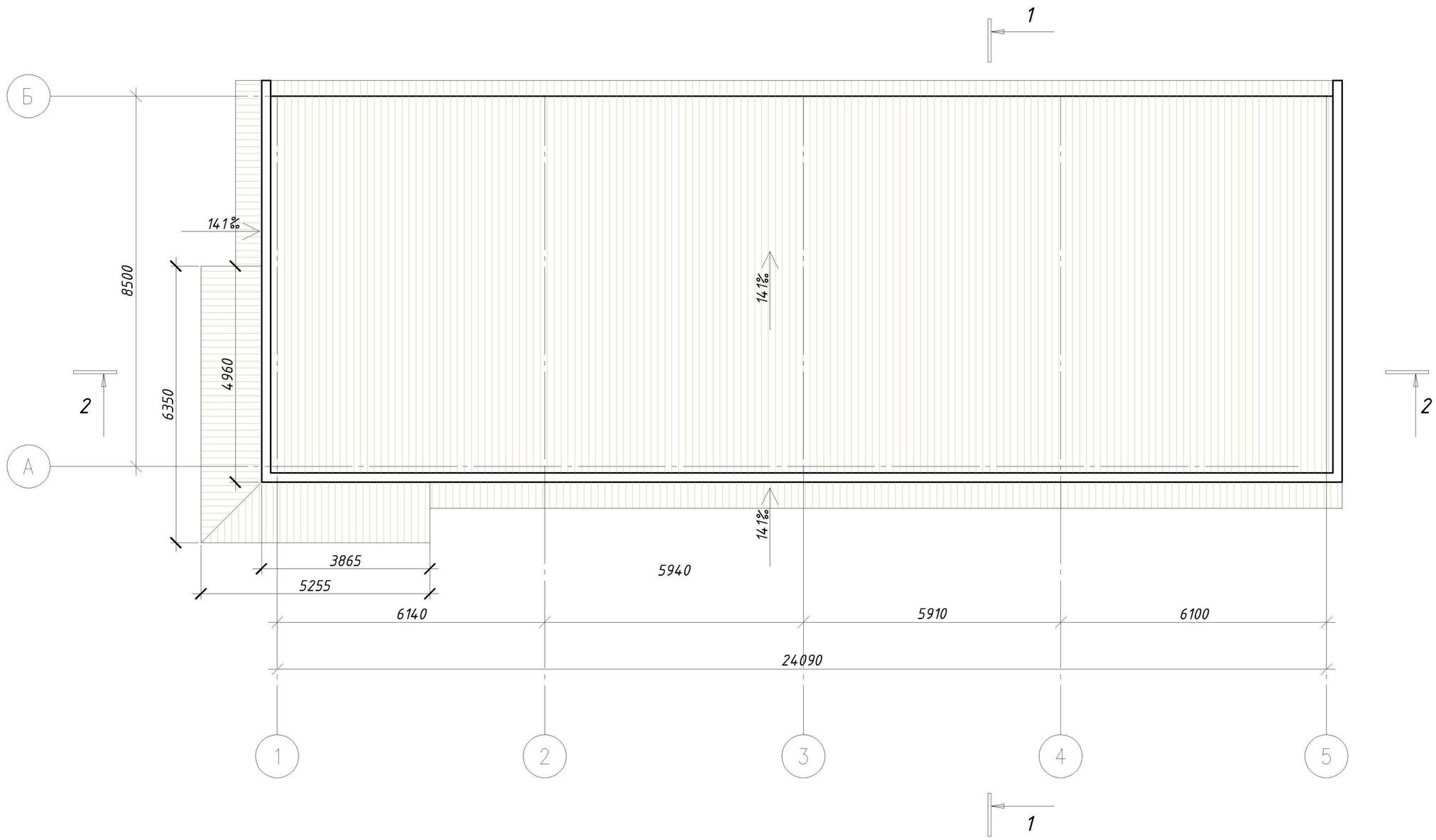

Согласовано

Взам. инв. №

Подп. и дата

Инв. № подл.

Изм.	Кол.уч.	Лист	№док	Подпись	Дата
Разраб.		Баскаков			
Провер.					
Н.контр.		Трутнева			
ГИП		Исайчев			

48.10-2016-АР

Красноярский край, ЗАТО Железногорск,
г.Железногорск, ул. Свердлова, 35В

Реконструкция нежилого здания по ул. Сверлова, 35В под здание административно-делового назначения

Стадия	Лист	Листов
П	10	

План кровли

ОБЩЕСТВО С ОГРАНИЧЕННОЙ ОТВЕТСТВЕННОСТЬЮ
АВИС
ПРОЕКТНОЕ ПРЕДПРИЯТИЕ

Кладочный план на отм. +0.000 в осях А-Б/4-5.

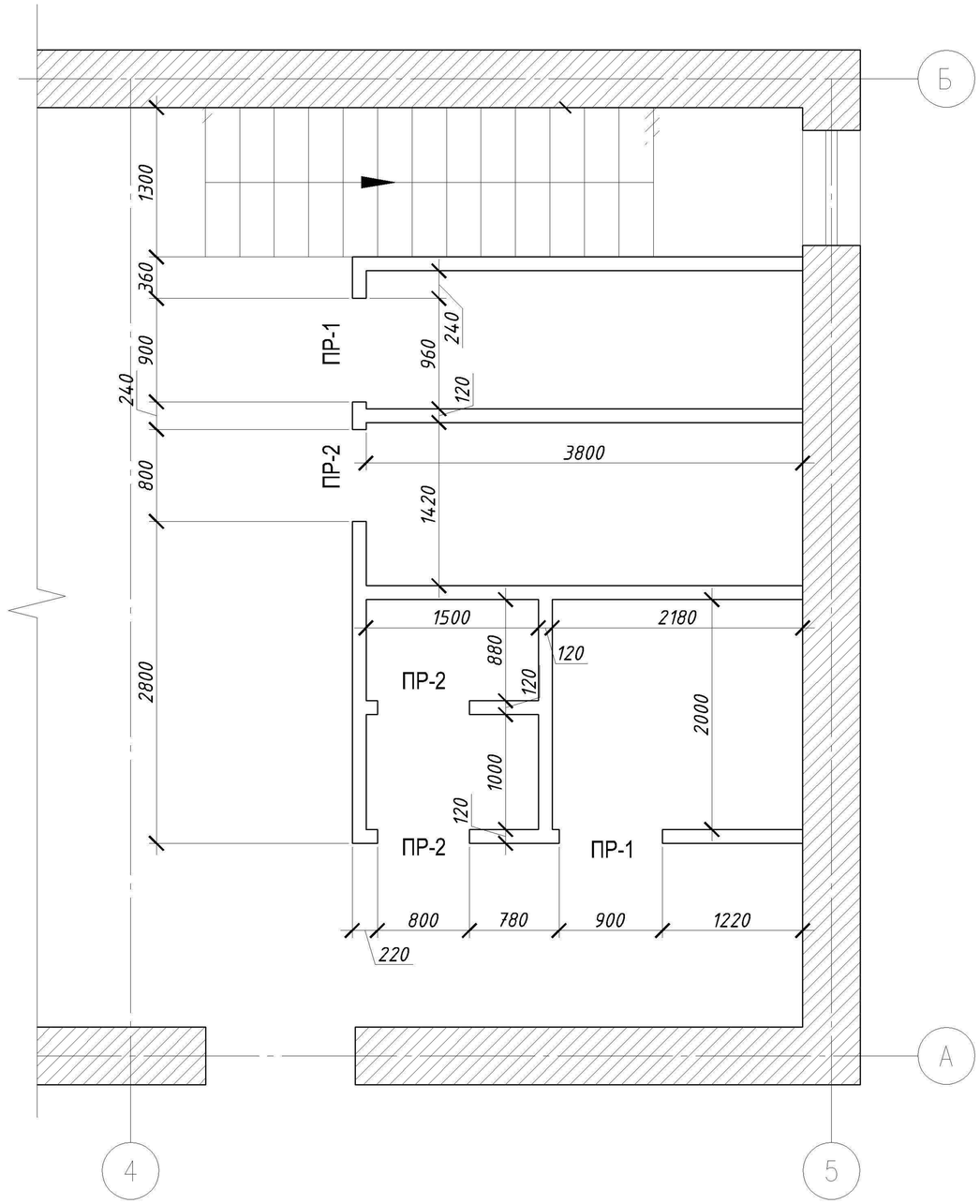

Кладочный план на отм. +0.000 в осях А-Б/1-2.

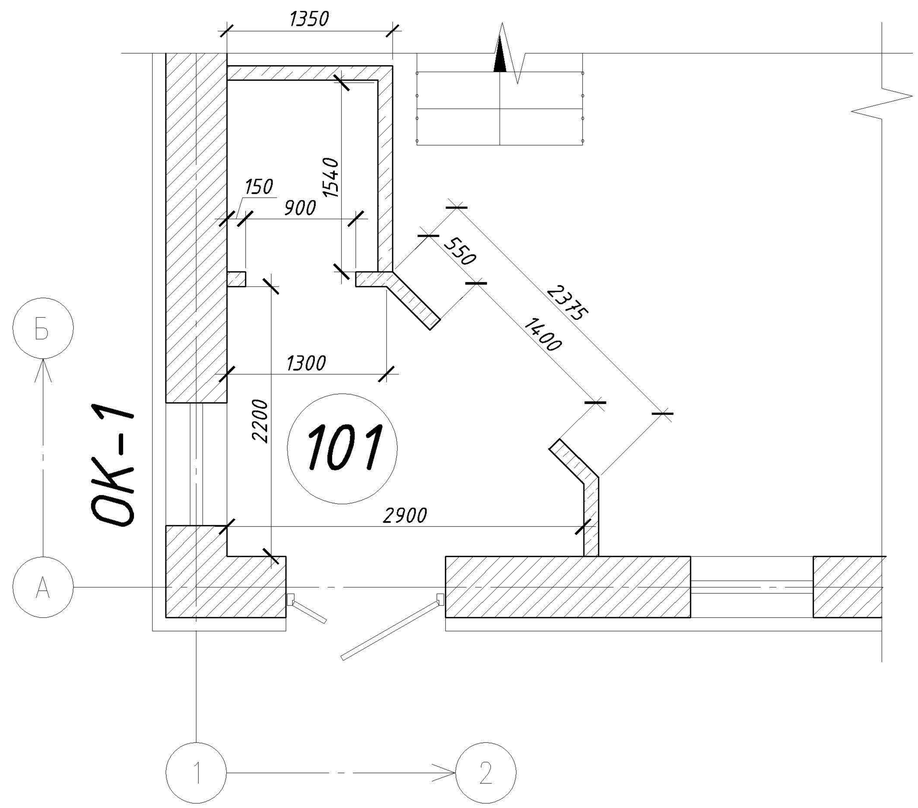

Изм.	Кол.уч.	Лист	№док	Подпись	Дата
Разраб.		Баскаков			
Провер.					
Н.контр.		Трутнева			
ГИП		Исайчев			

48.10-2016-АР

Красноярский край, ЗАТО Железногорск, г.Железногорск, ул. Свердлова, 35В

Реконструкция нежилого здания по ул. Сверлова, 35В под здание административно-делового назначения

Стадия	Лист	Листов
П	11	

Кладочный план на отм. +0.000 в осях А-Б/4-5, А-Б/1-2.

ОБЩЕСТВО С ОГРАНИЧЕННОЙ ОТВЕТСТВЕННОСТЬЮ АВИС ПРОЕКТНОЕ ПРЕДПРИЯТИЕ

Согласовано

Взам. инв. №

Подп. и дата

Инв. № подл.

ЭКСПЛИКАЦИЯ ПОЛОВ

Номер поме-щения	Тип пола	Схема пола или тип пола по серии	Данные элементов пола (наименование, толщина, основание и др.), мм	Площадь, м²
1	2	3	4	5
Отм. 0.000 101, 102, 103,104	1	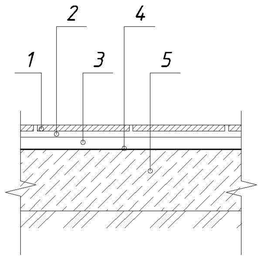 Керамический плинтус	1. Покрытие – плитка керамогранитная – 12мм 2. Прослойка и заполнение швов – клей ПЛИТОНИТ В – 5мм 3. Выравнивающая стяжка – ровнитель для пола "ПЛИТОНИТ UNIVERSAL" – 20мм 4. Грунтовка ПЛИТОНИТ ГрунтСуперПол 5. Основание – существующее	137,0
Отм. 0.000 105,106,107, 108, 109, 110	2	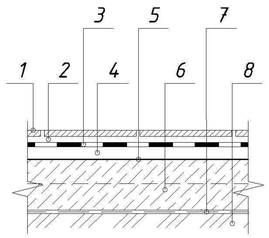 Керамический плинтус	1. Покрытие – плитка керамическая разм.300х300 (ГОСТ 6787–2001) – 12мм 2. Прослойка и заполнение швов – "ПЛИТОНИТ АкваБарьер ГидроКлей" (расход – 3,5 кг/мl) 5мм – 3. Гидроизоляция – 2 слоя двухкомпонентной эластичной гидроизоляции "ПЛИТОНИТ АкваБарьер ГидроЭласт 2К" (расход на 1 слой – 3 кг/мl) – 4мм 4. Выравнивающая стяжка – ровнитель для пола "ПЛИТОНИТ UNIVERSAL" – 20мм 5. Грунтовка ПЛИТОНИТ ГрунтСуперПол 6. Основание – существующее	
Отм. +4.200 201	3	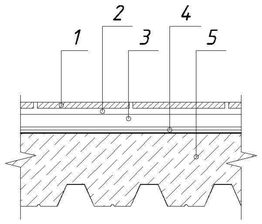 Керамический плинтус	1. Покрытие – плитка керамогранитная – 12мм 2. Прослойка и заполнение швов – клей ПЛИТОНИТ В – 3мм 3. Выравнивающая стяжка – ровнитель для пола "ПЛИТОНИТ UNIVERSAL" – 33мм 4. Грунтовка ПЛИТОНИТ ГрунтСуперПол 5. Основание – железобетонное перекрытие	

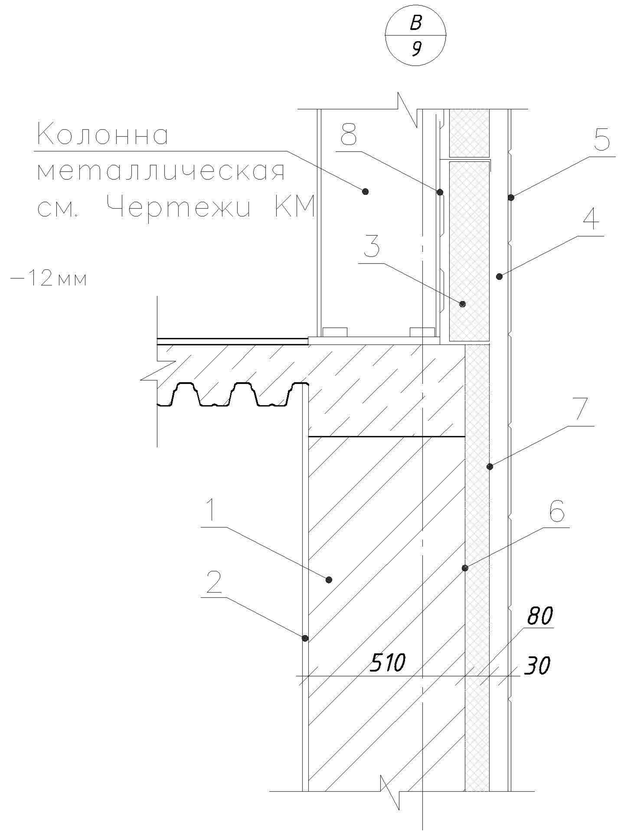

Экспликация позиций:

1. *Кирпичная кладка из кирпича М 125 МРЗ F50 (ГОСТ 530-2007)*
2. *Штукатурка цем.-песч. раствором М 50 δ=20 мм.*
3. *Минераловатные плиты "ВЕНТИ БАТТС", Y=90 кг/м3, (ТУ 5762-003-45757203-99), δ=150 мм .*
4. *Воздушный вентилируемый зазор, δ=60 мм.*
5. *Фасадные кассеты МП (цвет см. лист фасады)ООО "МЕТАЛЛПРОФИЛЬ" по стальному каркасу.*
6. *Пароизоляция - окраска мастикой "Супермаст" (ТУ 5772-021-54924290-02) за два раза по подготовленной поверхности (см.примеч. п.1)*
7. *Ветрозащитная паропроницаемая мембрана ИЗОСПАН-AS.*
8. *Сендвич профиль МП СП 100х595 ООО "МЕТАЛЛПРОФИЛЬ"*

Примечания:

1. Перед нанесением пароизоляционного слоя поверхность стены должна быть изготовлена следующим образом: швы кирпичной кладки затерты цем.-песчаным раствором М75, поверхность стены обработана битумным праймером ТУ 5775-011-17925162-2003

2. Все изделия должны быть подтверждены соответствующими документами: санитарно-эпидемиологическим заключением, сертификатом соответствия и сертификатомпожарной безопасности.

Изм.	Кол.уч.	Лист	№док	Подпись	Дата
Разраб.		Баскаков			
Провер.					
Н.контр.		Трутнева			
ГИП		Исайчев			

48.10-2016-АР

Красноярский край, ЗАТО Железногорск, г.Железногорск, ул. Свердлова, 35В

Реконструкция нежилого здания по ул. Сверлова, 35В под здание административно-делового назначения

Стадия	Лист	Листов
П	12	

Экспликация полов, узел "В"

ОБЩЕСТВО С ОГРАНИЧЕННОЙ ОТВЕТСТВЕННОСТЬЮ АВИС ПРОЕКТНОЕ ПРЕДПРИЯТИЕ

Спецификация элементов заполнения дверных проемов

Поз.	Обозначение	Наименование	Кол., шт.	Масса, ед., кг	Приме-чание
		Двери			
1	ГОСТ 23747-2014	ДАН КмДвПР 2100х1300 (полотна шириной 800 (правое), 400)	1		Доводчик
2		ДАВ КмДвБпрР 2100х1300 (полотна шириной 800 (левое), 400)	1		Уплотнит. (80,0м) и доводчики
3	ГОСТ 31173-2003	ДСН КПЛН 2100-1000	2		
4	ТУ 5262-004-50681318-2006 ООО "Вариант 999"	Дверь противопожарная с порогом ДАПМ-01/30 (EI 30) 1000х2100(h) (левая)	2		Доводчики
5	ГОСТ 30970-2002	ДПВ ГПЛ 2100х900	1		
6		ДПВ ГПЛ 2100х800	6		

Спецификация перемычек

Поз.	Обозначение	Наименование	Кол. на этаж			Масса, ед., кг	Приме-чание
			±0,000	+4,200	Всего		
1	ГОСТ 948-84	1ПБ13-1	5	–	9	30	270
2		1ПБ10-1	7	–	10	20	200

Спецификация элементов заполнения оконных проёмов

Поз.	Обозначение	Наименование	Кол.-во на отм.		Всего, шт.	Приме-чание
			0.000	+4.200		
1	2	3	4	5	6	7
ОК-1	30674-99	разм. 1000 х 2550(h) мм	1	3	4	S = 2.55 м2
ОК-2		разм. 1000 х 1500(h) мм	–	9	9	S = 1.5 м2
ОК-3		разм. 1000 х 1150(h) мм	6	–	6	S = 1.15 м2

Окно ОК-1

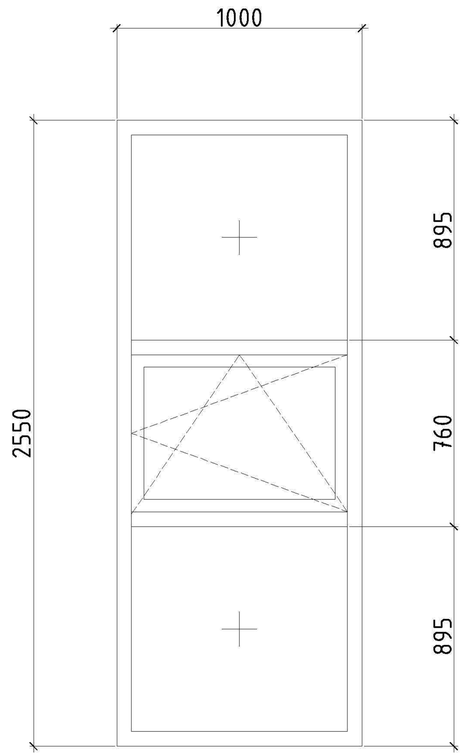

Окно ОК-2

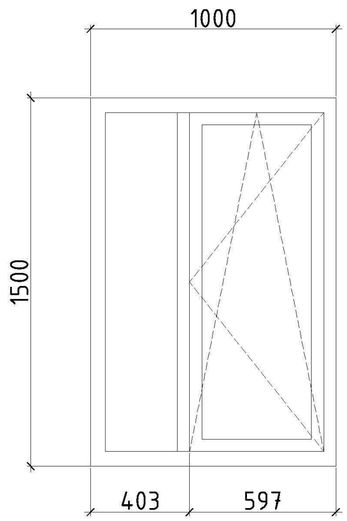

Окно ОК-3

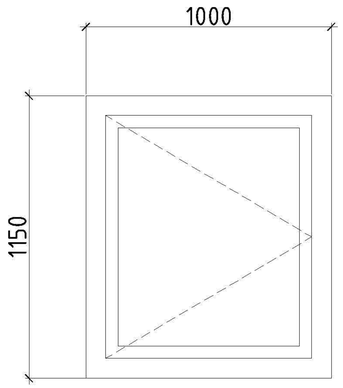

Схема перегородки из кирпича

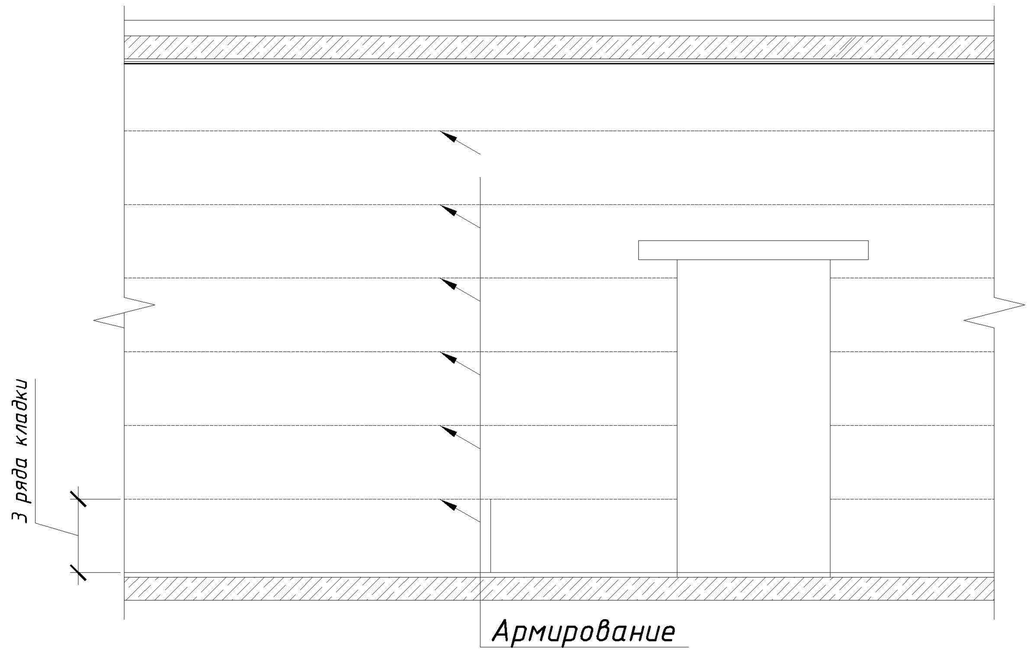

Изм.	Кол.уч.	Лист	№док	Подпись	Дата
Разраб.		Баскаков			
Провер.					
Н.контр.		Трутнева			
ГИП		Исайчев			

48.10-2016-АР

Красноярский край, ЗАТО Железногорск, г.Железногорск, ул. Свердлова, 35В

Реконструкция нежилого здания по ул. Сверлова, 35В под здание административно-делового назначения

Стадия	Лист	Листов
П	13	

Спецификация элементов заполнения дверных проемов. Спецификация перемычек, Схема перегородки из кирпича. Спецификация элементов заполнения оконных проёмов, ОК-1,2,3

ОБЩЕСТВО С ОГРАНИЧЕННОЙ ОТВЕТСТВЕННОСТЬЮ АВИС ПРОЕКТНОЕ ПРЕДПРИЯТИЕ

Взам. инв.№	Подп. и дата	Инв. № подл.
		15.1890

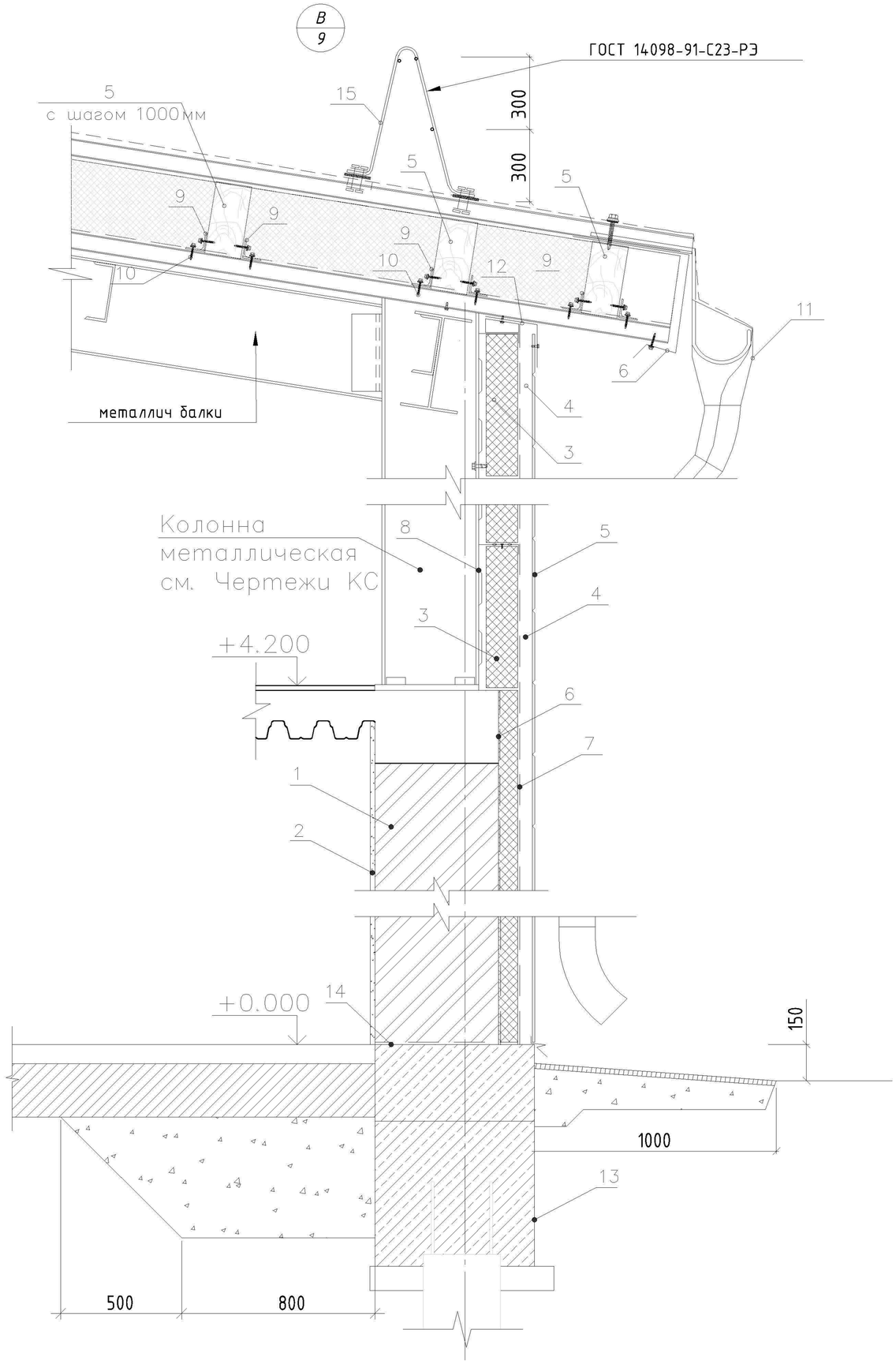

расход 44.6м^3

Экспликация позиций:

1. Кирпичная кладка из кирпича М 125 МРЗ F50 (ГОСТ 530-2007)
2. Штукатурка цем.-песч. раствором М 50 δ=20 мм.
3. Минераловатные плиты "ВЕНТИ БАТТС", Y=90 кг/м3 (ТУ 5762-003-45757203-99), δ=150 мм .
4. Воздушный вентилируемый зазор, δ=20 мм.
5. Брус -2-сосна 100х300 ГОСТ 8486-86 (расход 16.4м3).
6. Оцинкованный фартук-слив
7. Ветрозащитная паропроницаемая мембрана ИЗОСПАН-AS.
8. Пароизоляция - окраска мастикой "Супермаст" (ТУ 5772-021-54924290-02) за два раза по подготовленной поверхности (см.примеч. п.1)
9. Уголок L 50х32х3 ГОСТ 8510-86* (расход 1808.9кг).
10. Самосверлящий шуруп СМЭШ2-4,8х50 (вкручивать в предварительно просверленное отверстие).
11. Водосточная система круглого сечения о 100 мм, (покрытие-двухсторонний пластизол толщ. 100 мкм по оцинковке) цвет белый (RAL 9010), желоб полукруглый. Промышленная компания ООО "МеталлПрофиль".
12. Облицовка фасадными кассетами МП ООО "МЕТАЛЛПРОФИЛЬ" по стальному каркасу.
13. Вертикальная гидроизоляция - обмазка горячим битумом за два раза по подготовленной поверхности.
14. Горизонтальная гидроизоляция - один слой филизола марки "Н".
15. Металлическое ограждение крыши МОК-1см. л. 19.

Примечания:

1. Перед нанесением пароизоляционного слоя поверхность стены должна быть изготовлена следующим образом: швы кирпичной кладки затерты цем.-песчаным раствором М75, поверхность стены обработана битумным праймером ТУ 5775-011-17925162-2003
2. Стойки ограждения крепить к настилу болтовым соединением через морозостойкие резиновые прокладки
3. Все деревянные изделия и элементы конструкции кровли должны быть антисептированы и антипирированы. Вытяжки канализационных стояков выполнить из комплектных элементов VILPE Ø 160 мм

						48.10-2016-АР		
						Красноярский край, ЗАТО Железногорск, г.Железногорск, ул. Свердлова, 35В		
Изм.	Кол.уч.	Лист	№док	Подпись	Дата			
Разраб.		Баскаков				Реконструкция нежилого здания по ул. Сверлова, 35В под здание административно-делового назначения	Стадия	Лист	Листов
Провер.							П	14	
Н.контр.		Трутнева							
ГИП		Исайчев				Узел В	ОБЩЕСТВО С ОГРАНИЧЕННОЙ ОТВЕТСТВЕННОСТЬЮ АВИС ПРОЕКТНОЕ ПРЕДПРИЯТИЕ	

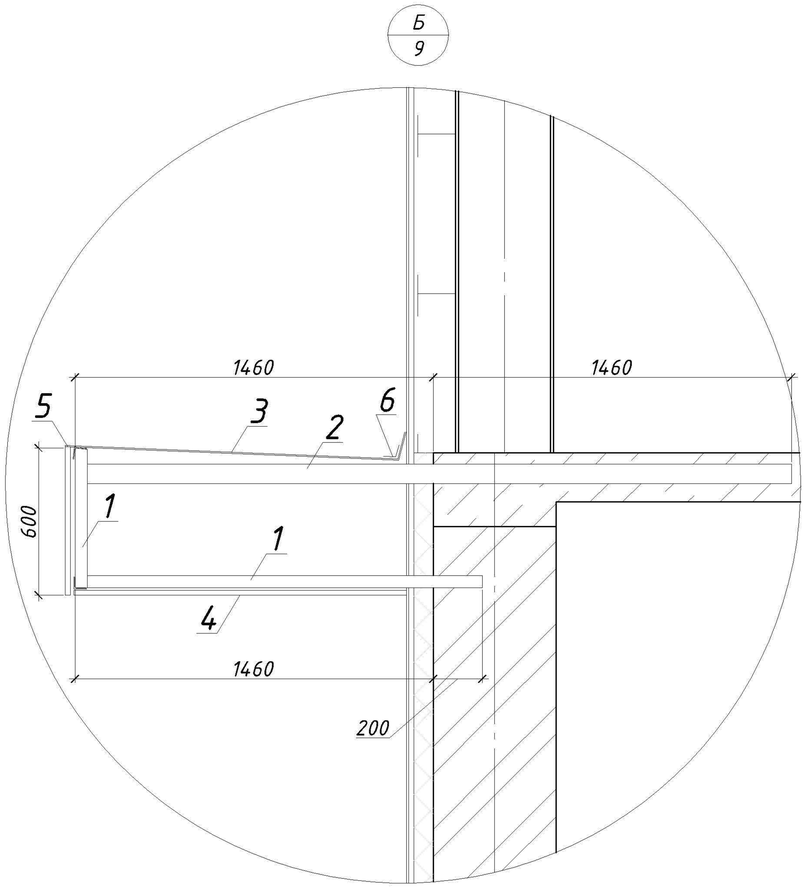

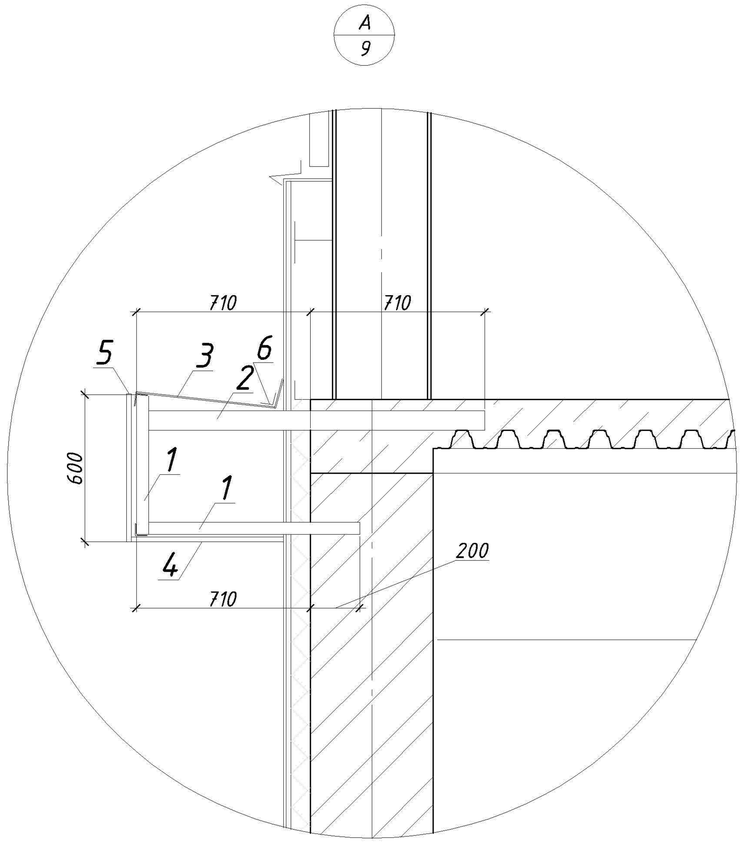

СПЕЦИФИКАЦИЯ МАТЕРИАЛОВ НА УСТРОЙСТВО КОЗЫРЬКА

МАРКА, ПОЗ.	ОБОЗНАЧЕНИЕ	НАИМЕНОВАНИЕ	КОЛ. ВСЕГО	МАССА ЕД., КГ.	ПРИМЕЧАНИЕ
1	ГОСТ 8509–93	L50x5	4.7 п. м.	5.38	25.3 кг
2	ГОСТ 8240–89	Швеллер №8 П	7.6 п. м.	7.05	65.3 кг
3	ГОСТ 24045–94	Профлист С 10	5.7 $м^2$	5,7 $м^2$/кг	87.3 кг
4	Фирма изготовитель	Реечный потолок	30 $м^2$		
5	Фирма изготовитель	Система вентилируемого фасада ВФ МП 2000	24 $м^2$		
6		Фасонный элемент 1	35 п. м.		

План несущих конструкций козырька
см. альбом "Кр"

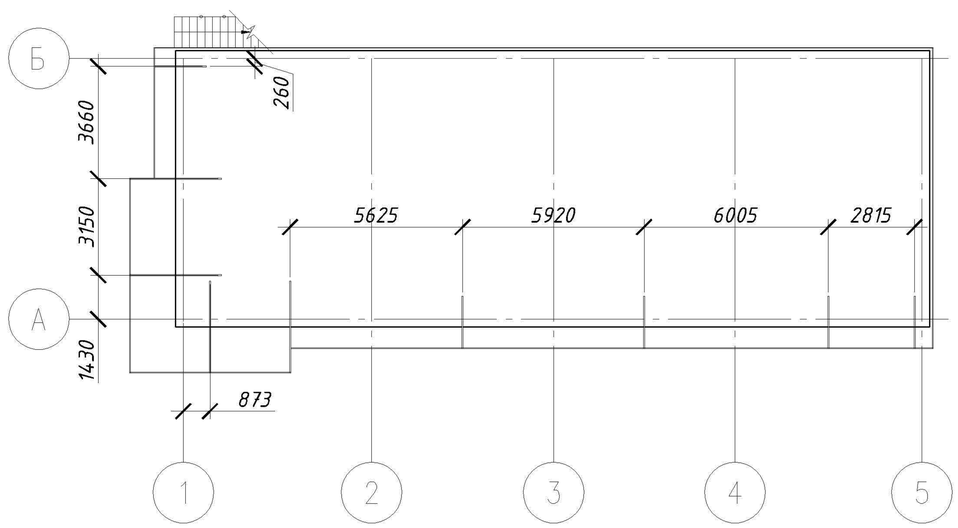

Изм.	Кол.уч.	Лист	№док	Подпись	Дата
Разраб.		Баскаков			
Провер.					
Н.контр.		Трутнева			
ГИП		Исайчев			

48.10-2016-АР

Красноярский край, ЗАТО Железногорск, г.Железногорск, ул. Свердлова, 35В

Реконструкция нежилого здания по ул. Сверлова, 35В под здание административно-делового назначения

Стадия	Лист	Листов
П	15	

Узел "А", Узел "Б", Спецификация материалов на устройство коз-ка

ОБЩЕСТВО С ОГРАНИЧЕННОЙ ОТВЕТСТВЕННОСТЬЮ АВИС ПРОЕКТНОЕ ПРЕДПРИЯТИЕ

МЕТАЛЛИЧЕСКОЕ ОГРАЖДЕНИЕ КРЫШИ (МОК-1)

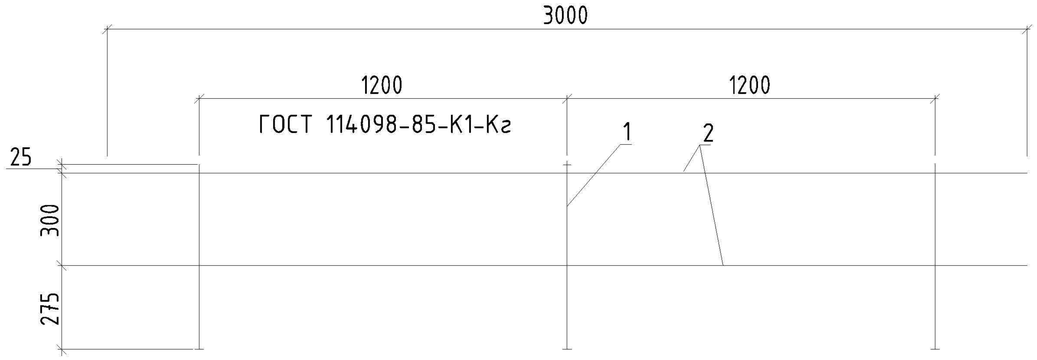

Поз.1 - Развертка

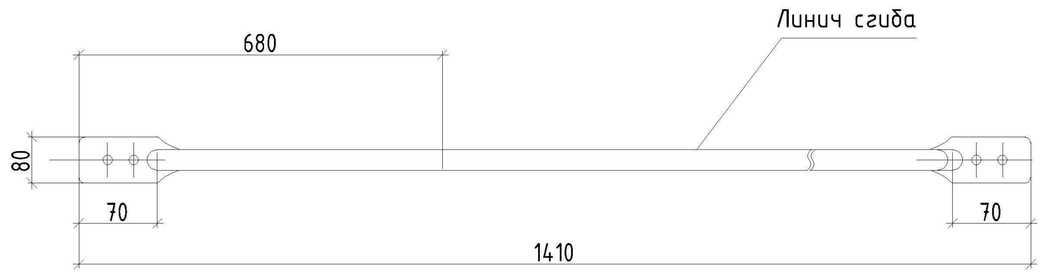

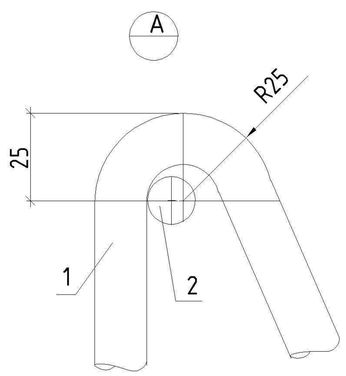

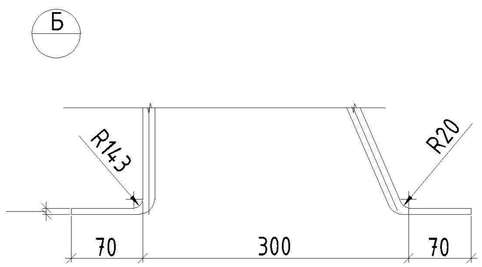

СПЕЦИФИКАЦИЯ РАСХОДА МАТЕРИАЛОВ.

Поз.	Обозначение	Наименование	Кол. шт.	Масса ед., кг	Приме-чание
1	2	3	4	5	6
МЕТАЛЛИЧЕСКОЕ ОГРАЖДЕНИЕ КРЫШИ (МОК-1)					
1	ГОСТ 5781-82	Ø 16А I, L=3000 мм	16	2,23	
2	ГОСТ 5781-82	Ø 16А I, L=1410 мм	39	3,63	

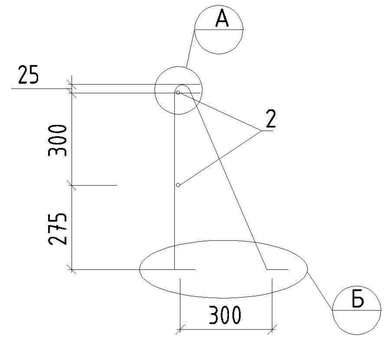

1 - 1

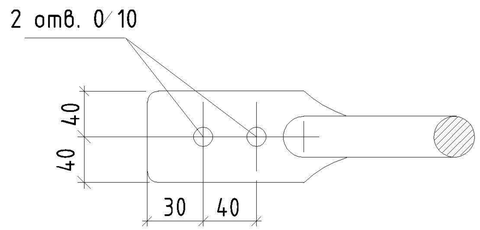

Примечания:

1. Сварку вести электродами э-42 по гост 9467-75, высота шва h=4 мм

2. После сварочных работ на сварных швах снять окалину и тщательно их зачистить изделия окрасить эмалью пф-115 серого цвета за 2 раза по грунтовке гф-021.

Изм.	Кол.уч	Лист	№док	Подпись	Дата
Разраб.					
Провер.					
Н.контр.					
ГИП					
Директор					

Стадия	Лист	Листов
Р	16	25

Ограждение крыши (МОК-1)