Ведомость рабочих чертежей основного комплекта

Лист	Наименование	Примечание
1	Общие данные	А3
2	Отопление. План цокольного этажа	А3
3	Отопление. План первого этажа	А3
4	Отопление. План второго этажа	А3
5	Отопление. План мансардного этажа	А3
6	Отопление. Схема	А3
7	Отопление. План котельной	А3

Ведомость ссылочных и прилагаемых документов

Обозначение	Наименование	Примечание
	Ссылочные документы	
7.903-9.2 вып.1 и вып.2	Тепловая изоляция трубопроводов	
	Прилагаемые документы	
ОВ.СО	Спецификация оборудования и материалов	
	в количестве 2 листов.	

ОБЩИЕ УКАЗАНИЯ.

1.Рабочая документация по отоплению одноквартирного жилого дома по адресу: Московская обл., Истринский р-н, с/т "Истра-2",

Выполнен согласно:

- Задания Заказчика;
- архитектурно-строительных черетежей;
- действующих норм и правил:

СНиП 41-01-2003-"Отопление вентиляция и кондиционирование"

СНиП II-3-79* -"Строительная теплотехника"

СНиП 21-01-97* - "Пожарная безопасность зданий и сооружений"

ГОСТ 12.1.005-88 - "Общие санитарно-гигиенические требования к воздуху рабочей зоны".

2.Расчетные параметры наружнего воздуха для проектирования отопления: температура воздуха наиболее холодной пятидневки, обеспеченностью 0,98

tн= - -30°С

Предусмотрена водяная двухтрубная система отопления, с тупиковым движением теплоносителя.

Параметры теплоносителя - 80/60°С.

В качестве нагревательных приборов приняты-стальные радиаторы фирмы "Kermi" (Германия) высотой 500 и 300 мм, у витражей в пол устанавливаютя системные конвекторы фирмы "Mohlenhoff" (Германия). Радиаторы имеют встроенные терморегуляторы и воздухоотводные клапаны, а так же комплекты для подключения к трубопроводам.

Трубы металлопластиковые производства фирмы "COES" (Италия). Трубы на горизонтальных участках прокладываются в полу и на вертикальных участках в стене.

ОСНОВНЫЕ ПОКАЗАТЕЛИ ПО ЧЕРТЕЖАМ ОТОПЛЕНИЯ И ВЕНТИЛЯЦИИ

Наименование здания (сооружения) помещения	Площадь, м2	Периоды года при tн, °С	Расход тепла, кВт					Установленная мощность эл/об. кВт
			на отопление	на вентиляцию	на горячее водоснабжение	на нужды бассейна	Общий	
Жилой дом	280	-30	22,6	-	22,6	-	22,6	0,5

Настоящий проект выполнен в соответствии с утвержденным заданием и соответствует требованиям экологических, санитарно-гигиенических, противопожарных и других норм, действующих на территории РФ и обеспечивает безопасную для жизни и здоровья людей эксплуатацию объекта при соблюдении предусмотренных мероприятий.

Главный инженер проекта (Исраилов Т.Б.)

Изм.	Кол.уч.	Лист	№ док.	Подп.	Дата
Разработал		Бровко Д.В.			02.08.
Проверил		Шимкин А.А.			02.08.
ГИП		Исраилов Т.Б.			02.08.

Заказчик: частное лицо -ОВ

Одноквартирный жилой дом, по адресу: Московская обл., Истринский р-н, с/т "Истра-2",

ОТОПЛЕНИЕ

Стадия	Лист	Листов
РД	1	7

Общие данные

ООО "х"

Согласовано

Взам. инв. №

Подп. и дата

Инв. № подл.

Копировал Формат А3

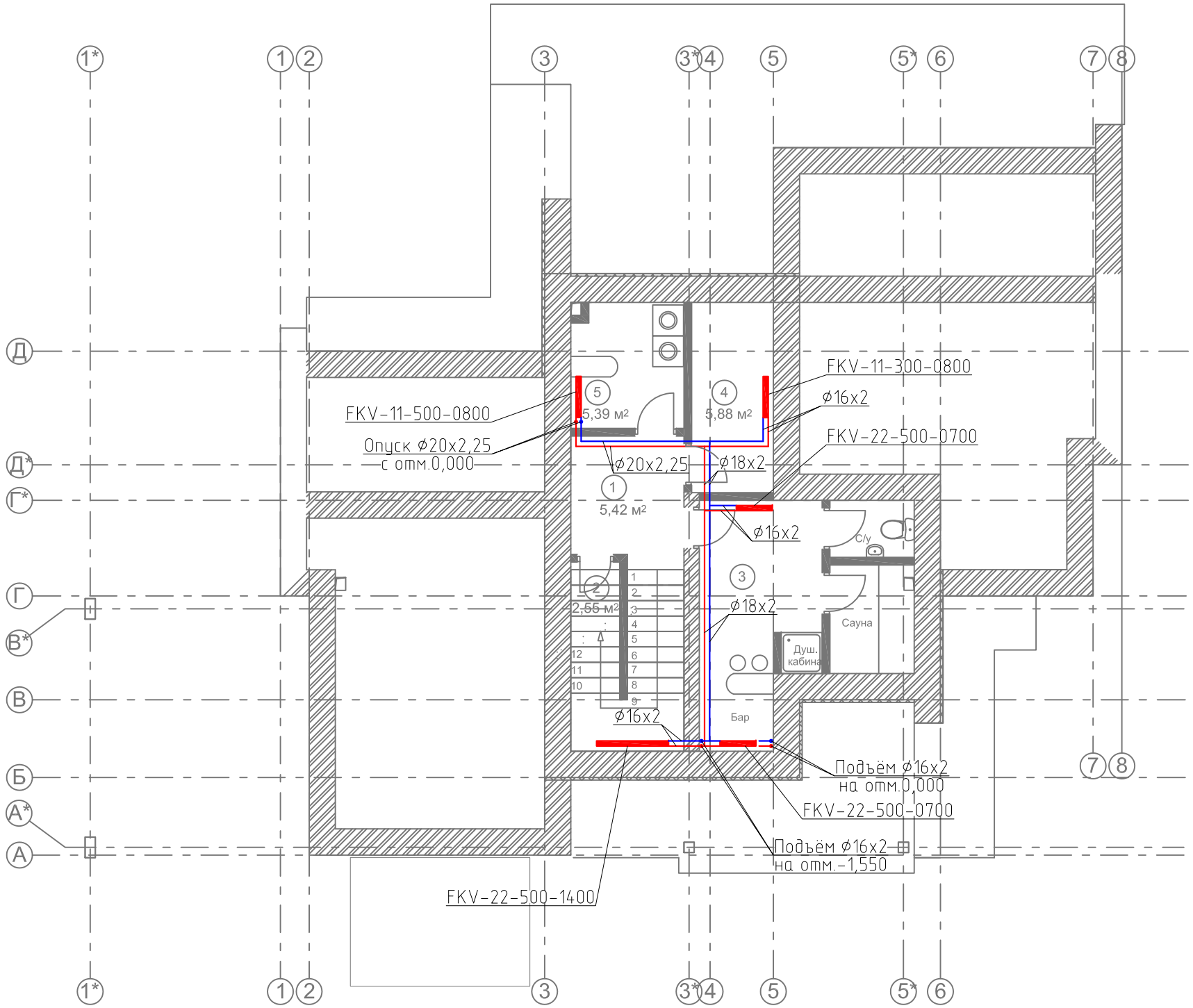

Экспликация помещений
подвального этажа

Номер помещения	Наименование	Площадь, м2
1	Холл	5,24
2	Кладовая	2,66
3	Спа-зона	16,26
4	Тех. помещение	5,88
5	Постирочная	5,39
	Площадь помещений этажа	35,43
	Площадь этажа	43,63
	Общая площадь этажа	43,63
	Общая площадь здания	280,52

М 1:100

Согласовано

Взам. инв. №

Подп. и дата

Инв. № подл.

Изм.	Кол. уч.	Лист	№ док.	Подп.	Дата
Разработал		Бровко Д.В.			
Проверил		Шимкин А.А.			
ГИП		Исраилов Т.Б.			

Заказчик: частное лицо -ОВ

Одноквартирный жилой дом,
по адресу: Московская обл., Истринский р-н,
с/т "Истра-2",

ОТОПЛЕНИЕ

Стадия	Лист	Листов
РД	2	7

План цокольного этажа

ООО "Х"

Копировал Формат А3

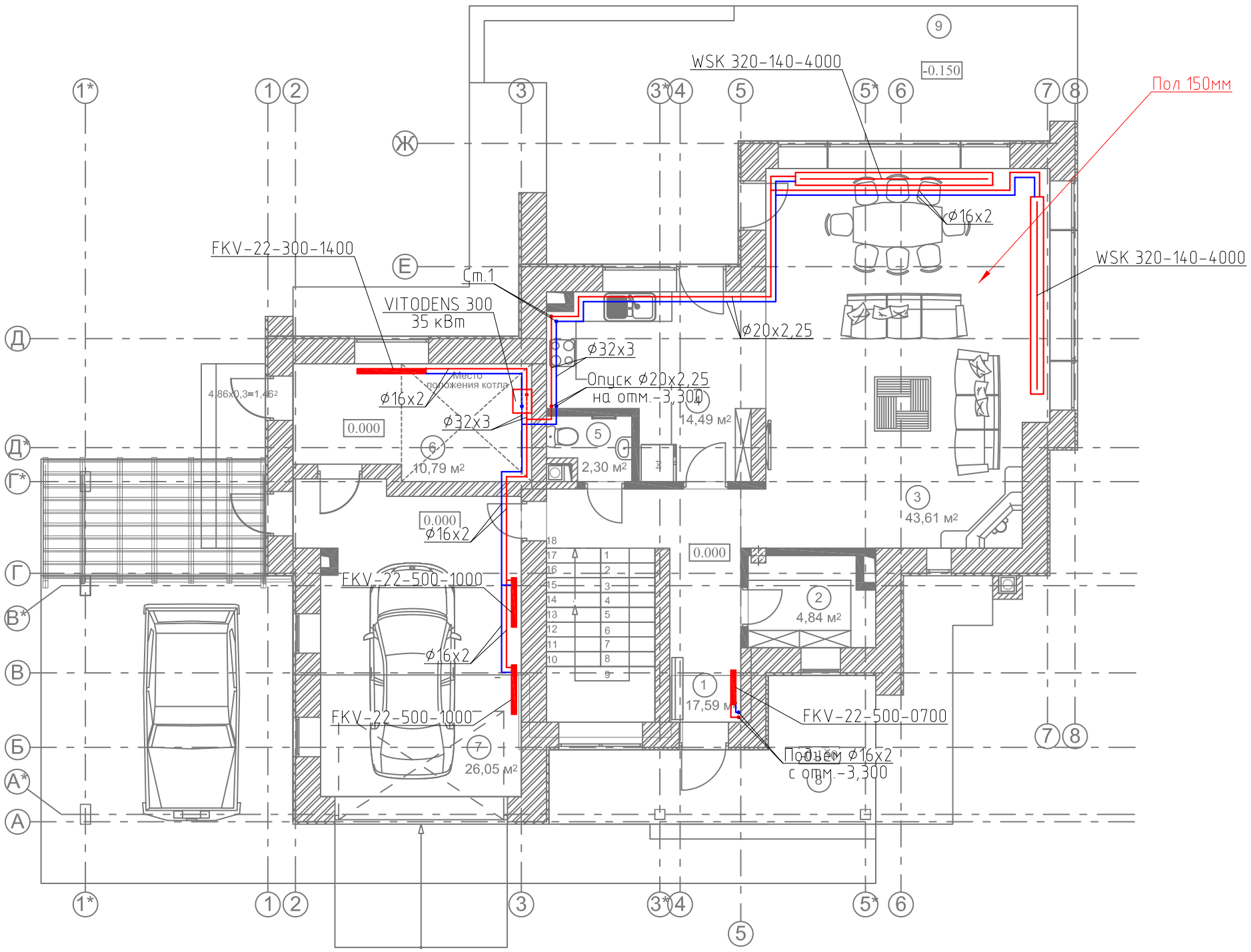

Экспликация помещений 1 этажа

Номер помещения	Наименование	Площадь, м2
1	Холл с лестницей	17,58
2	Гардеробная	4,84
3	Гостиная-столовая	43,61
4	Кухня	14,49
5	Гостевой с/у	2,17
6	Котельная	10,78
7	Гараж	26,06
	Площадь помещений этажа	119,53
8	Крыльцо	4
9	Терраса	12,43
	Площадь террас (54,75x0,3)	16,43
	Площадь этажа	127,36
	Общая площадь этажа	143,79
	Общая площадь здания	280,52

М 1:100

Согласовано

Взам. инв. №

Подп. и дата

Инв. № подл.

Изм.	Кол. уч.	Лист	№ док.	Подп.	Дата
Разработал		Бровко Д.В.			
Проверил		Шимкин А.А.			
ГИП		Исраилов Т.Б.			

Заказчик: частное лицо -ОВ

Одноквартирный жилой дом,
по адресу: Московская обл., Истринский р-н,
с/т "Истра-2",

ОТОПЛЕНИЕ

Стадия	Лист	Листов
РД	3	7

План первого этажа

ООО "Х"

Копировал

Формат А3

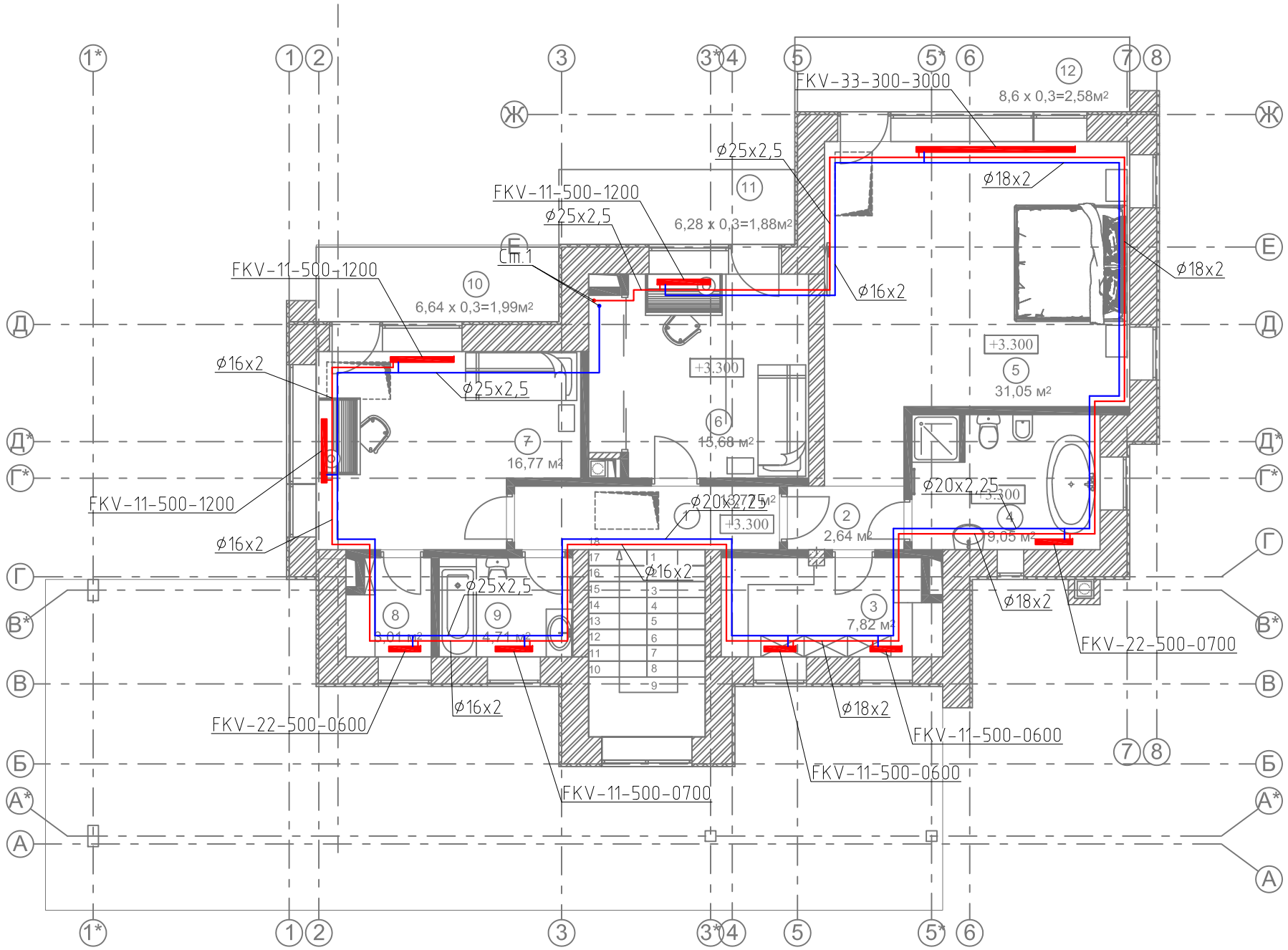

Экспликация помещений 2 этажа

Номер помещения	Наименование	Площадь, м2
1	Холл с лестницей	13,77
2	Тамубр	2,64
3	Гардеробная	7,82
4	Ванная комната	9,05
5	Апартаменты хозяев	31,05
6	Детская комната	15,68
7	Детская комната	16,77
8	Гардеробная	3,01
	С/у детской общий	4,71
9	Площадь помещений этажа	104,5
10	Балкон	1,99
11	Балкон	1,88
12	Балкон	2,58
	Площадь террас (21,52x0,3)	6,45
	Площадь этажа	111,45
	Общая площадь этажа	117,31
	Общая площадь здания	280,52

М 1:100

Согласовано

Взам. инв. №

Подп. и дата

Инв. № подл.

Изм.	Кол. уч.	Лист	№ док.	Подп.	Дата
Разработал		Бровко Д.В.			
Проверил		Шимкин А.А.			
ГИП		Исраилов Т.Б.			

Заказчик: частное лицо -ОВ

Одноквартирный жилой дом,
по адресу: Московская обл., Истринский р-н,
с/т "Истра-2",

ОТОПЛЕНИЕ

Стадия	Лист	Листов
РД	4	7

План второго этажа

ООО "Х"

Копировал

Формат А3

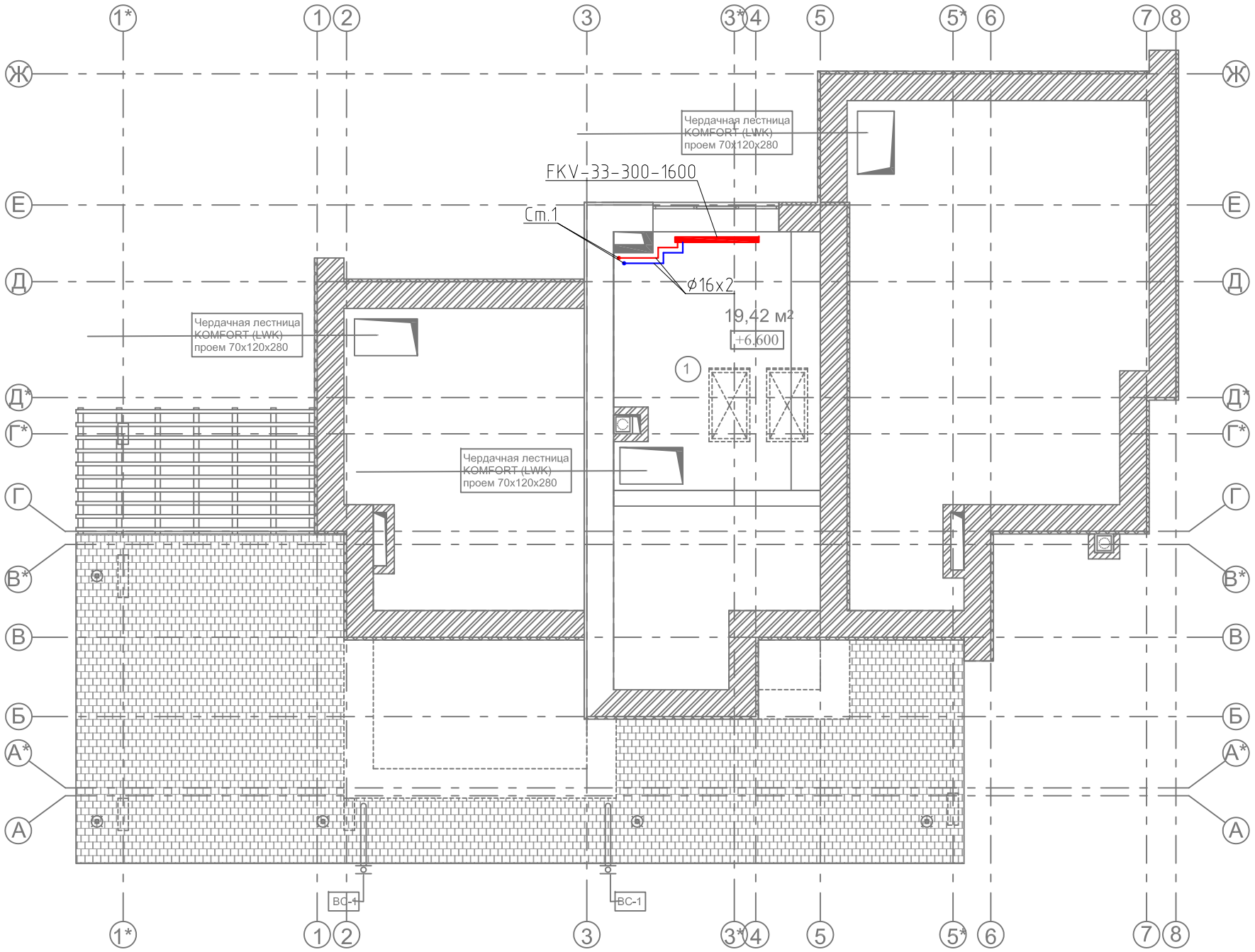

Экспликация помещений мансардного этажа

Номер помещения	Наименование	Площадь, м2
1	Комната-студия	19,42
	Площадь этажа	19,42
	Общая площадь этажа	19,42
	Общая площадь здания	280,52

М 1:100

Согласовано

Взам. инв. №

Подп. и дата

Инв. № подл.

Изм.	Кол. уч.	Лист	№ док.	Подп.	Дата
Разработал		Бровко Д.В.			02.08.
Проверил		Шимкин А.А.			02.08.
ГИП		Исраилов Т.Б.			02.08.

Заказчик: частное лицо -ОВ

Одноквартирный жилой дом,
по адресу: Московская обл., Истринский р-н,
с/т "Истра-2",

ОТОПЛЕНИЕ

Стадия	Лист	Листов
РД	5	7

План мансардного этажа

ООО "Х"

Копировал

Формат А3

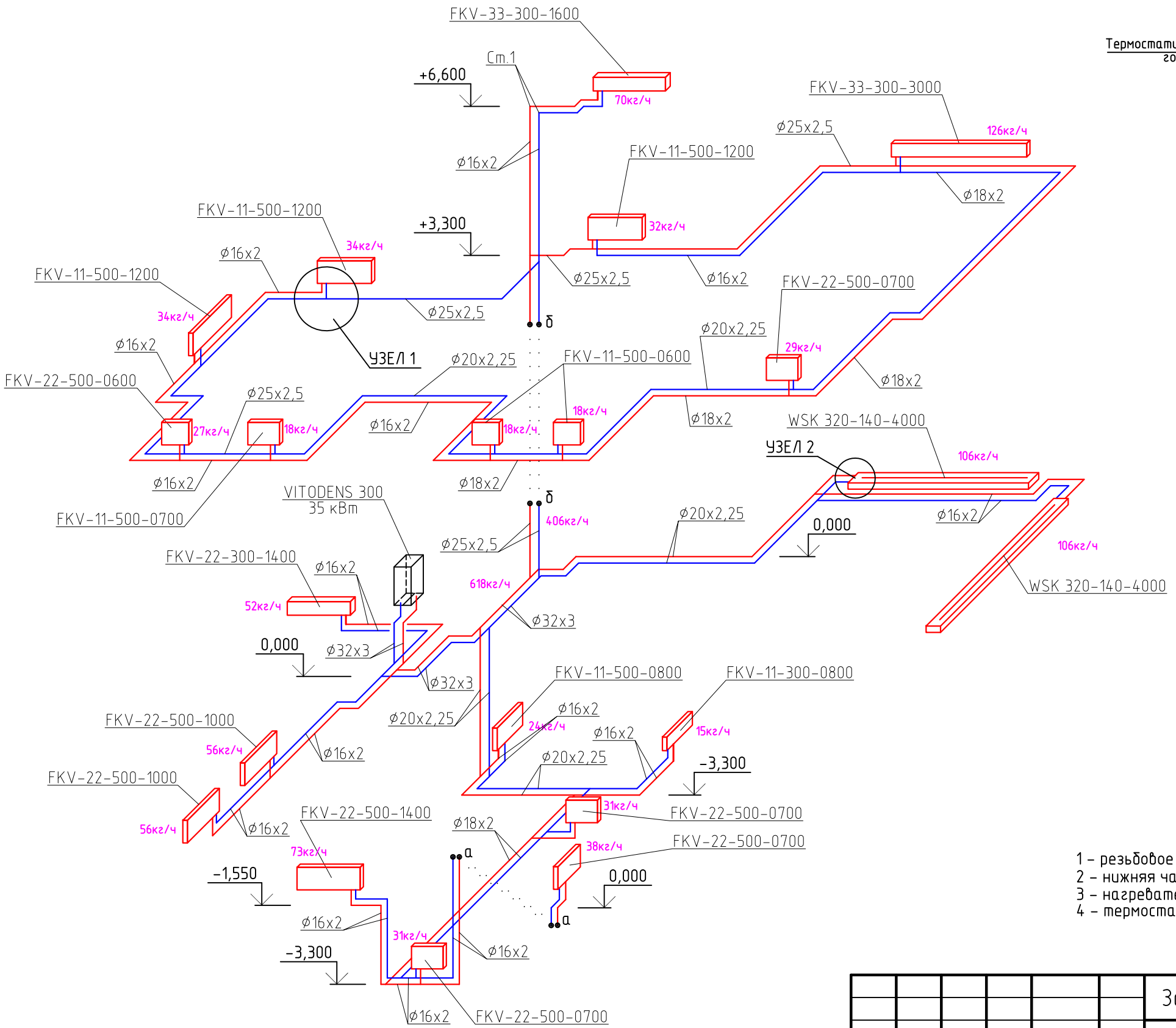

УЗЕЛ №1

СХЕМА ОБВЯЗКИ РАДИАТОРА KERMI

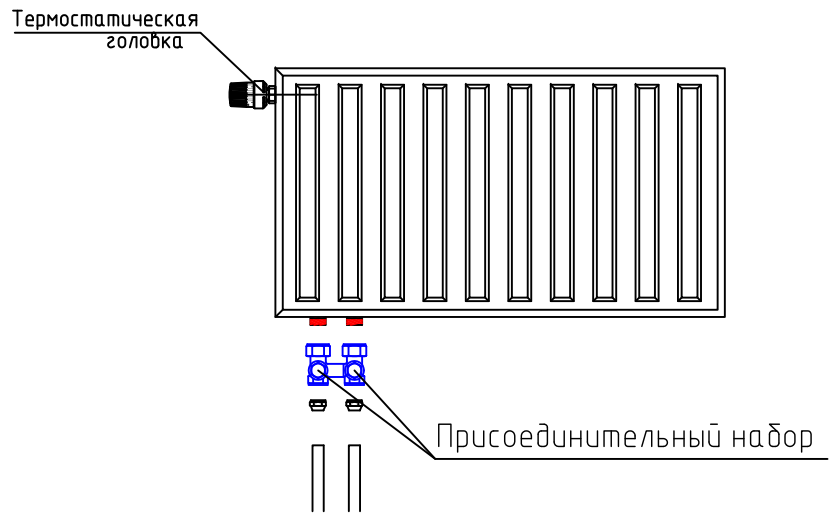

Узел 2

Схема подключения конвекторов Möhlenhoff

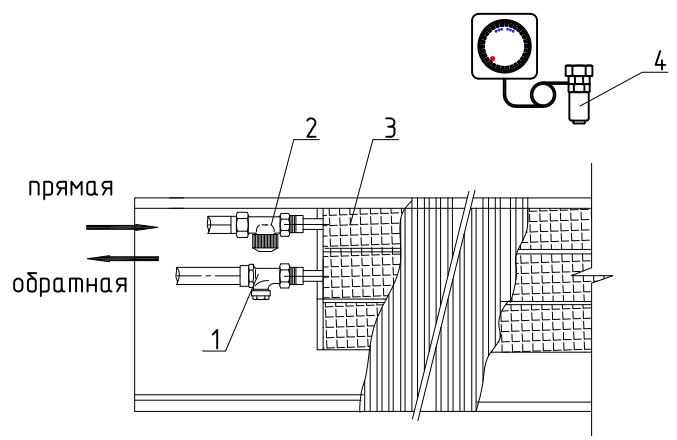

1 – резьбовое крепление для обратной трубы проходной формы "RLD 15"
2 – нижняя часть вентильного терморегулятора проходной формы "VUD 15"
3 – нагревательный элемент
4 – термостат дистанционный "FST"

М 1:100

Изм.	Кол. уч.	Лист	№ док.	Подп.	Дата
Разработал		Бровко Д.В.			02.08.
Проверил		Шимкин А.А.			02.08.
ГИП		Исраилов Т.Б.			02.08.

Заказчик: частное лицо -ОВ

Одноквартирный жилой дом, по адресу: Московская обл., Истринский р-н, с/т "Истра-2",

ОТОПЛЕНИЕ

Стадия	Лист	Листов
РД	6	7

Схема

ООО "Х"

Согласовано

Взам. инв. №

Подп. и дата

Инв. № подл.

Копировал

Формат А3

План котельной

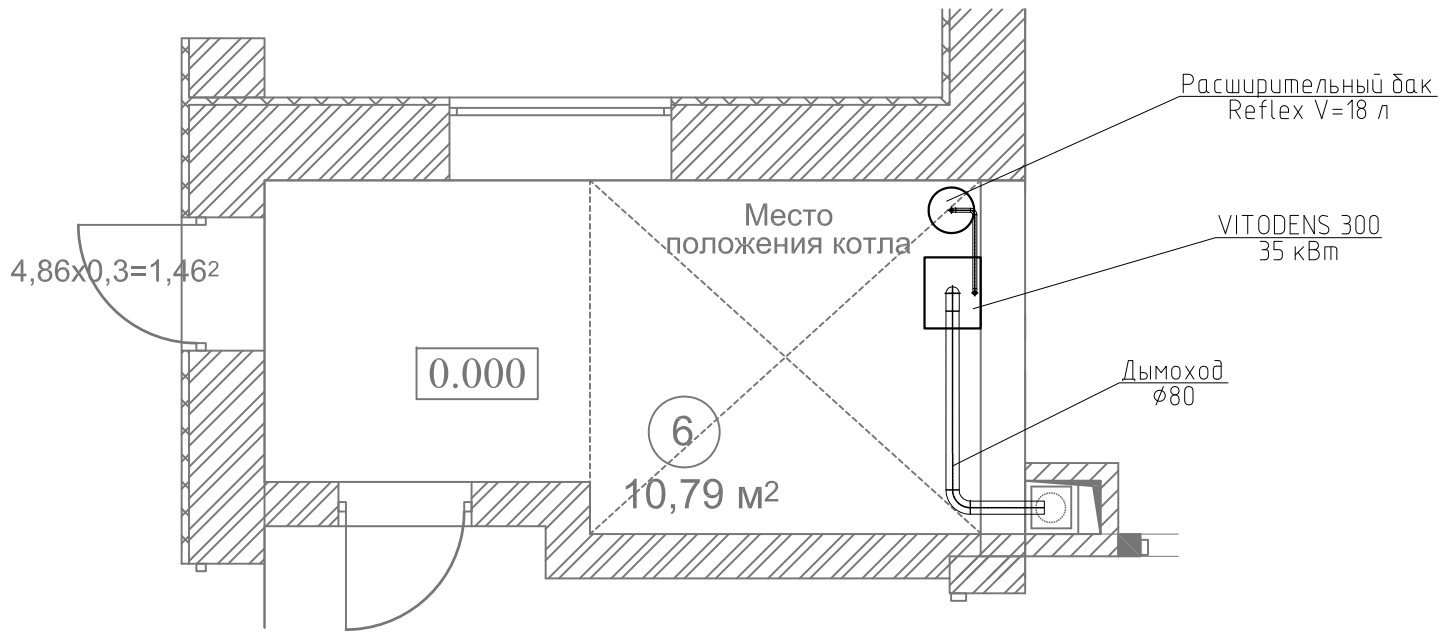

ОБВЯЗКА КОТЛА
VITODENS 300 (35 кВт)
М 1:20

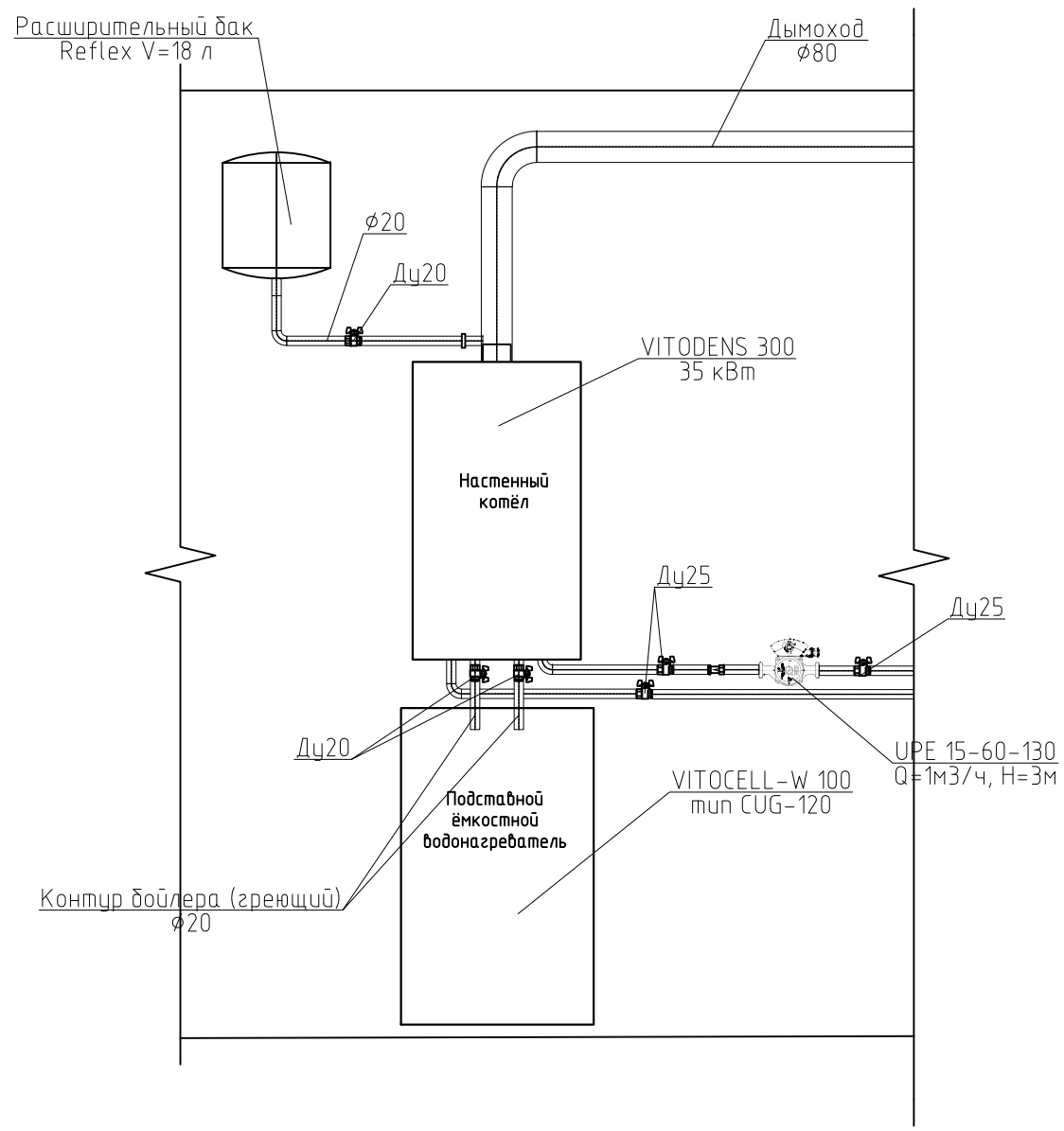

М 1:50

Согласовано

Взам. инв. №

Подп. и дата

Инв. № подл.

Изм.	Кол. уч.	Лист	№ док.	Подп.	Дата
Разработал		Бровко Д.В.			02.08.
Проверил		Шимкин А.А.			02.08.
ГИП		Исраилов Т.Б.			02.08.

Заказчик: частное лицо -ОВ

Одноквартирный жилой дом,
по адресу: Московская обл., Истринский р-н,
с/т "Истра-2",

ОТОПЛЕНИЕ

Стадия	Лист	Листов
РД	7	7

План котельной

ООО "Х"

Копировал

Формат А3

Позиция	Наименование и техническая характеристика	Тип, марка, обозначение документа, опросного листа	Код оборудования, изделия, материала	Завод-изготовитель	Единица измерения	Коли-чество	Масса единицы кг	Примечания
1	2	3	4	5	6	7	8	9
1	Стальной радиатор "Kermi" со встроенным терморегулятором (h=500 мм)	FKV 11-500-0600		KERMI	шт.	2		
2	Стальной радиатор "Kermi" со встроенным терморегулятором (h=500 мм)	FKV 11-500-0700		KERMI	шт.	1		
3	Стальной радиатор "Kermi" со встроенным терморегулятором (h=500 мм)	FKV 11-500-0800		KERMI	шт.	1		
4	Стальной радиатор "Kermi" со встроенным терморегулятором (h=500 мм)	FKV 11-500-1200		KERMI	шт.	3		
5	Стальной радиатор "Kermi" со встроенным терморегулятором (h=500 мм)	FKV 22-500-0600		KERMI	шт.	1		
6	Стальной радиатор "Kermi" со встроенным терморегулятором (h=500 мм)	FKV 22-500-0700		KERMI	шт.	4		
7	Стальной радиатор "Kermi" со встроенным терморегулятором (h=500 мм)	FKV 22-500-1000		KERMI	шт.	2		
8	Стальной радиатор "Kermi" со встроенным терморегулятором (h=500 мм)	FKV 22-500-1400		KERMI	шт.	1		
9	Стальной радиатор "Kermi" со встроенным терморегулятором (h=300 мм)	FKV 11-300-0800		KERMI	шт.	1		
10	Стальной радиатор "Kermi" со встроенным терморегулятором (h=300 мм)	FKV 22-300-1400		KERMI	шт.	1		
11	Стальной радиатор "Kermi" со встроенным терморегулятором (h=300 мм)	FKV 33-300-1600		KERMI	шт.	1		
12	Стальной радиатор "Kermi" со встроенным терморегулятором (h=300 мм)	FKV 33-300-3000		KERMI	шт.	1		
13	Системный конвектор "Mohlenhoff" со встроенным терморегулятором	WSK 320-140-4000		Mohlenhoff	шт.	2		
14	Трубы металлопластиковые PEX-b ø16x2	Coesclima superk		COES	м.п.	91		
15	Трубы металлопластиковые PEX-b ø18x2	Coesclima superk		COES	м.п.	51		
16	Трубы металлопластиковые PEX-b ø20x2,25	Coesclima superk		COES	м.п.	51		
17	Трубы металлопластиковые PEX-b ø25x2,5	Coesclima superk		COES	м.п.	36		
18	Трубы металлопластиковые PEX-b ø32x3	Coesclima superk		COES	м.п.	12		

Согласовано

Взам. инв. №

Подп. и дата

Инв. № подл.

Изм.	Кол. уч.	Лист	№ док.	Подп.	Дата
Разработал		Бровко Д.В.			02.08.
Проверил		Шимкин А.А.			02.08.
ГИП		Исраилов Т.Б.			02.08.

Заказчик: частное лицо -ОВ

Одноквартирный жилой дом, по адресу: Московская обл., Истринский р-н, с/т "Истра-2",

ОТОПЛЕНИЕ

Стадия	Лист	Листов
РД	1	1

Спецификация материалов и оборудования

ООО "х"

Копировал Формат А3

Позиция	Наименование и техническая характеристика	Тип, марка, обозначение документа, опросного листа	Код оборудования, изделия, материала	Завод-изготовитель	Единица измерения	Коли-чество	Масса единицы кг	Примечания
1	2	3	4	5	6	7	8	9
19	Настенный котёл Q=35 кВт	VITODENS 300			шт.	1		
20	Подставной ёмкостной водонагреватель V=120л	VITOCELL-W 100 тип CUG-120			шт.	1		
	Мембранный бак V=18 л	REFLEX №18			шт.	1		
	Циркуляционный насос Q=1 м3/ч, H=3м, N=100Вт	UPE 15-60-130		Grundfos	шт.	1		
	Кран шаровый Ду 20				шт.	3		
	Кран шаровый Ду 25				шт.	3		
	Клапан обратный Ду 25				шт.	1		
	Трубы водогазопроводные Ду 20	ГОСТ 3262-75			м.п.	5		
	Трубы водогазопроводные Ду 25	ГОСТ 3262-75			м.п.	8		

Согласовано

Взам. инв. №

Подп. и дата

Инв. № подл.