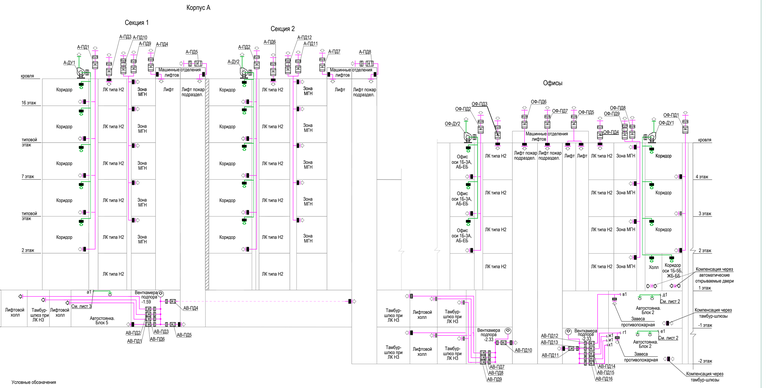

Изм.	Кол.уч.	Лист	№ док.	Подп.	Дата
Разработал		Скрейна			
Проверил					
ГИП					
Н.контр.					

Жилой комплекс

Стадия	Лист	Листов
ПД	1	3

Принципиальная схема систем противодымной вентиляции.
Корпус А, офисы, подземная автостоянка

Формат А2

Согласовано

Взам. инв. №

Подп. и дата

Инв. № подл.

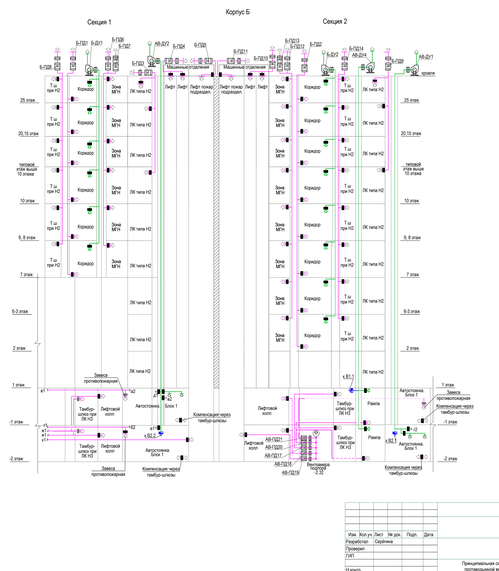

Изм.	Кол.уч.	Лист	№ док.	Подп.	Дата
Разработал		Скрейна			
Проверил					
ГИП					
Н.контр.					

Стадия	Лист	Листов
ПД	2	3

Принципиальная схема систем противодымной вентиляции.
Корпус Б, подземная автостоянка

Формат А2

Согласовано

Взам. инв. №

Подп. и дата

Инв. № подл.

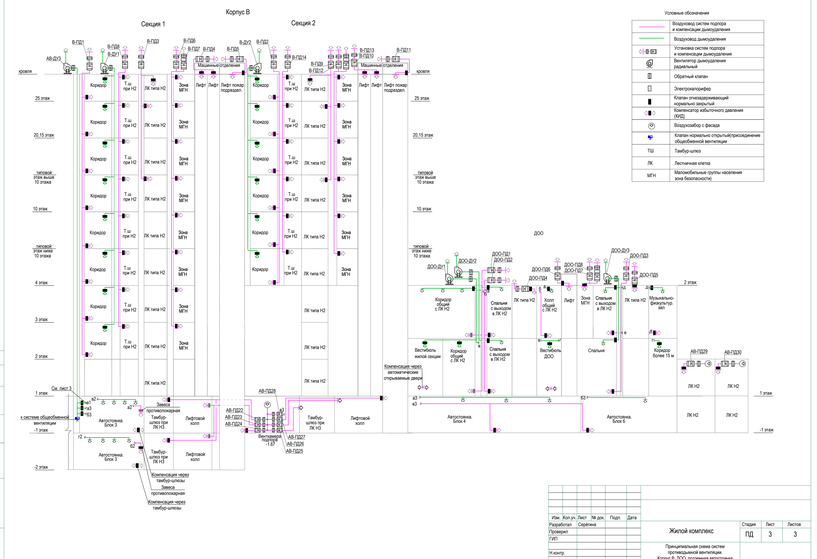

Изм.	Кол.уч.	Лист	№ док.	Подп.	Дата
Разработал		Скрейна			
Проверил					
ГИП					
Н.контр.					

Жилой комплекс

Стадия	Лист	Листов
ПД	3	3

Принципиальная схема систем противодымной вентиляции.
Корпус В, ДОО, подземная автостоянка

Формат А2

Согласовано

Взам. инв. №

Подп. и дата

Инв. № подл.