(1:40)

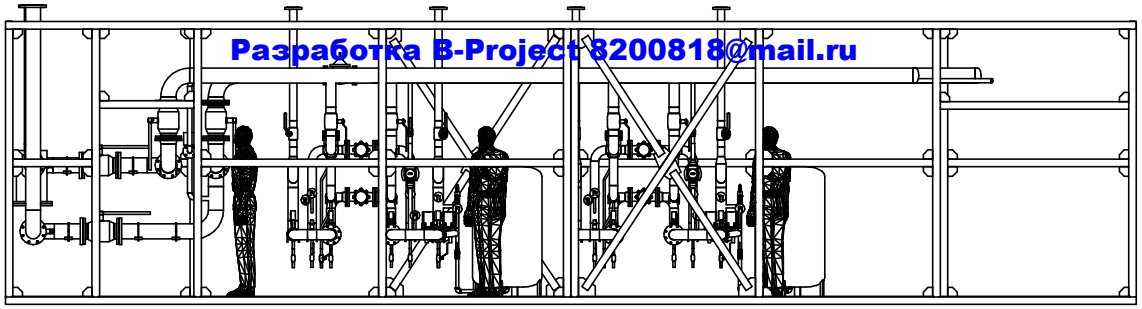

Разработка B-Project 8200818@mail.ru

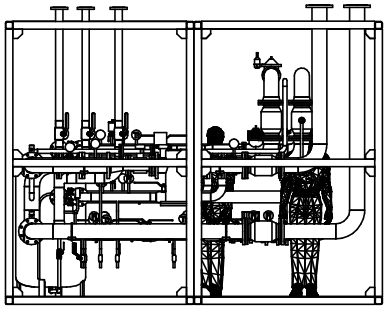

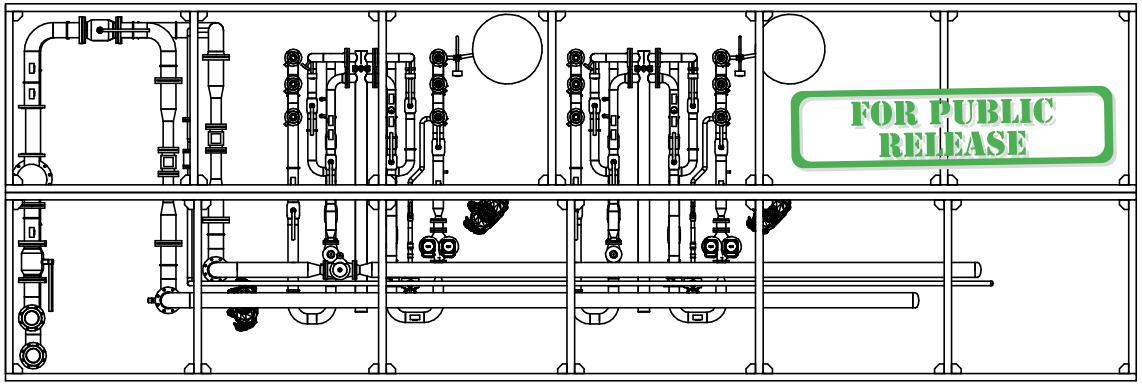

FOR PUBLIC RELEASE

Изм.	Кол.уч.	Лист	№док.	Подп.	Дата				
						Контейнер	Стадия	Лист	Листов
							РД	1	
						Компоновка			

Согласовано

Взам. инв. №

Подп. и дата

Инв. № подл.

Формат А2

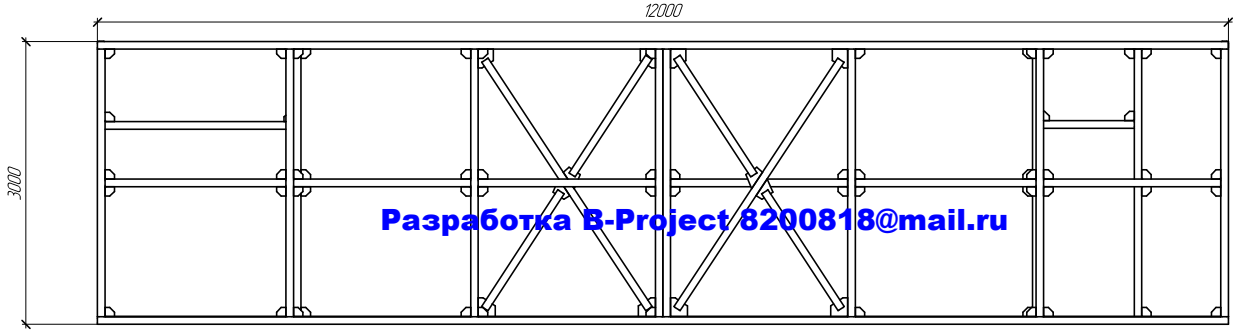

Разработка B-Project 8200818@mail.ru

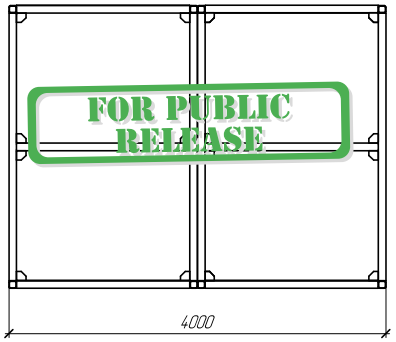

FOR PUBLIC RELEASE

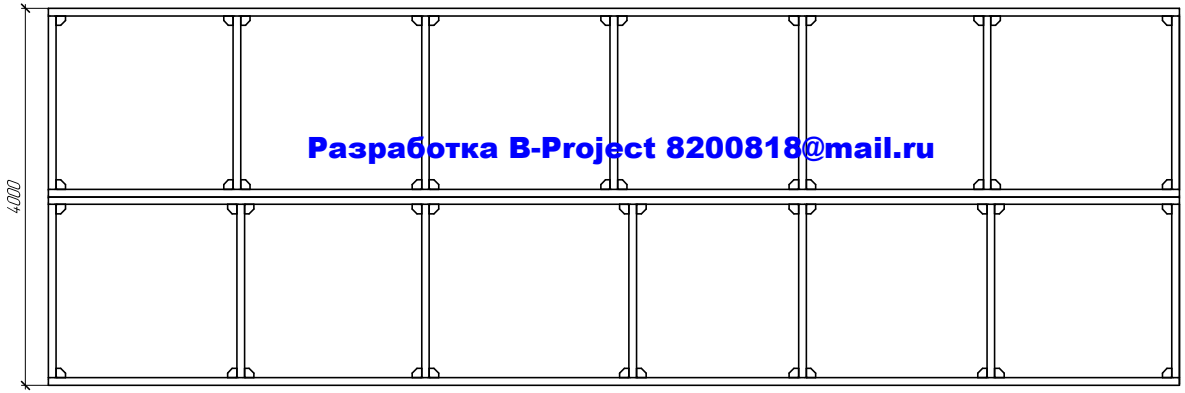

Разработка B-Project 8200818@mail.ru

Согласовано

Взам. инв. №

Подп. и дата

Инв. № подл.

Формат А2

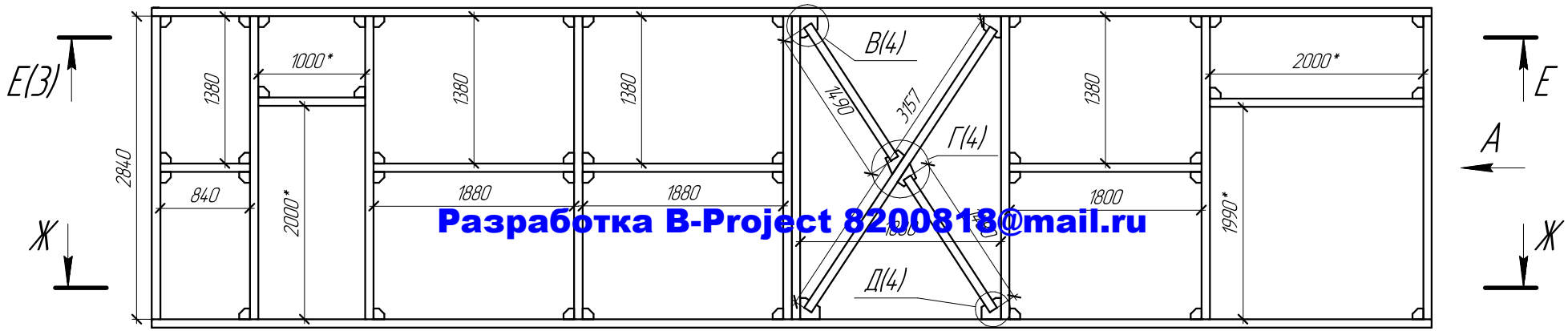

Е–Е

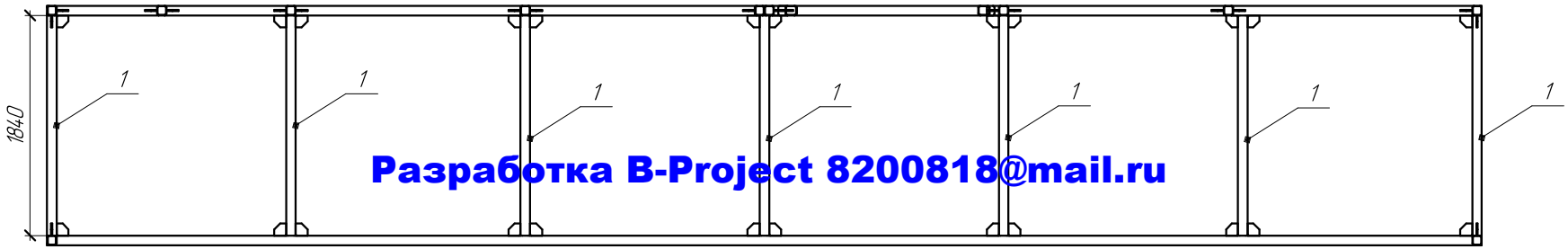

Ж–Ж

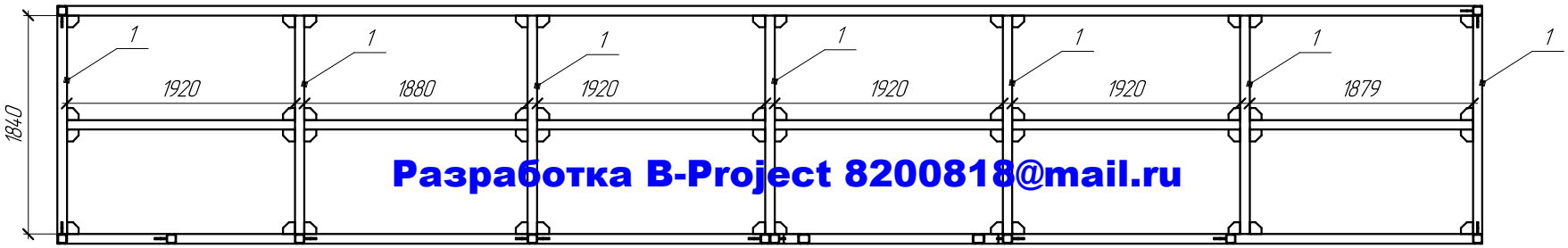

Разработка B-Project 8200818@mail.ru
Разработка B-Project 8200818@mail.ru
Разработка B-Project 8200818@mail.ru

Согласовано

Взам. инв. №

Подп. и дата

Инв. № подл.

Формат А3

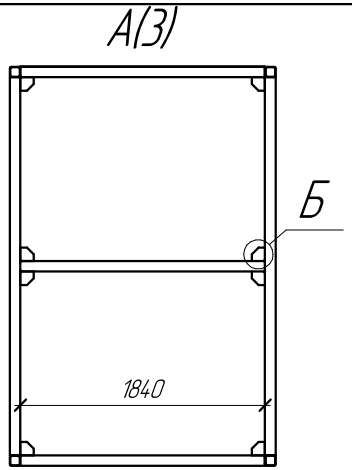

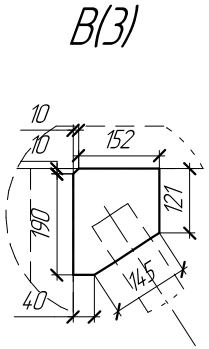

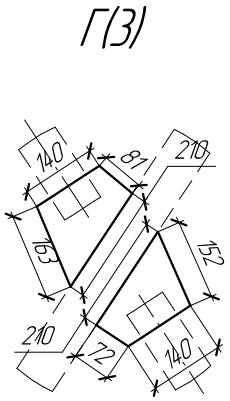

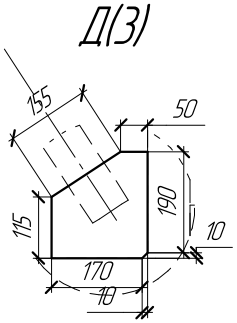

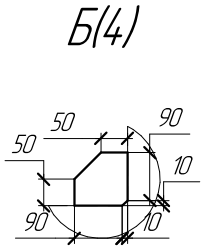

№№	Деталь	Материал	Размер, мм	Количество
1	Связь	Профиль квадратный 80х5	840	1
2	Связь	Профиль квадратный 80х5	1000*	1
3	Связь	Профиль квадратный 80х5	1880	3
4	Связь	Профиль квадратный 80х5	1800	1
5	Связь	Профиль квадратный 80х5	2000*	1
6	Связь	Профиль квадратный 80х5	1840	16
7	Связь	Профиль квадратный 80х5	1920	4
8	Связь	Профиль квадратный 80х5	1879	1
9	Связь	Профиль квадратный 80х5	3157	1
10	Связь	Профиль квадратный 80х5	1490	1
11	Связь	Профиль квадратный 80х5	1480	1
12	Ребро	Лист 10	вид В	2
13	Ребро	Лист 10	вид Г поз 1	1
14	Ребро	Лист 10	вид Г поз 2	1
15	Ребро	Лист 10	вид Д	2
16	Ребро	Лист 10	Вид Б	124
17	Связь	Профиль квадратный	12000	4

FOR PUBLIC RELEASE

Разработка B-Project 8200818@mail.ru

№№	Деталь	Материал	Масса, кг
1	Профиль	Профиль квадратный 80х5 ГОСТ 12336-66 / Ст2пс ТУ 14-2-849-89	14.83
2	Ребро жесткости	Лист А-ПО-10 ГОСТ 19903-2015 / С235 ГОСТ 27772-2015	98

Согласовано

Взам. инв. №

Подп. и дата

Инв. № подл.

Формат А3

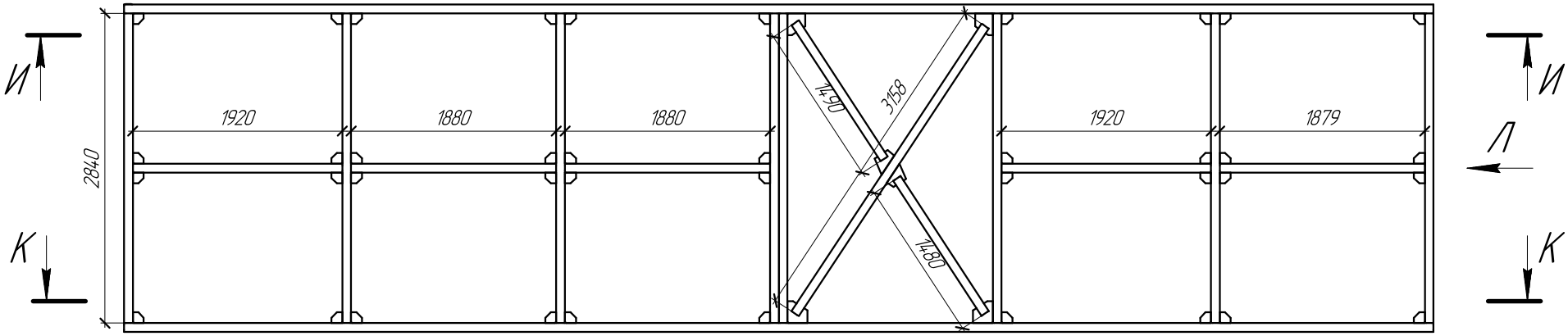

И–И

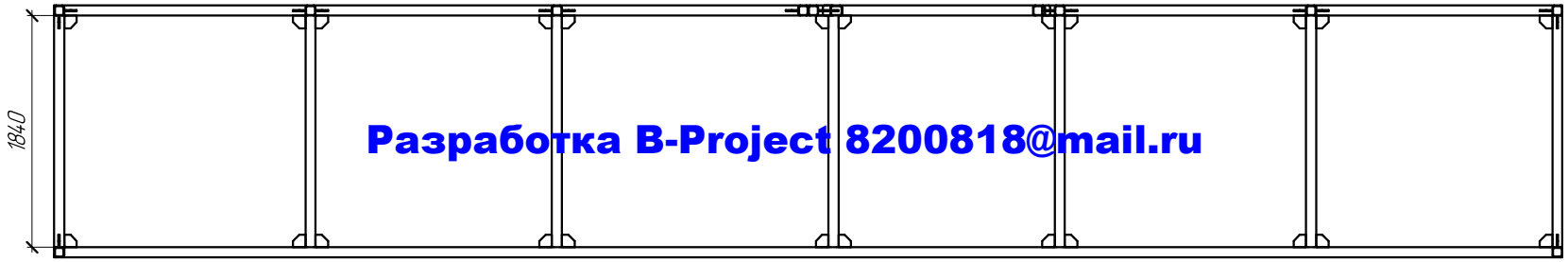

Разработка B-Project 8200818@mail.ru

К–К

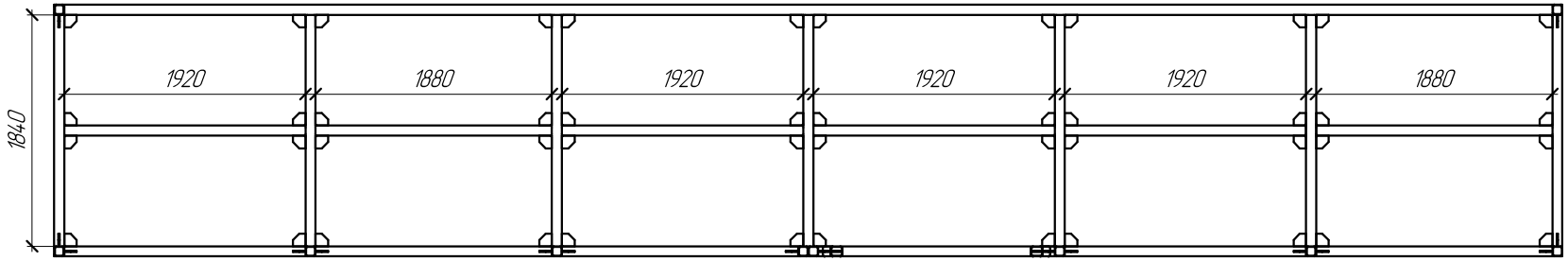

Согласовано

Взам. инв. №

Подп. и дата

Инв. № подл.

Л(5)

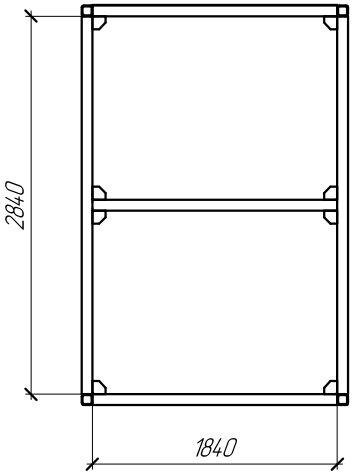

№№	Деталь	Материал	Размер, мм	Количество
1	Связь	Профиль квадратный 80х5	1480	1
2	Связь	Профиль квадратный 80х5	1490	1
3	Связь	Профиль квадратный 80х5	1840	15
4	Связь	Профиль квадратный 80х5	1879	2
5	Связь	Профиль квадратный 80х5	1880	1
6	Связь	Профиль квадратный 80х5	1920	4
7	Связь	Профиль квадратный 80х5	2840	8
8	Связь	Профиль квадратный 80х5	12000	4
9	Ребро	Лист 10	Вид В лист 4	2
10	Ребро	Лист 10	Вид Г поз 1 лист 4	1
11	Ребро	Лист 10	Вид Г поз 2 лист 4	1
12	Ребро	Лист 10	Вид Д лист 4	2
13	Ребро	Лист 10	Вид Б лист 4	127

FOR PUBLIC RELEASE

Разработка B-Project 8200818@mail.ru

№№	Детали	Материал	Масса
1	Профиль	Профиль квадратный 80х5 ГОСТ 12336-66 / Ст2пс ТУ 14-2-849-89	1453
2	Ребро жесткости	Лист А-П0-10 ГОСТ 19903-2015 / С235 ГОСТ 27772-2015	99

Согласовано

Взам. инв. №

Подп. и дата

Инв. № подл.

Формат А3