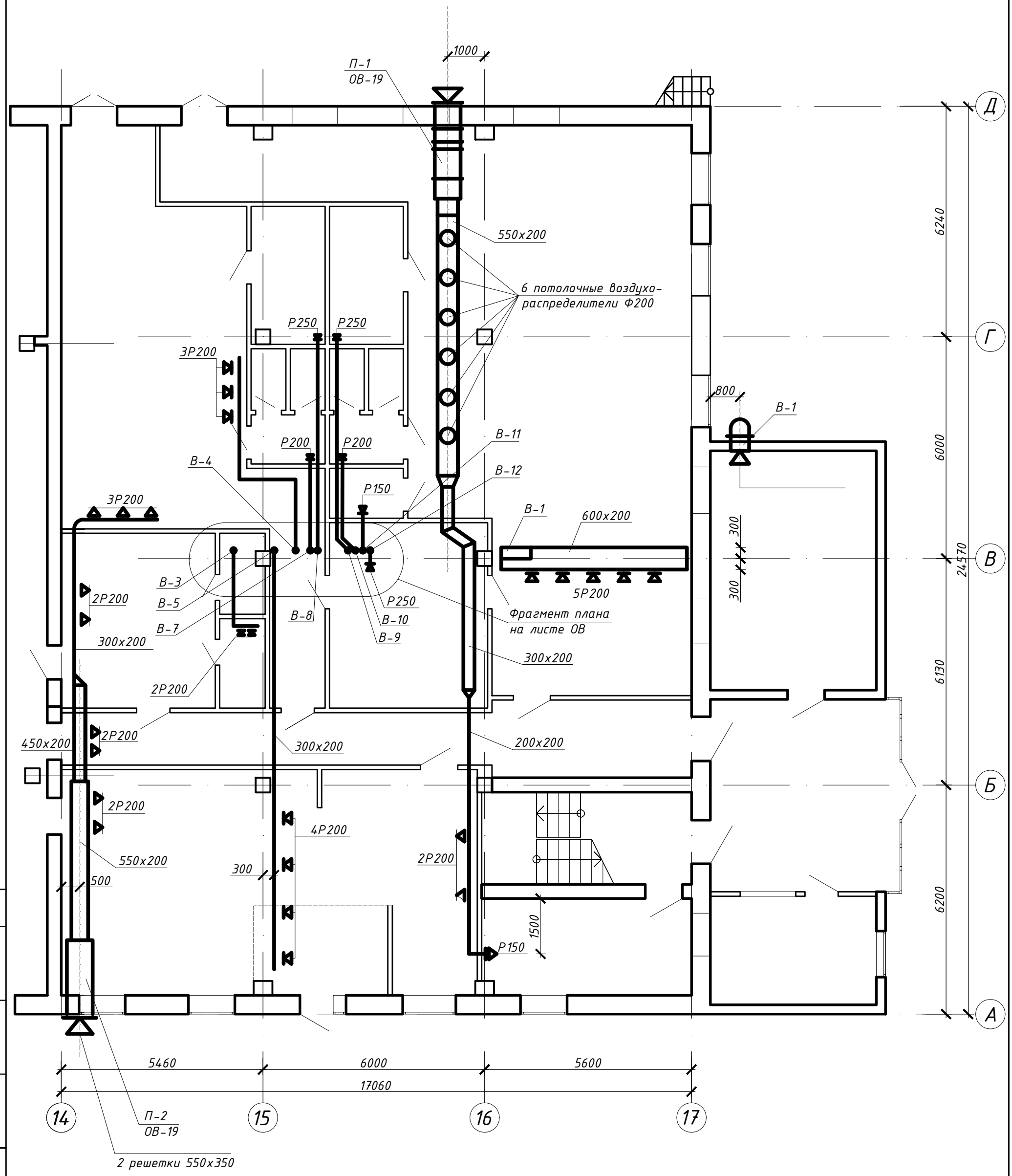

Изм.	Кол.уч.	Лист	Nдок.	Подп.	Дата
Разработал					
Проверил					
Нач.отдела					
Н.Контр.					

Стадия	Лист	Листов

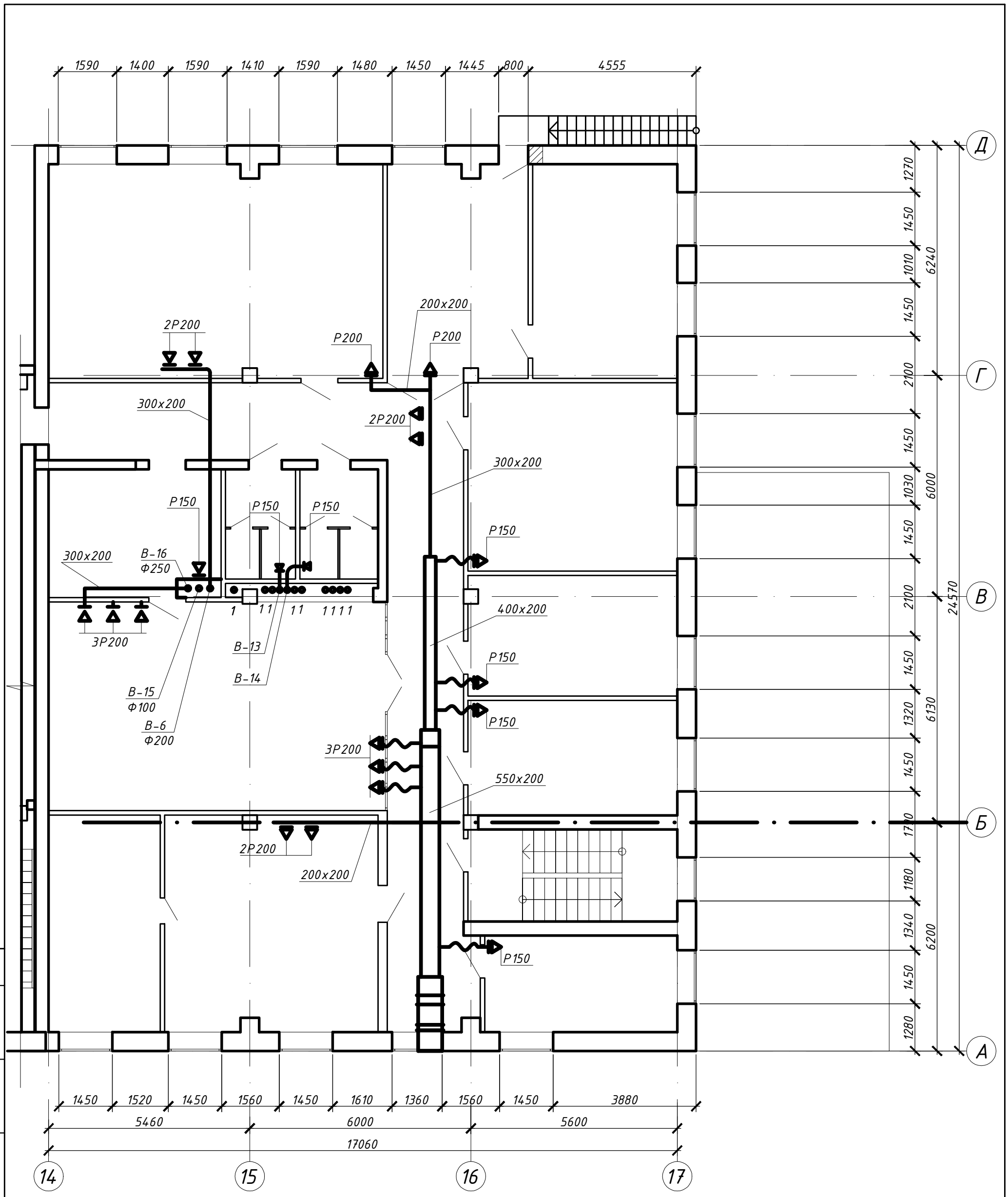

Изм.	Кол.уч.	Лист	Nдок.	Подп.	Дата
Разработал					
Проверил					
Нач.отдела					
Н.Контр.					

Стадия	Лист	Листов

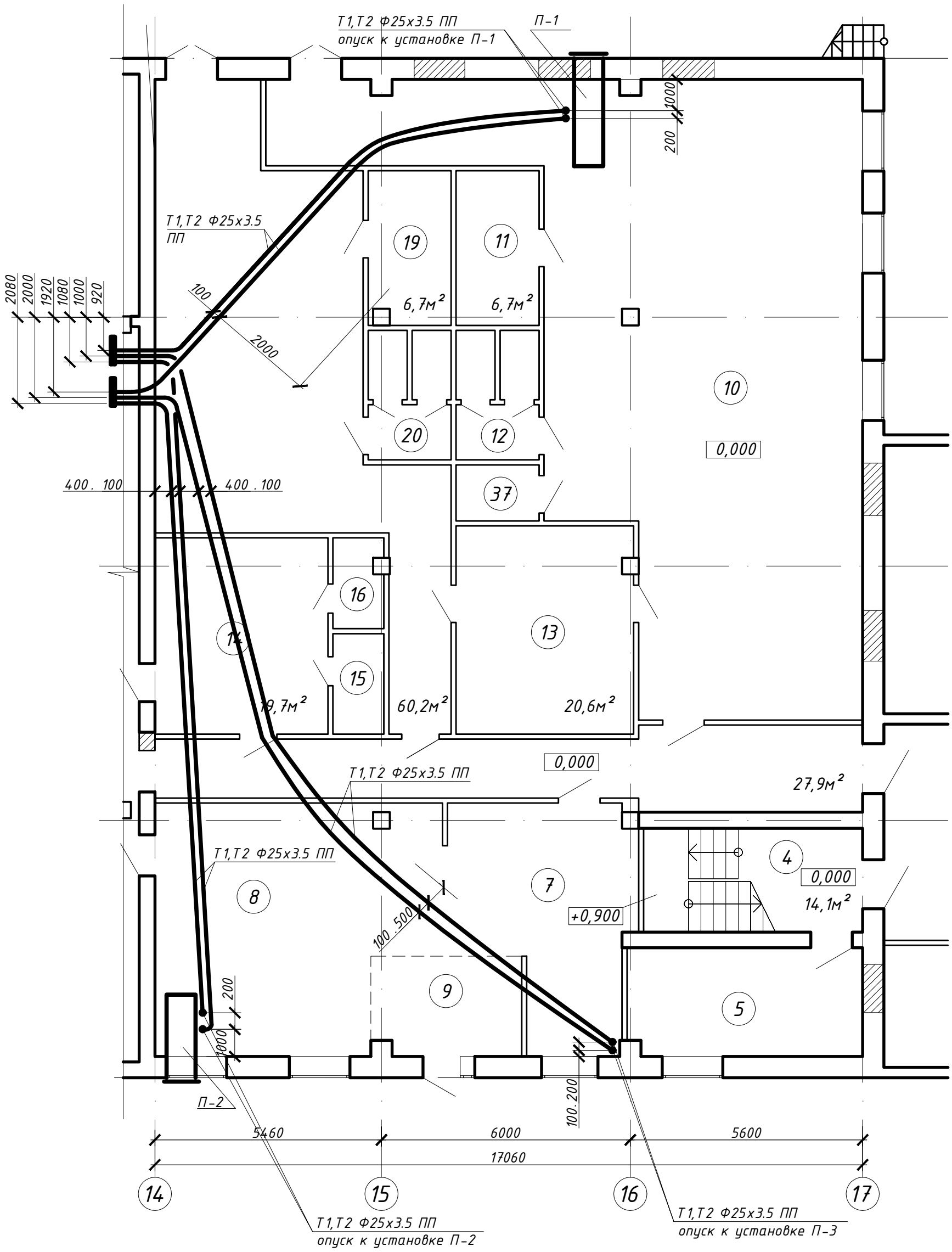

Изм.	Кол.уч.	Лист	Nдок.	Подп.	Дата
Разработал					
Проверил					
Нач.отдела					
Н.Контр.					

Стадия	Лист	Листов

Установка П-1, П-2

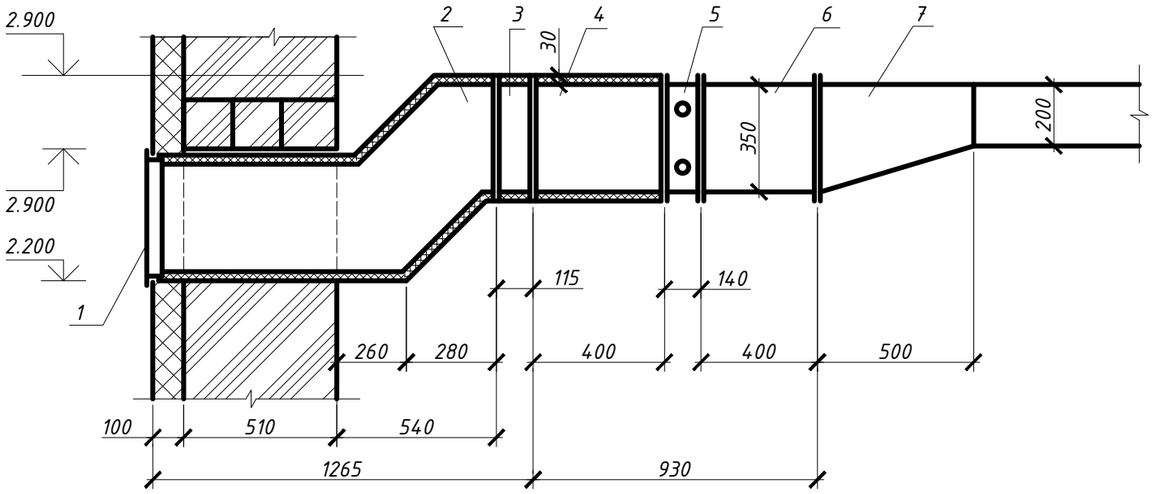

Установка П-3

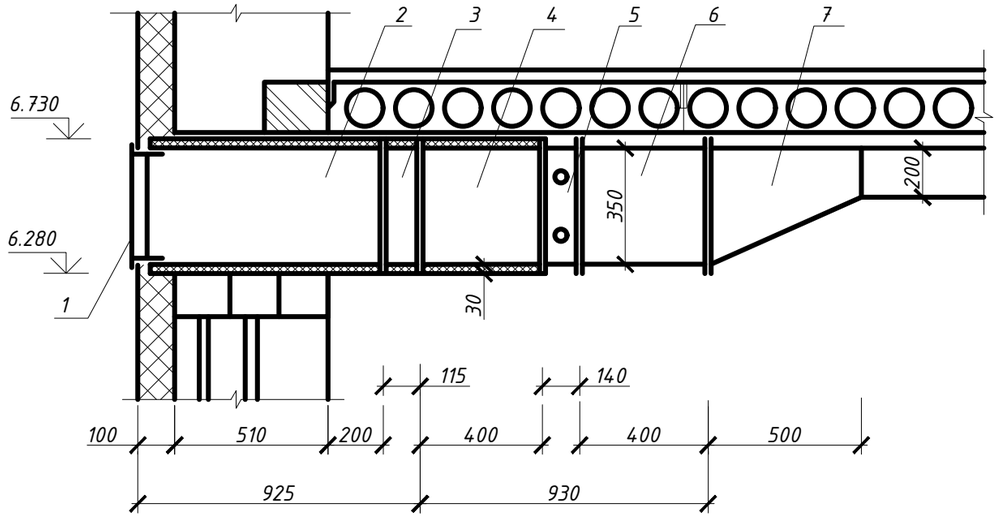

Спецификация приточных систем

Поз.	Наименование	Количество			Примечание
		П-1	П-2	П-3	
1	декоративные решетки 550х350(п)	1	1	1	
2	Патрубок с одинаковой стали δ= 0.8, 550х350 $м^2$/кг	2.5/16	2.5/16	2.5/16	
3	Модульная секция утепленного клапана МС-2 с электроприводом	1	1	1	
4	Фильтр воздушный G-4 МС-2	1	1	1	ΔР до 150Па
5	Воздухоподогреватель МС-2 шт/мощность кВт	1/34	1/34	1/28	
6	Вентиляторная секция МС-2	1	1	1	0,55 кВт
7	Переход из оцинкованной стали δ= 0.8, 550х350/550х200	1	1	1	0,85 $м^2$ 5,3 кг
8	Блок автоматизированного управления приточной системой	1	1	1	

Изм.	Кол.уч.	Лист	Nдок.	Подп.	Дата
Разработал					
Проверил					
Нач.отдела					
Н.Контр.					

Стадия	Лист	Листов