Обмерный план

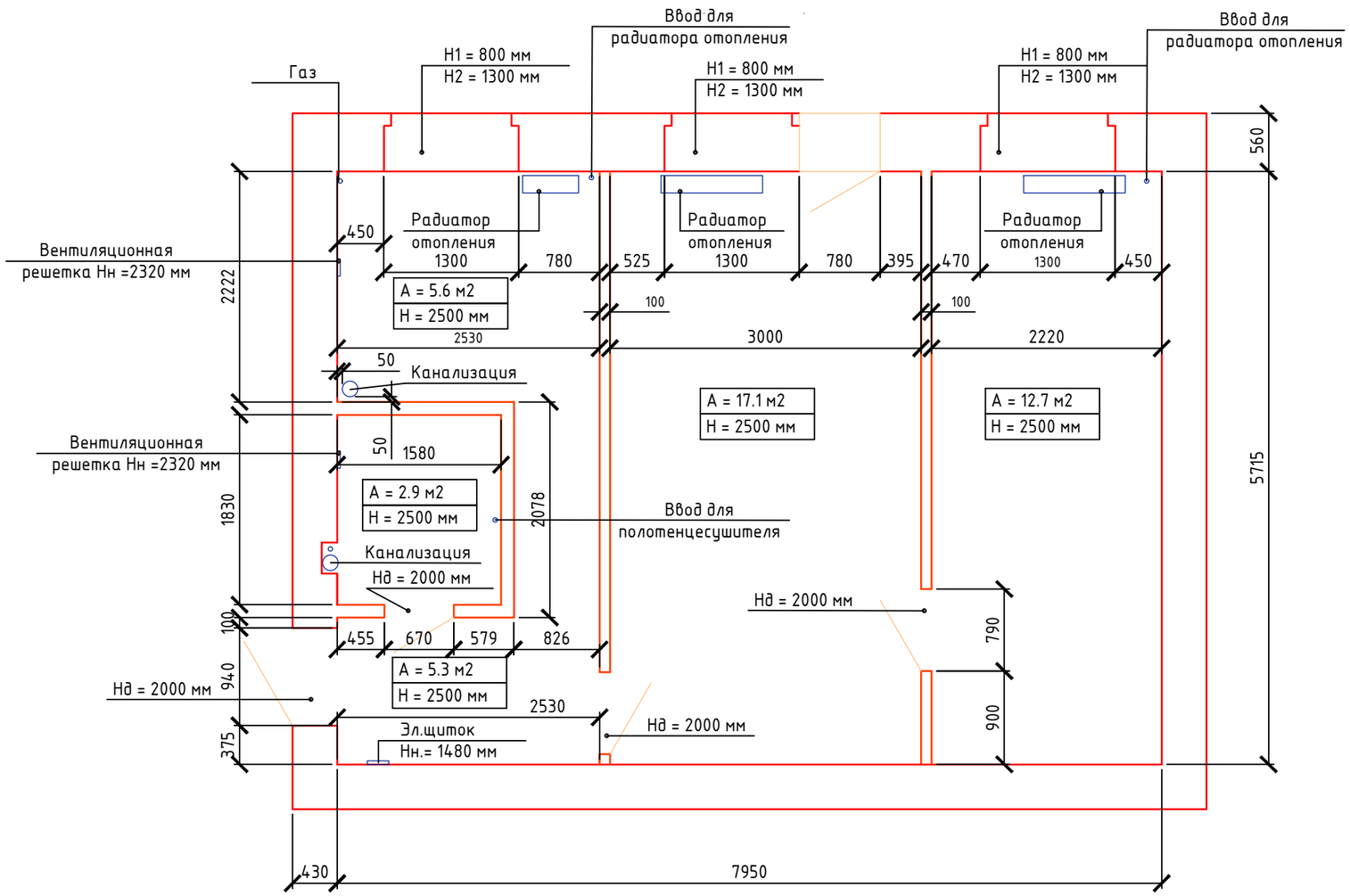

Условные обозначения:

A – площадь помещения, м2;
H – высота помещения, мм;
Нд – высота дверного проема;
H1 – высота подоконника;
H2 – высота окна от подоконника;
Нн – высота низа

Изм	Кол уч	Лист	№ док	Подпись	Дата	Дизайн интерьера квартиры		
						Обмерный план	Стадия	Лист	Листов
							РП	01	