СПИСОК ЛИСТОВ ОСНОВНОГО КОМПЛЕКТА ЧЕРТЕЖЕЙ МАРКИ ТМ

НОМЕР ЛИСТА	ИМЯ ЛИСТА	ПРИМЕЧАНИЕ
0	ТИТУЛЬНЫЙ ЛИСТ	
1	ЛИСТ ОБЩИХ ДАННЫХ	
2	ФРАГМЕНТ ПЛАНА КОТЕЛЬНОЙ С ОБОРУДОВАНИЕМ НА ОТМ. 0.000	
3	ФРАГМЕНТ ПЛАНА КОТЕЛЬНОЙ С ТРУБОПРОВОДАМИ НА ОТМ. 0.000	
4	1-1	
5	2-2	
6	ВИД НА ОБВЯЗКУ КОТЛА И ОСМОСА	
7	СХЕМА КОТЕЛЬНОЙ	

ВЕДОМОСТЬ ССЫЛОЧНЫХ И ПРИЛАГАЕМЫХ ДОКУМЕНТОВ

Обозначение	Наименование	Примечание
	Ссылочные документы	
ГОСТ 3262-75	Трубы стальные водогазопроводные	
ГОСТ 10704-91	Трубы стальные электросварные прямошевные	
WILO	Каталог насосного оборудования	
BUDERUS	Каталог отопительного оборудования	
MEIBES	Каталог насосно-регулирующего оборудования	

ОБЩИЕ УКАЗАНИЯ

Рабочий проект разработан на основании архитектурно-строительынх чертежей и технических условий. В рабочем проекте приняты следующие технические решения:

1. Котельная распологается в отдельном помещении на отм. 0.000, запроектирована для теплоснабжения индивидуального жилого дома
2. Тепловые нагрузки покрываются установкой конденсационного Газового котла мощностью 25 кВт.
   При разработке чертежей конструктивные размеры и технические характеристики котла приняты по данным завода-изготовителя.
3. Отвод дымовых газов и рассеивания вредных веществ в атмосферу осуществляется коаксиальной дымовой трубой Ду 80/125.
   Забор воздуха для сжигания, осуществляется непосредственно из окружающей среды.
4. Система теплоснабжения закрытая, двухтрубная. Потребителя тепла - система радиаторного отопления, ГВС и теплый пол.
5. В котельной стены выполнить парогазонепроницаемыми, толщина штукатурки 20мм. На полу предусмотреть гидроизоляцию на уровень залива водой 100мм.
6. В котельной предусматривается естественная приточно-вытяжная вентиляция из расчета обеспечения постоянно действующего 3х кратного воздухообмена.
7. Трубопроводы выполнить из труб по ГОСТ 3262-75. Горизонтальные участки трубопроводов прокладывать с уклоном не менее 0,002 в стороноу движения теплоносителя.
8. Места проходов через ограждающие конструкции выполнить газонепроницаемыми в футлярах.
9. Трубопроводы подвергаются гидравлическому испытанию не менее 1,25 рабочего, после чего их покрасить на 2 раза и заизолировать теплоизоляционными материалами.
10. Систему отопления тщательно промыть до пуска котла.

Технические решения принятые в рабочих чертежах соответствуют требованиям экологических, санитарно-гигиенических, противопожарных и других действующих норм и правил, обеспечивающих безопасную для жизни и здоровья людей эксплуатацию объекта при проведении мероприятия, предусмотренных рабочим проектом

Главный инженер проекта _____/

Изм.	Кол.уч.	Лист	№ док.	Подпись	Дата			
						КОТЕЛЬНАЯ ЧАСТНОГО ДОМА	Стадия	Лист	Листов
							РД	1	7
						ЛИСТ ОБЩИХ ДАННЫХ			

Формат А3

ГОЛОВАНОВА.О.

СПЕЦИФИКАЦИЯ ОБОРУДОВАНИЯ КОТЕЛЬНОЙ

Позиция	Наименование и тех.хар-ка	Тип, марка, обозначение	Код, оборудования	Завод изготовитель	Единица измерения	Количество	Масса единицы	Примечание
1	Котел газовый конденсационный турбированный	GB 049-22		Buderus	шт.	1	80	
2	Гидравлическая стрелка	MHK 25		Buderus	шт.	1		
3	Коллектор распределительный	HKV 4/25		Buderus	шт.	1		
4	Бивалентный бак-водонагреватель	SM300-5W		Buderus	шт.	1	118	
5	Комплектная станция	Logasol KS 0110		Buderus	шт.	1		
6	Расширительный бак V=35л	Flexcon CE35		АДЛ	шт.	1		
7	Расширительный бак	№18		Торговая сеть	шт.	1		
8	Солнечный коллектор	Logasol SKS 4.0		Buderus	шт.	4		

СПЕЦИФИКАЦИЯ АРМАТУРЫ КОТЕЛЬНОЙ

1	Воздухоотводчик Airvent Ф15	Ду15	Airvent	Danfoss	шт.	2		
2	Кран спускной	Ду25	EU.ST1058035 12	Торговая сеть	шт.	3		
3	Кран шаровый	Ду25	STC-IDRO	Италия	шт.	14		
4	Кран шаровый	Ду32	STC-IDRO	Италия	шт.	2		

СПЕЦИФИКАЦИЯ ТРУБОПРОВОДНЫХ СИСТЕМ КОТЕЛЬНОЙ

T1_бойлер								
	Труба полипропиленовая для отопления	ø 25 x	PPR PN 25		Valtec	мп	4,7	
T1_к бойлеру от солн.								
	Труба полипропиленовая для отопления	ø 25 x 4,2	PPR PN 25		Valtec	мп	0,7	
T1_к насосам								
	Труба полипропиленовая для отопления	ø 25 x 4,2	PPR PN 25		Valtec	мп	1,0	
T1_к стрелке								
	Труба полипропиленовая для отопления	ø 32 x 5,4	PPR PN 25		Valtec	мп	2,0	
T1_от батарей солн.								
	Труба полипропиленовая для отопления	ø 20 x 3,4	PPR PN 25		Valtec	мп	11,2	
	Труба полипропиленовая для отопления	ø 25 x 4,2	PPR PN 25		Valtec	мп	0,9	
T2_бойлер								
	Труба полипропиленовая для отопления	ø 25 x 4,2	PPR PN 25		Valtec	мп	4,8	
T2_к бойлеру от солн.								
	Труба полипропиленовая для отопления	ø 25 x 4,2	PPR PN 25		Valtec	мп	1,2	
T2_к насосам								
	Труба полипропиленовая для отопления	ø 25 x 4,2	PPR PN 25		Valtec	мп	1,1	

ГОЛОВАНОВ А.О.

Изм.	Кол.уч.	Лист	№ док.	Подпись	Дата

	Стадия	Лист	Листов
КОТЕЛЬНАЯ ЧАСТНОГО ДОМА	РД	1	7
СПЕЦИФИКАЦИЯ			

Формат А3

ФРАГМЕНТ ПЛАНА КОТЕЛЬНОЙ С ТРУБОПРОВОДАМИ НА ОТМ. 0.000

М 1 : 25

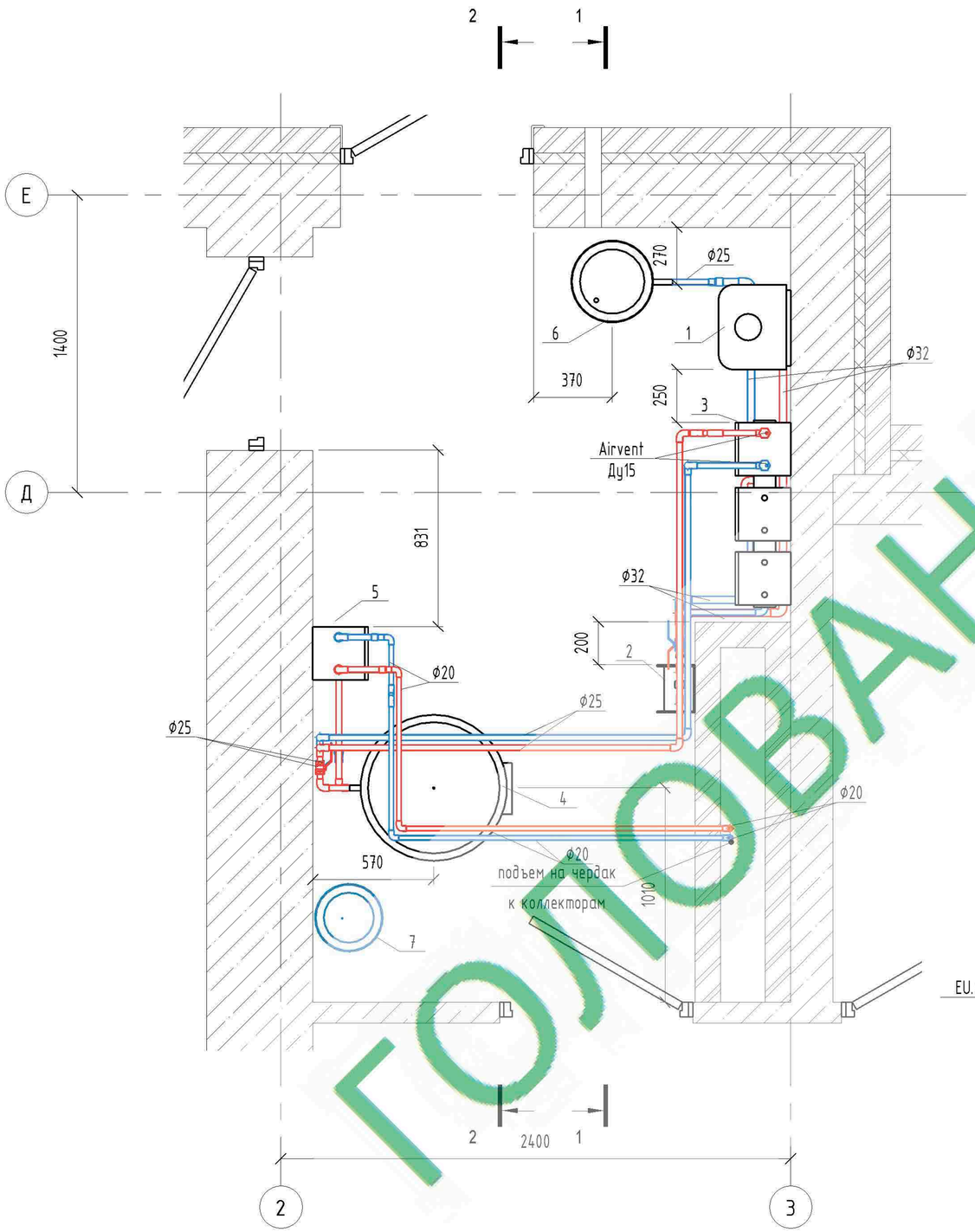

0-ЭКСПЛИКАЦИЯ ОБОРУДОВАНИЯ

Позиция	Наименование и тех.хар-ка	Тип, марка, обозначение	Завод изготовитель	Единица измерения	Количество
1	Котел газовый конденсационный турбированный	GB 049-22	Buderus	шт.	1
2	Гидравлическая стрелка	МНК 25	Buderus	шт.	1
3	Коллектор распределительный	HKV 4/25	Buderus	шт.	1
4	Бивалентный бак-водонагреватель	SM300-5W	Buderus	шт.	1
5	Комплектная станция	Logasol KS 0110	Buderus	шт.	1
6	Расширительный бак V=35л	Flexcon CE35	АДЛ	шт.	1
7	Расширительный бак	№18	Торговая сеть	шт.	1
8	Солнечный коллектор	Logasol SKS 4.0	Buderus	шт.	4

КОНЦЕПТУАЛЬНАЯ СХЕМА КОТЕЛЬНОЙ

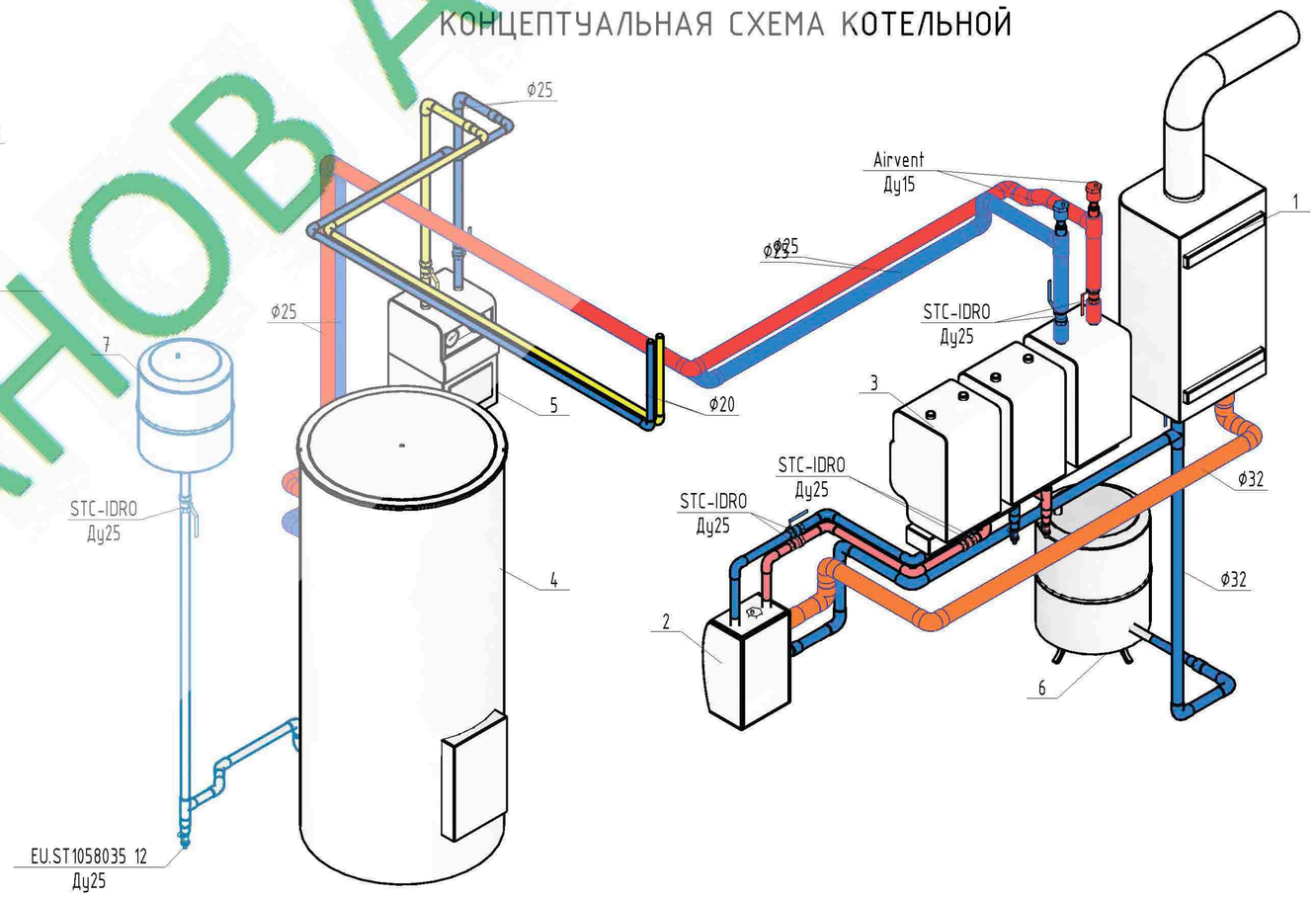

Изм.	Кол.уч.	Лист	№ док.	Подпись	Дата

	Стадия	Лист	Листов
КОТЕЛЬНАЯ ЧАСТНОГО ДОМА	РД	3	7
ФРАГМЕНТ ПЛАНА КОТЕЛЬНОЙ С ТРУБОПРОВОДАМИ НА ОТМ. 0.000			

Формат А3

ГОЛОВАНОВА.О.

Схема 1 этажа – В1,Т3,Т4

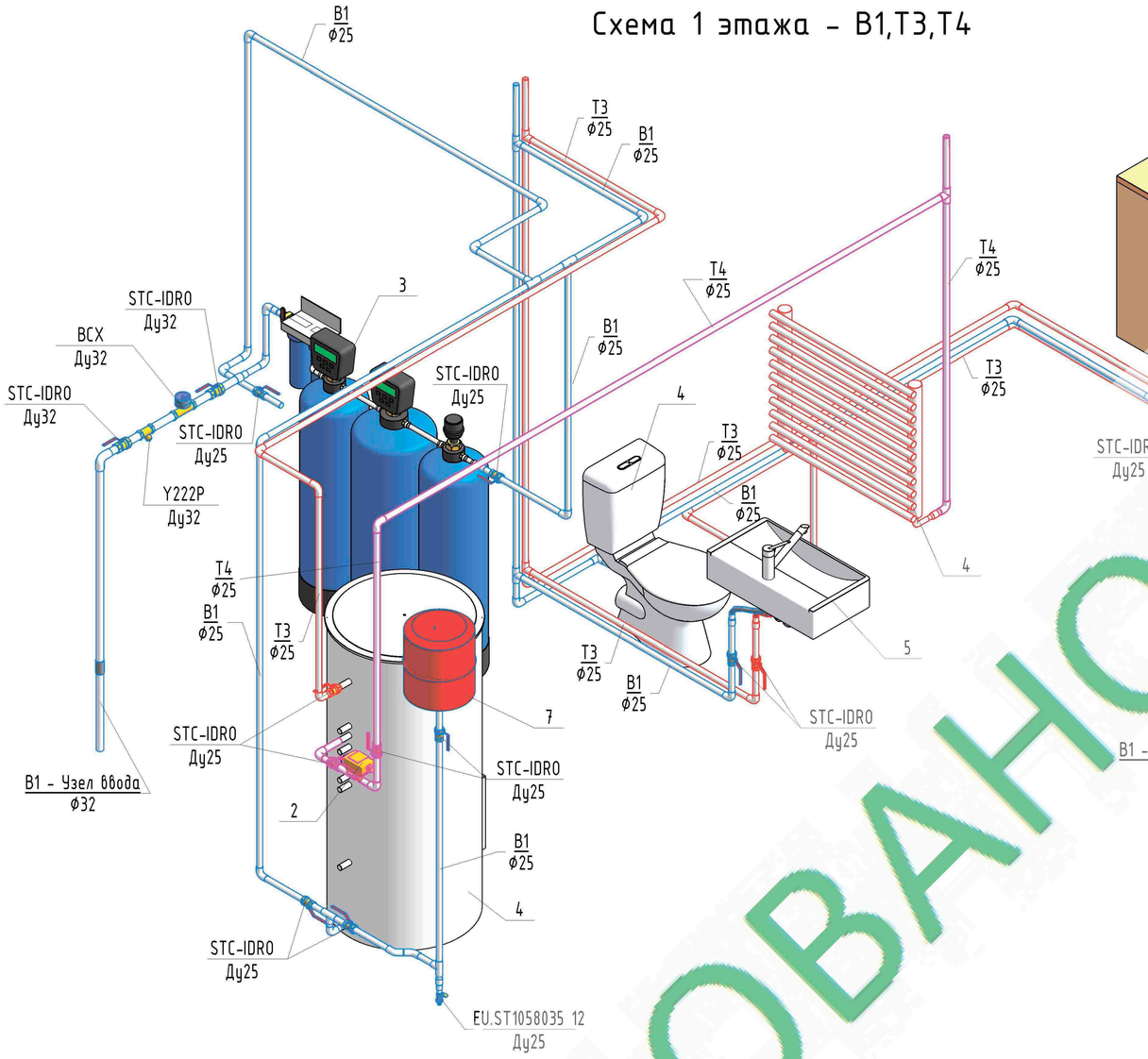

Вид на осмос

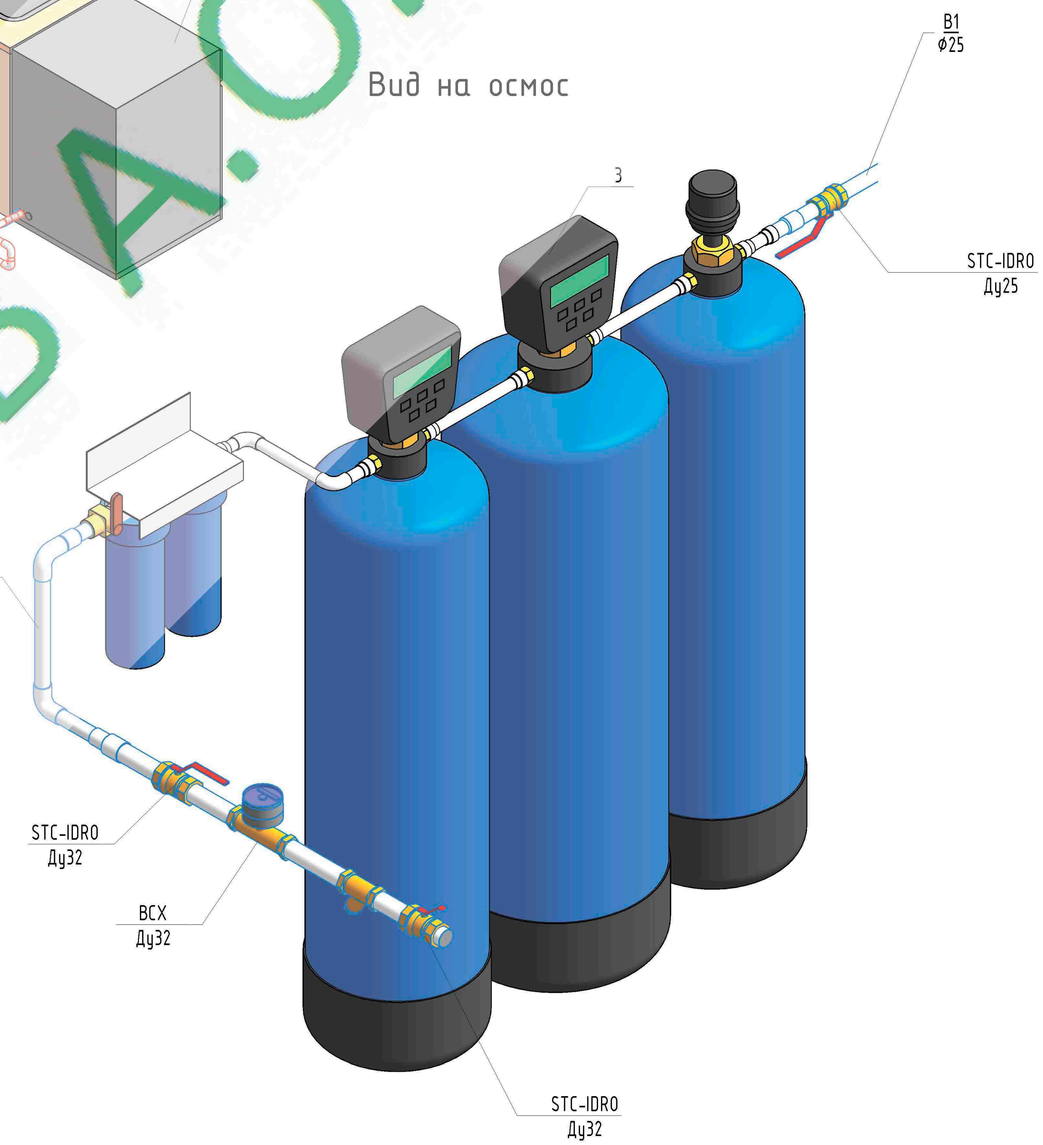

Спецификация сантехнических приборов на отм. 0,000

Позиция	Наименование и тех.хар-ка	Количество
4	Полотенцесушитель водяной, серии "Нота"	1
4	Унитаз сантехнический	1
5	Раковина керамическая	1
5	Тумба кухонная под мойку с раковиной	1
6	Посудомоечная машина	1

Спецификация оборудования ВК на отм. 0,000

Позиция	Наименование и тех.хар-ка	Количество
3	Осмос для водоподготовки	1
4	Бивалентный бак-водонагреватель	1
7	Расширительный бак	1
9	Фильтр для воды АКВАФОР Трио Норма	1

Изм.	Кол.уч.	Лист	№ док.	Подпись	Дата				
						КОТЕЛЬНАЯ ЧАСТНОГО ДОМА	Стадия	Лист	Листов
							РД	4	
						СХЕМА ВОДОСНАБЖЕНИЯ НА ОТМ. 0,000			

Формат А3

ГОЛОВАНОВ А.О.

ПЛАН РАССКЛАДКИ ТЕПЛОГО ПОЛА НА ОТМ. 0.000

М 1 : 100

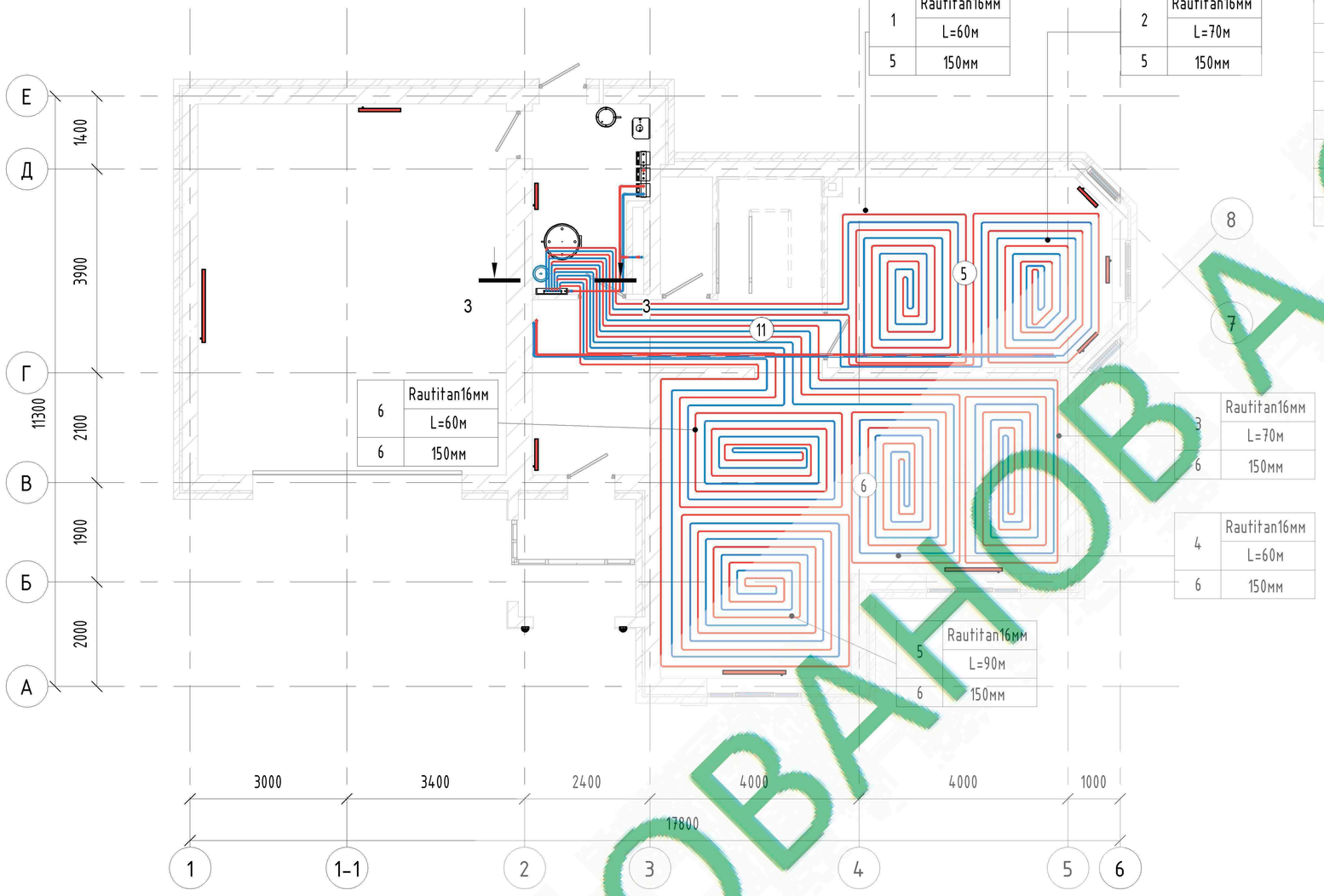

ЭКСПЛИКАЦИЯ ПОМЕЩЕНИЙ 1ОГО ЭТАЖА

НОМЕР	НАИМЕНОВАНИЕ ПОМЕЩЕНИЯ	ПЛОЩАДЬ	КАТЕГОРИЯ
4	Гараж	42 м²	
5	Кухня	19 м²	
6	Гостиная	36 м²	
7	Прихожая	8 м²	
8	Тех. пом.	7 м²	
9	С/у	2 м²	
10	Тамбур	3 м²	
11	Холл	9 м²	
		126 м²	

ТП 1й этаж

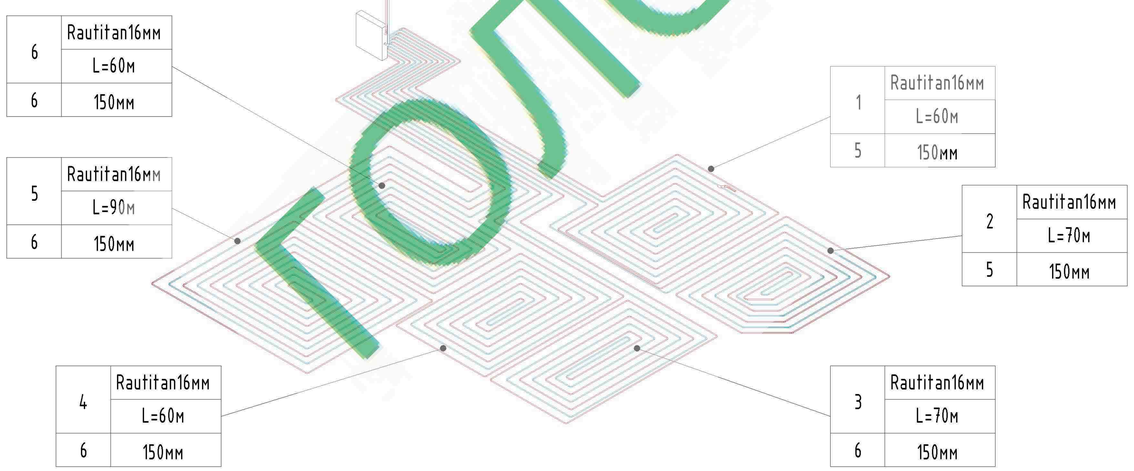

HKV-D 6 V2A

М 1 : 25

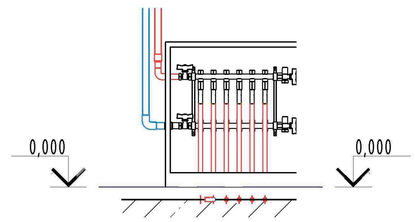

ГОЛОВАНОВА.О.

Изм.	Кол.уч.	Лист	№ док.	Подпись	Дата

КОТЕЛЬНАЯ ЧАСТНОГО ДОМА	Стадия	Лист	Листов
	РД	5	
ПЛАН РАССКАЛАДКИ ТЕПЛОГО ПОЛА НА ОТМ. 0.000			

Формат А3

Т1, Т2 НА ОТМ. 0.000

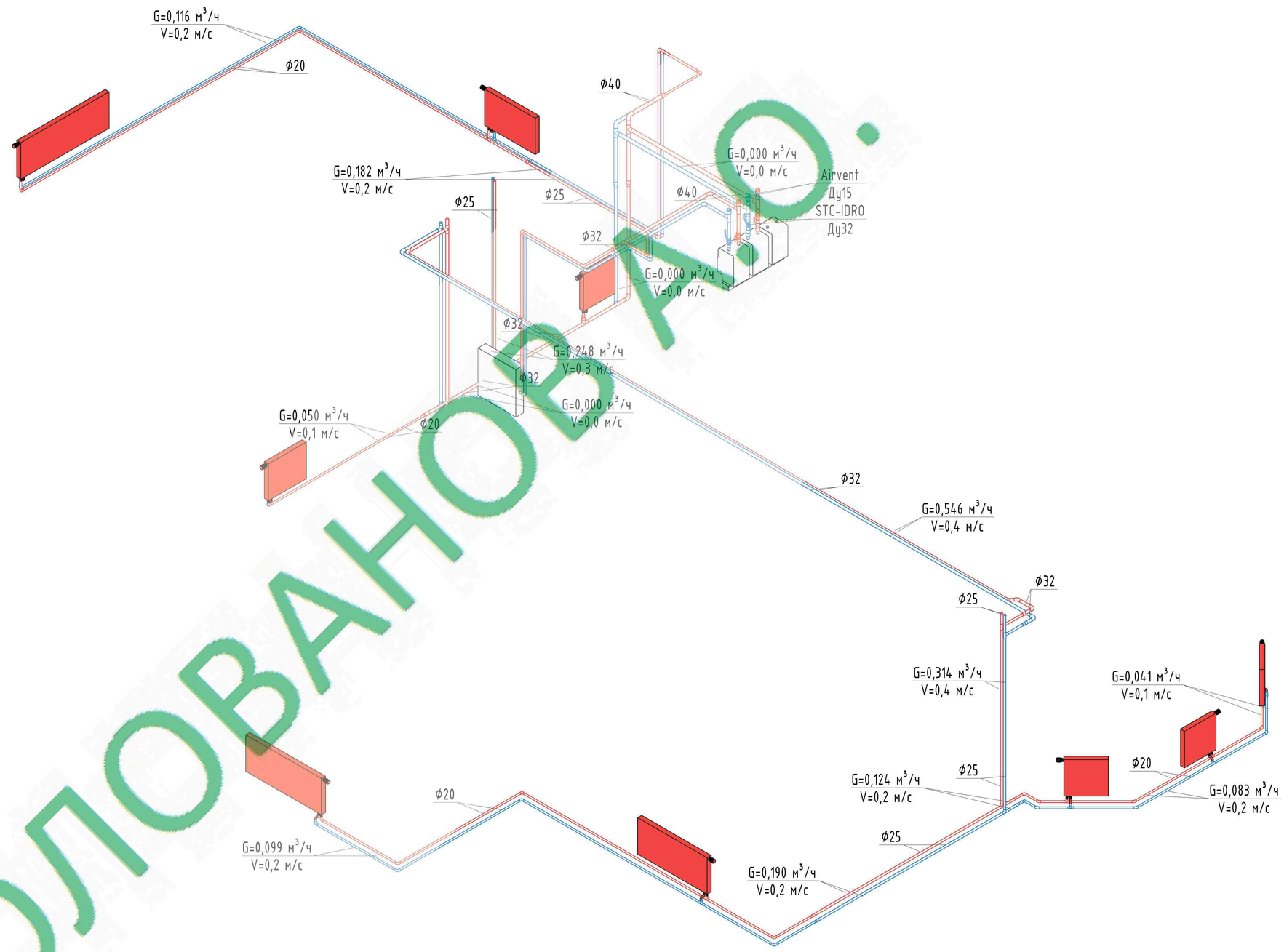

ГОЛОВАНОВА.О.

Изм.	Кол.уч.	Лист	№ док.	Подпись	Дата

	Стадия	Лист	Листов
КОТЕЛЬНАЯ ЧАСТНОГО ДОМА	РД	13	
СХЕМА Т1, Т2 НА ОТМ. 0.000			

Формат А3

Спецификация сантехнических приборов на отм. 0,000 К1

Позиция	Наименование и тех.хар-ка	Количество
4	Унитаз сантехнический	1
5	Раковина керамическая	1
5	Тумба кухонная под мойку с раковиной	1
6	Посудомоечная машина	1

Схема канализации на отм. 0,000

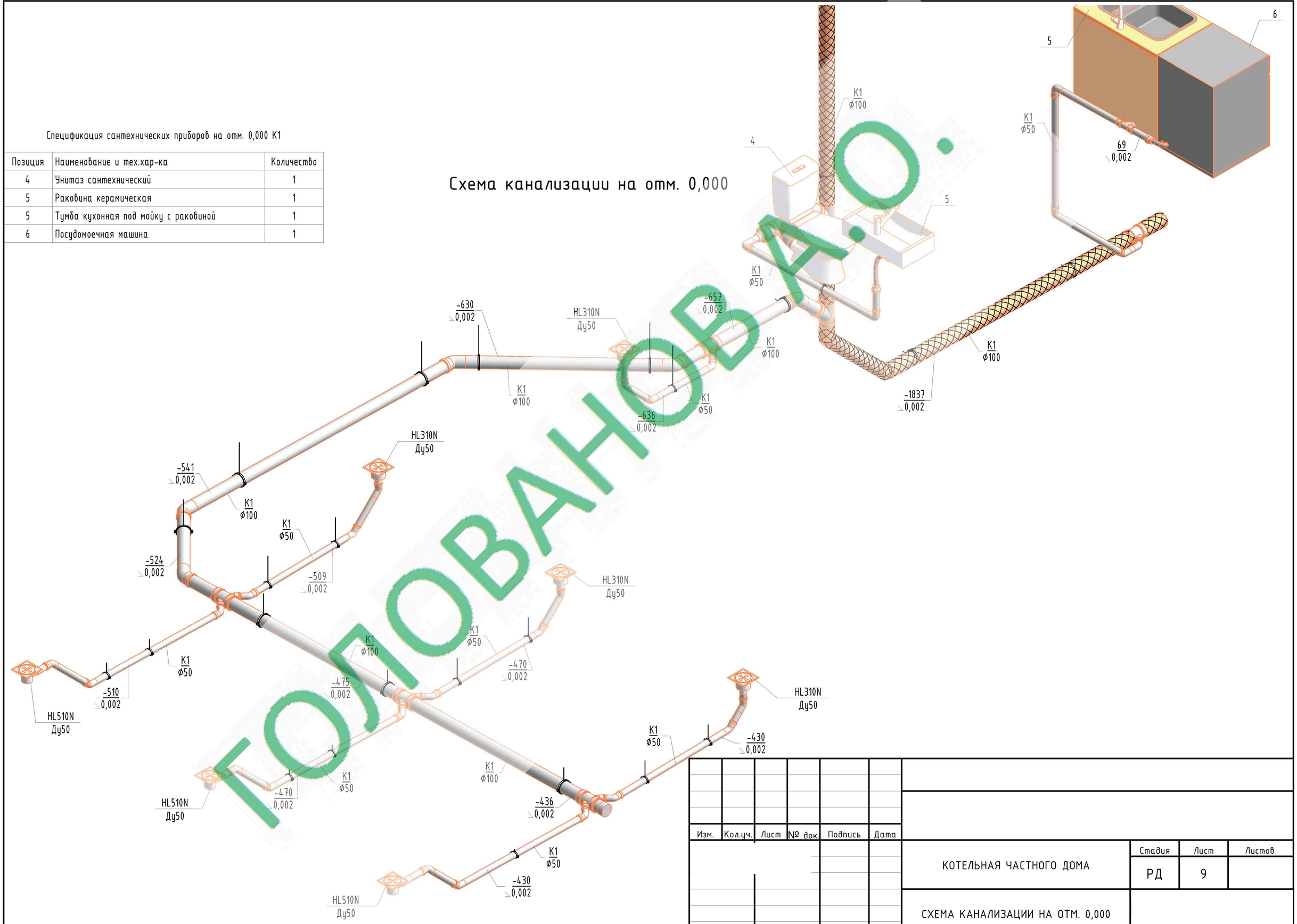

ГОЛОВАНОВ А.О.

Изм.	Кол.уч.	Лист	№ док.	Подпись	Дата

	Стадия	Лист	Листов
КОТЕЛЬНАЯ ЧАСТНОГО ДОМА	РД	9	
СХЕМА КАНАЛИЗАЦИИ НА ОТМ. 0,000			

Формат А3

Схема канализации на отм. -2,500

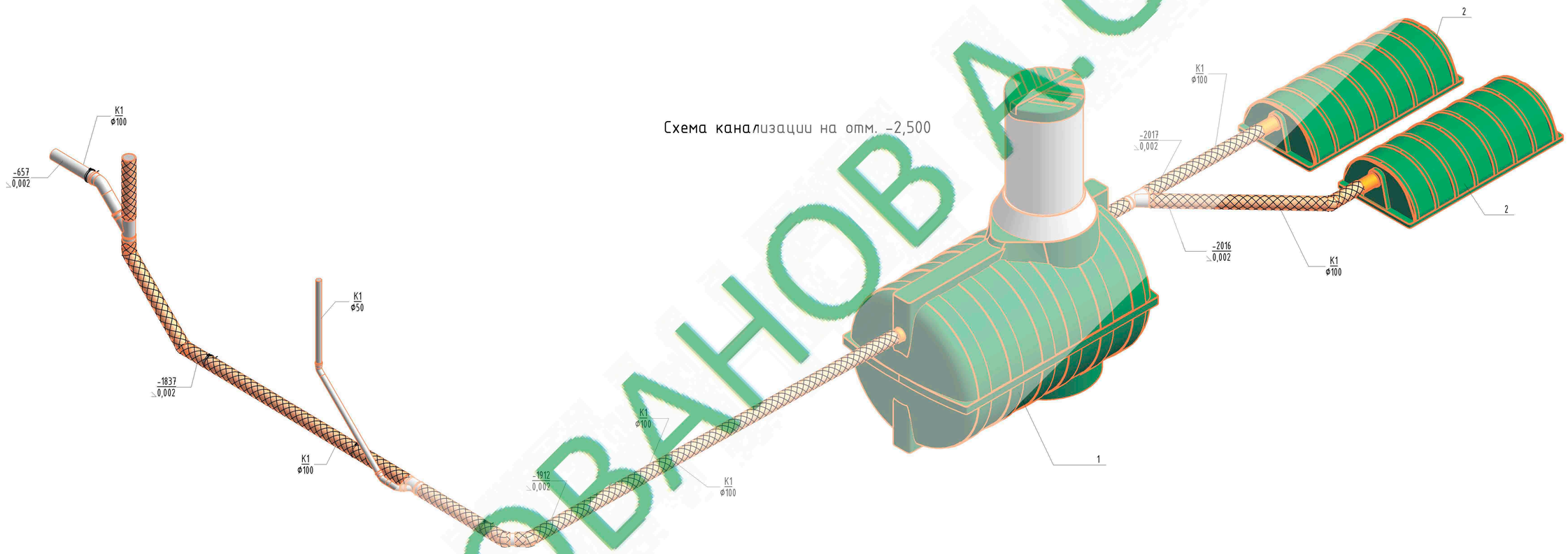

Спецификация оборудования ВК на отм. -2,500

Позиция	Наименование и тех.хар-ка	Количество
1	Септик канализационный	1
2	Тоннель дренажный для септиков "ROSTOK"	2

ГОЛОВАНОВА.О.

Изм.	Кол.уч.	Лист	№ док.	Подпись	Дата

КОТЕЛЬНАЯ ЧАСТНОГО ДОМА	Стадия	Лист	Листов
	РД	11	
СХЕМА КАНАЛИЗАЦИИ НА ОТМ. -2,500			

Формат А2

2-2

M 1 : 25

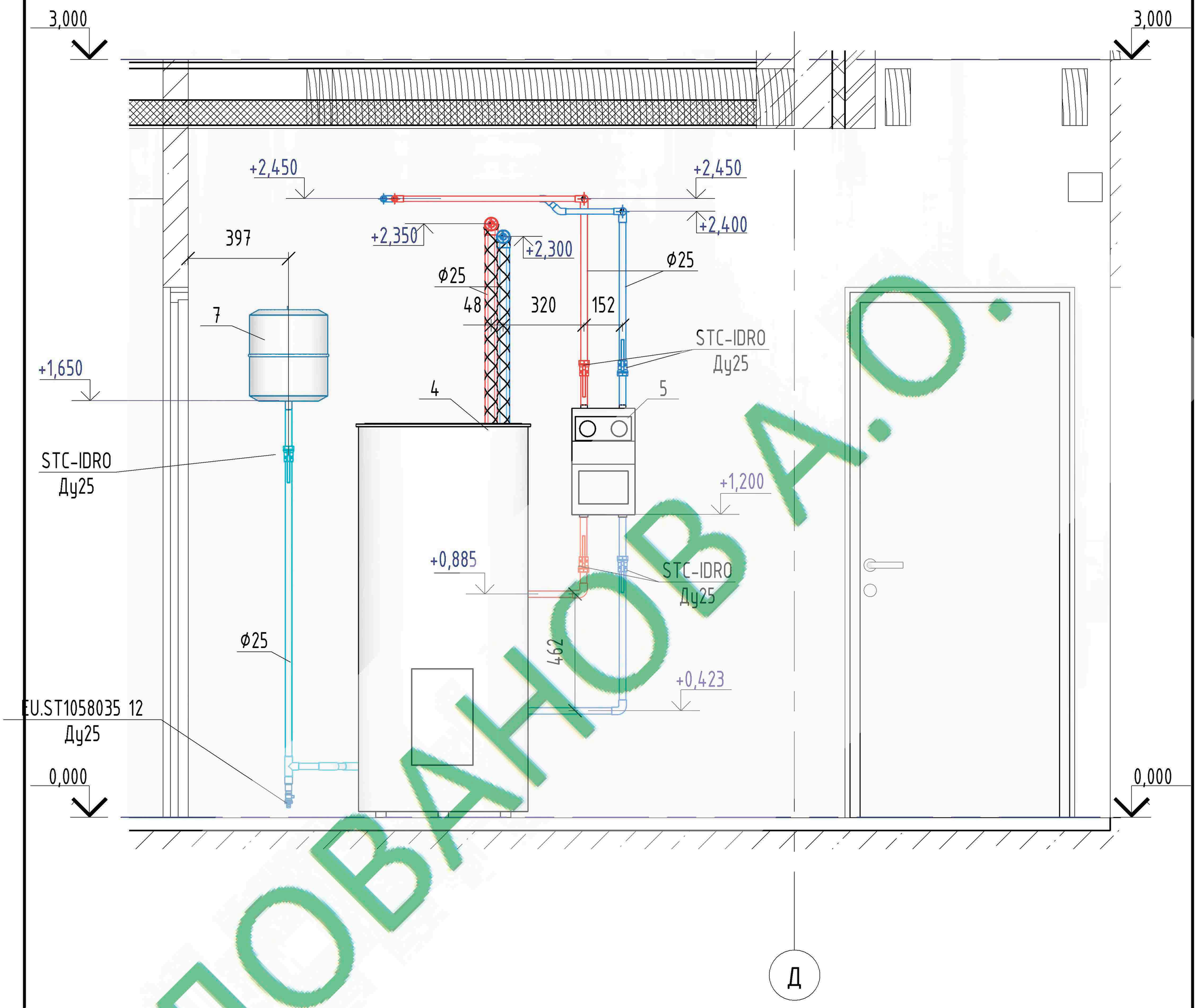

ГОЛОВАНОВА.О.

Изм.	Кол.уч.	Лист	№ док.	Подпись	Дата

	Стадия	Лист	Листов
КОТЕЛЬНАЯ ЧАСТНОГО ДОМА	РД	5	7
2-2			

Формат А4

СПЕЦИФИКАЦИЯ ХОЛОДНОГО И ГОРЯЧЕГО ВОДОСНАБЖЕНИЯ

Позиция	Наименование и тех.хар-ка	Тип, марка, обозначение	Код, оборудования	Поставщик	Единица измерения	Количество	Масса единицы	Примечание
1	Насос для скважин	SP 1A-36 /220		Wilo	шт.	1	25 кг.	1 м3/ч
2	Насос циркуляционный	Wilo Star Z 15		Wilo	шт.	1		
3	Осмос для водоподготовки			Торговое оборудование	шт.	1		
4	Полотенцесушитель водяной, серии "Homa"	Homa - 11-690		КЗТО	шт.	2		
5	Смеситель для раковин			Торговое оборудование	шт.	3		
6	Посудомоечная машина	Марка		Торговая сеть	шт.	1		
7	Смеситель кухонный			Торговое оборудование	шт.	1		
8	Душевая колонка			Торговое оборудование	шт.	1		
9	Кран шаровый	STC-IDRO Ду25		Италия	шт.	38		
10	Кран шаровый	STC-IDRO Ду32		Италия	шт.	5		
11	Кран шаровый	STC-IDRO Ду20		Италия	шт.	2		
12	Счетчик воды крыльчатый	BCX Ду32		Торговая сеть	шт.	1		
13	Фильтр сетчатый латунный	Y222P Ду32			шт.	2		
В1								
	Труба полипропиленовая для водоснабжения ф 20			Valtec	мп	1,6		
	Труба полипропиленовая для водоснабжения ф 25			Valtec	мп	32,3		
В1 - Узел ввода								
	Труба полипропиленовая для водоснабжения ф 25	PPR PN 20		Valtec	мп	0,3		
	Труба полипропиленовая для водоснабжения ф 32	PPR PN 20		Valtec	мп	16,9		
Т3								
	Труба полипропиленовая для водоснабжения ф 25	PPR PN 20		Valtec	мп	29,8		
Т4								
	Труба полипропиленовая для водоснабжения ф 25	PPR PN 20		Valtec	мп	7,7		
	Муфта переходная с резьбой	ф20-ф15		Торговая сеть	шт.	1		
	Муфта переходная с резьбой	ф20-ф19		Торговая сеть	шт.	2		
	Муфта переходная с резьбой	ф25-ф15		Торговая сеть	шт.	1		
	Отвод 90	ф20-ф20		Торговая сеть	шт.	6		
	Отвод 90	ф25-ф25		Торговая сеть	шт.	80		
	Отвод 90	ф32-ф32		Торговая сеть	шт.	4		
	Переход	ф20-ф15		Торговая сеть	шт.	1		
	Переход	ф25-ф15		Торговая сеть	шт.	5		
	Переход	ф25-ф19		Торговая сеть	шт.	2		
	Переход	ф25-ф20		Торговая сеть	шт.	14		
	Переход	ф32-ф25		Торговая сеть	шт.	1		
	Соединительная муфта	ф32-ф32		Торговая сеть	шт.	1		
	Тройник равнопроходной	ф25-ф25-ф25		Торговая сеть	шт.	22		
	Изоляция цилиндры навивные Rockwool100 толщиной	ф32 Rockwool100		Rockwool	м.кв.	6		
	Изоляция цилиндры навивные Rockwool100 толщиной	ф32-ф32 Rockwool100		Rockwool	м.кв.	3		

ГОЛОВАНОВ А.О.

Изм.	Кол.уч.	Лист	№ док.	Подпись	Дата

КОТЕЛЬНАЯ ЧАСТНОГО ДОМА	Стадия	Лист	Листов
	РД	1	
СПЕЦИФИКАЦИЯ			

Формат А3

СПЕЦИФИКАЦИЯ ОБОРУДОВАНИЯ СИСТЕМЫ ОТОПЛЕНИЯ

Позиция	Наименование и тех.хар-ка	Тип, марка, обозначение	Код, оборудования	Завод изготовитель	Единица измерения	Количество	Масса единицы	Примечание
	Стальной профильный радиатор 965 Вт	FTV mun 22		Kermi	шт.	4		
	Стальной профильный радиатор 1158 Вт	FTV mun 22		Kermi	шт.	1		
	Стальной профильный радиатор 1544 Вт	FTV mun 22		Kermi	шт.	1		
	Стальной профильный радиатор 2123 Вт	FTV mun 22		Kermi	шт.	1		
	Стальной профильный радиатор 2316 Вт	FTV mun 22		Kermi	шт.	2		
	Стальной профильный радиатор 2702 Вт	FTV mun 22		Kermi	шт.	3		
	Стальной профильный радиатор 3474 Вт	FTV mun 22		Kermi	шт.	1		
	Шкаф настенный	HKV-D 6 V2A		Rehau	шт.	1		
	Шкаф настенный	HKV-D 7 V2A		Rehau	шт.	1		
	Воздухоотводчик Airvent Ф15 Ду15	Airvent		Danfoss	шт.	4		
	Головка термостатическая RA2940	RA2940		Herz	шт.	13		
	Кран шаровый Ду32	STC-IDR0		Италия	шт.	4		
	Подводка к радиатору Ду20	RLV-KS		Herz	шт.	13		
T1								
	Труба полипропиленовая для водоснабжения ø 20 x 3,4	PPR PN 25		Valtec	мп	43,9		
	Труба полипропиленовая для водоснабжения ø 25 x 4,2	PPR PN 25		Valtec	мп	15,1		
	Труба полипропиленовая для водоснабжения ø 32 x 5,4	PPR PN 25		Valtec	мп	7,3		
	Труба полипропиленовая для водоснабжения ø 40 x 6,7	PPR PN 25		Valtec	мп	3,1		
T1_ПОЛ								
	Труба полипропиленовая для водоснабжения ø 20 x 3,4	PPR PN 25		Valtec	мп	0,0		
	Труба полипропиленовая для водоснабжения ø 25 x 4,2	PPR PN 25		Valtec	мп	2,5		
	Труба полипропиленовая для водоснабжения ø 32 x 5,4	PPR PN 25		Valtec	мп	2,0		
T2								
	Труба полипропиленовая для водоснабжения ø 20 x 3,4	PPR PN 25		Valtec	мп	44,6		
	Труба полипропиленовая для водоснабжения ø 25 x 4,2	PPR PN 25		Valtec	мп	14,9		
	Труба полипропиленовая для водоснабжения ø 32 x 5,4	PPR PN 25		Valtec	мп	7,1		
	Труба полипропиленовая для водоснабжения ø 40 x 6,7	PPR PN 25		Valtec	мп	3,3		
T2_ПОЛ								
	Труба полипропиленовая для водоснабжения ø 25 x 4,2	PPR PN 25		Valtec	мп	2,3		
T1	Труба полипропиленовая для водоснабжения ø 32 x 5,4	PPR PN 25		Valtec	мп	1,7		
	Угол 45-90 цельнопластиковый под углом 30,00° ø32-ø32			Торговая сеть	шт.	2		
T1_ПОЛ								
	Муфта переходная ø25-ø20			Торговая сеть	шт.	2		
	Муфта переходная ø32-ø25			Торговая сеть	шт.	3		
	Тройник цельнопластиковый ø32-ø32-ø32			Торговая сеть	шт.	2		

ГОЛОВАНОВ А.О.

Изм.	Кол.уч.	Лист	№ док.	Подпись	Дата

	Стадия	Лист	Листов
КОТЕЛЬНАЯ ЧАСТНОГО ДОМА	РД	1	
СПЕЦИФИКАЦИЯ			

Формат А3