ВЕДОМОСТЬ ЛИСТОВ ОСНОВНОГО КОМПЛЕКТА ЧЕРТЕЖЕЙ

Лист	Наименование	Примечание
2	Общие данные 1	
3	Общие данные 2	
4	Генплан	
5	3 д виды	
6	План 1, 2 этажа	
7	План 1-го этажа кладка	
8	План 2-го этажа кладка	
9	План подвала, кровли	
10	Экспликация помещений	
11	План расстановки мебели	
12	Фасады 1-5	
13	Фасады 5-1	
14	Фасады А-Е	
15	Фасады Е-А	
16	Разрезы	
17	Разрезы АР	
18	Спецификация Оконных и дверных конструкций	
19	Конструктивные решения общие данные	
20	Конструктивное решение продолжение	
21	План фундамента	
22	Армирование фундамента	
23	Армирование каркасы	
24	Армирование фундамента узлы, спецификации	
25	План стен подвала	
26	План армирования стен подвала	
27	Разрезы армирования стен подвала	
28	План плиты перекытия	
29	Армирование плиты перекрытия	
30	Дополнительное армирование	
31	Лестница	
32	Без имени	
33	Балки	
34	Балки 2	
35	Ведомости перемычек	
36	Ведомость основных материалов	
37	Лист	

Согласовано

Взам. инв. №

Подп. и дата

Инв. № подл.

ОБЩИЕ ДАННЫЕ

Проектная документация разработана для индивидуального жилого дома по адресу:_____

1) Договор на проектные работы.
2) Действующие нормативные документы:
- СП 53.13330.2011 «Планировка и застройка территорий садоводческих (дачных) объединений граждан»;
- СП 55.13330.2011 «Дома жилые одноквартирные»;
- СП 29.13330.2011 «Полы»;
- СП 17.13330.2011 «Кровли»;
- СП 73.13330.2012 «Внутренние санитарно-технические системы»;
- СП 70.13330.2012 «Несущие и ограждающие конструкции»;
- СП 15.13330.2012 «Каменные и армокаменные конструкции»;
- СП 63.13330.2012 «Бетонные и железобетонные конструкции»;
- СП 131.13330.2012 «Строительная климатология».
-СП 64.13330.2011 «Деревянные конструкции. Актуализированная редакция СНиП II-25-80»

2. Краткая характеристика района.

Участок строительства расположен во II-В строительно-климатическом подрайоне (СНиП 23-01-99), климат района работ умеренно-континентальный.
Расчетная зимняя температура -28°С
Среднегодовая температура воздуха +5,7°С
абсолютный максимум +38,5°С
абсолютный минимум -45°С
Среднемесячные и среднегодовые значения температуры воздуха 0С
Среднегодовое количество осадков 644 мм/год
Максимальное суточное количество осадков 61мм
Средняя скорость ветра 1,8 м/с
Глубина промерзания грунта 1,7 м
Преобладающее направление ветра:
- зимой (январь) – юго-западное;
- весной (апрель) – южное;
- летом (июль) – северо-западное;
- осенью (октябрь) – юго-западное.
Расчетное значение веса снегового покрова горизонтальной поверхности земли – 180кг/м2 (СП 20.13330.2011)

					2015	2017 -
Изм.	Кол.уч	Лист	№док.	Подпись	Дата	
Начальник		Руководитель				Стадия: Р; Лист: 2; Листов:
ГАП						
ГИП						
Проверил		Проверил				Общие данные 1 — АР

ОБЩИЕ ДАННЫЕ
продолжение

Нормативное значение ветрового давления -23кг/м2 (СП 20.13330.2011)

Общие указания к проекту.

За нулевую отметку принят уровень чистого пола 1 этажа здания.
Общая площадь дома – 174,91 м.кв,
в т.ч. площадь крылец и балконов – 20,11 кв.м
Этажность - 2 этажа, 1 цокольный этаж.
Инженерное обеспечение.
Электроэнергия - от общей сети
Водопровод - скважина
Канализация - септик
Архитектрно-строительные решения.
Архитектурно-планировочное решение разработано в соответствии с СП 55.13330.2011 "Дома жилые одноквартирные"
Объемно- планировочные решения.
Проектируемое здание 2-этажное, прямоугольной формы с размерами в осях 11,40х6,80 м. Высота 1 этажа составляет 3,0 м. 2 этажа 3м. Наибольшая высота здания от уровня земли составляет 8,02 м. За относительную отметку 0,000 принимается уровень чистого пола 1 этажа. Площади помещений приведены без учета отделки.
Главный вход в дом осуществляется через тамбур расположенный в осях 4-5. На 1 этаже предусмотрены следующие помещения: тамбур, холл, кухня-гостиная, спальня, санузел . Для доступа на 2-ой этаж предусмотрена внутренняя сборная лестница. На 2-ом этаже предусмотрены помещения: холл, 2 спальни, санузел. На цокольном этаже предусмотрены помешения болерная, генераторная, 2 кладовки, спортивный зал.

Архитектурное решение решения.

В проекте принят монолитный железобетонный фундамент. Покрытый битумной гидроизоляцией в 2 слоя. Стены цокольного этажа выполнены из монолитного железобетона. Утепление цокольного этажа выполнено из эструдированого пенополистирола. Гидроизоляция 2-х слойная. Перекрытие фундамента-монолитная ж/б плита толщиной 180 мм.
Конструкция пола 1 этажа:
- ж/б монолитная плита 180мм;
-цементно-песчаная стяжка 80мм,
-чистовая отделка пола (плитка, паркетная доска) 20мм
Наружные ограждающие стены предусмотрены из газобетонных блоков D=300 мм на кладочной теплоизоляционной смеси с утеплением пенополистиролом δ=100мм и последующей отделкой облицовочными панелями.
Внутренние несущие стены выполнены из газобетонных блоков D=300 250 мм. Перегородки из стеновых газобетонных блоков 100 мм. Перемычки сборные железобетонные и армирующий пояс наружных стен заливаются в съемную опалубку. Перекрытие 1 этажа монолитная ж/б плита толщиной 180 мм. Монолитные работы выполняются бетоном марки М300. Армирование плит выполняется отдельными стержнями на вязке. Стыковку арматуры по длине выполнять внахлестку с перепуском 480мм. Стыки стержней внахлестку должны по длине перекрытия располагаться в разбежку. При этом количество рабочих стержней, стыкуемых в одном сечении должно составлять не более 50% от всей арматуры данного сечения. Продольное смещение осей стыков должно быть не менее 1.5 Lн=60d. Арматуру в местах пересечений соединять между собой вязальной проволокой. Для образования защитного слоя стержни нижней арматуры укладывать на пластмассовые фиксаторы или цементно-песчанные подкладки., которые устанавливаются в шахматном порядке. Подкладки из обрезков арматуры или досок применять запрещается. При устройстве монолитного перекрытия выполнять отверстия размером свыше 100мм с последующей установкой гильз для прохода стояков отопления, водопровода и электрики по чертежам ОВ, ВК, ЭЛ. После пропуска всех коммуникаций отверстия забетонировать бетоном класса В15. Для доступа на второй этаж предусмотрена лестница по стальному каркасу. Перекрытия 2-го этажа и кровли выполнены из деревянного двутаврого профиля покрытыми ламинированой фанерой
Все работы по устройству монолитных и каменных конструкций вести в соответствии СП 70.13330.2012 "Несущие и ограждающие конструкции".
Крыша - плоская 3-х слойная гидроизоляция с уклоном, Утепление эструдированый пенополистирол.
Окна металлопластиковые из теплого профиля 60-70 мм, энергосберегающие с двойным стеклопакетом и заполнением инертным газом.

Согласовано

Взам. инв. №

Подп. и дата

Инв. № подл.

					2015	2017 -		
Изм.	Кол.уч	Лист	№док.	Подпись	Дата			
Начальник		Руководитель					Стадия	Лист	Листов
							Р	3	
ГАП									
ГИП									
Проверил		Проверил				Общие данные 2	АР		

Согласовано

Взам. инв. №

Подп. и дата

Инв. № подл.

					2015	2017 –
Изм.	Кол.уч	Лист	№док.	Подпись	Дата	
Начальник		Руководитель				Стадия: Р; Лист: 4; Листов:
ГАП						
ГИП						Генплан
Проверил		Проверил				АР

Согласовано

Взам. инв. №

Подп. и дата

Инв. № подл.

					2015	2017 –
Изм.	Кол.уч	Лист	№док.	Подпись	Дата	
Начальник		Руководитель				Стадия: Р; Лист: 5; Листов:
ГАП						
ГИП						3 д виды
Проверил		Проверил				АР

План 1-го этажа

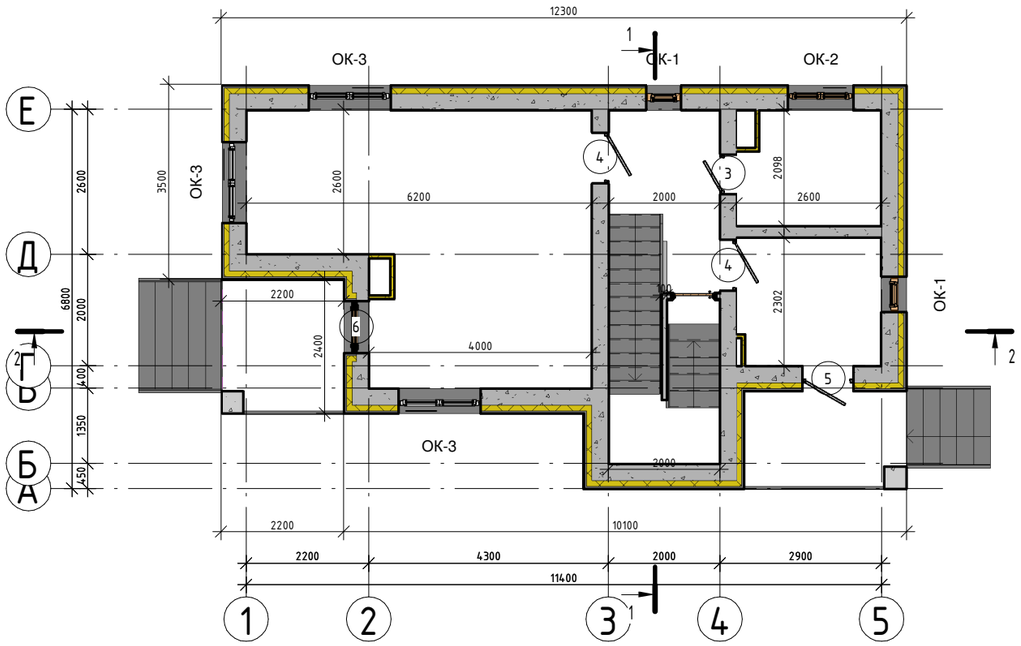

План 2-го этажа

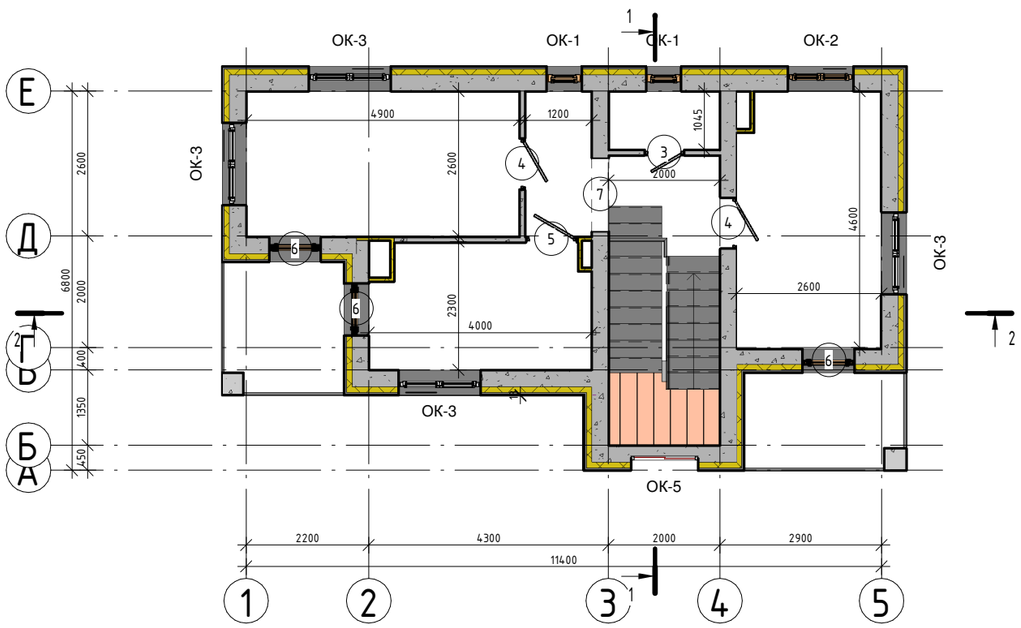

Спецификация дверей

Поз.	Обозначение	Наименование	Кол-во	Примечание
План стен подвала				
1	ГОСТ 6629-88	ДГ21-9Л	1	
2	ГОСТ 6629-88	ДГ21-9	4	
4	ГОСТ 24698-81	ДН 21–9	1	
План 1 этажа				
3	ГОСТ 6629-88	ДГ21-7	1	
4	ГОСТ 24698-81	ДН 21–9	2	
5	ГОСТ 24698-81	ДН 21–9Л	1	
6	ГОСТ 24698-81	ДГ21-9	1	
8	ГОСТ 24698-81	ДГ21-7	1	
План 2 этажа				
3	ГОСТ 6629-88	ДГ21-7	1	
4	ГОСТ 24698-81	ДН 21–9	2	
5	ГОСТ 24698-81	ДН 21–9Л	1	Вопрос
6	ГОСТ 24698-81	ДГ21-9	3	
7	Проем	2000*2400	1	

Спецификация элементов заполнения оконных проемов (с размерами изделия)

Поз.	Обозначение	Наименование	Размеры изделия, мм		Кол-во	Прим.
			Высота	Ширина		
План стен подвала						
ОК-6			500	800	7	
План 1 этажа						
ОК-1			1460	570	2	
ОК-2			1460	1170	1	
ОК-3			1460	1470	3	
План 2 этажа						
ОК-1			1460	570	2	
ОК-2			1460	1170	1	
ОК-3			1460	1470	4	
ОК-5			2940	1200	1	

Согласовано

Взам. инв. №

Подп. и дата

Инв. № подл.

Изм.	Кол.уч	Лист	№док.	Подпись	Дата
					2015
Начальник		Руководитель			
ГАП					
ГИП					
Проверил		Проверил			

2017 –

Стадия	Лист	Листов
Р	6	

План 1, 2 этажа

АР

План 1-го этажа

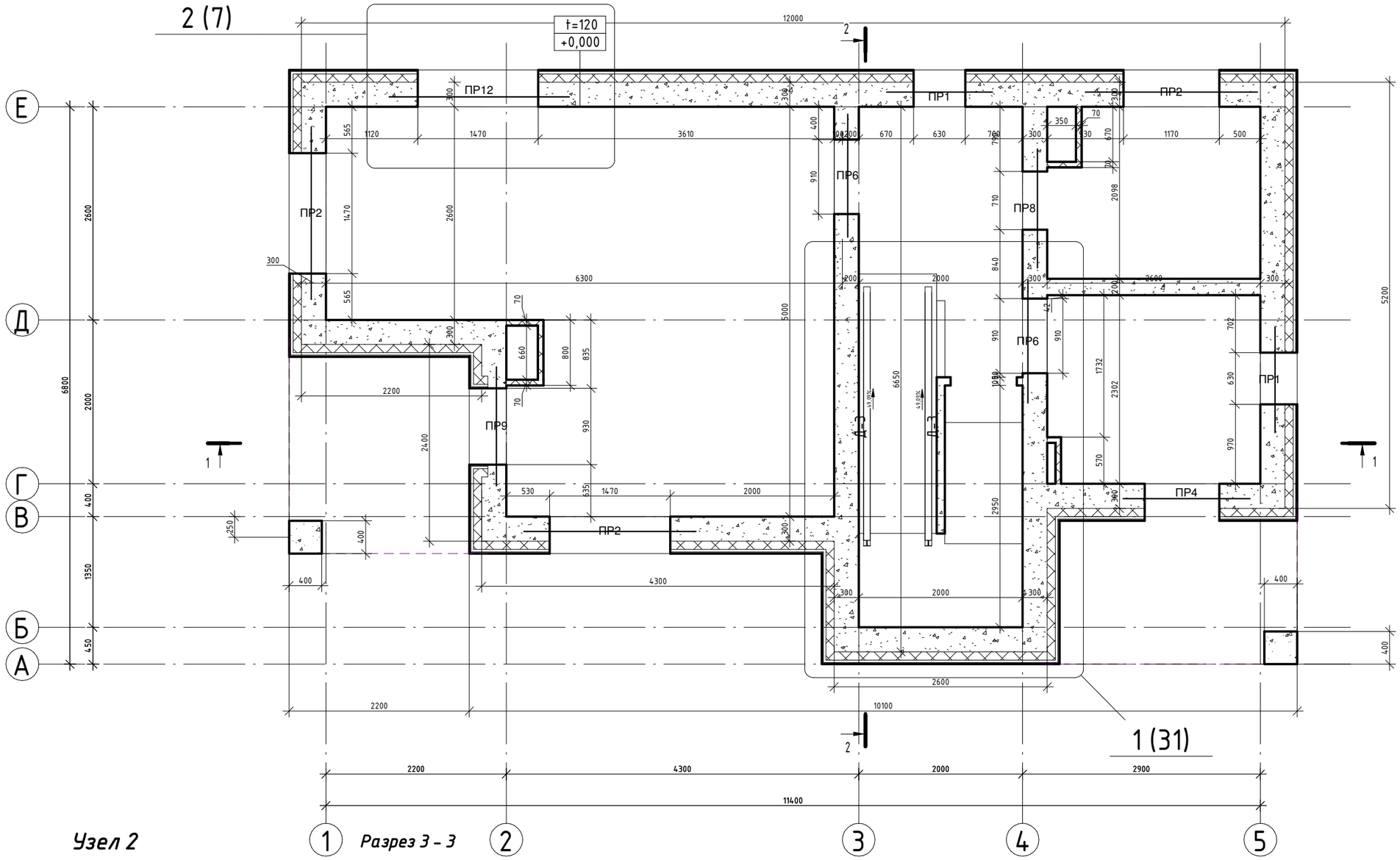

					2015	2017 -
Изм.	Кол.уч	Лист	№док.	Подпись	Дата	
Начальник		Руководитель				Стадия: Р; Лист: 7; Листов:
ГАП						
ГИП						
Проверил		Проверил				План 1-го этажа кладка — АР

Согласовано

Взам. инв. №

Подп. и дата

Инв. № подл.

План 2-го этажа

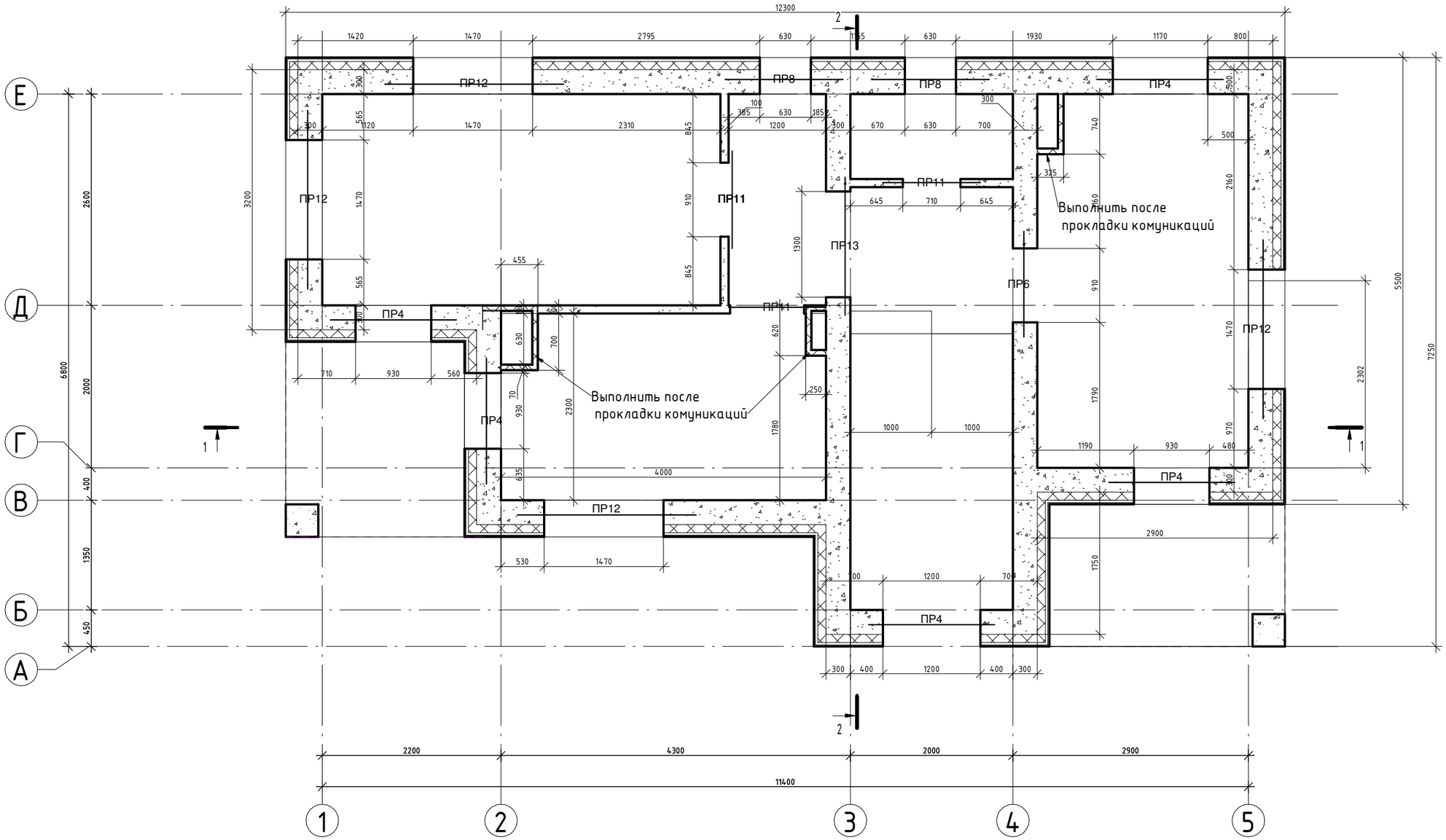

					2015	2017 -
Изм.	Кол.уч	Лист	№док.	Подпись	Дата	
Начальник		Руководитель				Стадия: Р; Лист: 8; Листов:
ГАП						
ГИП						План 2-го этажа кладка
Проверил		Проверил				АР

Согласовано

Взам. инв. №

Подп. и дата

Инв. № подл.

План подвала

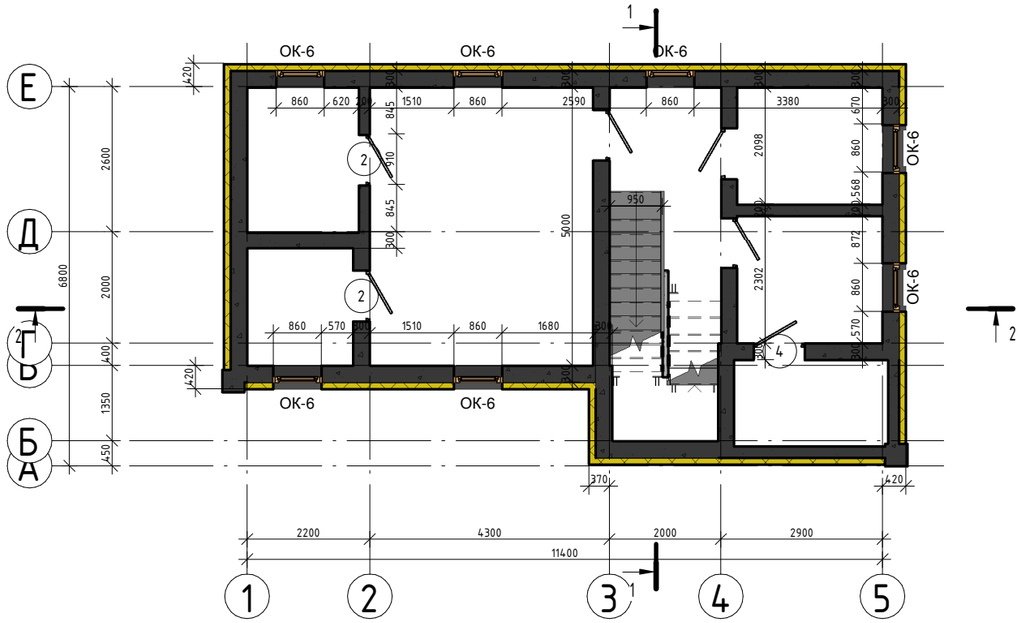

План кровли

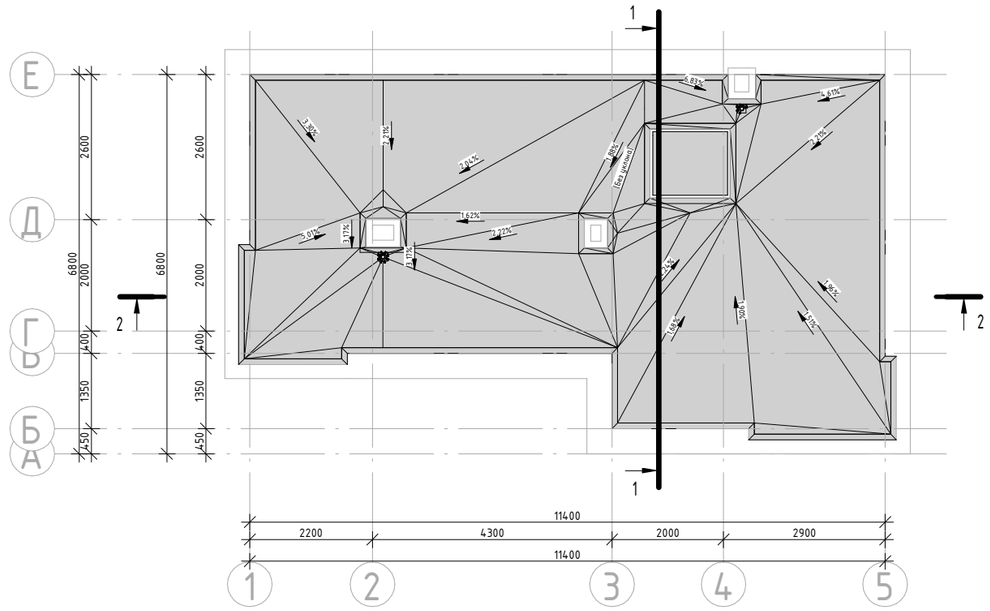

Условные обозначения стен

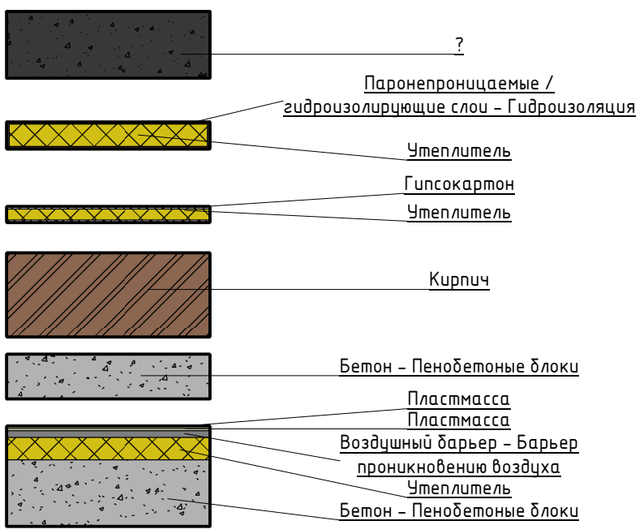

Условные обозначения пола

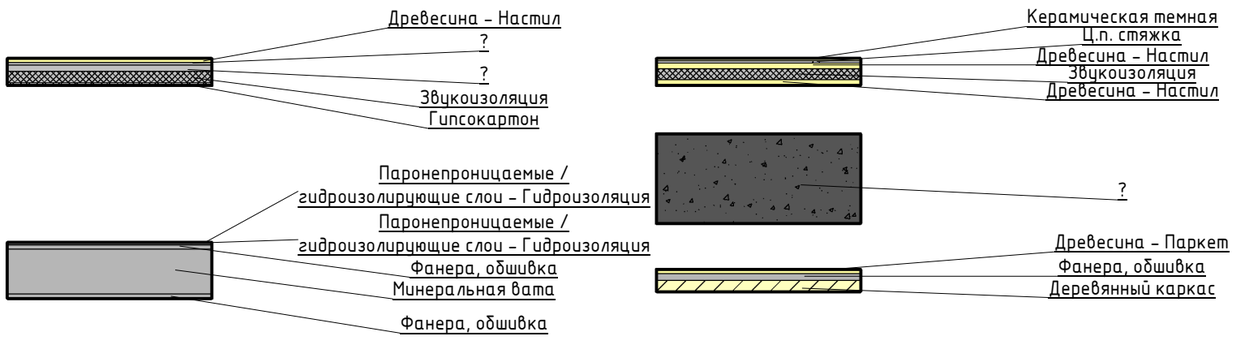

					2015	2017 -		
Изм.	Кол.уч	Лист	№док.	Подпись	Дата			
Начальник		Руководитель					Стадия	Лист	Листов
							Р	9	
ГАП									
ГИП									
Проверил		Проверил				План подвала, кровли	АР		

Согласовано

Взам. инв. №

Подп. и дата

Инв. № подл.

Вид 1

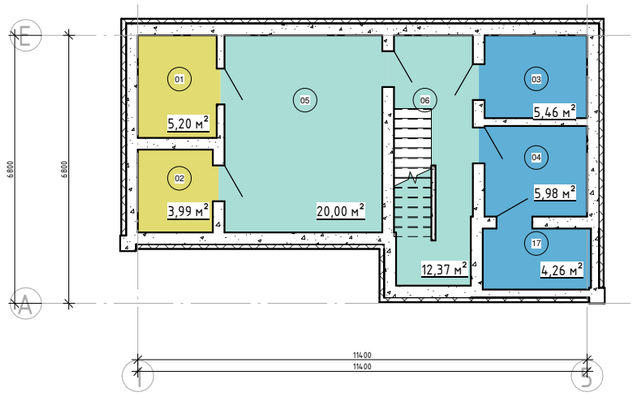

Легенда отделений

- Вспомогательные
- Обслуживание
- Общественные

Вид 2

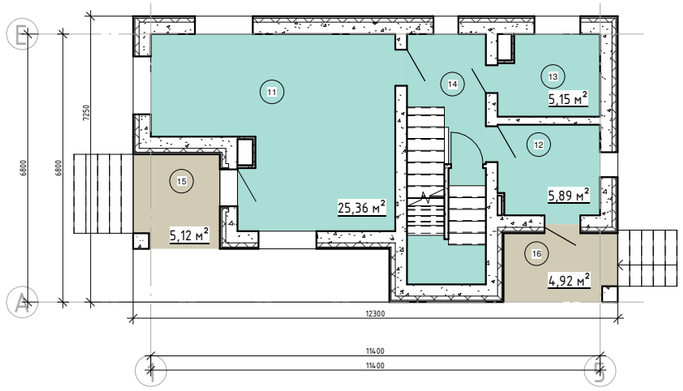

Легенда отделений

- Наружные пом.
- Общественные

Вид 3

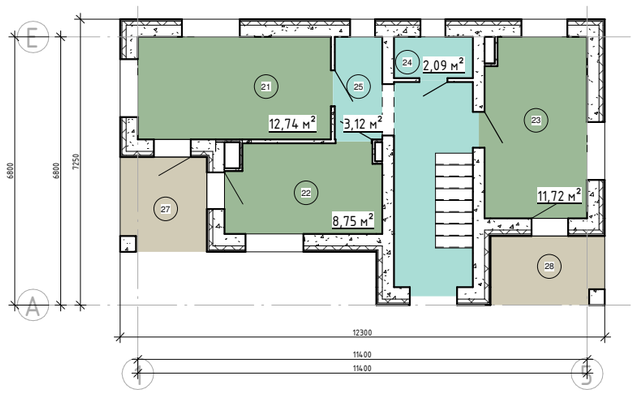

Легенда отделений

- Жилые
- Наружные пом.
- Общественные

Экспликация помещений

№ пом	Наименование	Площадь, м²	Кат. помещения	Назначение
План стен подвала				
01	Кладовка	5,20 м²		Вспомогательные
02	Кладовка	3,99 м²		Вспомогательные
03	Болерная	5,46 м²		Обслуживание
04	Кладовка	5,98 м²		Обслуживание
05	Зал	20,00 м²		Общественные
06	Лестничная клетка	12,37 м²		Общественные
17	Кладовка	4,26 м²		Обслуживание
План 1 этажа				
11	Гостинная кухня	25,36 м²		Общественные
12	Тамбур	5,89 м²		Общественные
13	Санузел	5,15 м²		Общественные
14	Лестничная клетка	12,32 м²		Общественные
15	Веранда	5,12 м²		Наружные пом.
16	Веранда	4,92 м²		Наружные пом.
План 2 этажа				
21	Комната	12,74 м²		Жилые
22	Комната	8,75 м²		Жилые
23	Комната	11,72 м²		Жилые
24	Санузел	2,09 м²		Общественные
25	Холл	3,12 м²		Общественные
26	Лестничная клетка	10,41 м²		Общественные
27	Балкон	5,12 м²		Наружные пом.
28	Балкон	4,95 м²		Наружные пом.
Общий итог: 21		174,91 м²		

Спецификация помещений по назначению

Назначение	Площадь
Вспомогательные	9,19 м²
Жилые	33,21 м²
Наружные пом.	20,11 м²
Обслуживание	15,70 м²
Общественные	96,70 м²
	174,91 м²

Согласовано

Взам. инв. №

Подп. и дата

Инв. № подл.

Изм.	Кол.уч	Лист	№док.	Подпись	Дата	2015	2017 –		
Начальник		Руководитель						Стадия	Лист	Листов
								Р	10	
ГАП										
ГИП										
Проверил		Проверил					Экспликация помещений	АР		

План 1-го этажа

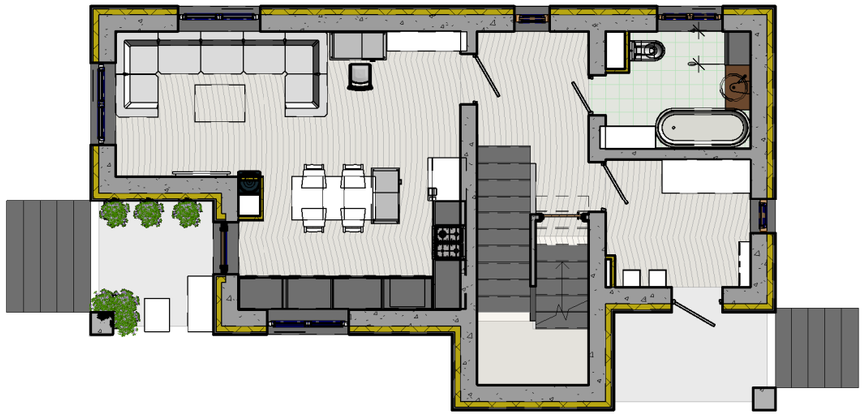

План 2-го этажа (1-вар.)

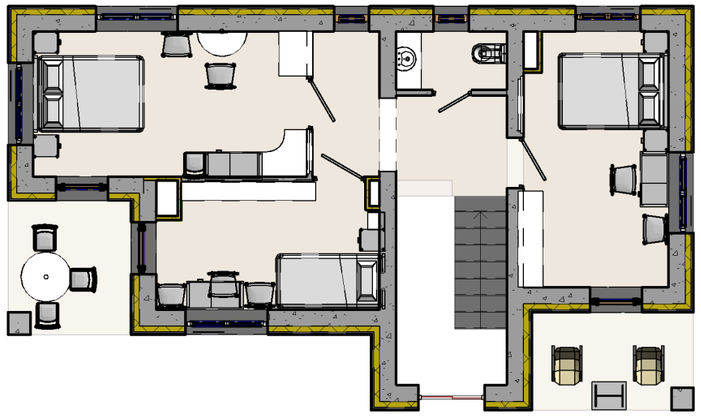

План подвала

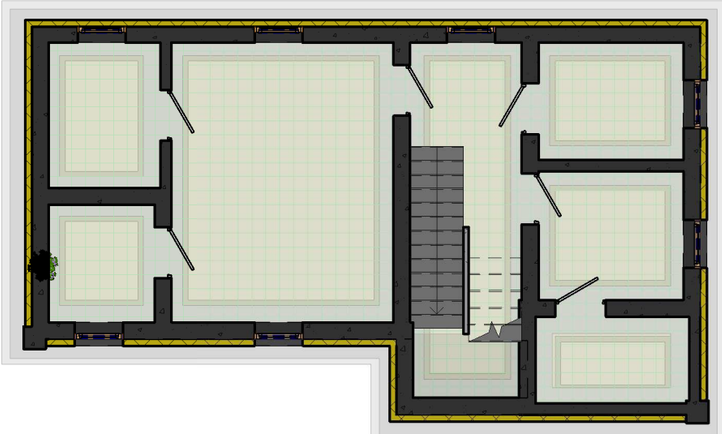

План 2-го этажа (2-вар.)

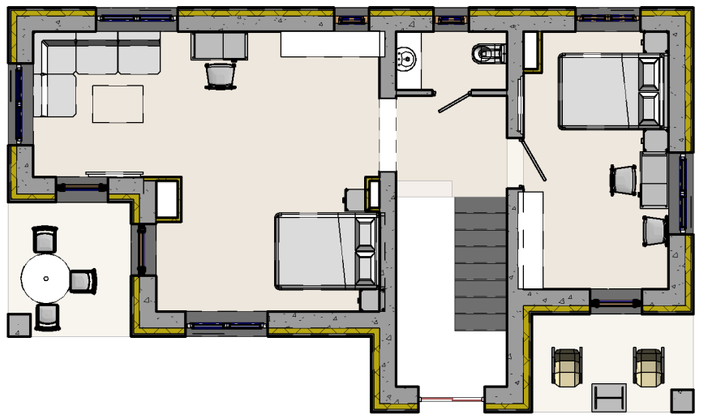

Согласовано

Взам. инв. №

Подп. и дата

Инв. № подл.

					2015	2017 –
Изм.	Кол.уч	Лист	№док.	Подпись	Дата	
Начальник		Руководитель				Стадия: Р; Лист: 11; Листов:
ГАП						
ГИП						План расстановки мебели
Проверил		Проверил				АР

Фасад 1-5

Согласовано

Взам. инв. №

Подп. и дата

Инв. № подл.

					2015	2017 –
Изм.	Кол.уч	Лист	№док.	Подпись	Дата	
Начальник		Руководитель				Стадия: Р; Лист: 12; Листов:
ГАП						
ГИП						Фасады 1-5
Проверил		Проверил				АР

Фасад 5-1

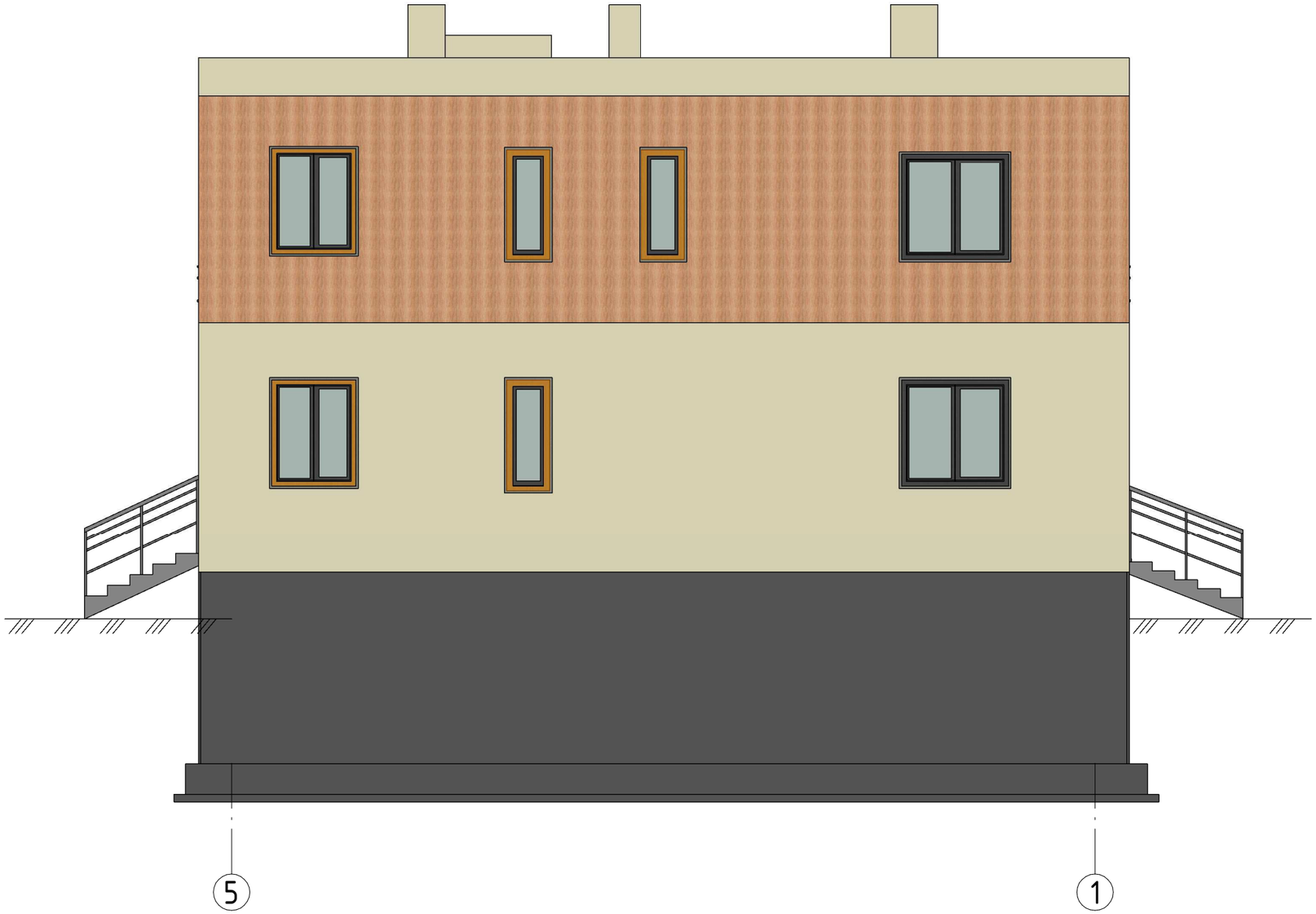

Согласовано

Взам. инв. №

Подп. и дата

Инв. № подл.

					2015	2017 –
Изм.	Кол.уч	Лист	№док.	Подпись	Дата	
Начальник		Руководитель				Стадия: Р; Лист: 13; Листов:
ГАП						
ГИП						Фасады 5-1
Проверил		Проверил				АР

Фасад А-Е

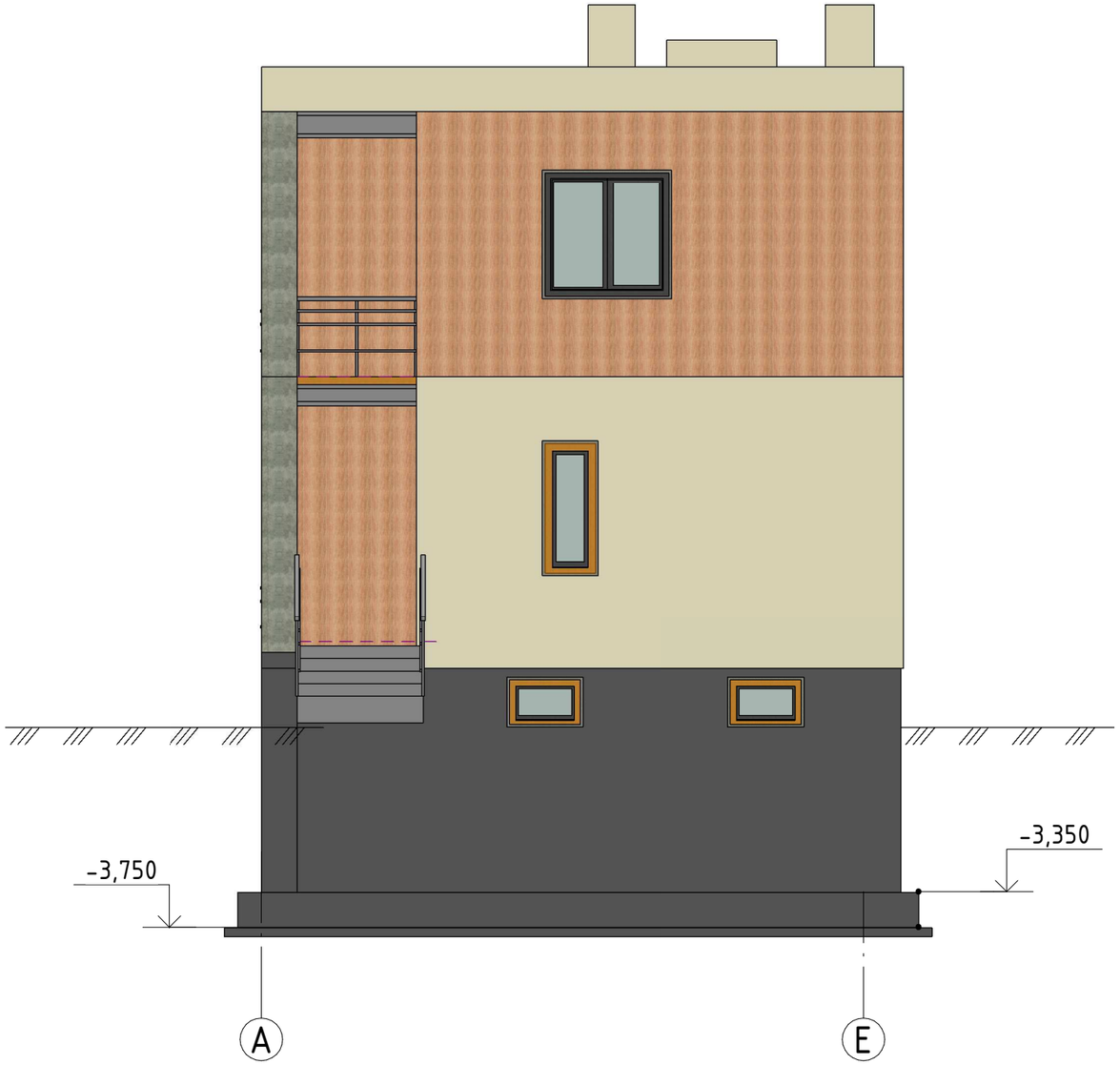

Согласовано

Взам. инв. №

Подп. и дата

Инв. № подл.

					2015	2017 -
Изм.	Кол.уч	Лист	№док.	Подпись	Дата	
Начальник		Руководитель				Стадия: Р; Лист: 14; Листов:
ГАП						
ГИП						Фасады А-Е
Проверил		Проверил				АР

Фасад Е-А

Согласовано

Взам. инв. №

Подп. и дата

Инв. № подл.

					2015	2017 -
Изм.	Кол.уч	Лист	№док.	Подпись	Дата	
Начальник		Руководитель				Стадия: Р; Лист: 15; Листов:
ГАП						
ГИП						Фасады Е-А
Проверил		Проверил				АР

Разрез 1-1
(см. лист 6)

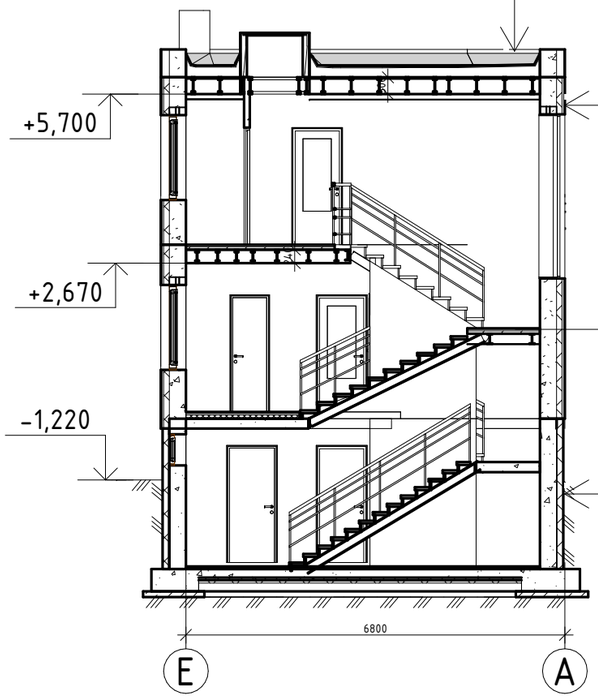

Трехслойная гидроизоляция	-6
Фанера ламинированая	-20
Утепление	-100-200
Пароизоляция	-1
Фанера ламинированая	-20
Балочная система	-240-300-360

Штукатурка гипсовая	-10
Пенобетонные блоки	-300
Утепление	-100
Наружная облицрвка	-20

Штукатурка гипсовая	-10
Монолитный Ж/Б	-300
2-х слойная гидроизоляция	-5
Утепление твердое	-100-50
Отделка плоским шифером	-6

Разрез 2-2
(см. лист 6)

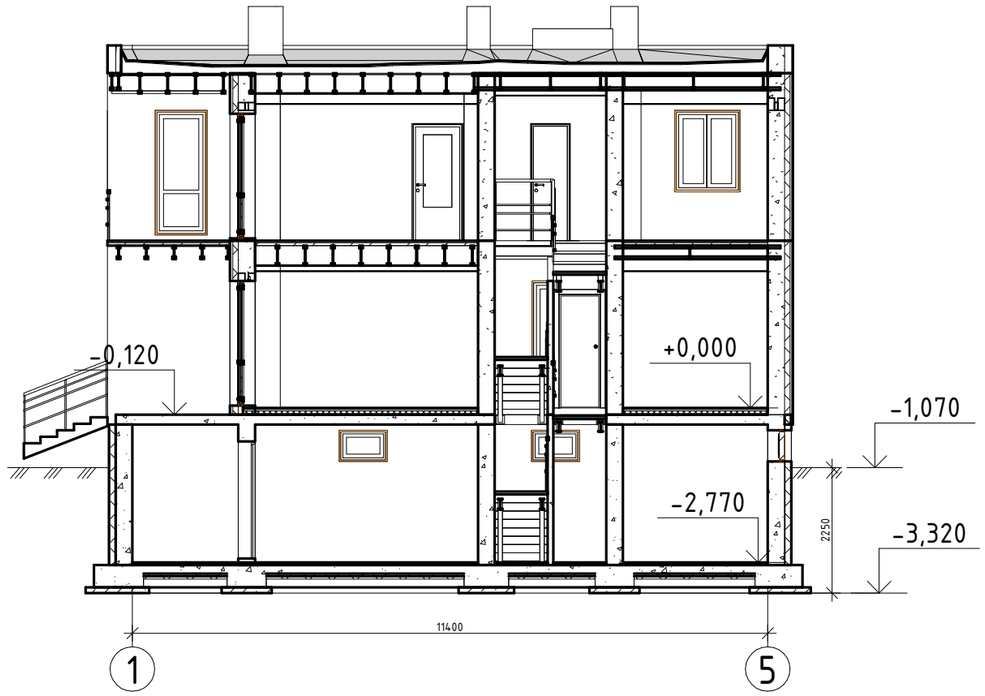

Согласовано

Взам. инв. №

Подп. и дата

Инв. № подл.

Изм.	Кол.уч	Лист	№док.	Подпись	Дата
					2015

2017 -

Начальник	Руководитель		
ГАП			
ГИП			
Проверил	Проверил		

Стадия	Лист	Листов
Р	16	

Разрезы

АР

Разрез 1- 1

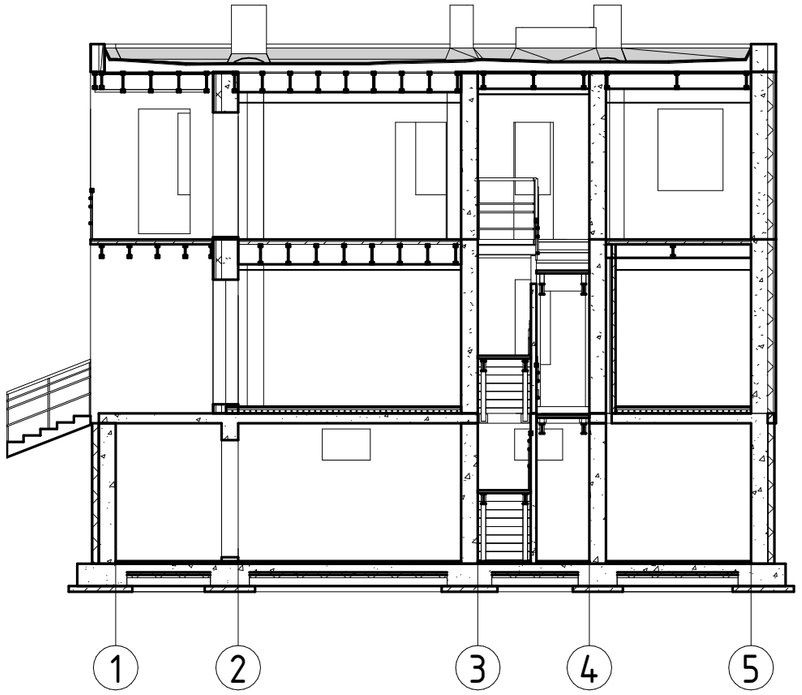

Разрез 2- 2

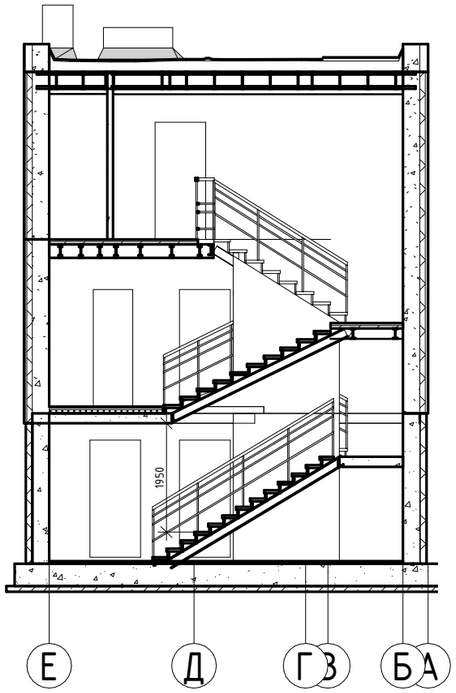

Вид 3

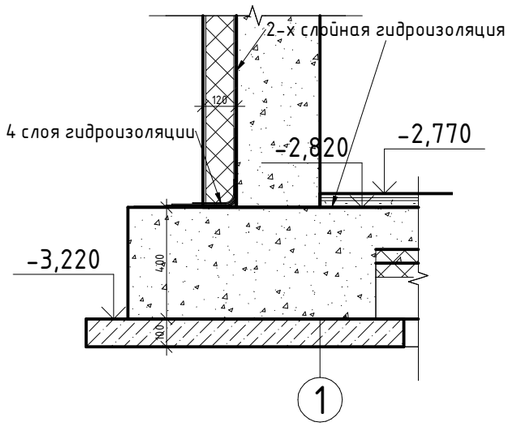

Согласовано

Взам. инв. №

Подп. и дата

Инв. № подл.

					2015	2017 -
Изм.	Кол.уч	Лист	№док.	Подпись	Дата	
Начальник		Руководитель				Стадия: Р; Лист: 17; Листов:
ГАП						
ГИП						
Проверил		Проверил				Разрезы АР — АР

Дверных конструкций

Оконные конструкции

ОК-5	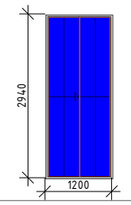	
ОК-6	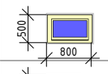	
ОК-1	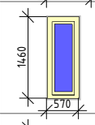	
ОК-2	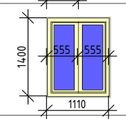	
ОК-3	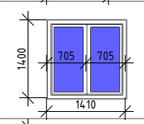	
поз. 6	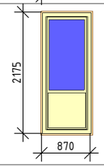	

Согласовано

Взам. инв. №

Подп. и дата

Инв. № подл.

Изм.	Кол.уч	Лист	№док.	Подпись	Дата	2017 –		
					2015			
Начальник		Руководитель					Стадия	Лист	Листов
							Р	18	
ГАП									
ГИП									
Проверил		Проверил				Спецификация Оконных и дверных конструкций	АР		

ё

КОНСТРУКТИВНЫЙ РАЗДЕЛ ПРОЕКТА

ОБЩИЕ ДАННЫЕ

1. Геологические изыскания на участке не проводились. Расчет фундамента сделан для суглинков II типа грунтовых условий по просадочности, нормативная глубина промерзания
грунтов - 0,9 м. Принято расчетное сопротивление грунта основания - 1 кг/см2.
2. Перед началом фундаментных работ произвести разбивку и выноску осей дома.
3. Проектом принят фундамент в виде монолитной ленты (ФЛ) на естественном основании,
шириной 1050-690 мм, из бетона В25, W6. F150. Бетон должен быть на сульфатостойком цементе
по ГОСТ 22266-94.
4. Под подошвой фундамента выполнить подготовку из бетона толщиной 100 мм. Подготовка должна выступать за грани фундамента на 100 мм. Подготовка выполняется из бетона В7,5 на сульфатостойком цементе по ГОСТ 22266-94.
5. Возможно заменить бетонную подготовку на дренажную профилированную мембрану из полиэтилена высокой плотности типа "Изостуд".
6. Основанием ФЛ служит песчано-щебеночная подушка. Подушку выполнять отдельными слоями 0,2 м с послойным уплотнением и доведением объемной массы скелета грунта до р >1,65 тн/м3.
7. Производство землянных работ вести в соответствии с требованиями СНиП 3.03.01-87. Все работы по устройству монолитных конструкций выполнять в соответствии с указаниями СП 7013330-2012 "Несущие и ограждающие конструкции".
8. По фундаментной ленте ФЛ возводятся монолитные стены фундамента (ФБ), толщиной 200 мм, 300 мм и 400 мм, высотой 2520 мм (0,5 м над уровнем земли) из бетона В25, W6. F150. Бетон должен быть на сульфатостойком цементе по ГОСТ 22266-94.
9. Гидроизоляция - горизонтальная по поддетонному основанию и вертикальная по наружным стенам фундамента производится в 2 слоя гидроизоляционной битумной мастикой.
10. Теплоизоляция - в качестве теплоизоляции стен цоколя рекомендуется использовать экструзионный пенополистирол Технониколь Стандарт толщиной 50 мм. Крепление плит экструзионного пенополистирола осуществляется при помощи клеевого состава - мастики приклеивающей Технониколь №27 на слой гидроизоляции и механически при помощи грибков-дюбелей в количестве 5 шт/м2.
11. За условную отметку +0,000 принят уровень чистого пола 1-го этажа.
12. Конструктивая схема здания - бескаркасная, с несущими стенами из пенобетонных блоков, толщиной 200-300 мм.
13. Армирование фундаментной ленты ФЛ ведется отдельными арматурными стержнями. Стержни арматуры устанавливаются в верхней и нижней зонах фундаментной ленты. Нижняя и верхняя зона продольно армируются стержнями Ø14 А500 с шагом согласно чертежей.

План разбивки осей

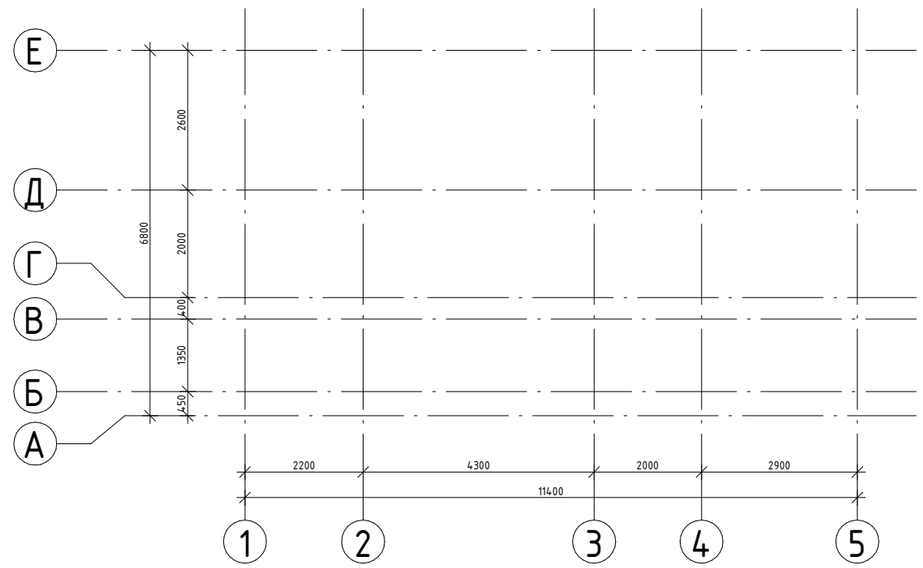

Согласовано

Взам. инв. №

Подп. и дата

Инв. № подл.

					2015	2017 -
Изм.	Кол.уч	Лист	№док.	Подпись	Дата	
Начальник		Руководитель				Стадия: Р; Лист: 19; Листов:
ГАП						
ГИП						Конструктивные решения общие данные — АР
Проверил		Проверил				

14. Арматурные стержни объеденяются в объемный каркас при помощи хомутов (д.1) из арматуры Ø8А240 с шагом согласно проекта при помощи вязальной проволоки.
15. В углах и местах соединения ФЛ установить угловые усиления (деталь д.6) по две штуки в верхней и нижней зонах.
16. Перехлест арматурных стержней выполнять вразбежку с длиной перехлеста не менее 40Ø арматурного стержня. Установка нижней арматуры осуществляется при помощи пластиковых дистанцировов. Защитный слой бетона внизу не менее 50 мм и вверху не менее 40 мм.
17. Под несущими стенами в арматурный каркас ленты ФЛ установить выпуски из арматуры Ø14А500 с шагом согласно проекта.
18. Армирование фундаментной стены МС ведется отдельными арматурными стержнями Ø14А500 с шагом, согласно чертежей. В углах и местах соединения МС установить угловые усиления с шагом согласно чертежей.
19. Производство опалубочных, арматурных и бетонных работ выполняется согласно требованиям СНиП 3.03.01-87.
20. Производство землянных и бетонных работ в зимний период осуществлять согласно СНиП 3.02.01-87, с учетом следующих требований:
-исключить промораживание грунта путем проведения работ заходками (одна заходка равна одной смене), после чего место работ укрыть слоем утеплителя (утепляющие засыпки или маты).
- до температуры -10Со бетонирование производить бетоном с противоморозными добавками, при температуре ниже -10Со бетонировани осуществлять с электроподогревом.
21. Бетон класса В25, W6, F150 из сульфатостойкого цемента заказывать на бетонном заводе и заливать с миксера за один раз, с обязательным механическим глубинным вибрированием.
22. Арматуру железобетонных конструкций монтировать в виде сеток, плоских и пространственных каркасов. Крестообразные соединения стержней в местах их пересечения выполнять вязальной проволокой или при помощи контактной точечной сварки по ГОСТ 14098-91 (2004).
23. Рабочая арматура на длине стержня 12 м не должна иметь более одного стыкового соединения. На длине 6 м не должна имететь стыковых соединений.
24. В сетках с рабочей арматурой периодического профиля допускается соединение стержней через одно пересечение в шахматном порядке. Два крайних стержня по всему периметру сетки должны быть соеденены во всех пересечениях.
25. Все бетонные поверхности, соприкасающиеся с грунтом, обмазать битумной мастикой за два раза.
26. Плиту пола МП по утрамбованному слою песка и слою гидроизоляции выполнить с армированием одной сеткой с ячейкой соласно проекта из арматуры Ø12А500. Защитный слой бетона 30-50 мм.
27. В местах швов бетонирования зачистить поверхность бетона металлической щеткой и перед бетонированием промыть водой под давлением.
28. Под ленту фундамента заложить гильзу из трубы Ø100 для прокладки трубы водоснабжения. В стенах ФБ оставить проемы для прокладки канализационной трубы, в отмеченных на плане местах.

КЖ Материалы фундамента

Фп-1	Бетон - В25	19,33
Фп-2	Бетон - В25	7,96
Фп-подгот.	Бетон - В7,5	6,06

КЖ_Расход бетона стены подвала

Конструкция	Материалукций	Объем м3
стм1	Бетон - В25	4,01
стм2	Бетон - В25	9,29
стм3	Бетон - В25	3,42
стм4	Бетон - В25	1,66
стм5	Бетон - В25	1,30
стм6	Бетон - В25	1,66
стм7	Бетон - В25	0,77
стм8	Бетон - В25	4,66
стм9	Бетон - В25	1,24
стм10	Бетон - В25	1,44
стм11	Бетон - В25	1,31
стм12	Бетон - В25	0,93
стм13	Бетон - В25	1,36
стм14	Бетон - В25	0,76
стм15	Бетон - В25	3,21
стм16	Бетон - В25	2,33
		39,33

КЖ_Расход бетона колонны

Конструкция	Материал	Объем м3
стмк1	Бетон - В25	0,40
		0,40

КЖ_Расход бетона перекрытия

Конструкция	Марка	Объем м3
ппм1	Бетон - В25	12,14
ппм2	Бетон - В25	0,43
		12,57

Ведомость расхода стали на элемент

Арматура класса	Масса, кг
А240	
Ø6	62,59
	62,59
А500С	
Ø16	118,1
Ø12	261,02
Ø10	560,83
Гост	
Ø16	3995,81
Ø14	667,3
	5603,06
А500С м.п.	
Ø12	1329,69
Гост	
Ø14	3818,37
	5148,06
ВСЕГО:	10813,71

Согласовано

Взам. инв. №

Подп. и дата

Инв. № подл.

Изм.	Кол.уч	Лист	№док.	Подпись	Дата
					2015

2017 -

Начальник	Руководитель		
ГАП			
ГИП			
Проверил	Проверил		

Стадия	Лист	Листов
Р	20	

Конструктивное решение продолжение

АР

Фундамент опл.

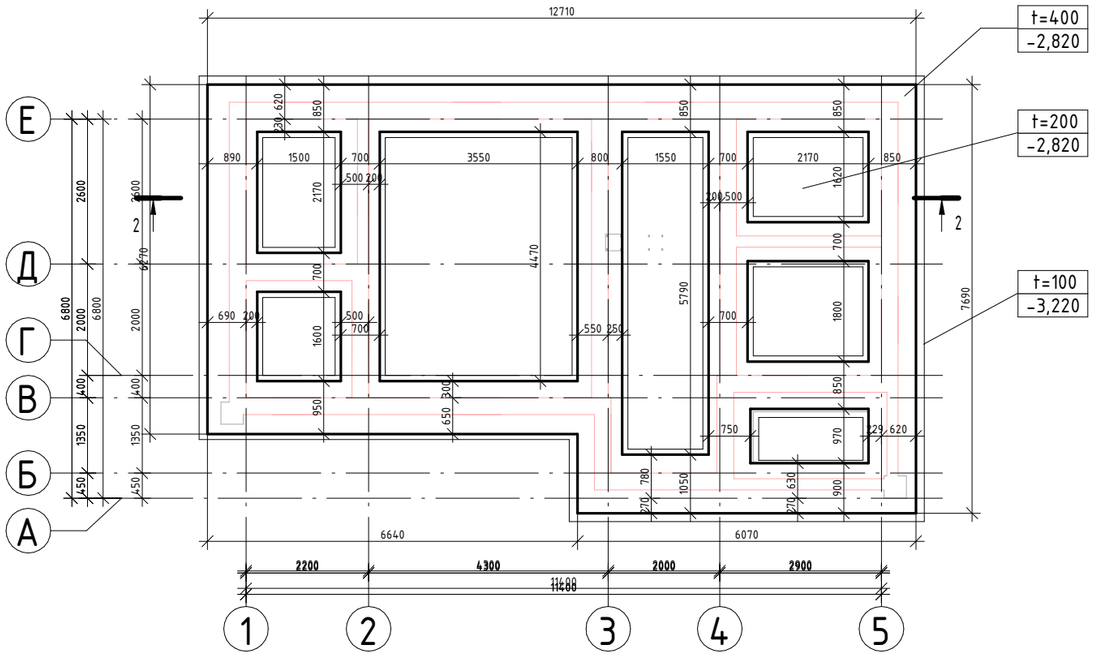

Разрез 2- 2

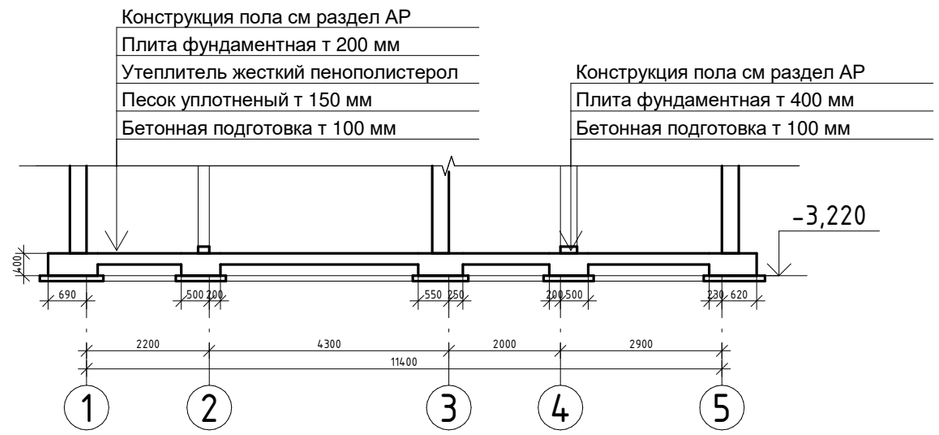

Спецификация арматуры фундамента

* - см. ведомость деталей, ** - стержни даны в погонных метрах с учетом нахлеста 10%

Поз.	Обозначение	Наименование		Кол-во, шт	Масса ед, кг	Примечание
1 **	Гост	⌀16 А500С	Lобщ, м	2532	1,578	3995,81
2 *		⌀16 А500С	L= 1065	3	1,7	5,1
3 *	Гост	⌀14 А500С	L= 1040	25	1,3	32,5
4 *		⌀16 А500С	L= 1015	5	1,7	8,5
5 *	Гост	⌀14 А500С	L= 990	524	1,2	628,8
6 *	Гост	⌀14 А500С	L= 985	5	1,2	6

КЖ Материалы фундамента

Фп-1	Бетон - В25	19,33
Фп-2	Бетон - В25	7,96
Фп-подгот.	Бетон - В7,5	6,06

Ведомость расхода стали на элемент

Арматура класса	Масса, кг
А500С	
⌀16	13,1
⌀10	211,72
Гост	
⌀16	3995,81
⌀14	667,3
	4887,93
ВСЕГО:	4887,93

Согласовано

Взам. инв. №

Подп. и дата

Инв. № подл.

Изм.	Кол.уч	Лист	№док.	Подпись	Дата
					2015
Начальник		Руководитель			
ГАП					
ГИП					
Проверил		Проверил			

2017 -

Стадия	Лист	Листов
Р	21	

План фундамента

АР

Фундамент арм. армирование подушки

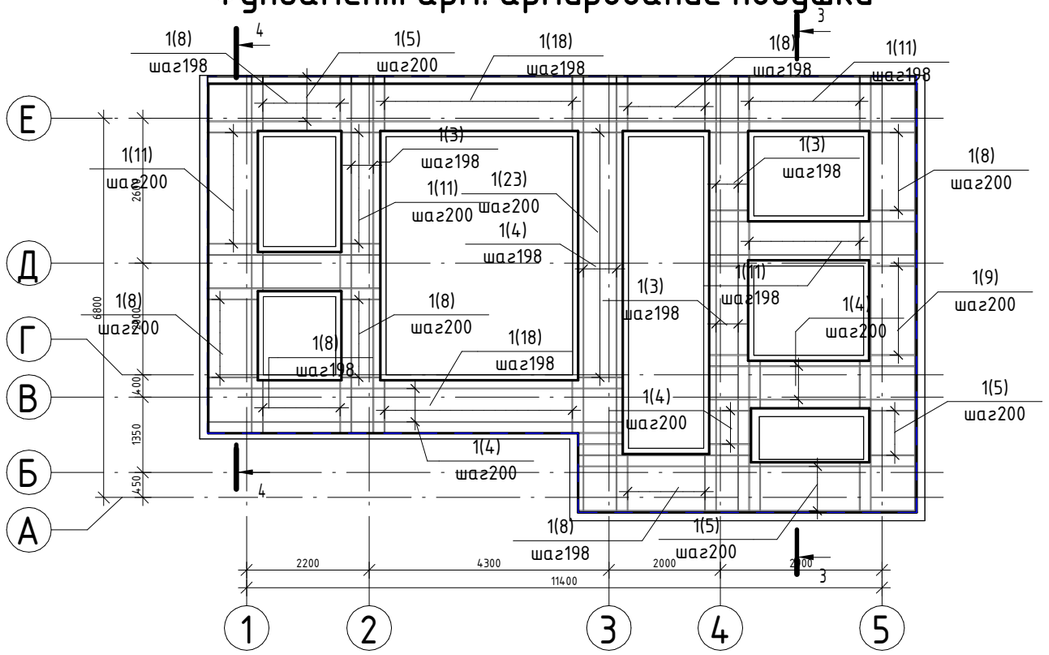

Фундамент арм. основное армирование

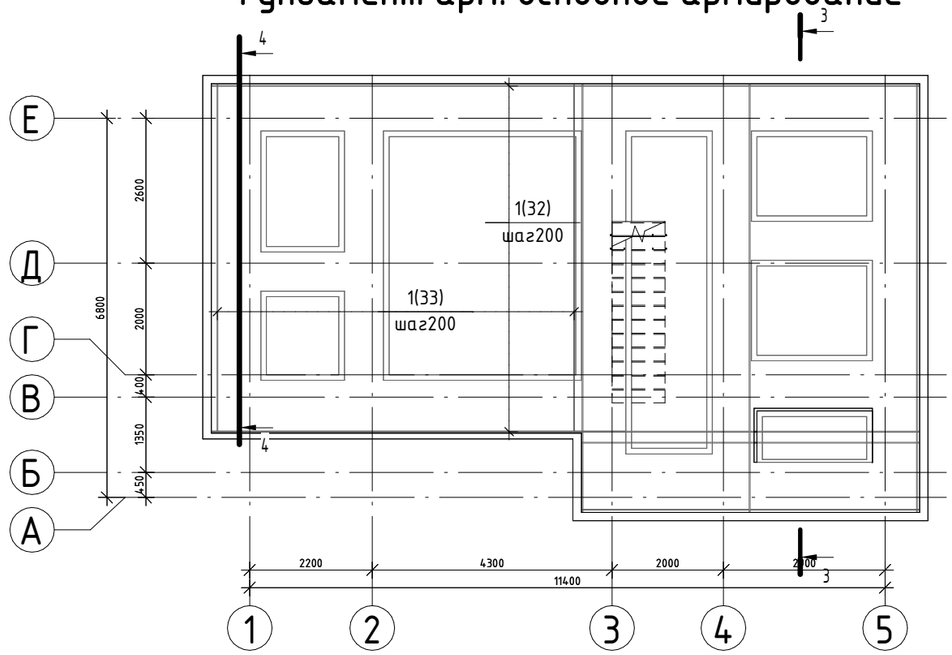

Разрез 4- 4

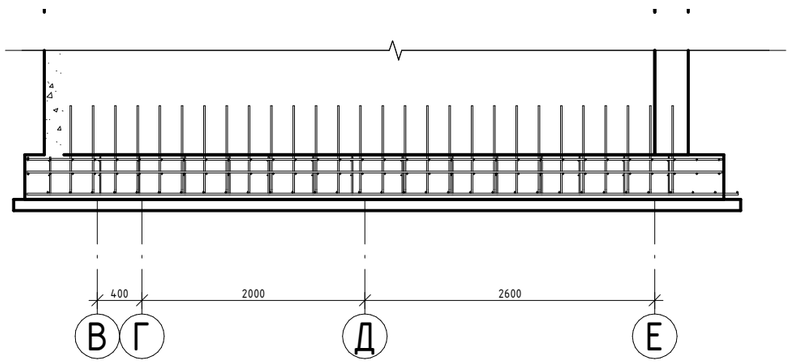

Разрез 3- 3

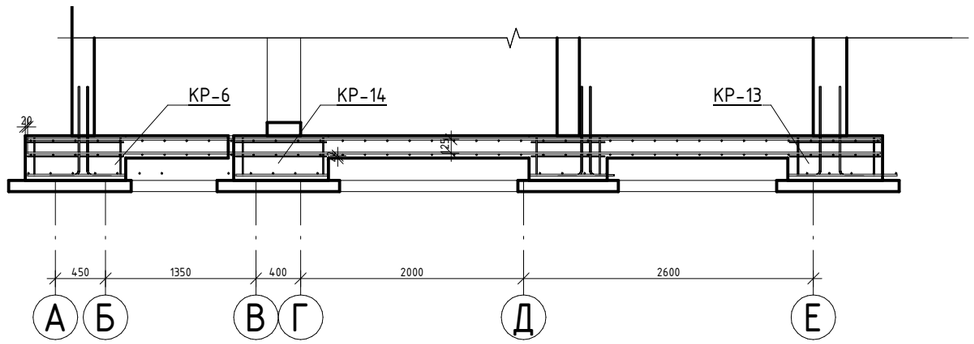

					2015	2017 -		
Изм.	Кол.уч	Лист	№док.	Подпись	Дата			
Начальник		Руководитель					Стадия	Лист	Листов
							Р	22	
ГАП									
ГИП									
Проверил		Проверил				Армирование фундамента	АР		

Согласовано

Взам. инв. №

Подп. и дата

Инв. № подл.

Фундаментная плита каркасы

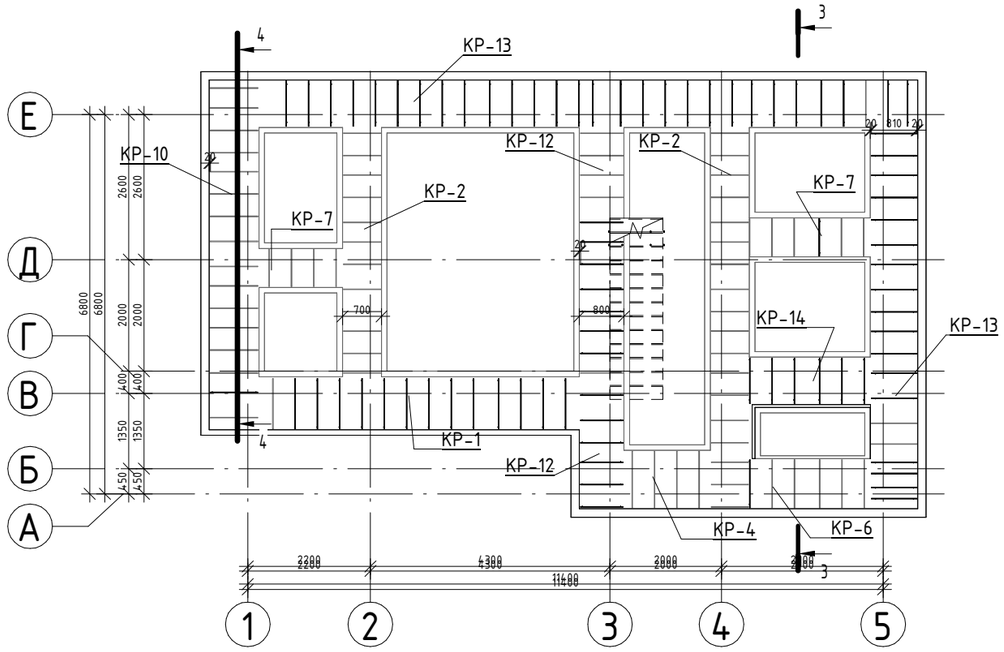

Фундаментная плита выпуски

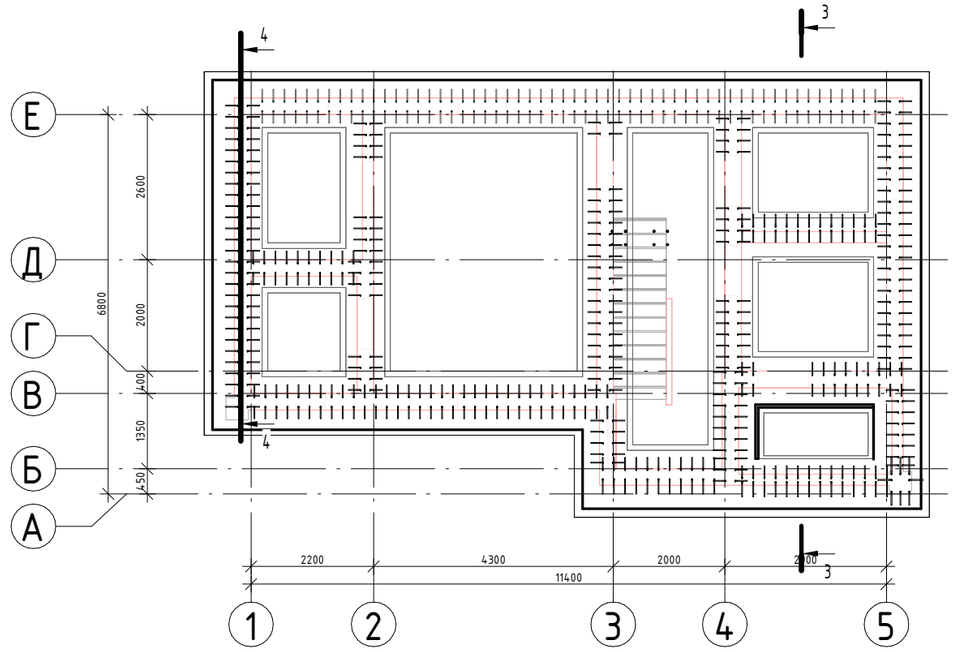

Групповая спецификация арматуры сборки

Поз.	Наименование	Кол-во, шт	Масса ед, кг	Масса общая, кг
КР-1				
25	L= 340	2	0,21	0,4 кг
16	L= 900	2	0,56	1,1 кг
		4		1,5 кг
КР-2				
25	L= 340	2	0,21	0,4 кг
24	L= 660	2	0,41	0,8 кг
		4		1,2 кг
КР-4				
25	L= 340	2	0,21	0,4 кг
12	L= 1010	2	0,63	1,3 кг
		4		1,7 кг
КР-6				
25	L= 340	2	0,21	0,4 кг
18	L= 860	2	0,54	1,1 кг
		4		1,5 кг
КР-7				
25	L= 340	2	0,21	0,4 кг
24	L= 660	2	0,41	0,8 кг

Групповая спецификация арматуры сборки

Поз.	Наименование	Кол-во, шт	Масса ед, кг	Масса общая, кг
		4		1,2 кг
КР-10				
25	L= 340	1	0,21	0,2 кг
25	L= 340	1	0,21	0,2 кг
16	L= 850	2	0,53	1,1 кг
		4		1,5 кг
КР-12				
25	L= 340	2	0,21	0,4 кг
21	L= 760	2	0,47	0,9 кг
		4		1,4 кг
КР-13				
25	L= 340	2	0,21	0,4 кг
18	L= 810	2	0,5	1,0 кг
		4		1,4 кг
КР-14				
25	L= 340	2	0,21	0,4 кг
18	L= 810	2	0,5	1,0 кг
		4		1,4 кг

КЖ_Спецификация арматурных сборок

Марка	Обозначение	Кол-во		
Кр-1	Каркас плоский	14		
Кр-2	Каркас плоский	30		
Кр-4	Каркас плоский	4		
Кр-6	Каркас плоский	6		
Кр-7	Каркас плоский	10		
Кр-10	Каркас плоский	16		
Кр-12	Каркас плоский	18		
Кр-13	Каркас плоский	48		
Кр-14	Каркас плоский	6		

Согласовано

Взам. инв. №

Подп. и дата

Инв. № подл.

Изм.	Кол.уч	Лист	№док.	Подпись	Дата
					2015

2017 –

Начальник	Руководитель		
ГАП			
ГИП			
Проверил	Проверил		

Стадия	Лист	Листов
Р	23	

Армирование каркасы

АР

КЖ_Спецификация закладных деталей				
Поз.	Наименование	Кол-во	Масса ед.	Примечание
Зд-1	Пластина=300*300*20;стержни L=200 мм,	2	13,971	
Зд-2	Пластина=150*150*10;стержни L=150 мм,	8	3,728	

Ведомость деталей фундамента

Поз.	Эскиз	
2	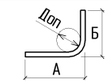	А = 300; Б = 800; Доп = 80
3	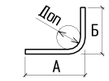	А = 270; Б = 800; Доп = 70
4	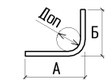	А = 250; Б = 800; Доп = 80
5	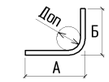	А = 220; Б = 800; Доп = 70
6	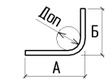	А = 219; Б = 800; Доп = 70

Согласовано

Взам. инв. №

Подп. и дата

Инв. № подл.

Изм.	Кол.уч	Лист	№док.	Подпись	Дата	2017 –		
Начальник		Руководитель					Стадия	Лист	Листов
ГАП							Р	24	
ГИП						Армирование фундамента узлы, спецификации	АР		
Проверил		Проверил							

2015

План стен подвала

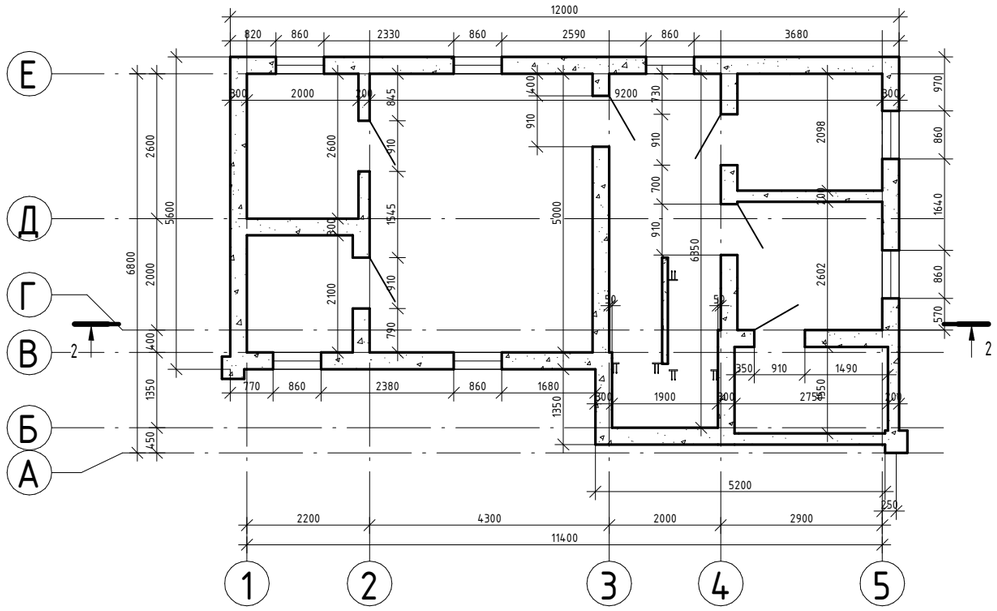

Разрез 2- 2

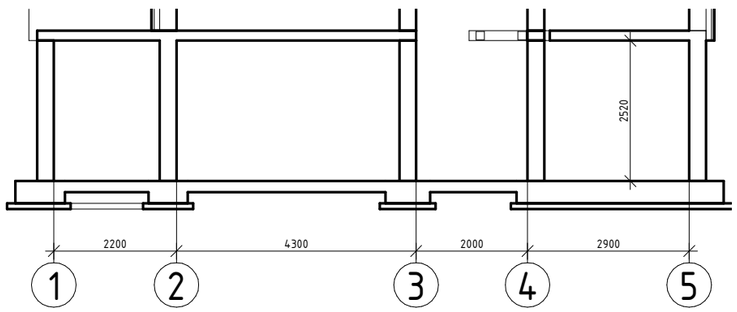

Ведомость деталей стен подвала

Поз.	Эскиз
13	А = 248; Доп = 15
14	А = 220; Доп = 15
15	А = 148; Доп = 15

Ведомость расхода стали на элемент

Арматура класса	Масса, кг
А240	
ф6	58,96
	58,96
А500С	
ф16	37,6
ф10	318,64
	356,24
А500С м.п. Гост	
ф14	3818,37
	3818,37
ВСЕГО:	4233,57

КЖ_Расход бетона стены подвала

Конструкция	Материалукций	Объем м3
стм1	Бетон - В25	4,01
стм2	Бетон - В25	9,29
стм3	Бетон - В25	3,42
стм4	Бетон - В25	1,66
стм5	Бетон - В25	1,30
стм6	Бетон - В25	1,66
стм7	Бетон - В25	0,77
стм8	Бетон - В25	4,66
стм9	Бетон - В25	1,24
стм10	Бетон - В25	1,44
стм11	Бетон - В25	1,31
стм12	Бетон - В25	0,93
стм13	Бетон - В25	1,36
стм14	Бетон - В25	0,76
стм15	Бетон - В25	3,21
стм16	Бетон - В25	2,33
		39,33

КЖ_Расход бетона колонны

Конструкция	Материал	Объем м3
стмк1	Бетон - В25	0,40
		0,40

Согласовано

Взам. инв. №

Подп. и дата

Инв. № подл.

Изм.	Кол.уч.	Лист	№ док.	Подпись	Дата
Начальник		Руководитель			
ГАП					
ГИП					
Проверил		Проверил			

2017 -

Стадия	Лист	Листов
Р	25	

АР

План армирования стен подвала

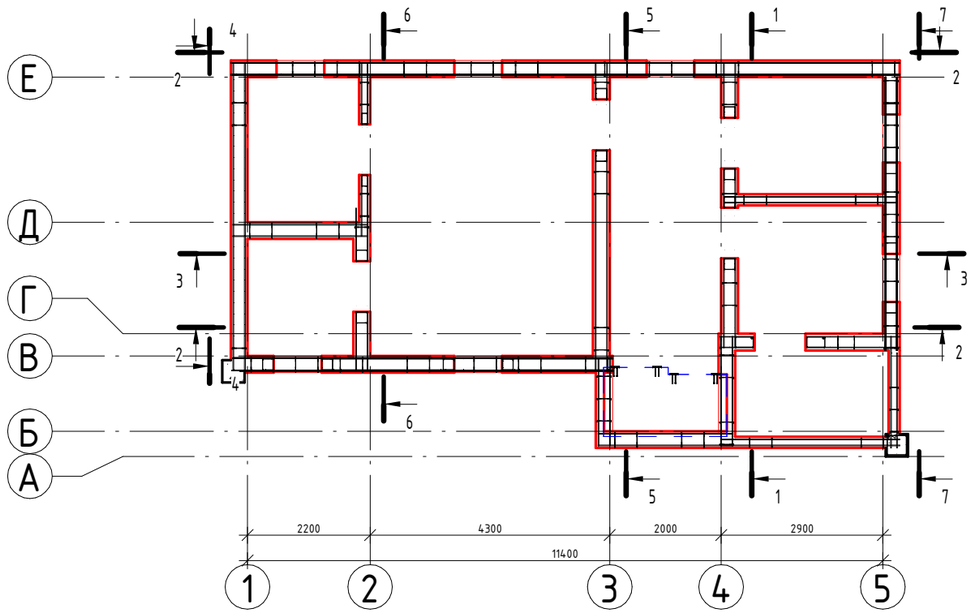

Спецификация арматуры стен подвала

* - см. ведомость деталей, ** - стержни даны в погонных метрах с учетом нахлеста 10%

Поз.	Обозначение	Наименование	Кол-во, шт	Масса ед, кг	Примечание
1 **	Гост	Ф14 А500С м.п. Lобщ, м	3160,9	1,208	3818,37
2		Ф10 А500С L= 3225	6	2	12
3		Ф16 А500С L= 2940	8	4,7	37,6
4		Ф10 А500С L= 2700	36	1,7	61,2
5		Ф10 А500С L= 2670	108	1,7	183,6
6		Ф10 А500С L= 2645	12	1,7	20,4
7		Ф10 А500С L= 1665	28	1,1	30,8
8		Ф6 А240 L= 1450	11	0,33	3,63
9		Ф6 А240 L= 1085	36	0,25	9
10		Ф6 А240 L= 840	112	0,19	21,28
11		Ф6 А240 L= 640	14	0,15	2,1
12		Ф10 А500С L= 600	28	0,38	10,64
13 *		Ф6 А240 L= 405	208	0,09	18,72
14 *		Ф6 А240 L= 375	12	0,09	1,08
15 *		Ф6 А240 L= 305	45	0,07	3,15

Согласовано

Взам. инв. №

Подп. и дата

Инв. № подл.

Изм.	Кол.уч	Лист	№док.	Подпись	Дата
Начальник		Руководитель			
ГАП					
ГИП					
Проверил		Проверил			

2015

2017 -

Стадия	Лист	Листов
Р	26	

План армирования стен подвала

АР

Вид стен Стм 2
(см. лист 26)

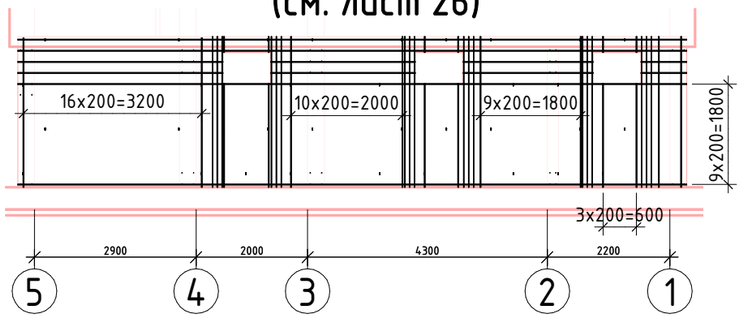

Вид стен Стм 10, Стм 11
(см. лист 26)

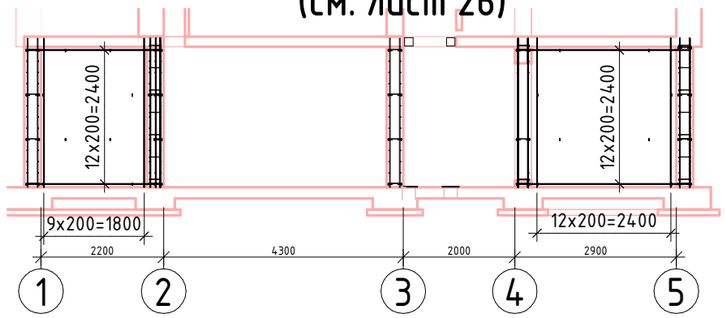

Вид стен Стм 5, Стм 16
(см. лист 26)

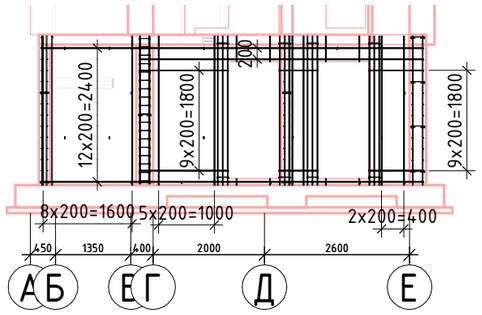

Вид стен Стм 1
(см. лист 26)

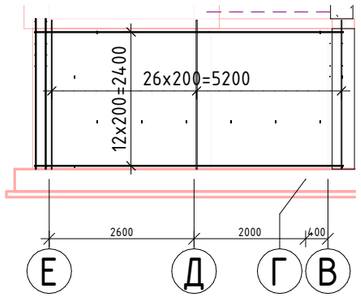

Вид стен Стм 7, Стм 15
(см. лист 26)

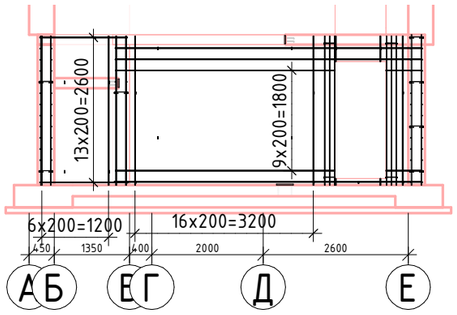

Вид стен Стм 9, Стм 126
(см. лист 26)

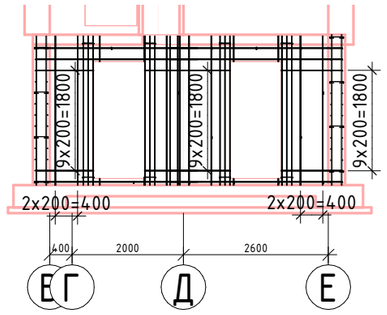

Вид стен Стм 3, Стм 14
(см. лист 26)

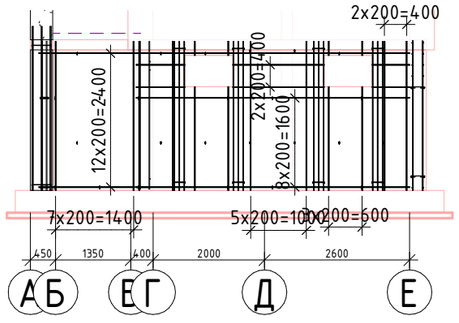

Согласовано

Взам. инв. №

Подп. и дата

Инв. № подл.

					2015	2017 –
Изм.	Кол.уч	Лист	№док.	Подпись	Дата	
Начальник		Руководитель				Стадия: Р; Лист: 27; Листов:
ГАП						
ГИП						Разрезы армирования стен подвала — АР
Проверил		Проверил				

Плита перекрытия 1 го этажа

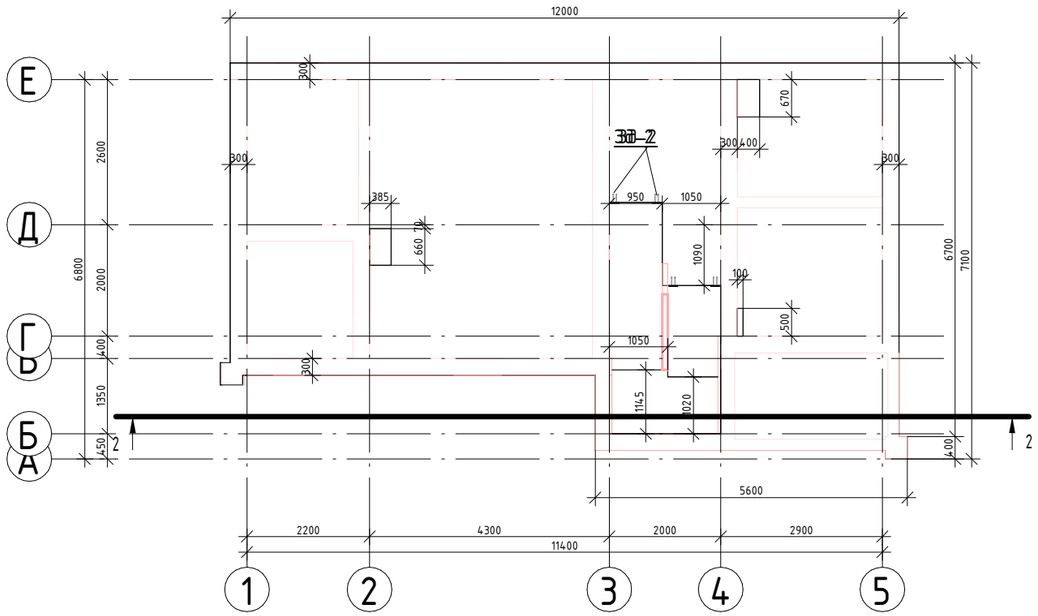

Разрез 2- 2

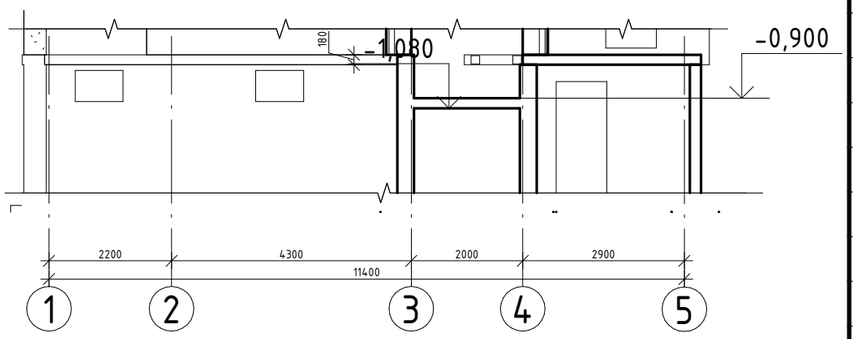

Спецификация арматуры плиты перекрытия

* - см. ведомость деталей, ** - стержни даны в погонных метрах с учетом нахлеста 10%

Поз.	Обозначение	Наименование	Кол-во, шт	Масса ед, кг	Примечание
**		Ø12 А500С м.п. Lобщ, м	0,8	0,888	0,71
1 **		Ø12 А500С м.п. Lобщ, м	1496,6	0,888	1328,98
2		Ø12 А500С L= 3000	10	2,7	27
3 *		Ø12 А500С L= 2475	4	2,2	8,8
4		Ø12 А500С L= 2240	10	2	20
4		Ø12 А500С L= 2000	10	1,8	18
5		Ø12 А500С L= 1750	2	1,6	3,2
6		Ø12 А500С L= 1745	1	1,6	1,6
7		Ø12 А500С L= 1745	1	1,6	1,6
8		Ø12 А500С L= 1540	8	1,4	11,2
8		Ø12 А500С L= 1460	8	1,3	10,4
9		Ø12 А500С L= 1000	12	0,89	10,68
10 *		Ø12 А500С L= 875	32	0,78	24,96
11 *		Ø12 А500С L= 870	127	0,78	99,06
12		Ø12 А500С L= 800	6	0,72	4,32
13 *		Ø12 А500С L= 775	8	0,69	5,52
14		Ø12 А500С L= 600	12	0,54	6,48
15 *		Ø12 А500С L= 575	4	0,52	2,08
16 *		Ø12 А500С L= 575	12	0,52	6,24
17		Ø10 А500С L= 1135	1	0,71	0,71
18		Ø10 А500С L= 2210	9	1,4	12,6
19		Ø10 А500С L= 1215	12	0,75	9
20		Ø10 А500С L= 1090	12	0,68	8,16
21		Ø16 А500С L= 1135	1	1,8	1,8
22		Ø16 А500С L= 2210	8	3,5	28

Согласовано

Взам. инв. №

Подп. и дата

Инв. № подл.

Изм.	Кол.уч	Лист	№док.	Подпись	Дата
					2015

2017 -

Начальник	Руководитель		
ГАП			
ГИП			
Проверил	Проверил		

Стадия	Лист	Листов
Р	28	

План плиты перекытия

АР

Плита перекрытия 1 го этажа основное армирование

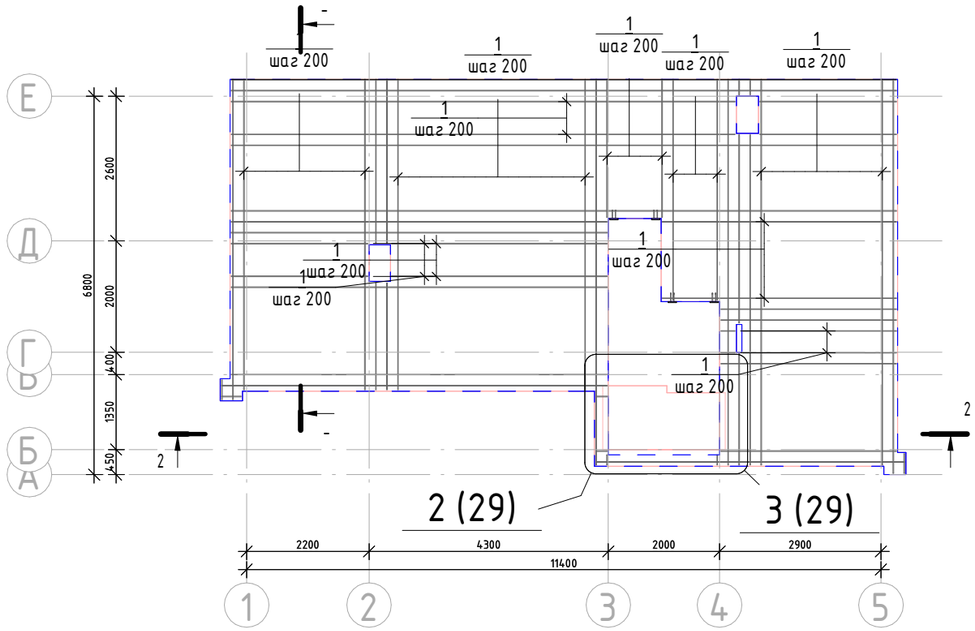

Фрагмент 2 арм. - верхняя арматура

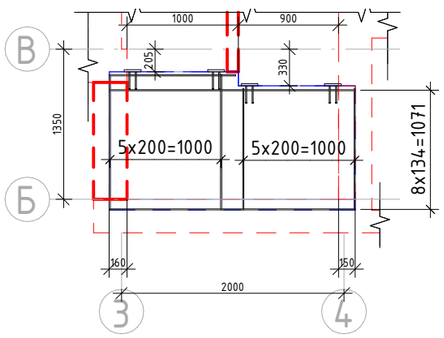

Фрагмент 2 арм. - нижняя арматура

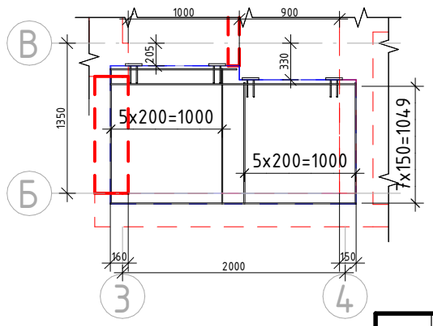

Ведомость деталей фундамента

Поз.	Эскиз
3	А = 1200; Б = 129; В = 1200; Доп = 60
10	А = 400; Б = 129; В = 400; Доп = 60
11	А = 397; Б = 129; В = 397; Доп = 60
13	А = 350; Б = 129; В = 350; Доп = 60
15	А = 251; Б = 129; В = 251; Доп = 60
16	А = 250; Б = 129; В = 250; Доп = 60

Ведомость расхода стали на элемент

Арматура класса	Масса, кг
А500С	
⌀16	29,8
⌀12	261,02
⌀10	30,47
А500С м.п.	321,29
⌀12	1329,69
	1329,69
ВСЕГО:	1650,98

КЖ_Расход бетона перекрытия

Конструкция	Марка	Объем м3
ппм1	Бетон - В25	12,14
ппм2	Бетон - В25	0,43
		12,57

Изм.	Кол.уч	Лист	№док.	Подпись	Дата
					2015

2017 -

Начальник	Руководитель		
ГАП			
ГИП			
Проверил	Проверил		

Стадия	Лист	Листов
Р	29	

Армирование плиты перекрытия

АР

Согласовано

Взам. инв. №

Подп. и дата

Инв. № подл.

Плита перекрытия 1 го этажа дополнительное армирование

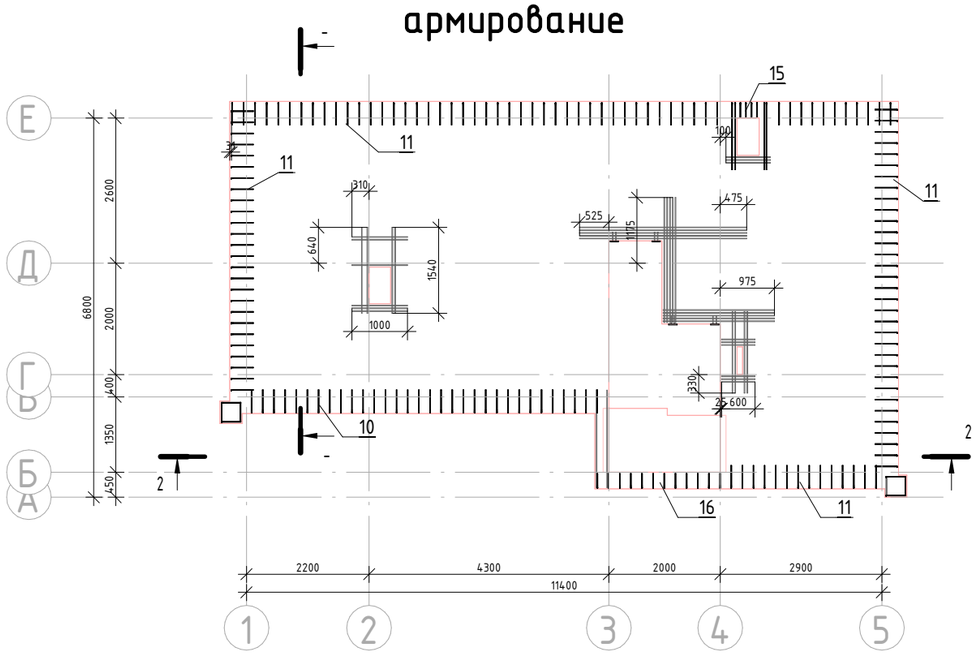

Разрез 2 – 2
(см. лист30)

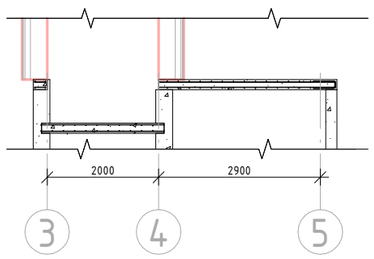

Согласовано

Взам. инв. №

Подп. и дата

Инв. № подл.

					2015	2017 –
Изм.	Кол.уч	Лист	№док.	Подпись	Дата	
Начальник		Руководитель				Стадия: Р; Лист: 30; Листов:
ГАП						
ГИП						Дополнительное армирование
Проверил		Проверил				АР

Лестница

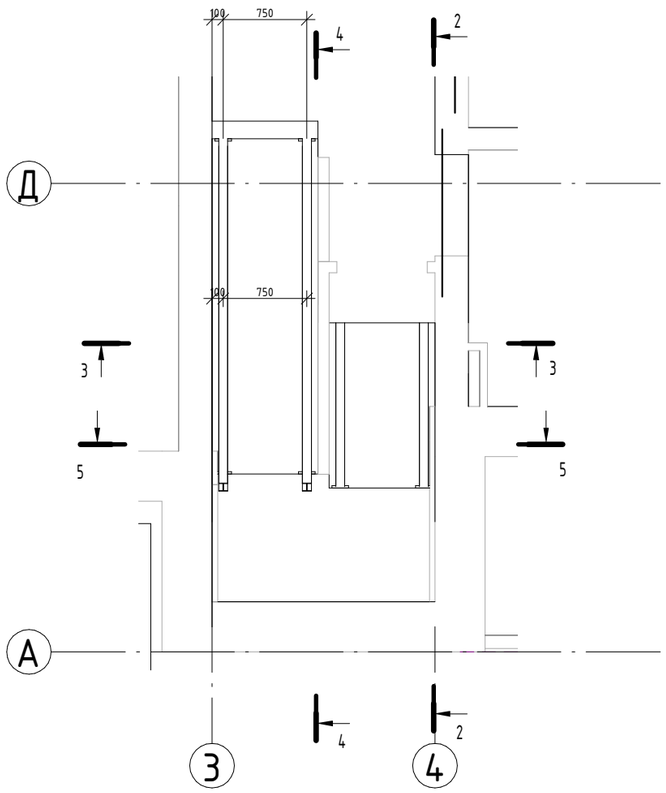

Разрез 2- 2

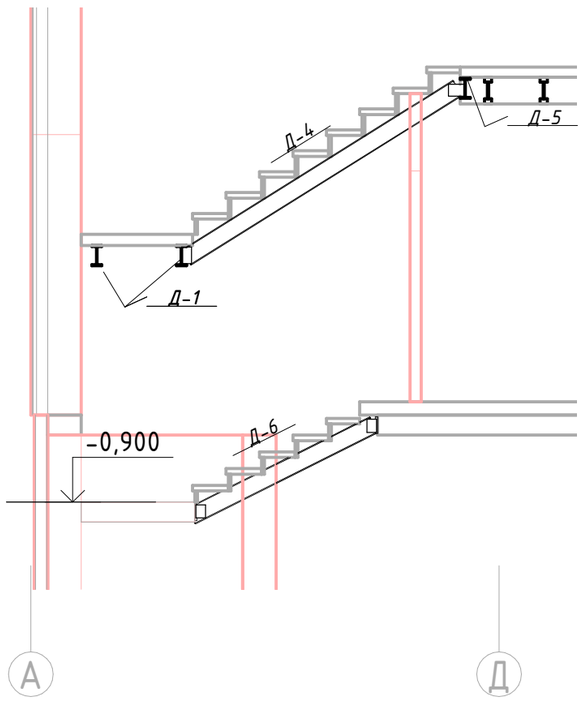

Разрез 5- 5

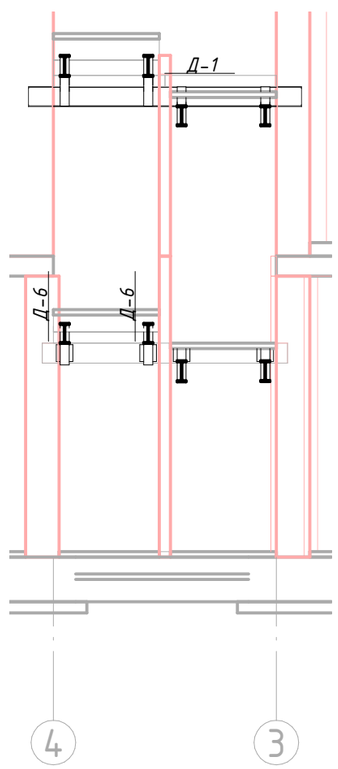

Разрез 3- 3

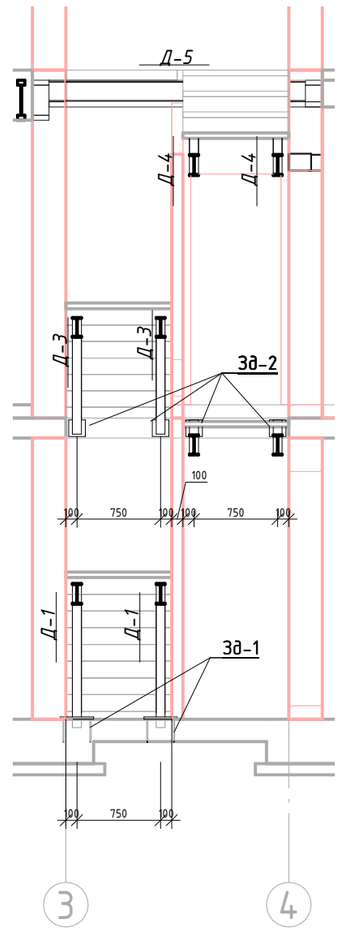

Разрез 4- 4

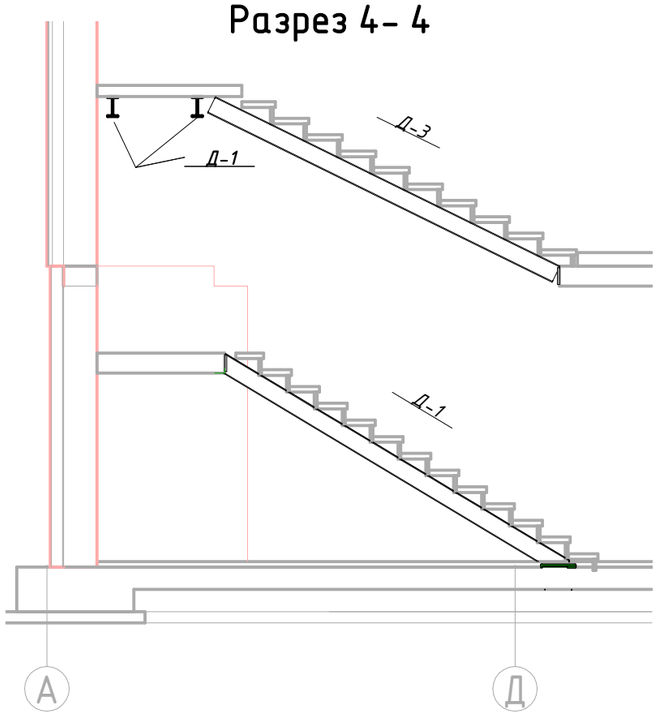

Согласовано

Взам. инв. №

Подп. и дата

Инв. № подл.

					2015	2017 -
Изм.	Кол.уч	Лист	№док.	Подпись	Дата	
Начальник		Руководитель				Стадия: Р; Лист: 31; Листов:
ГАП						
ГИП						
Проверил		Проверил				Лестница — АР

Согласовано

Взам. инв. №

Подп. и дата

Инв. № подл.

					2015	2017 –
Изм.	Кол.уч	Лист	№док.	Подпись	Дата	
Начальник		Руководитель				Стадия: Р; Лист: 32; Листов:
ГАП						
ГИП						Без имени
Проверил		Проверил				АР

План 2-го этажа балки

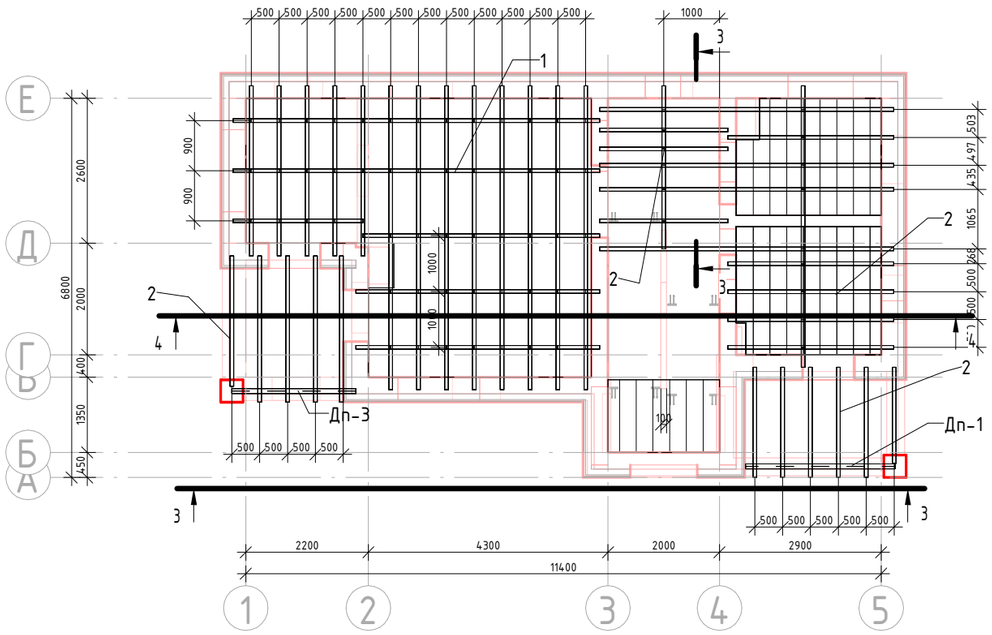

Разрез 3- 3

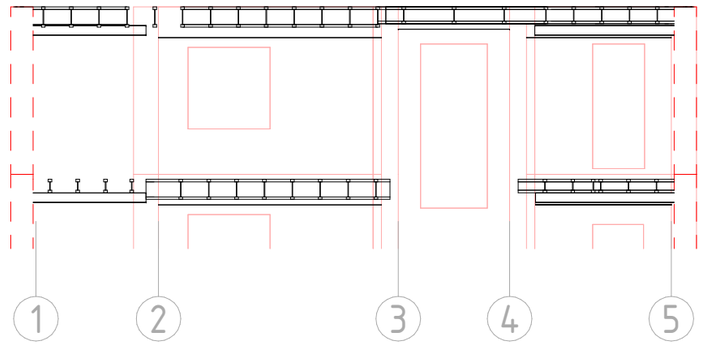

Разрез 4- 4

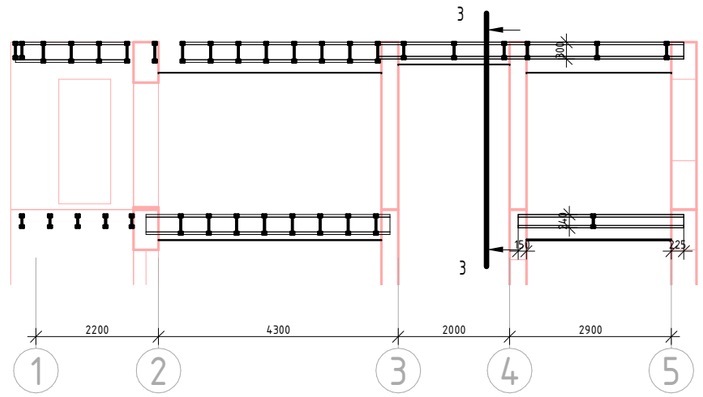

Балки план 2 этажа

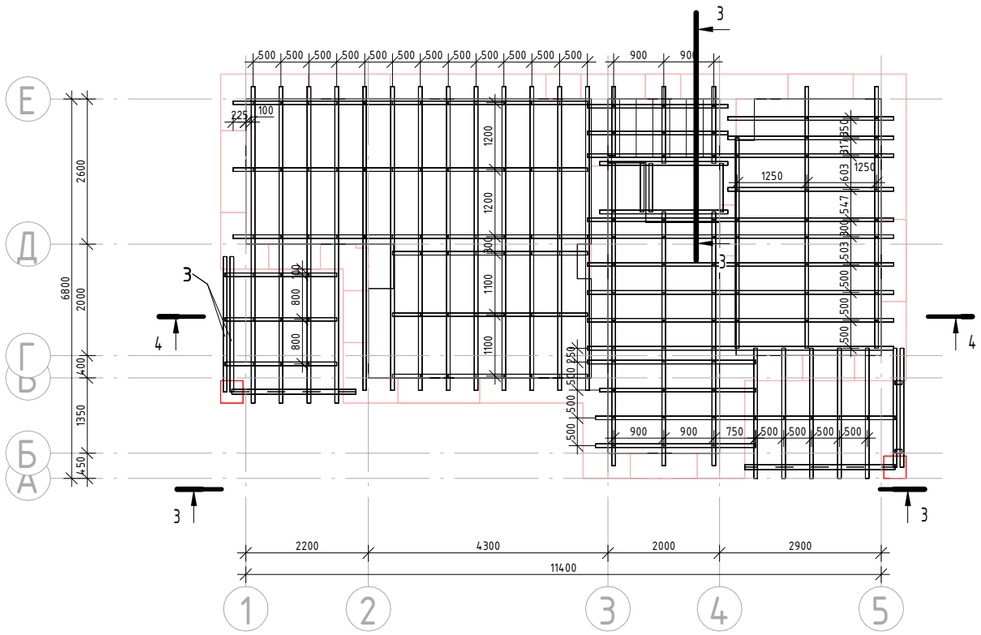

					2015	2017 -		
Изм.	Кол.уч	Лист	№док.	Подпись	Дата			
Начальник		Руководитель					Стадия	Лист	Листов
							Р	33	
ГАП									
ГИП						Балки	АР		
Проверил		Проверил							

Согласовано

Взам. инв. №

Подп. и дата

Инв. № подл.

Вид 1

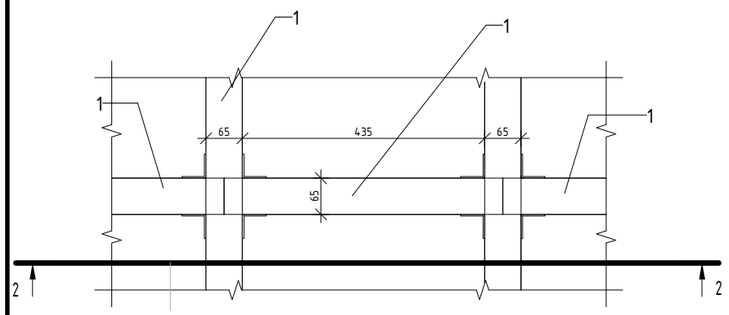

Вид 2 (лист 34)

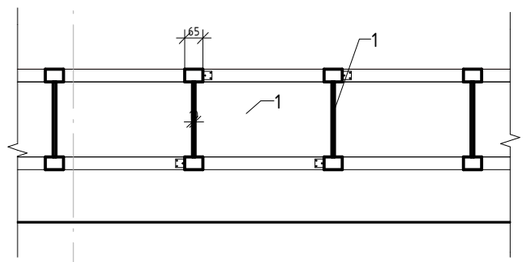

Разрез 3- 3

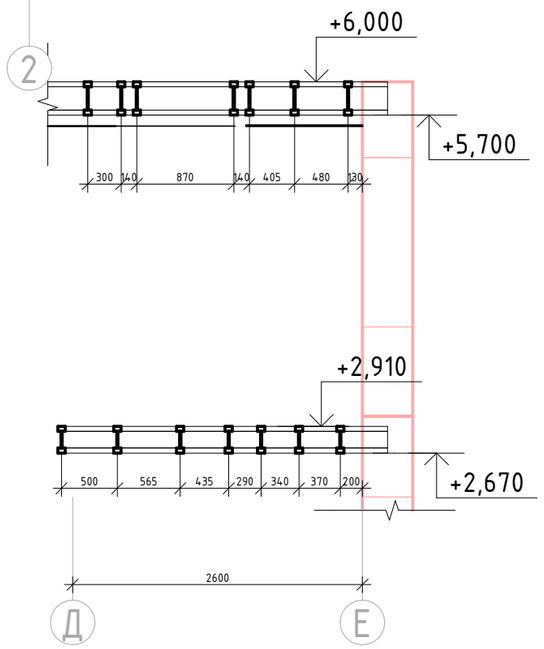

Спецификация деревянных элементов перекрытий

Номер	Марка	Семейство и типоразмер	Длина м	Число	Высота профиля
1	БД-1	Балка деревянная двутавр: Балка деревянная двутавр 360	195	158	360
2	БД-2	Балка деревянная двутавр: Балка деревянная двутавр 240	75	40	240
3	БД-3	Балка деревянная двутавр: Балка деревянная двутавр 300	127	111	300
309			396	309	

Спецификация стальных элементов перекрытий

Марка	Маркировка типоразмера	Семейство и типоразмер	Длина	Число	Высота
Дп-3	БД-8	Двутавровая балка с непараллельными гранями полок (ГОСТ 8239-72) Балки: I 18	2225	2	
Дп-2	БД-8	Двутавровая балка с непараллельными гранями полок (ГОСТ 8239-72) Балки: I 18	2500	1	
Дп-1	БД-8	Двутавровая балка с непараллельными гранями полок (ГОСТ 8239-72) Балки: I 18	2517	1	
4				4	

Согласовано

Взам. инв. №

Подп. и дата

Инв. № подл.

Изм.	Кол.уч	Лист	№док.	Подпись	Дата	2017 -		
Начальник		Руководитель					Стадия	Лист	Листов
							Р	34	
ГАП									
ГИП						Балки 2	АР		
Проверил		Проверил							

Спецификация элементов перемычек

Материал: Марка	Изготовитель	Группа модели	Число	Масса ед., кг	Комментарии
1	ГОСТ 948-84 (2002)	2ПБ13-2	4	54	
2	ГОСТ 948-84 (2002)	2ПБ15-2	8	61	
3	ГОСТ 948-84 (2002)	2ПБ16-2	12	65	
4	ГОСТ 948-84 (2002)	2ПБ21-4	6	88	
5	ГОСТ 948-84 (2002)	3ПБ22-8	10	145	
6	ГОСТ 948-84 (2002)	БП 13-2	1	98	
7	ГОСТ 948-84 (2002)	БП 15-2	2	113	
8	ГОСТ 948-84 (2002)	БП 17-2	1	128	
9	ГОСТ 948-84 (2002)	УП 13	11		Утепление
10	ГОСТ 5781-82	18-А-I (L=1200мм)	9	0,7404	

Ведомость перемычек

ПР1	
ПР2	
ПР4	
ПР7	
ПР6	
ПР8	
ПР9	
ПР12	
ПР13	

Спецификация перемычек

Тип	Кол-во
План 1 этажа	
ПР1	2
ПР2	3
ПР4	1
ПР6	2
ПР8	1
ПР9	1
ПР12	1
План 2 этажа	
ПР4	5
ПР6	1
ПР8	2
ПР11	3
ПР12	4
ПР13	1

Согласовано

Взам. инв. №

Подп. и дата

Инв. № подл.

Изм.	Кол.уч	Лист	№док.	Подпись	Дата
					2015

2017 -

Начальник	Руководитель		
ГАП			
ГИП			
Проверил	Проверил		

Стадия	Лист	Листов
Р	35	

Ведомости перемычек

АР