План стропил кровли.

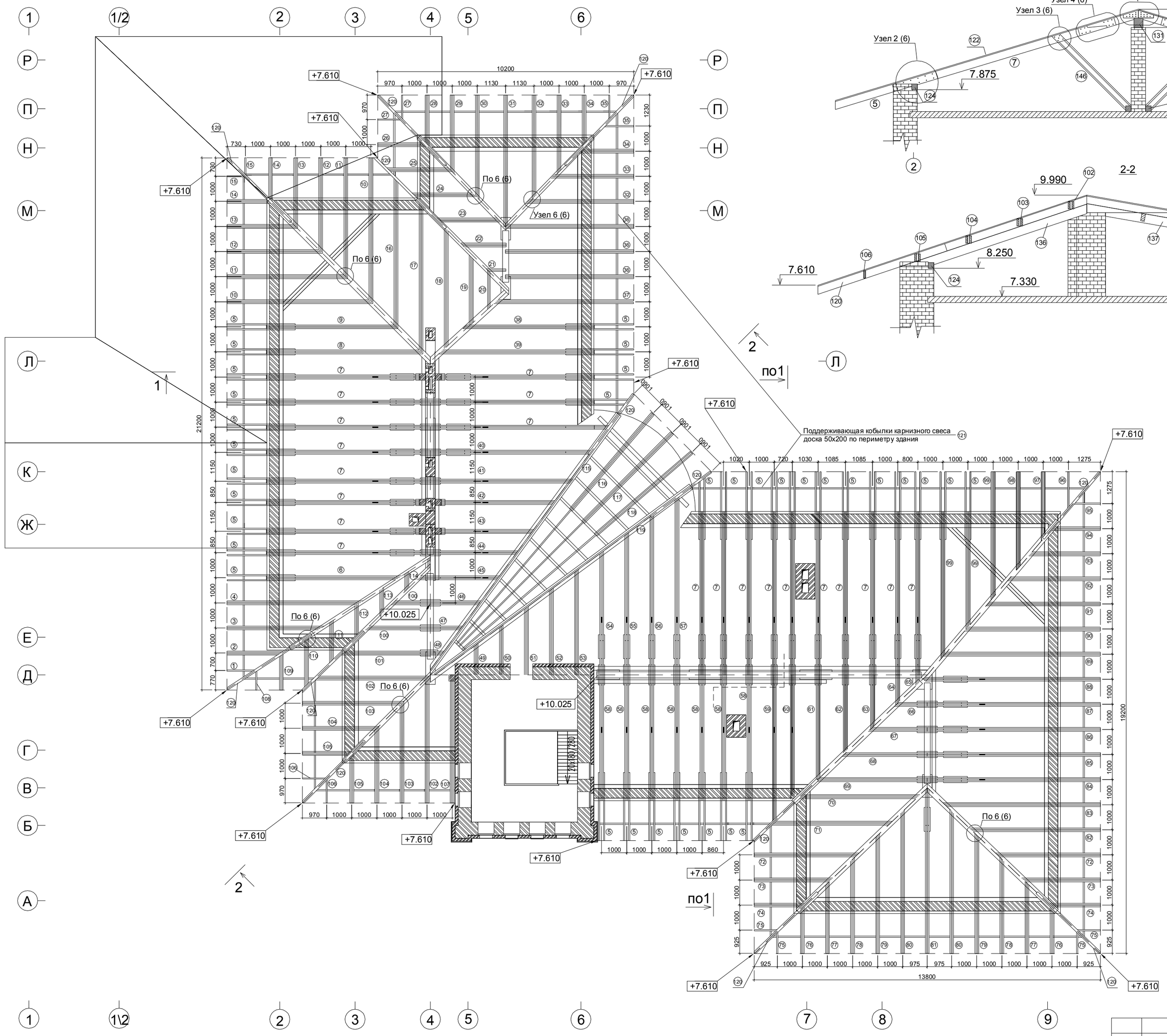

1-1

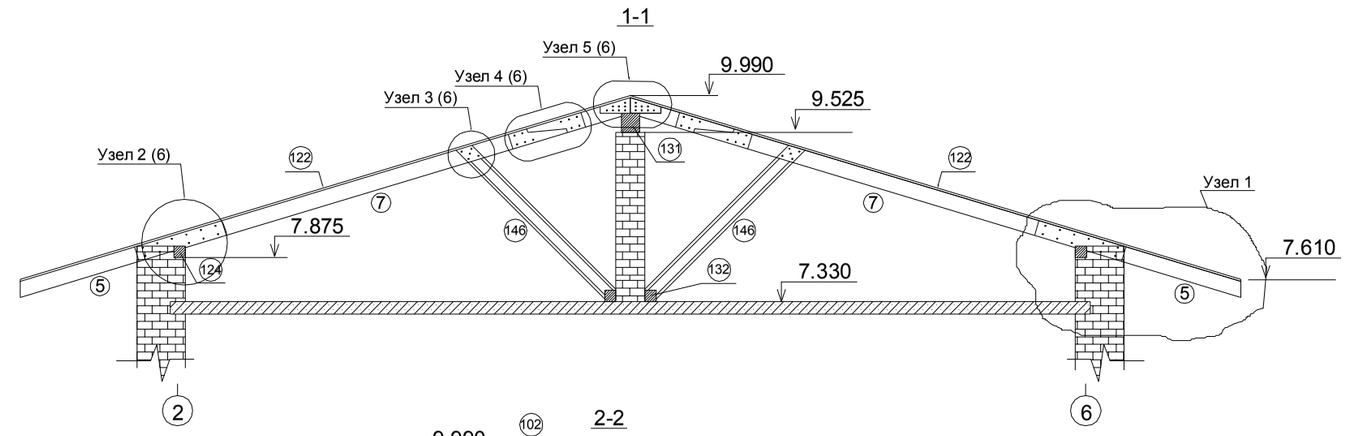

2-2

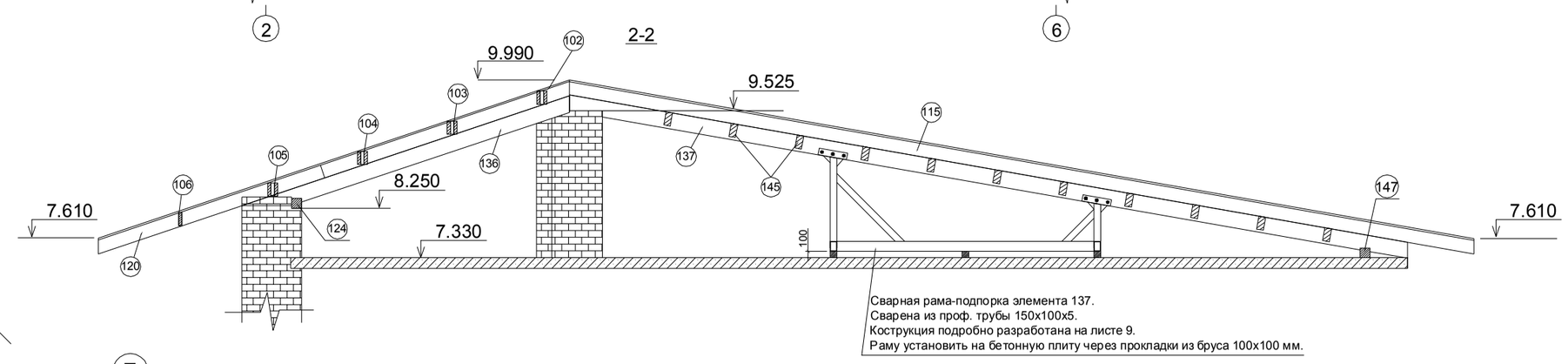

Узел 1 (конструкция карниза)

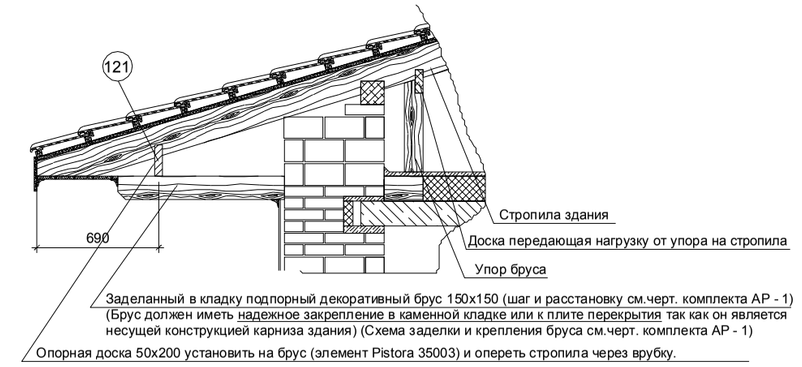

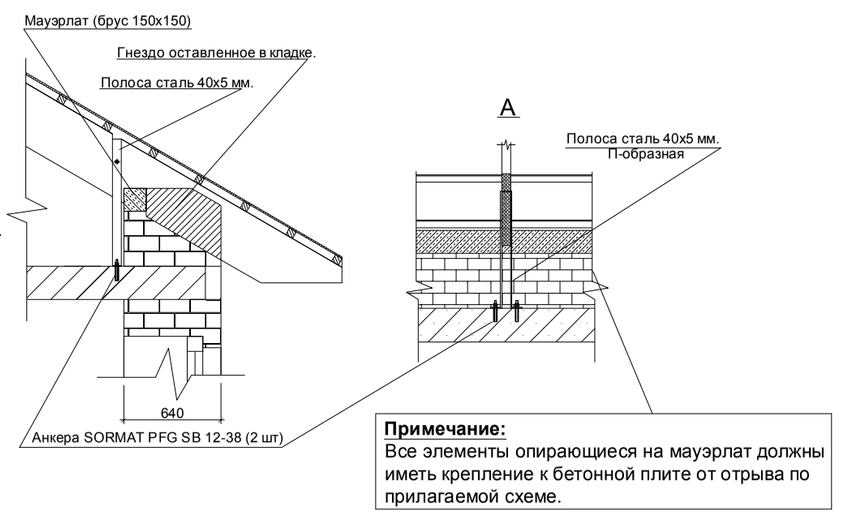

Примечание:
Все элементы опирающиеся на мауэрлат должны иметь крепление к бетонной плите от отрыва по прилагаемой схеме.

Примечание:
1. На разрезах 1-1 и 2-2 показан сплошной настил под пленку из доски 25 мм., обрешетка из бруска 50х50 на разрезах условно не показана.
2. Данный лист читать совместно с листом ą 5 и ą 6 (спецификация деревянных элементов стропильной системы)
3. На разрезе 1-1 и 2-2 конструкция карниза условно не показана. Конструкцию карниза см. узел 1.
4. Узлы конструкции вычерчены на листе 6 КД

Изм.	Кол.уч.	Лист	N°док.	Подп.	Дата	СПб,
Разработал						Конструкции стропильных систем кровель
Проверил						Стадия: Р; Лист: 4; Листов:
Н.контроль						План стропил на отм. 7 33. Разрезы 1-1 и 2-2.

Согласовано

Взам. инв. N°

Подп. и дата

Инв.N° подл.

Формат А2