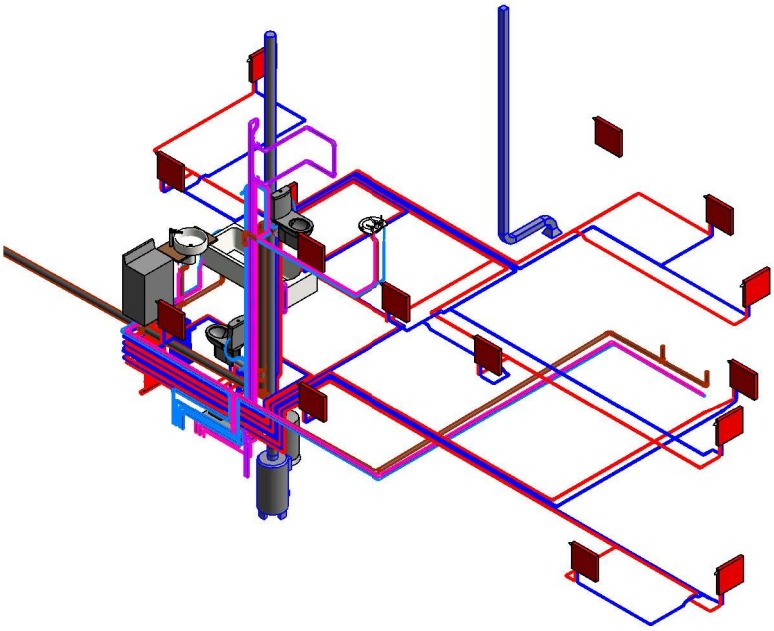

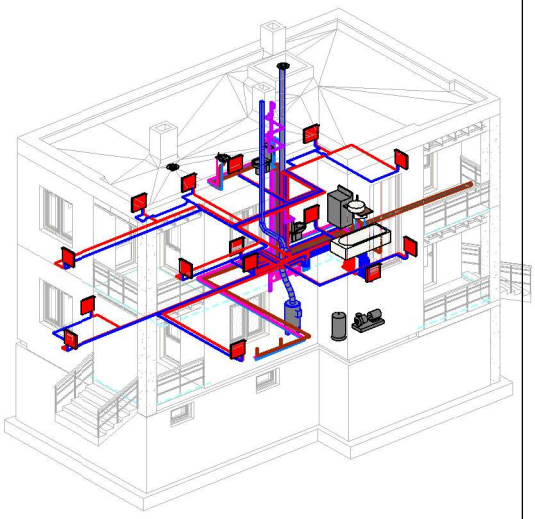

Изм.	Кол.уч.	Лист	№док.	Подп.	Дата

Стадия	Лист	Листов
	2	

Без имени

Название / логотип

Формат А3А

Согласован

Согласован

Взам. инв. №

Подп. и дата

Инв. № подл.