Состав проекта

по объекту: Строительство детского сада на 100 мест в с. Донском, Труновского района, Ставропольского края.

Номер тома	Обозначение	Наименование	Примечание
1	21.07.2017-ПЗ	Пояснительная записка.	
2	21.07.2017-ПЗУ	Схема планировочной организации земельного участка.	
3	21.07.2017-АР	Архитектурные решения.	
4	21.07.2017-КР	Конструктивные и объемно-планировочные решения.	
5.1	21.07.2017-ИОС.ЭС	Сведения об инженерном оборудовании, о сетях инженерно-технического обеспечения, перечень инженерно-технических мероприятий, содержание технологических решений. Система электроснабжения.	
5.2	21.07.2017-ИОС.В	Сведения об инженерном оборудовании, о сетях инженерно-технического обеспечения, перечень инженерно-технических мероприятий, содержание технологических решений. Система водоснабжения.	
5.3	21.07.2017-ИОС.К	Сведения об инженерном оборудовании, о сетях инженерно-технического обеспечения, перечень инженерно-технических мероприятий, содержание технологических решений. Система водоотведения.	
5.4	21.07.2017-ИОС.ОВ	Сведения об инженерном оборудовании, о сетях инженерно-технического обеспечения, перечень инженерно-технических мероприятий, содержание технологических решений. Отопление, вентиляция и кондиционирование воздуха, тепловые сети.	
5.5	21.07.2017-ИОС.СС	Сведения об инженерном оборудовании, о сетях инженерно-технического обеспечения, перечень инженерно-технических мероприятий, содержание технологических решений. Сети связи.	

Подп. и дата | Взам. инв. № | Инв. № дубл. | Подп. и дата | Инв. № подп

Ли	Изм.	№ докум.	Подп.	Дата	21.07.2017-ПЗУ		
Разраб.		Свиридова			Состав проекта	Стадия	Лист	Листов
ГИП		Саруханов				П	1	12
Геолог		Верушкин		08.17		АО «Бригантина»		
Н.контр.		Черченко						

5.6	21.07.2017-ИОС.ГСН	Сведения об инженерном оборудовании, о сетях инженерно-технического обеспечения, перечень инженерно-технических мероприятий, содержание технологических решений. Наружные газопроводы	
5.7	21.07.2017-ИОС.ТХ	Сведения об инженерном оборудовании, о сетях инженерно-технического обеспечения, перечень инженерно-технических мероприятий, содержание технологических решений. Технологические решения.	
6	21.07.2017-ПОС	Проект организации строительства.	
8	21.07.2017-ООС	Перечень мероприятий по охране окружающей среды.	
9	21.07.2017-ПБ	Мероприятия по обеспечению пожарной безопасности.	
10	21.07.2017-ОДИ	Мероприятия по обеспечению доступа инвалидов.	
10.1	21.07.2017-ЭЭ	Мероприятия по обеспечению соблюдения требований энергетической эффективности и требований оснащенности зданий, строений и сооружений приборами учета используемых энергетических ресурсов.	
10.2	21.07.2017-ТБЭ	Требования к обеспечению безопасности эксплуатации объекта капитального строительства	
11	21.07.2017-СМ	Смета на строительство объектов капитального строительства.	
12.1	21.07.2017-ГОЧС	Мероприятия по гражданской обороне, мероприятия по предупреждению чрезвычайных ситуаций природного и техногенного характера, мероприятия по противодействию терроризму.	
Инженерно-геодезические и инженерно-геологические отчеты по площадке для строительства.			
	21.07.2017-ИГДИ	Технический отчет по результатам инженерно-геодезических изысканиях.	
	21.07.2017-ИГИ	Технический отчет по результатам инженерно-геологических изысканиях.	
	21.07.2017-ИЭИ	Технический отчет по результатам инженерно-экологических изысканиях.	

Главный инженер проекта Н.В. Саруханов

Содержание

1. Исходные данные;.....6
2. Схема планировочной организации земельного участка;.....6

   а). Характеристика земельного участка.....6

   б). Обоснование границ санитарно-защитных зон.....7

   в). Обоснование планировочной организации земельного участка.....8

   г). Обоснование решений по инженерной подготовке территории.....9

   д). Описание организации рельефа вертикальной планировкой.....9

   е) Описание решений по благоустройству территории.....9

3. Чертежи.

1. Исходные данные

Проектная документация «Строительство детского сада на 100 мест в с. Донском, Труновского района, Ставропольского края», разработана на основании технического задания.

Разработка данного раздела выполнена с учётом требований следующих нормативных документов:

– СП 18.13330.2011 "Генеральные планы промышленных предприятий;

– СП 42.13330.2011" Градостроительство. Планировка и застройка городских и сельских поселений";

– СанПиН 2.2.1/2.1.1.1200-03;

– СП 4.13130.2013" Системы противопожарной защиты. Ограничение распространения пожара на объектах защиты".

– СанПиН 2.2.1/2.1.1.1-03;

– СП 252.1325800.2016 "Здания дошкольных образовательных организаций Правила проектирования".

2. Схема планировочной организации земельного участка.

а). Характеристика земельного участка

Участок проектирования детского сада на 100 мест расположен в с. Донском, Труновского района, Ставропольского края. Село Донское является административным центром Труновского района и расположено в его центральной части. Ближайшая железнодорожная станция находится в г. Изобильном – 25 км от с. Донского.

Участок проектирования находится в квартале ул. Московской, пер. Школьного и ул. Первомайской и расположен на пологом отрезке левого склона долины р. Ташла. Общий уклон территории в восточном направлении, к р. Ташла. Климат района - континентальный с неустойчивым увлажнением. Зима умеренно мягкая, со средней температурой января минус 3,0-5,0^0, минимальная температура - минус 32^0 -34^0.

Снег появляется в начале декабря, мощность снегового покрова до 10 см. Число дней со снегом -75. Сход снежного покрова в начале марта.

Лето довольно жаркое со средней температурой плюс 22-24^0, максимальная достигает +40^0. К опасным физико-геологическим процессам на площадке и прилегающей территории является сейсмическая интенсивность - 6 баллов и наличие просадочных грунтов, проявляющих свои свойства при дополнительных нагрузках в условиях водонасыщения.

В геологическом строении участка *выделено 3 инженерно-геологических элемента, ИГЭ:*

Слой – 1. Почвенный слой, ped Q IV. Мощность слоя 0,3-0,5 м.

ИГЭ-1. Суглинок тяжелый полутвердый, лессовидный, слабопросадочный, ad QIII. Суглинок имеет серовато-желтоватый цвет, макропористый в кровле, микропористый в подошве, пятна марганца, гнезда почвы, вскрыт большинством скважин и залегает повсеместно в виде слоя мощностью 3,8 – 4,1 м в интервале глубин от 0,3 до 4,6 м, абсолютные отметки подошвы 126,25 – 126,92. В естественных условиях имеет полутвердую консистенцию.

ИГЭ-2. Глина_легкая, тугопластичная, d QIII.

Глина имеет серовато-желтый цвет с пятнами ожелезнения и марганца, вскрыта большинством скважин и залегает повсеместно в виде слоя мощностью 0,6 – 11,1 м в интервале глубин от 4,1 до 15,7 м, абсолютные отметки подошвы 115,60 – 126,30. В естественных условиях имеет тугопластичную консистенцию с показателем текучести.

ИГЭ-3. Глина тяжелая, полутвердая, слоистая, N_1^3 S_2^{is}, залегает ниже 15,7 м. Вскрытая мощность слоя 14,3 м.

Имеет зеленовато-серый цвет с тонкими прослойками песка пылеватого по плоскостям наслоения, вскрыта только в скважине 1 и залегает в интервале глубин от 15,7 до 30,0 м. В естественных условиях имеет полутвердую консистенцию.

Грунтовые воды вскрыты на глубине от 7,0 м до 7,5 м и обладают напором, высота напора от 0,7 м до 1,1 м. Водовмещающими являются грунты ИГЭ-2 – глина легкая, тугопластичная.

Установившийся уровень горизонта подземных вод отмечен на глубине 6,2-6,5 м от поверхности земли в делювиальной глине тугопластичной. Сезонный подъём УПВ может составить 1,0 м. Подтопление отсутствует и не прогнозируется в будущем.

б). Обоснование границ санитарно-защитных зон

Назначение объекта капитального строительства: «Строительство детского сада на 100 мест».

– рассматриваемая территория не входит в границы особо охраняемых природных территорий;

– на территории площадки строительства объекты археологического наследия, объекты культурного наследия (памятники архитектуры) отсутствуют

– скотомогильники, биотермические ямы и места захоронения животных отсутствуют.

– крупные промышленные предприятия на прилегающих территориях размещения объекта отсутствуют.

Расстояние от здания детского сада до котельной устанавливается на основании расчетов и составляет 21.65 м.

Санитарно-защитные зоны для размещения канализационной насосной станции, согласно СанПиН 2.2.1/2.1.1.1200-03, составляет 20 м.

в). Обоснование планировочной организации земельного участка

Схема планировочной организация земельного участка выполнена в соответствии со схемой расположения земельного участка на кадастровом плане территории. На территории детского сада, согласно СП 18.13330.2011 "Генеральные планы промышленных предприятий" и СП 42.13330.2011 "Градостроительство. Планировка и застройка городских и сельских поселений" предусматриваются следующие противопожарные мероприятия:

– все разрывы между зданиями и сооружениями приняты согласно противопожарным нормам;

– проезд на площадке запроектирован кольцевой, из условия обеспечения безпрепятственного подъезда пожарных машин к зданию и сооружениям. Для разворота пожарных машин в месте забора воды, перед противопожарными резервуарами предусмотрена разворотная площадка 15х15 м. Ширина проезда принята 6 м.

В основу архитектурно-планировочного решения генерального плана положены следующие принципы:

– группирование объектов по функциональному назначению;

– экономное использование территории;

– существующая малоэтажная застройка не препятствует обеспечению нормативных уровней инсоляции,

– месторасположение территории обеспечивает благоприятные условия для доступности, при подходе к зданию. Проектом предусматривается строительство следующих сооружений:

– здание детского сада
– котельная;
– противопожарный резервуары;
– установка очистки сточных вод, V=24м3/сутки;
– емкость очищенных стоков, V=20м3;
–площадка для мусорных контейнеров;
– трансформаторная подстанция

- парковка
- аварийная подстанция

г) технико-экономические показатели земельного участка

Площадь участка в границах ограждения 1,017 га
Площадь застройки – 2138 м2
Плотность застройки -21%
Площадь озеленения- 4994 м2
Процент озеленения –49%;
Площадь покрытий -3513 м2;
Площадь покрытий за пределами участка – 228 м2.

г). Обоснование решений по инженерной подготовке территории

Инженерная подготовка участка под строительство включает в себя срезку плодородного слоя почвы мощностью 0.30 м. Плодородный грунт в объеме 1000 м3 складируется на свободной от застройки территории, с последующим использованием при озеленении участка, с распределением по площади озеленения h=0,20 м. Грунт в объеме 2051 м3 должен быть вывезен и использован для улучшения плодородия малопродуктивных земель.

д). Описание организации рельефа вертикальной планировкой

Территория участка имеет спокойный рельеф с направлением уклона на восток, с перепадом рельефа (132.00 – 130.40) 1.60 м. Вертикальная планировка, согласно требованиям СП 252.1325800.2016, исключает попадание на участок поверхностных вод с прилегающих территорий. С нагорной восточной стороны участка, перед ограждением, запроектирован грунтовый водоотводной лоток, глубиной 0.3 м, треугольного сечения, укрепленный посевом трав. Вертикальная планировка всего участка решена в насыпи. Для выполнения насыпи использован объем грунта, вытесненный при устройстве подземной части здания. Поверхностный сток воды с площадки направлен по лоткам проездов в сторону автодороги пер. Школьного и через пониженный участок бордюра с северной стороны площадки, в восточном направлении, вниз по рельефу. Вертикальная планировка решена с максимальным приближением к балансу земляных масс.

е) Описание решений по благоустройству территории

Для обеспечения нормальных санитарно-гигиенических условий на свободных от застройки и покрытий площадях устраиваются газоны с

посевом трав и цветники, высаживаются декоративные деревья и кустарники. Проектом предусмотрено металлическое ограждение из решетчатых секций, на металлических стойках, высотой h=2м, изготавливаемых ООО «Изумрудный Город». Для въезда транспорта предусмотрены ворота шириной проезда 4,0 м, для прохода людей принята калитка шириной 1,0 м

На площадке для спортивных и подвижных игр предусмотрены: яма для прыжков в длину, заполненная песком и примыкающие к ней беговые дорожки. На групповых площадках с теневыми навесами запроектирован газон, устойчивый к вытаптыванию, подходы к теневым навесам предусмотрены из брусчатки, тип I. Покрытие беговых дорожек «Регупол. За территорией детского сада запроектирована парковка для персонала. Общая вместимость парковки – 7 автомобилей, из которых 1 место предназначено для автотранспорта инвалидов.

Чертежи

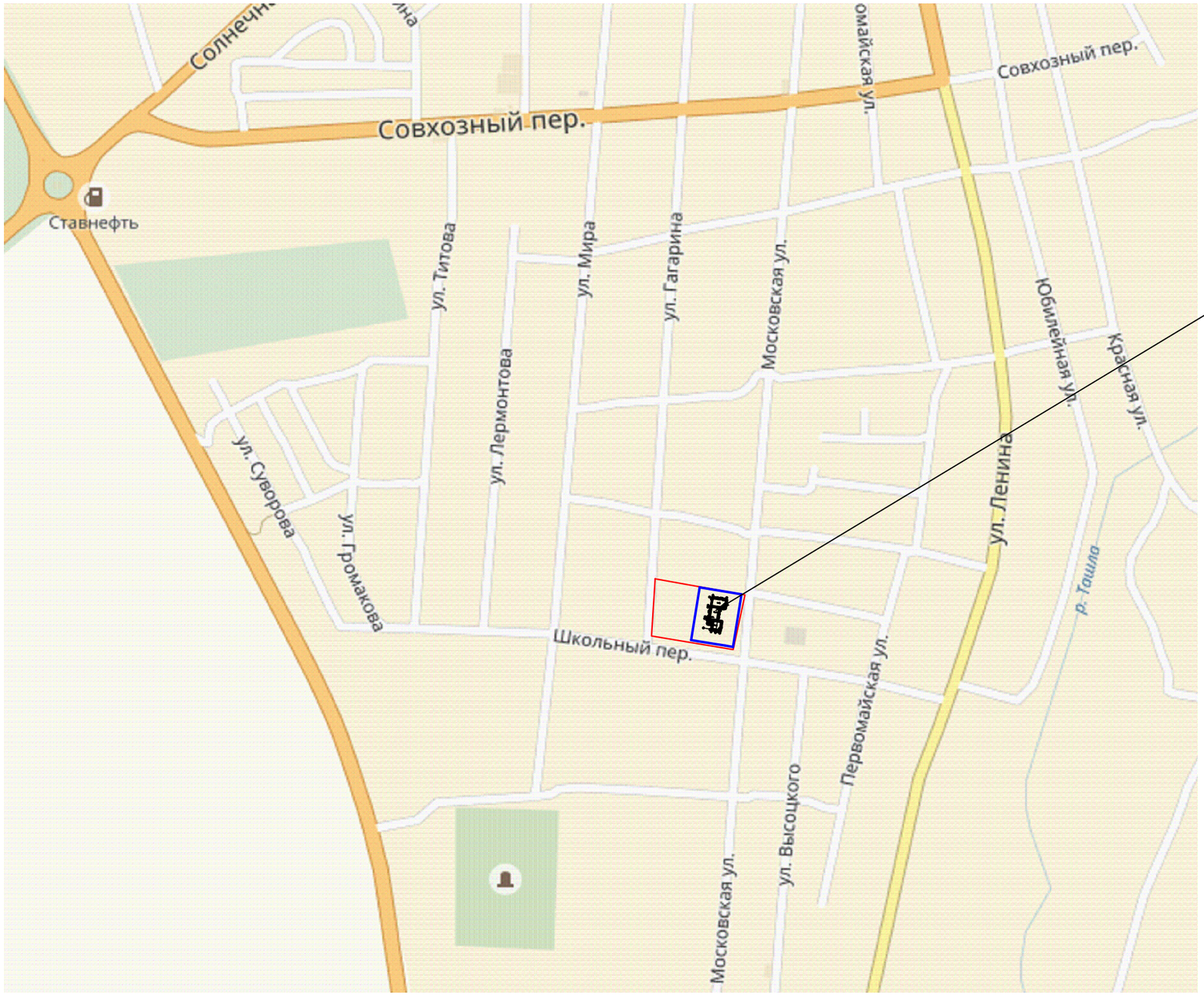

Условные обозначения

Граница отвода участка

Граница отвода участка в ограждении

Изм.	Кол. уч.	Лист	№ док.	Подп.	Дата	21.07.2017 – ПЗУ
Разраб.		Пугаев			08.17	Строительство детского сада на 100 мест в с. Донском, Труновского района, Ставропольского края
Проверил		Серлин			08.17	Детский сад на 100 мест — Стадия: П; Лист: 1; Листов: 9
Н. контр.		Саруханов			08.17	Ситуационный план М 1:5000
ГИП		Черченко			08.17	АО "Бригантина"

Согласовано

Взам. инв. №

Подпись и дата

Инв. № подл.

Формат А3

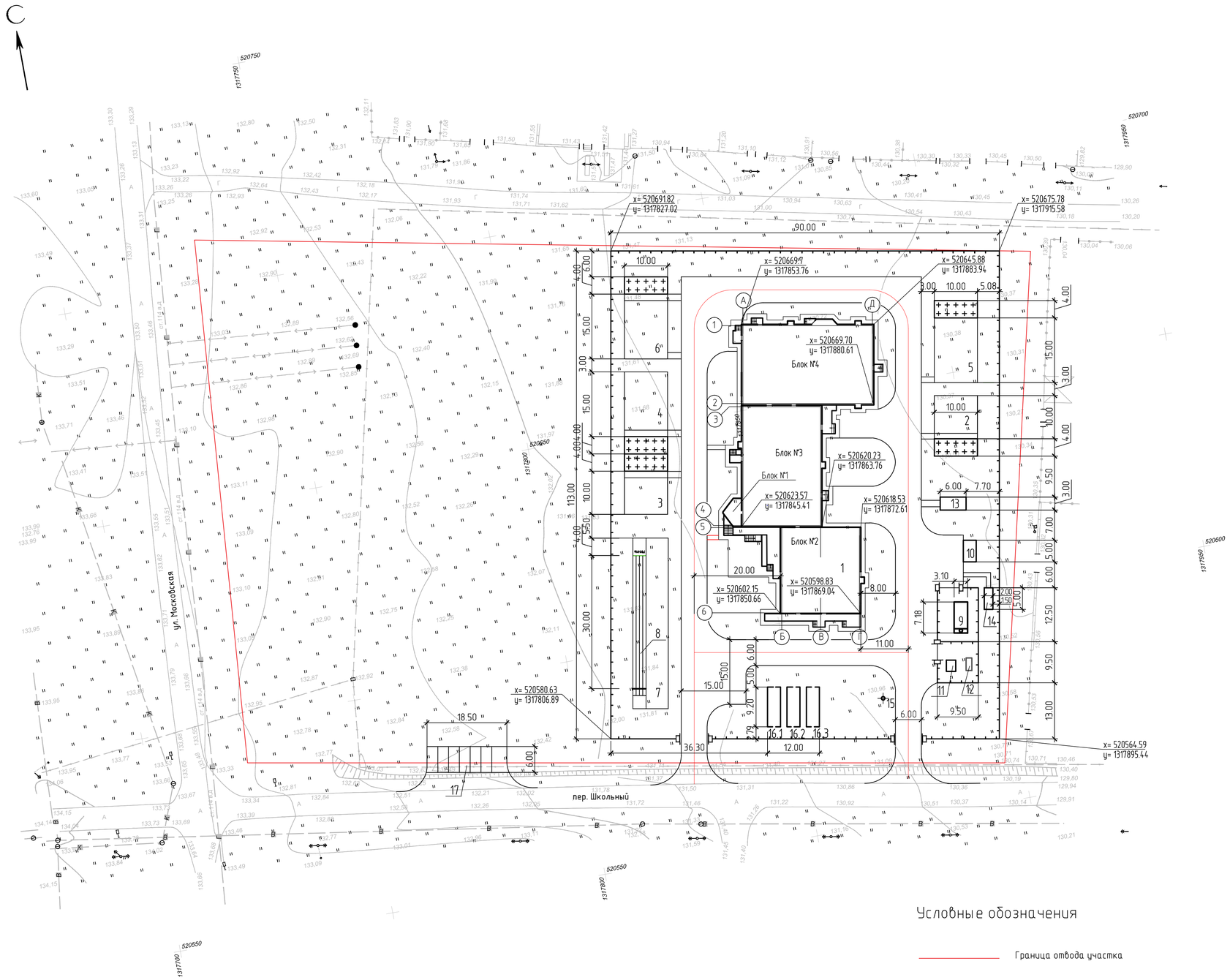

Условные обозначения

Граница отвода участка

ВЕДОМОСТЬ
ЖИЛЫХ И ОБЩЕСТВЕННЫХ ЗДАНИЙ И СООРУЖЕНИЙ

Номер по плану	Обозначение типового проекта	Этажность	Количество			Площадь, м 2				Строительный объем, м	
			здания	квартир		застройки		общая			
				здания	всего	здания	всего	здания	всего	здания	всего
1	Детский сад на 100 мест, индив.разраб.	2	1			1789,	1789,			17282	17282
	Блок 1	2	1								
	Блок 2	2	1								
	Блок 3	2	1								
	Блок 4	1	1								
2	Групповая площадка для детей I младшей группы с 2-3 лет в т.ч. теневой навес:	1	1			180 (41,5)	180 (41,5)				
3	Групповая площадка для детей II младшей группы, с 3-4 л. в т. ч.теневой навес:	1	1			180 (41,5)	180 (41,5)				
4	Групповая площадка для детей средней группы, с 4-5л. в т.ч. теневой навес:	1	1			180 (41,5)	180 (41,5)				
5	Групповая площадка для детей старшей группы, с 5-6л. в т.ч. теневой навес:	1	1			180 (41,5)	180 (41,5)				
6	Групповая площадка для детей подготовительной группы, с 6-7 летв т.ч. теневой навес:	1	1			180 (41,5)	180 (41,5)				
7	Площадка для спортивных и подвижных игр		1		(38,5х5,00)	192,5	192,5				
8	Беговые дорожки и яма для прыжков		4 1		(35,5х0,75) (3,0х3,0)	26,625 9,0	115,5				
9	Котельная "ТБГК-0,36 МВт" ООО "Экология-термо" г. Ставрополь		1			17,7	17,7				
10	Площадка для сбора мусора		1		(3х7)м	21	21				
11	Трансформаторная подстанция КТП-100/10/0,4		1			5,5	5,5				
12	Аварийная дизельная станция АД 100		1			3,5	3,5				
13	Площадка для сушки белья		1			15	15				
14	Площадка для выбивания ковров		1			15	15				
15	КНС		1								
16.1-16.3	Противопож-ые резервуары		1								
17	Стоянка легковых автомобилей		1			68	68				

Согласовано

Взам. инв. №

Подпись и дата

Инв. № подл.

Изм.	Кол. уч.	Лист	№ док.	Подп.	Дата
Разраб.		Пугаев			08.17
Проверил		Серлин			08.17
Н. контр.		Саруханов			08.17
ГИП		Черченко			08.17

21.07.2017– ПЗУ

Строительство детского сада на 100 мест в с. Донском, Труновского района, Ставропольского края

Детский сад на 100 мест

Стадия	Лист	Листов
П	2	9

Разбивочный план
М 1:500

АО "Бригантина"

Формат А1

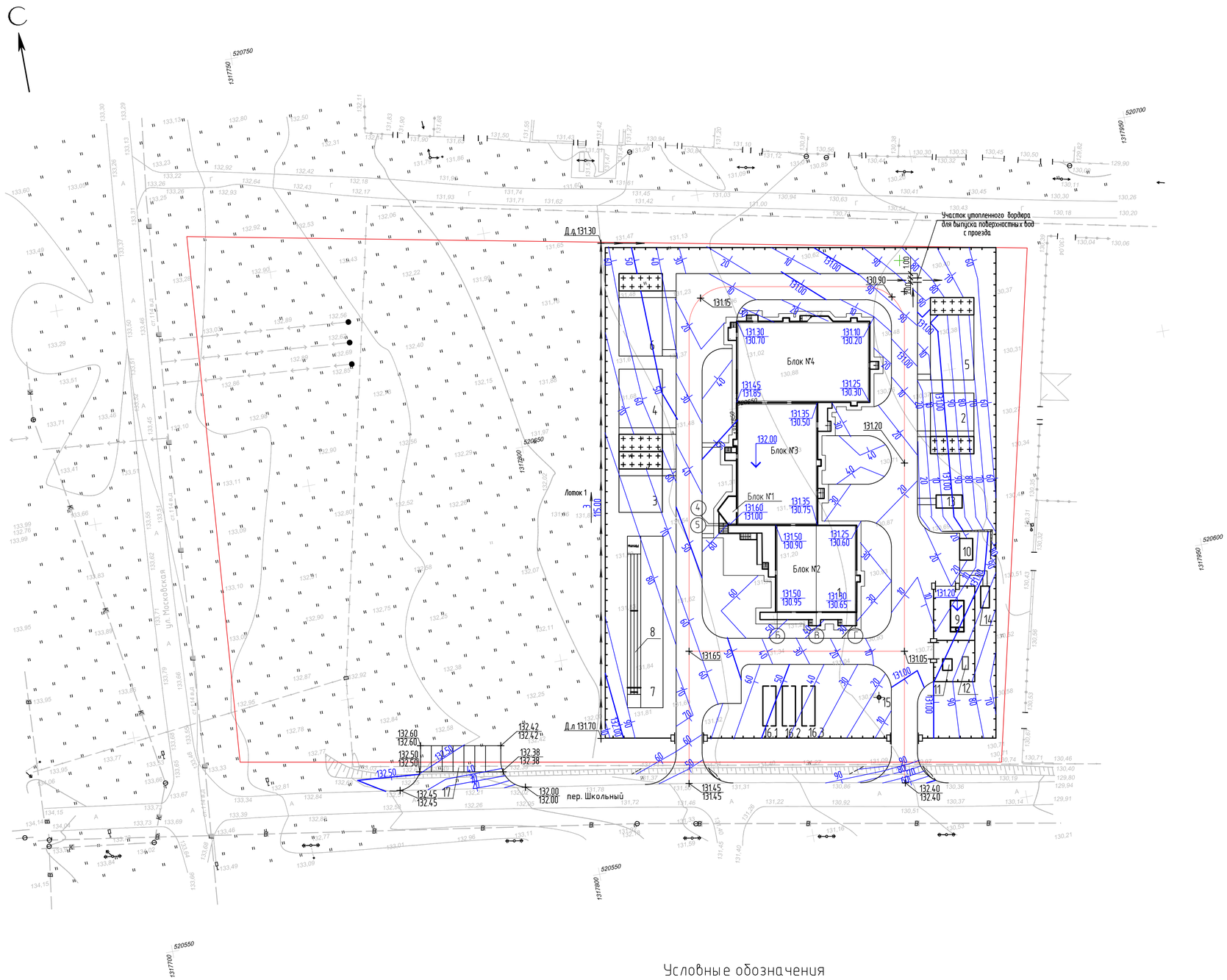

Условные обозначения

131.50 / 130.90	Проектные отметки / Фактические отметки за минусом срезки плодородного грунта, h=0,30 м
	Проектные горизонтали
5 / 130.90	Величина уклона в промилле / Длина участка в метрах
132.40 / 132.40	Проектные отметки / Фактические отметки

ВЕДОМОСТЬ ЖИЛЫХ И ОБЩЕСТВЕННЫХ ЗДАНИЙ И СООРУЖЕНИЙ

Номер по плану	Обозначение типового проекта	Этажность	Количество: здания	Количество: квартир: здания	Количество: квартир: всего	Площадь, м 2: застройки: здания	Площадь, м 2: застройки: всего	Площадь, м 2: общая: здания	Площадь, м 2: общая: всего	Строительный объем, м: здания	Строительный объем, м: всего
1	Детский сад на 100 мест, индив. разраб.	2	1			1789,	1789,			17282	17282
	Блок 1	2	1								
	Блок 2	2	1								
	Блок 3	2	1								
	Блок 4	1	1								
2	Групповая площадка для детей I младшей группы с 2-3 лет в т.ч. теневой навес:	1	1			180 (41,5)	180 (41,5)				
3	Групповая площадка для детей II младшей группы, с 3-4 л. в т. ч. теневой навес:	1	1			180 (41,5)	180 (41,5)				
4	Групповая площадка для детей средней группы, с 4-5л. в т. ч теневой навес:	1	1			180 (41,5)	180 (41,5)				
5	Групповая площадка для детей старшей группы, с 5-6л. в т. ч теневой навес:	1	1			180 (41,5)	180 (41,5)				
6	Групповая площадка для детей подготовительной группы, с 6-7 летв т. ч. теневой навес:	1	1			180 (41,5)	180 (41,5)				
7	Площадка для спортивных и подвижных игр		1	(38,5x5,00)		192,5	192,5				
8	Беговые дорожки и яма для прыжков		4 1	(35,5x0,75) (3,0x3,0)		26,625 9,0	115,5				
9	Котельная "ТБГК-0,36 МВт" ООО "Экология-термо" г. Ставрополь		1			17,7	17,7				
10	Площадка для сбора мусора		1	(3x7)м		21	21				
11	Трансформаторная подстанция КТП-100/10/0,4		1			5,5	5,5				
12	Аварийная дизельная станция АД 100		1			3,5	3,5				
13	Площадка для сушки белья		1			15	15				
14	Площадка для выбивания ковров		1			15	15				
	КНС		1								
16. 1–16. 3	Противопож-ые резервуары		1								
17	Стоянка легковых автомобилей		1			68	68				

1. В местах покрытия проектные отметки даны для верха покрытия.
2. Все размеры и отметки на чертеже даны в метрах.
3. До начала строительных работ, на участке необходимо произвести срезку плодородного грунта, h=0,30 м.

Согласовано

Взам. инв. №

Подпись и дата

Инв. № подл.

Изм.	Кол. уч.	Лист	№ док.	Подп.	Дата
Разраб.		Пугаев			08.17
Проверил		Серлин			08.17
Н. контр.		Сарцуханов			08.17
ГИП		Черченко			08.17

21.07.2017– ПЗУ

Строительство детского сада на 100 мест в с. Донском, Труновского района, Ставропольского края

Детский сад на 100 мест

Стадия	Лист	Листов
П	3	9

Вертикальная планировка М 1:500

АО "Бригантина"

Формат А1

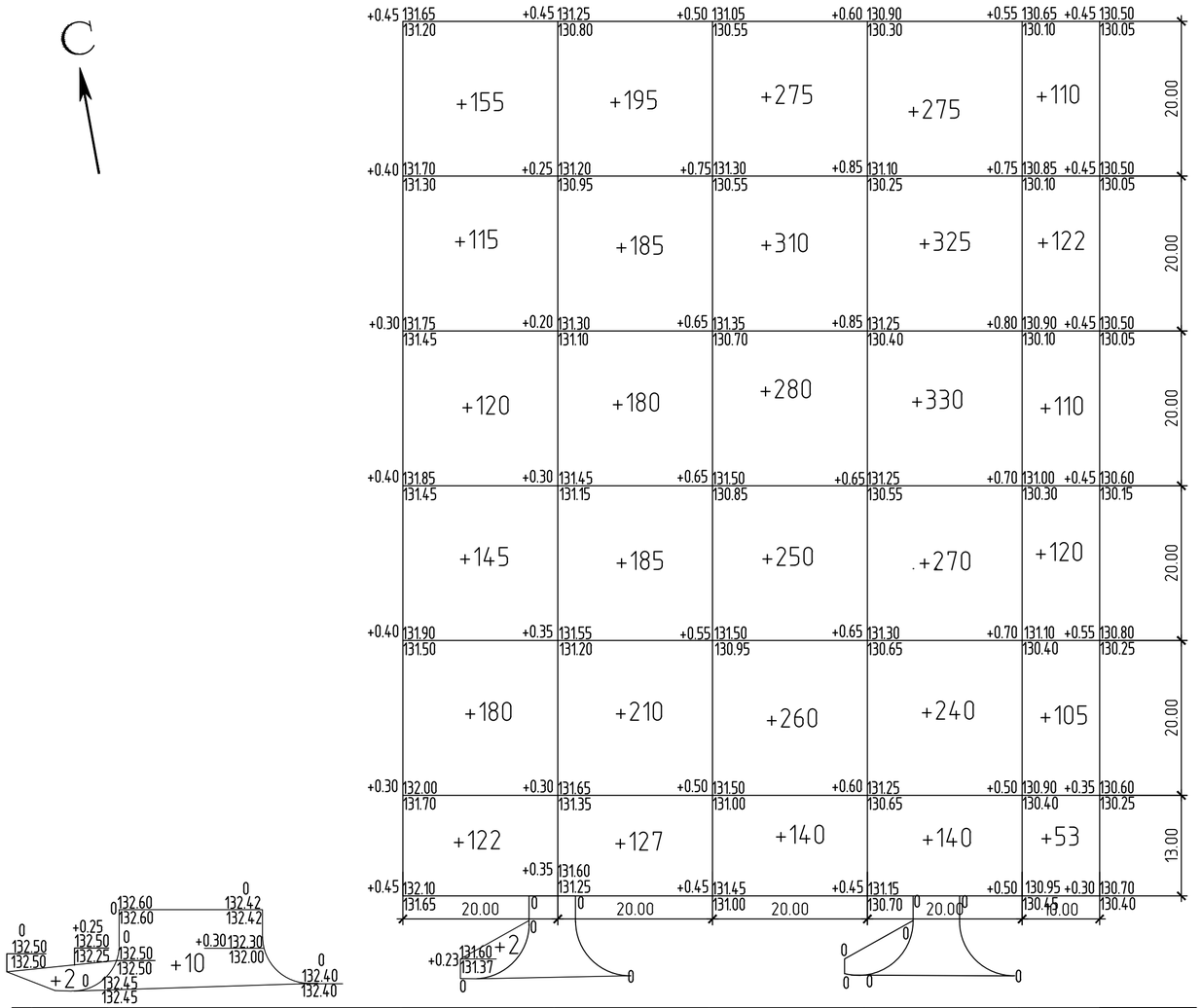

Итого, м³								Всего, м³	
	Насыпь (+)	+12	+839	+1082	+1515	+1580	+620		5648
	Выемка (–)	—	—	—	—	—	—		

Условные обозначения

Рабочие отметки +0.45 | 130.60 / 130.15 — Проектные отметки / Существующие отметки, за минусом срезки плодородного грунта, h=0.20 м

+330 — Величина объема в м3

ВЕДОМОСТЬ ОБЪЕМОВ ЗЕМЛЯНЫХ МАСС

Наименование грунта	Количество м3				Примечания
	Участок детского сада				
	Насыпь (+) м3	Выемка (–) м3	Насыпь /+/ м3	Выемка /–/ м3	
1. Грунт планировки территории	5648	6032			
2. Вытесненный грунт					
в т.ч. при устройстве:					
а) автодорожных покрытий		(1256)			
б) плодородной почвы, h=0.20, на					
участке озеленения		(1000)			
в) подземных сетей		433			
г) подземных частей здания		(3761)			
г) водоотводного лотка		(15)			
3. Поправка на уплотнение	565				
5. Всего пригодного грунта	6213	6465			
6. Избыток пригодного грунта	252				
7. Плодородный грунт, h=0,30,всего		3051			
а) в т.ч. используемый для озеленения	1000				
б) избыток плодородного грунта					
(рекультивация земель)	2051				
Итого перерабатываемого грунта	6465	6465			

Все размеры и отметки на чертеже даны в метрах.

Изм.	Кол.уч	Лист	N док.	Подп.	Дата
Разраб.		Пугаев			08.17
Проверил		Серлин			08.17
Н. контр.		Саруханов			08.17
ГИП		Черченко			08.17

21.07.2017–ПЗУ

Строительство детского сада на 100 мест в с. Донском, Труновского района, Ставропольского края

Детский сад на 100 мест

Стадия	Лист	Листов
П	4	9

План земляных масс
М 1:500

АО "Бригантина"

Формат А4х3

Взам. инв.№ | Подпись и дата | Инв. N подл.

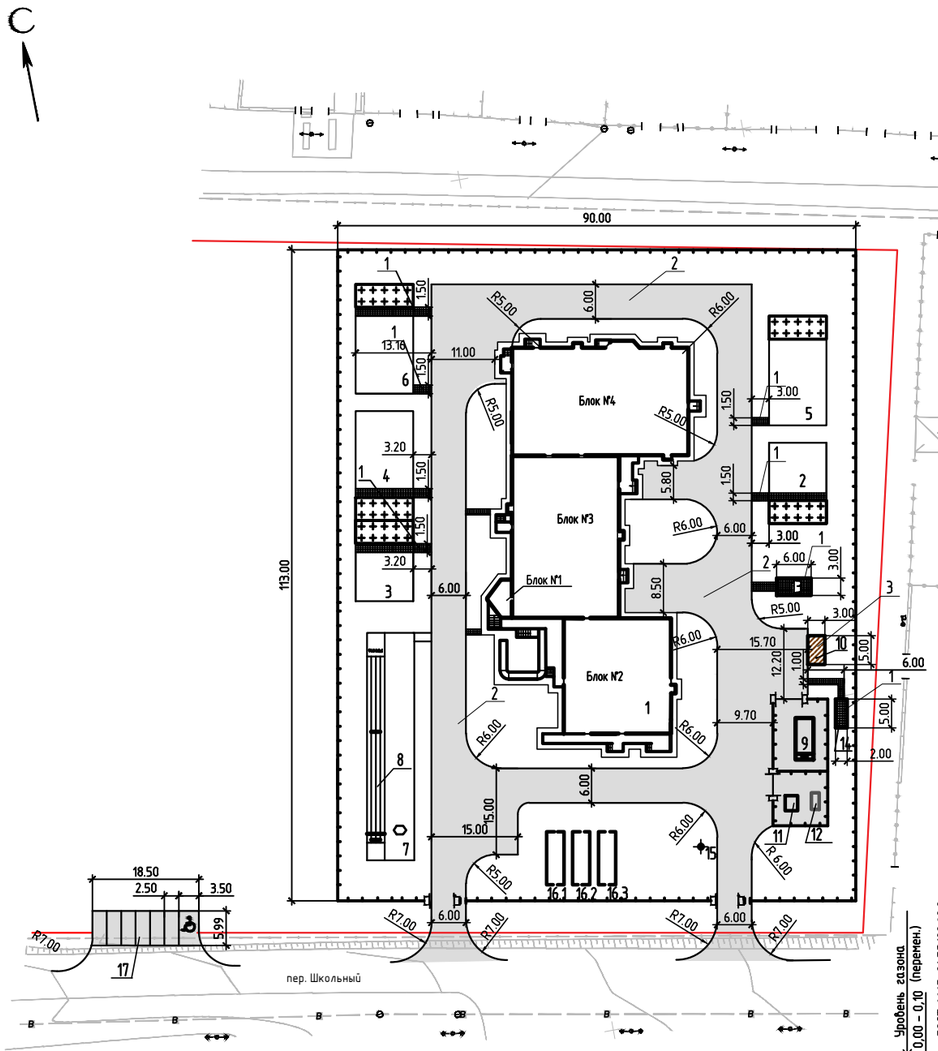

Сечения по съезду с тротуара для инвалидов (к примеч. п.4).

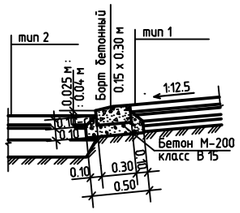

Окончание ведомости жилых и общественных зданий и сооружений

Номер по плану	Обозначение типового проекта	Этажность	Количество: здания	Количество: квартир: здания	Количество: квартир: всего	Площадь, м 2: застройки: здания	Площадь, м 2: застройки: всего	Площадь, м 2: общая: здания	Площадь, м 2: общая: всего	Строительный объем, м: здания	Строительный объем, м: всего
11	Трансформаторная подстанция КТП-100/10/0,4		1			5,5	5,5				
12	Аварийная дизельная станция АД 100		1			3,5	3,5				
13	Площадка для сушки белья		1			15	15				
14	Площадка для выбивания ковров		1			15	15				
15	КНС		1								
16.1-16.3	Противопож-ые резервуары		1								
17	Стоянка легковых автомобилей		1			160	160				

Ведомость проездов и пешеходных дорожек

Поз.	Наименование	Тип	Площадь покрытия, м²	Примечание
1	Покрытие бетонной плиткой	1	123	
	с бордюром из бортового камня БР. 100.20.8, l=183 м			
2	Асфальтобетонное покрытие проездов,	2	2825	
	в т.ч. стоянка легковых автомобилей			
	с бордюром из бортового камня БР. 100.30.15, l=630 м			
3	Бетонное покрытие для площадки мусороконтейнеров	3	15	
	с бордюром из бортового камня БР. 100.30.15, l=13 м			

Ведомость жилых и общественных зданий и сооружений

Номер по плану	Обозначение типового проекта	Этажность	Количество: здания	Количество: квартир: здания	Количество: квартир: всего	Площадь, м 2: застройки: здания	Площадь, м 2: застройки: всего	Площадь, м 2: общая: здания	Площадь, м 2: общая: всего	Строительный объем, м: здания	Строительный объем, м: всего
1	Детский сад на 100 мест, индив. разраб.	2	1			1789,	1789,			17282	17282
	Блок 1	2	1								
	Блок 2	2	1								
	Блок 3	2	1								
	Блок 4	1	1								
2	Групповая площадка для детей I младшей группы с 2-3 лет в т.ч. теневой навес:	1	1			180 (41,5)	180 (41,5)				
3	Групповая площадка для детей II младшей группы, с 3-4 л. в т. ч. теневой навес:	1	1			180 (41,5)	180 (41,5)				
4	Групповая площадка для детей средней группы, с 4-5л. в т.ч. теневой навес:	1	1			180 (41,5)	180 (41,5)				
5	Групповая площадка для детей старшей группы, с 5-6л. в т.ч. теневой навес:	1	1			180 (41,5)	180 (41,5)				
6	Групповая площадка для детей подготовительной группы, с 6-7 лет в т.ч. теневой навес:	1	1			180 (41,5)	180 (41,5)				
7	Площадка для спортивных и подвижных игр		1		(38,5x5,00)	192,5	192,5				
8	Беговые дорожки и яма для прыжков		4 1		(35,5x0,75) (3,0x3,0)	26,625 9,0	115,5				
9	Котельная "ТБГК-0,36 МВт" ООО "Экология-терм" г. Ставрополь		1			17,7	17,7				
10	Площадка для сбора мусора		1		(3x7)м	21	21				

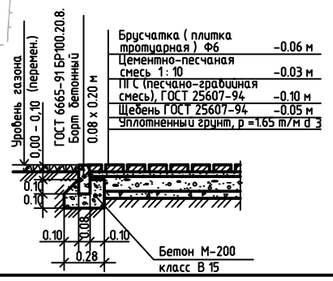

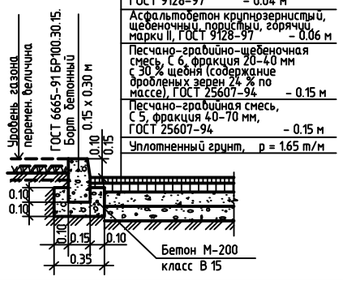

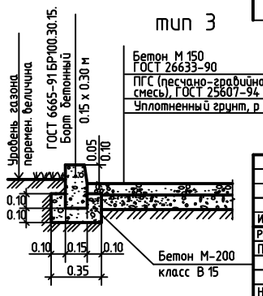

1. В местах пересечения тротуаров с проезжей частью высота бортового камня не должна превышать 4 см.
2. Все размеры на чертеже даны в метрах.

Изм.	Кол.уч.	Лист	№ док.	Подп.	Дата	21.07.2017-ПЗУ			
						Строительство детского сада на 100 мест в с. Донском, Труновского района, Ставропольского края			
Разраб.		Пугаев			08.17	Детский сад на 100 мест	Стадия	Лист	Листов
Проверил		Серлин			08.17		П	5	9
Н. контр.		Саруханов			08.17	План проездов, тротуаров, дорожек, площадок М 1:500	АО "Бриантина"		
ГИП		Черченко			08.17				

Инв. N подл. | Подпись и дата | Взам. инв.N

Формат А3х3

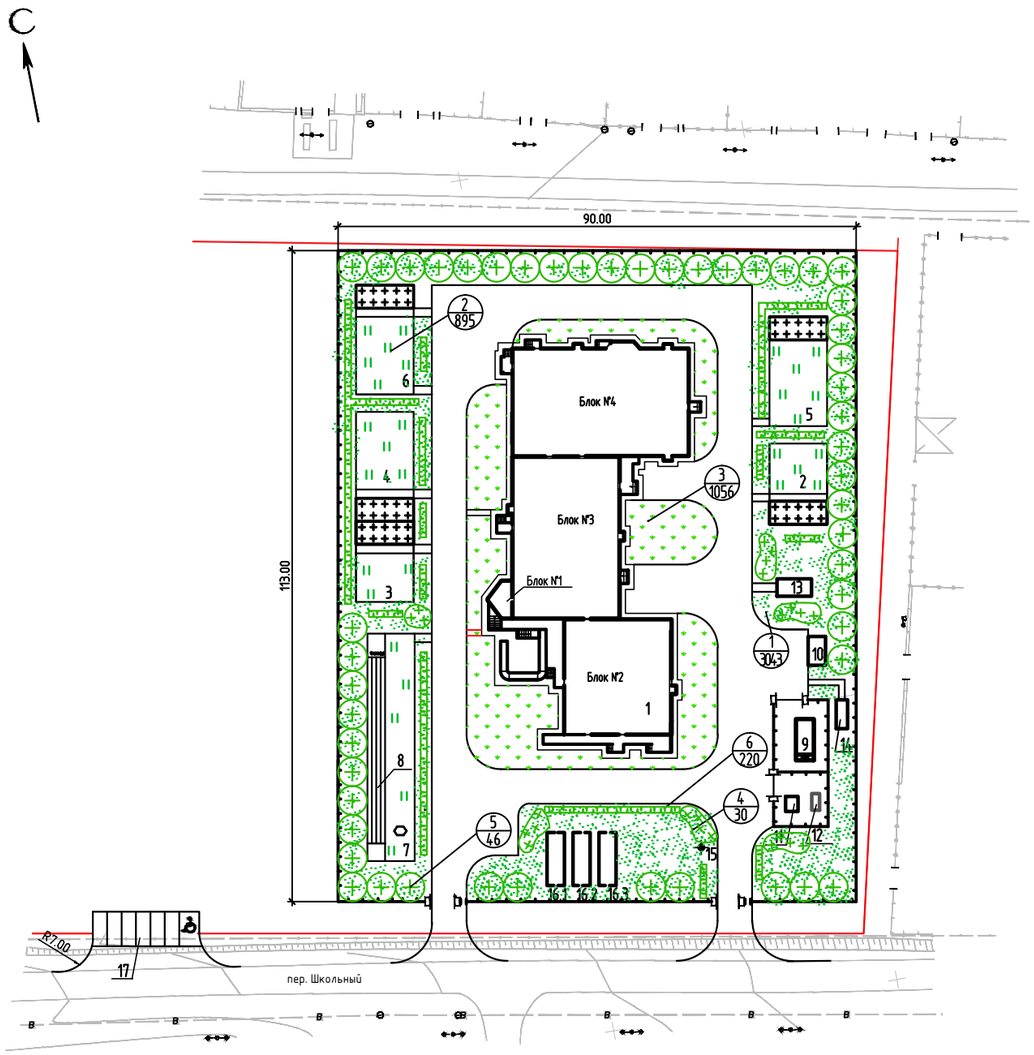

Газон устойчивый к вытаптыванию
(покрытие групповых площадок)

Растительный состав:

Мятлик луговой –40%
Овсяница красная –35%
Полевица обыкновенная –25%

Грунт растительный

Окончание ведомости жилых и общественных зданий и сооружений

Номер по плану	Обозначение типового проекта	Этажность	Количество			Площадь, м 2				Строительный объем, м	
			здания	квартир		застройки		общая		здания	всего
				здания	всего	здания	всего	здания	всего		
11	Трансформаторная подстанция КТП-100/10/0,4		1			5,5	5,5				
12	Аварийная дизельная станция АД 100		1			3,5	3,5				
13	Площадка для сушки белья		1			15	15				
14	Площадка для выбивания ковров		1			15	15				
15	КНС		1								
16.1–16.3	Противопож-ые резервуары		1								
17	Стоянка легковых автомобилей		1			160	160				

Ведомость элементов озеленения

Поз.	Наименование породы или вида насаждения	Воз-раст, лет	Кол.	Примечание
1	Газон травяная смесь		3043	$м^2$
2	Газон устойчивый к вытаптыванию		895	$м^2$
3	Цветник		1056	Из летников, м2
4	Кустарник групповой посадки:			
	можжевельник козацкий	2–3	30	Саженец,(на 1м 6шт.)
5	Клен обыкновенный	8	46	Саженец,(на 1м 6шт.)
6	Кустарник рядовой посадки:			
	жасмин крупноцв. (чубушник)	2–3	80	Саженец,2 шт. на 1 м.п.
	спирея Ван Гутта	2–3	130	Саженец,2 шт. на 1 м.п.

Ведомость жилых и общественных зданий и сооружений

Номер по плану	Обозначение типового проекта	Этажность	Количество			Площадь, м 2				Строительный объем, м	
			здания	квартир		застройки		общая		здания	всего
				здания	всего	здания	всего	здания	всего		
1	Детский сад на 100 мест, индив. разраб.	2	1			1789,	1789,			17282	17282
	Блок 1	2	1								
	Блок 2	2	1								
	Блок 3	2	1								
	Блок 4	1	1								
2	Групповая площадка для детей I младшей группы с 2–3 лет в т.ч. теневой навес:	1	1			180 (41,5)	180 (41,5)				
3	Групповая площадка для детей II младшей группы, с 3–4 л. в т. ч. теневой навес:	1	1			180 (41,5)	180 (41,5)				
4	Групповая площадка для детей средней группы, с 4–5л. в т.ч. теневой навес:	1	1			180 (41,5)	180 (41,5)				
5	Групповая площадка для детей старшей группы, с 5–6л. в т.ч. теневой навес:	1	1			180 (41,5)	180 (41,5)				
6	Групповая площадка для детей подготовительной группы, с 6–7 летв т.ч. теневой навес:	1	1			180 (41,5)	180 (41,5)				
7	Площадка для спортивных и подвижных игр		1	(30,5x5,00)		192,5	192,5				
8	Беговые дорожки и яма для прыжков		4 1	(35,5x0,75) (3,0x3,0)		26,625 9,0	115,5				
9	Котельная "ТБГК-0,36 МВт" ООО "Экология-терм" г. Ставрополь		1			17,7	17,7				
10	Площадка для сбора мусора		1	(3x7)м		21	21				

1. Площадь озеленения дана с учетом озеленения площадок с твердым покрытием.
2. При рядовой посадке деревьев расстояния между центрами стволов принять 5.0 м.
3. Все размеры на чертеже даны в метрах.

Условные обозначения

4/8 Позиционное обозначение элементов озеленения, в числителе – обозначение породы или вида нааасаждения, в знаменателе – их количество или площадь

						21.07.2017– ПЗУ
Изм.	Кол.уч.	Лист	№ док.	Подп.	Дата	Строительство детского сада на 100 мест в с. Донском, Труновского района, Ставропольского края
Разраб.		Пугаев			08.17	Детский сад на 100 мест — Стадия: П; Лист: 6; Листов: 9
Проверил		Серлин			08.17	
Н. контр.		Сарыханов			08.17	План озеленения М 1:500 — АО "Бригантина"
ГИП		Черченко			08.17	

Формат А3х3

Инв. N подл. | Подпись и дата | Взам. инв.N

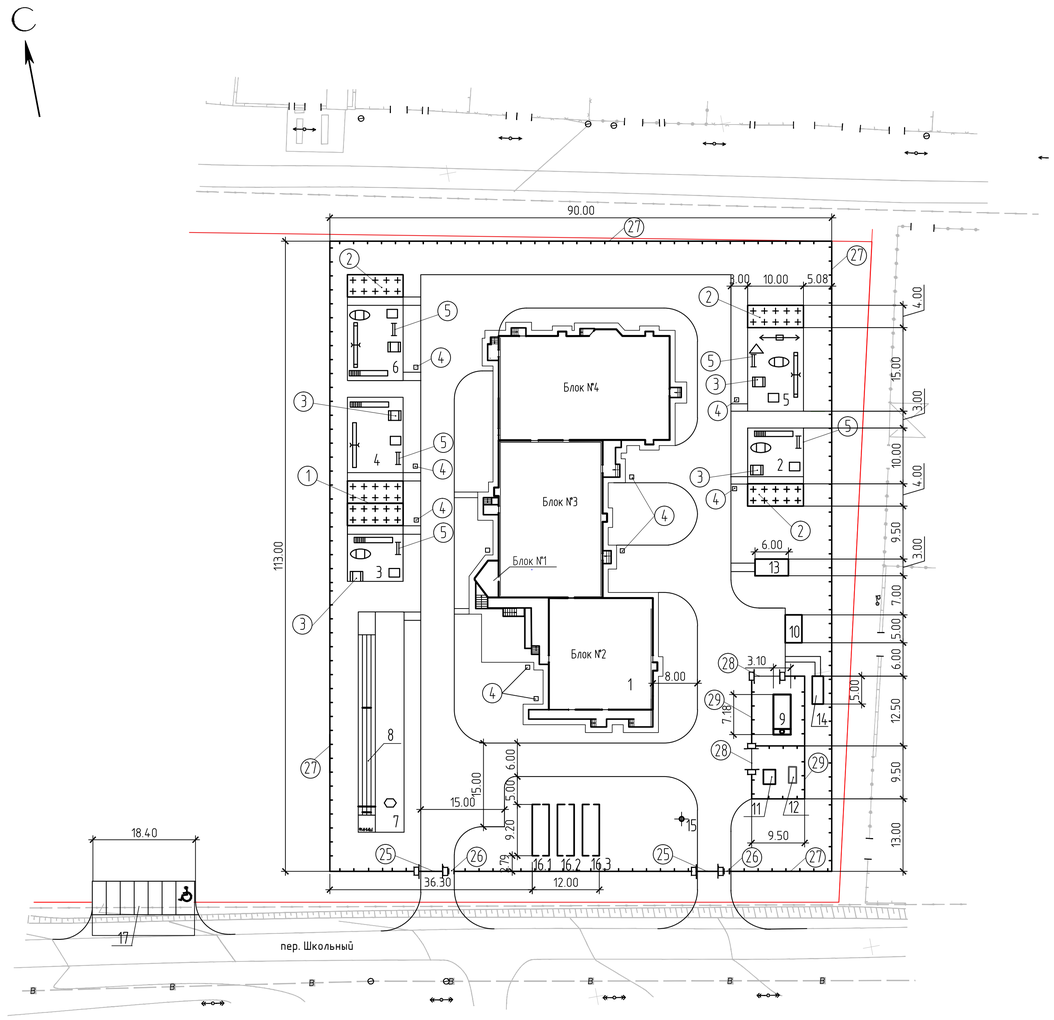

Условные обозначения

(6) Позиционное обозначение малых архитектурных форм и переносных изделий

Ведомость малых архитектурных форм и переносных изделий

Поз.	Обозначение	Наименование	Тип	Примечание
1		Теневой навес 2-секц	1	ООО НПФ "ПИКС" г.Москва
2		Теневой навес 1-секц		
		(Общ.разм. 4106х10106мм).	3	ООО НПФ "ПИКС" г.Москва
3		Стол со скамейками	5	ООО НПФ "ПИКС" г.Москва
4		Урна вкап. 20 л.-МФ15.05.01.00	10	"РОМАНА -ЮГ" г.Краснодар
5		Диван(скамья) на ж-б ножках		ЗАО"КСИЛ" г.Ростов
		L=2м	10	ООО"КВАДР"г.Ставрополь
6		4250 Песочница "Ромашка"	2	ООО"КВАДР"г.Ставрополь
7		4251 Песочница "Аквариум"	1	ООО"КВАДР"г.Ставрополь
8		4253 Песочница "Катерок"	1	ООО"КВАДР"г.Ставрополь
9		4256 Песочный дворик	1	ООО"КВАДР"г.Ставрополь
10		4256 Песочный дворик	1	ООО"КВАДР"г.Ставрополь
11		4419 Самосвал с горкой	1	ООО"КВАДР"г.Ставрополь
12		4420 Паровозик	1	ООО"КВАДР"г.Ставрополь
13		4428 Кораблик "Карапуз"	1	ООО"КВАДР"г.Ставрополь
14		5291 Детский игровой комплекс		
		"Крепость"	2	ООО"КВАДР"г.Ставрополь
15		5683 Детский игровой комплекс		
		"Дельфин"	1	ООО"КВАДР"г.Ставрополь
		Качалка на пружине		
15		4113 "Лошадка"	1	ООО"КВАДР"г.Ставрополь
16		4116 "Петушок"	1	ООО"КВАДР"г.Ставрополь
17		4122 "Кораблик"	1	ООО"КВАДР"г.Ставрополь
18		4126 "Пчелка"	1	ООО"КВАДР"г.Ставрополь
19		4132 "Пароходик"	1	ООО"КВАДР"г.Ставрополь
20		4102 Качалка - балансир.Малая	3	ООО"КВАДР"г.Ставрополь
21		4193 Карусель	1	ООО"КВАДР"г.Ставрополь
22		4153 Качели на металл. стойках	1	ООО"КВАДР"г.Ставрополь
23		4155 Качели на металл. стойках	1	ООО"КВАДР"г.Ставрополь
24		13 Комбинированная установка	1	ООО"Изумрудный город"
25		1 Ворота распашные решетчатые		ООО"Изумрудный город"
		ОСТ 15-50 шир. 4м	2	г. Ставрополь
26		2 Калитка распашная		ООО"Изумрудный город"
		ОСТ 15-50 шир. 2м	2	г. Ставрополь
27		3 Секции забора		ООО"Изумрудный город"
		ОСТ 15-50 выс 2м. п.м	396	г. Ставрополь
28		Ворота распашные металлические		применительно
		решетчатые, ВМС-4,5х1,8; шт.	2	сер. 3,017-3,0
29		Металлическая ограда из сетчатых		
		панелей по ж/б столбам тип МЗВ		применительно
		Н=2,0 м; В=3,0 м; п.м.	57	сер. 3,017-3,0

Условное обозначение	Наименование
	Песочница
	Песочный дворик
	Качели
	Карусели
	Машина
	Горка
	Игровой комплекс
	Комбинированная установка
	Качалка
	Качалка-балансир
	Скамья на ж/б ножках

Ведомость жилых и общественных зданий и сооружений

Номер по плану	Обозначение типового проекта	Этажность	Количество: здания	Количество квартир: здания	Количество квартир: всего	Площадь, м 2: застройки здания	Площадь застройки всего	Площадь общая здания	Площадь общая всего	Строительный объем, м: здания	Строительный объем всего
1	Детский сад на 100 мест, индив. разраб.	2	1			1789,	1789,			17282	
	Блок 1	2	1								17282
	Блок 2	2	1								
	Блок 3	2	1								
	Блок 4	1	1								
2	Групповая площадка для детей I младшей группы с 2-3 лет в т.ч. теневой навес	1	1			180 (41,5)	180 (41,5)				
3	Групповая площадка для детей II младшей группы, с 3-4 л. в т. ч. теневой навес:	1	1			180 (41,5)	180 (41,5)				
4	Групповая площадка для детей средней группы, с 4-5л. в т. ч. теневой навес:	1	1			180 (41,5)	180 (41,5)				
5	Групповая площадка для детей старшей группы, с 5-6л. в т. ч. теневой навес:	1	1			180 (41,5)	180 (41,5)				
6	Групповая площадка для детей подготовительной группы, с 6-7 лет в т. ч. теневой навес:	1	1			180 (41,5)	180 (41,5)				
7	Площадка для спортивных и подвижных игр		1		(38,5х5,00)	192,5	192,5				
8	Беговые дорожки и яма для прыжков		4 1		(35,5х0,75) (3,0х3,0)	26,625 9,0	115,5				
9	Котельная "ТБГК-0,36 МВт" ООО "Экология-термо" г. Ставрополь		1			17,7	17,7				
10	Площадка для сбора мусора		1		(3х7)м	21	21				
11	Трансформаторная подстанция КТП-100/10/0,4		1			5,5	5,5				
12	Аварийная дизельная станция АД 100		1			3,5	3,5				
13	Площадка для сушки белья		1			15	15				
14	Площадка для выбивания ковров		1			15	15				
15	КНС		1								
16. 1-16. 3	Противопож-ые резервуары		1								
17	Стоянка легковых автомобилей		1			160	160				

1. Привязка элементов благоустройства дана от наружных граней стен.
2. Все размеры на чертеже даны в метрах
3. Под карусели приняты столбчатые бетонные фундаменты 1х1 м глубиной 0,8 м (бетон кл. В12,5).
Под качели принят плитный ж.-б. фундамент в уровне дневной поверхности размерами 1х1х0,5(h) м с армированием сеткой из арматуры 6А1 ячейки 200х200 мм.
В основании-слой щебня толщ. 300 мм. Бетон принят кл. В12,5.
Опоры игрового оборудования установить на песчаную подготовку толщиной Н=100 мм.
Общий расход бетона кл. В12,5 на фундаменты под малые архитектурные формы-23м , арматуры 6А1-30кг.
Ввиду агрессии грунтов все бетонные и железобетонный конструкции выполнить на сульфатостойком цементе по ГОСТ 22266-94.
Анкерные болты для крепления игрового оборудования заложить по получению оборудования.

Изм.	Кол. уч.	Лист	№ док.	Подп.	Дата
Разраб.		Пугаев			08.17
Проверил		Серлин			08.17
Н. контр.		Саруханов			08.17
ГИП		Черченко			08.17

21.07.2017-ПЗУ

Строительство детского сада на 100 мест в с. Донском, Труновского района, Ставропольского края

Детский сад на 100 мест

Стадия	Лист	Листов
П	7	9

План расположения МАФ и переносных изделий М 1:500

АО "Бригантина"

Согласовано

Взам. инв. №

Подпись и дата

Инв. № подл.

Формат А1

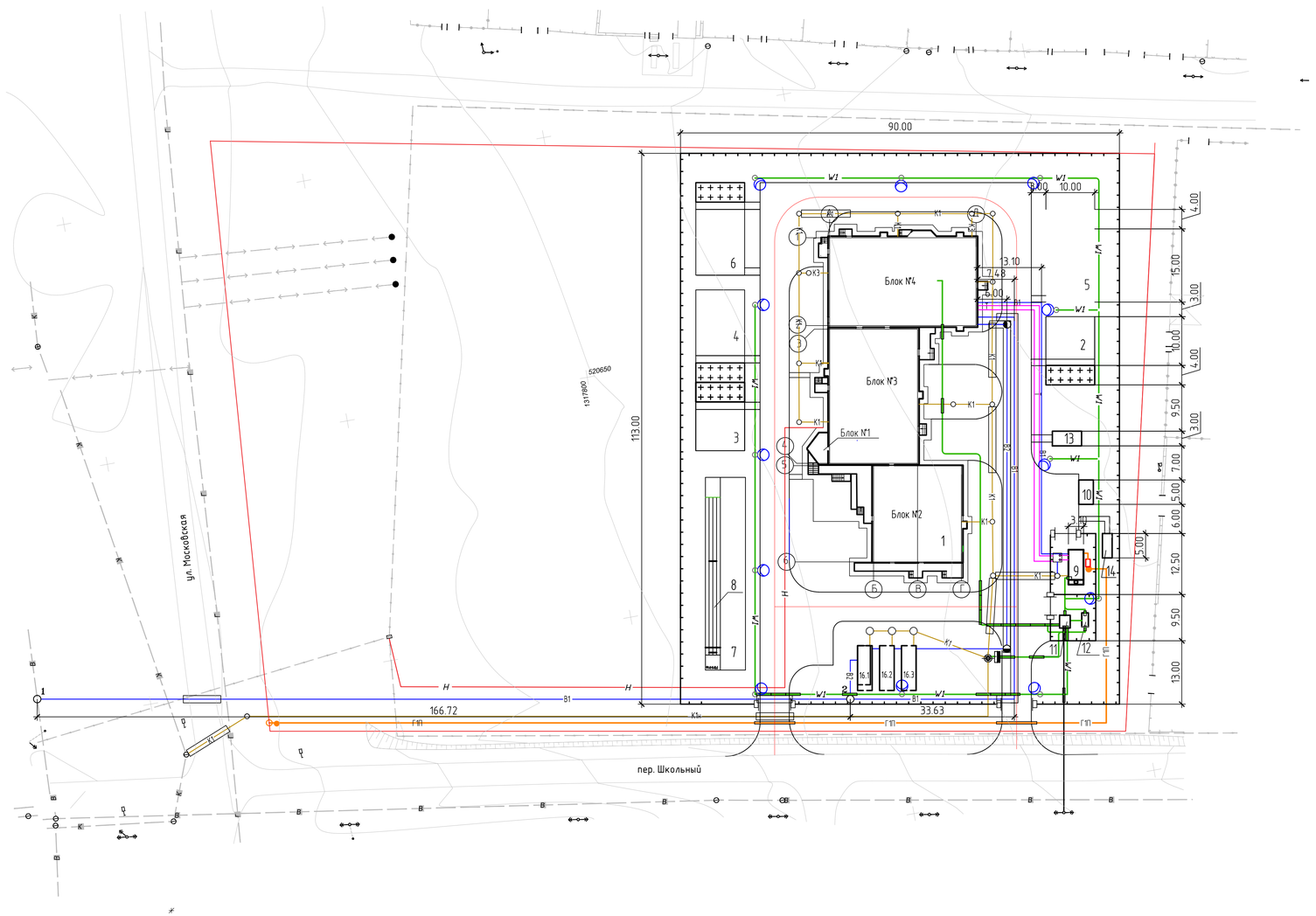

Ведомость
жилых и общественных зданий и сооружений

Номер по плану	Обозначение типового проекта	Этажность	Количество: зданий	Количество квартир: здания	Количество квартир: всего	Площадь, м 2 застройки: здания	Площадь застройки: всего	Площадь общая: здания	Площадь общая: всего	Строительный объем, м: здания	Строительный объем: всего
1	Детский сад на 100 мест, индив. разраб.	2	1			1789,	1789,			17282	17282
	Блок 1	2	1								
	Блок 2	2	1								
	Блок 3	2	1								
	Блок 4	1	1								
2	Групповая площадка для детей I младшей группы с 2-3 лет в т.ч. теневой навес	1	1			180 (41,5)	180 (41,5)				
3	Групповая площадка для детей II младшей группы, с 3-4 л. в т. ч. теневой навес	1	1			180 (41,5)	180 (41,5)				
4	Групповая площадка для детей средней группы, с 4-5л. в т. ч. теневой навес	1	1			180 (41,5)	180 (41,5)				
5	Групповая площадка для детей старшей группы, с 5-6л. в т. ч. теневой навес	1	1			180 (41,5)	180 (41,5)				
6	Групповая площадка для детей подготовительной группы, с 6-7 лет в т. ч. теневой навес	1	1			180 (41,5)	180 (41,5)				
7	Площадка для спортивных и подвижных игр		1	(38,5х0,00)		192,5	192,5				
8	Беговые дорожки и яма для прыжков		4 1	(35,5х0,75) (3,0х3,0)		26,625 9,0	115,5				
9	Котельная "ТБГК-0,36 МВт" ООО "Экология-термо" г. Ставрополь		1			17,7	17,7				
10	Площадка для сбора мусора		1	(3х7)м		21	21				
11	Трансформаторная подстанция КТП-100/10/0,4		1			5,5	5,5				
12	Аварийная дизельная станция АД 100		1			3,5	3,5				
13	Площадка для сушки белья		1			15	15				
14	Площадка для выбивания ковров		1			15	15				
15	КНС		1								
16. 1-16. 3	Противопож-ые резервуары		1								
17	Стоянка легковых автомобилей		1			160	160				

1. Проектируемые инженерные сети нанесены с соответствующих чертежей смежных марок:
   а) -НВК Система водоснабжения. Система водоотведения.
   б) -ТС Отопление. Вентиляция. Тепловые сети.
   в) -СС Сети связи
   г) -ГСН Газоснабжение
   д) -ЭС Наружное электроснабжение
2. Материалы, диаметры, глубина заложения труб проектируемых инженерных сетей, характеристики колодцев, камер и тепловых узлов даны на соответствующих чертежах смежных марок.
3. Все размеры на чертеже даны в метрах.

Условные обозначения

- В1 - Сети водоснабжения
- В2 - Сети противопожарного водоснабжения
- К1 - Сети хозбытовой канализации
- Т - Сети теплоснабжения
- ГП - Сети газоснабжения
- W1 - Сети электроснабжения
- Н - Сети связи

Согласовано

Взам. инв. №

Подпись и дата

Инв. № подл.

Изм.	Кол. уч.	Лист	№ док.	Подп.	Дата
Разраб.		Пугаев			08.17
Проверил		Серлин			08.17
Н. контр.		Саруханов			08.17
ГИП		Черченко			08.17

21.07.2017 – ПЗУ

Строительство детского сада на 100 мест в с. Донском, Труновского района, Ставропольского края

Детский сад на 100 мест

Стадия	Лист	Листов
П	8	9

Сводный план инженерных сетей М 1:500

АО "Бригантина"

Формат А1

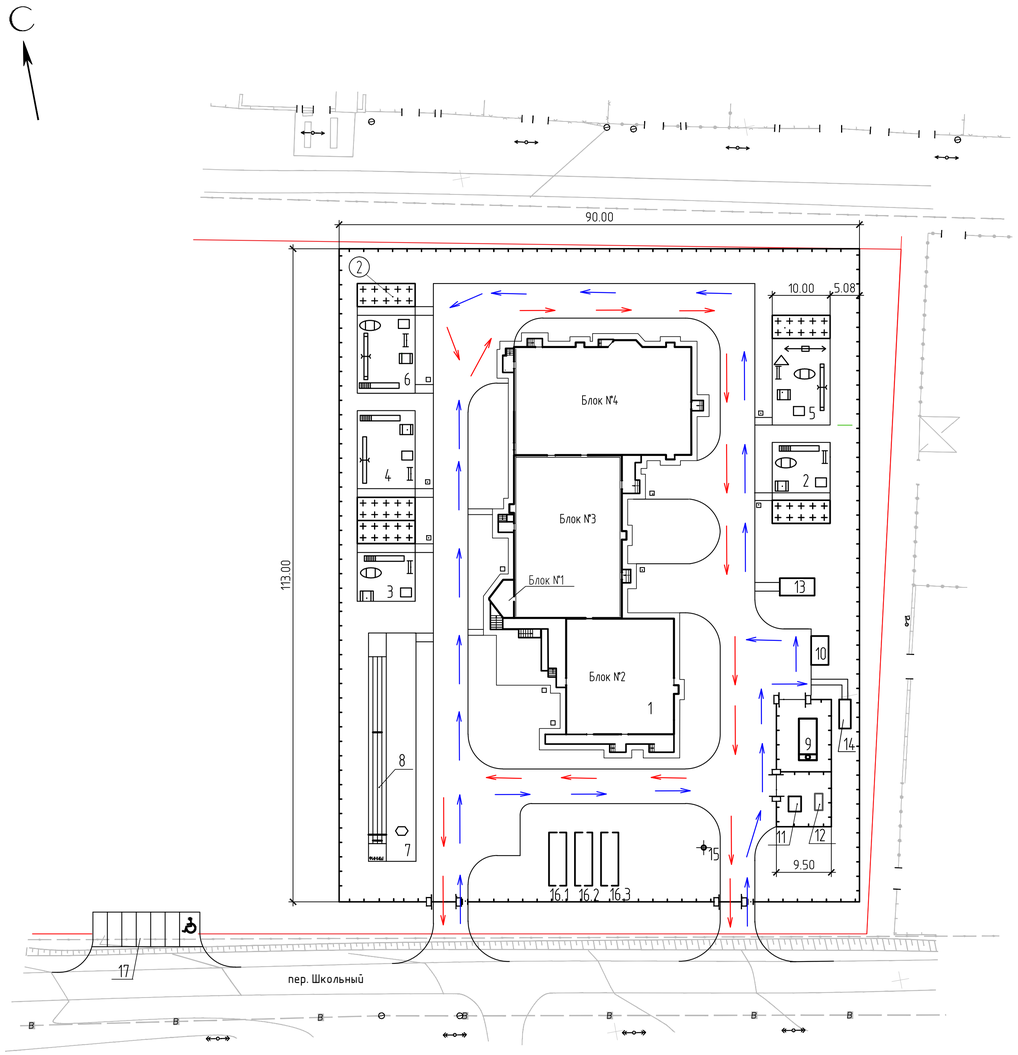

Окончание ведомости жилых и общественных зданий и сооружений

Номер по плану	Обозначение типового проекта	Этажность	Количество			Площадь, м 2				Строительный объем, м	
			здания	квартир		застройки		общая		здания	всего
				здания	всего	здания	всего	здания	всего		
11	Трансформаторная подстанция КТП-100/10/0,4		1			5,5	5,5				
12	Аварийная дизельная станция АД 100		1			3,5	3,5				
13	Площадка для сушки белья		1			15	15				
14	Площадка для выбивания ковров		1			15	15				
15	КНС		1								
16.1-16.3	Противопож-ые резервуары		1								
17	Стоянка легковых автомобилей		1			160	160				

Условные обозначения

выезд с территории

въезд на территорию

Ведомость жилых и общественных зданий и сооружений

Номер по плану	Обозначение типового проекта	Этажность	Количество			Площадь, м 2				Строительный объем, м	
			здания	квартир		застройки		общая		здания	всего
				здания	всего	здания	всего	здания	всего		
1	Детский сад на 100 мест, индив. разраб.	2	1			1789,1	1789,1			17282	17282
	Блок 1	2	1								
	Блок 2	2	1								
	Блок 3	2	1								
	Блок 4	1	1								
2	Групповая площадка для детей I младшей группы с 2-3 лет в т.ч. теневой навес:	1	1			180 (41,5)	180 (41,5)				
3	Групповая площадка для детей II младшей группы, с 3-4 л. в т. ч. теневой навес:	1	1			180 (41,5)	180 (41,5)				
4	Групповая площадка для детей средней группы, с 4-5л. в т.ч. теневой навес:	1	1			180 (41,5)	180 (41,5)				
5	Групповая площадка для детей старшей группы, с 5-6л. в т.ч. теневой навес:	1	1			180 (41,5)	180 (41,5)				
6	Групповая площадка для детей подготовительной группы, с 6-7 лет т.ч. теневой навес:	1	1			180 (41,5)	180 (41,5)				
7	Площадка для спортивных и подвижных игр		1			(38,5x5,00)	192,5	192,5			
8	Беговые дорожки и яма для прыжков		4 1			(35,5x0,75) (3,0x3,0)	26,625 9,0	115,5			
9	Котельная "ТБГК-0,36 МВт" ООО "Экология-термо" г. Ставрополь		1			17,7	17,7				
10	Площадка для сбора мусора		1			(3x7)м	21	21			

Изм.	Кол.уч.	Лист	№ док.	Подп.	Дата	21.07.2017– ПЗУ			
						Строительство детского сада на 100 мест в с. Донском, Труновского района, Ставропольского края			
Разраб.		Пугаев			08.17	Детский сад на 100 мест	Стадия	Лист	Листов
Проверил		Серлин			08.17		П	9	9
Н. контр.		Саруханов			08.17	Схема движения транспортный средств М 1:500	АО "Бригантина"		
ГИП		Черченко			08.17				

Взам. инв.№ | Подпись и дата | Инв. N подл.

Формат А3х3

План ограждения территории котельной ТП и ДГУ.

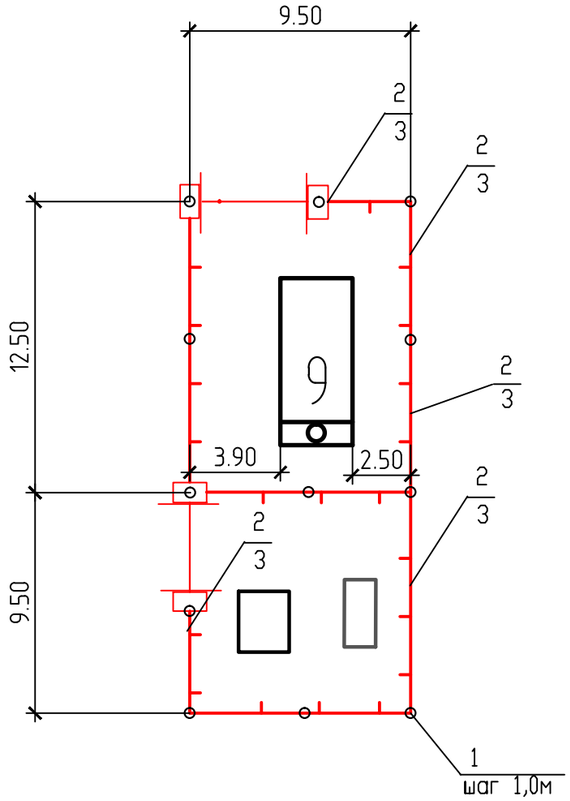

А

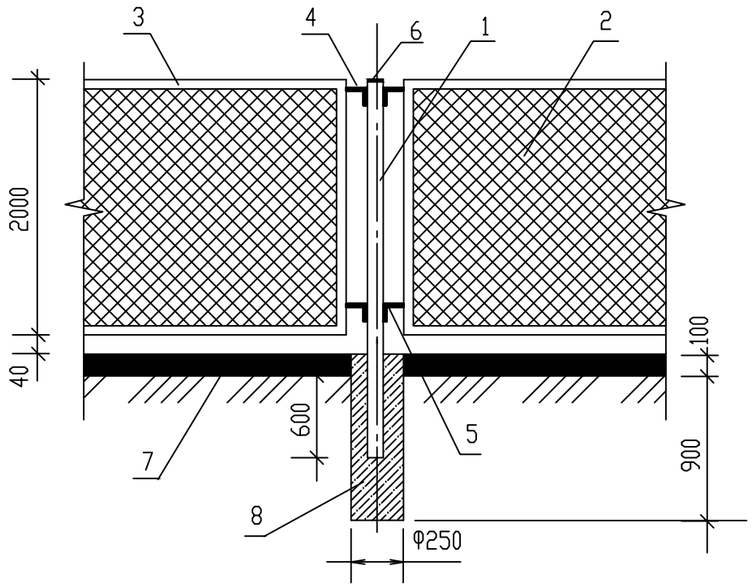

Поз. 1	Обозначение (шифр ГОСТ)	Наименование	Ед. изм.	Количество	Общий вес, кг / Ед. вес, кг
1	ГОСТ10704-91 / ГОСТ10705-80*	Труба 57х3,5 L=2.74 м	шт	72	911,5/12,66
2	ГОСТ 5336-80	Сетка МЗВ Н=2,00 м	п.м	54,5	294,3 /5.4
3	ГОСТ 8509-93	Уголок L 45х4	п.м	253	690,7/2.73
4	с. 3.017-3,4-16	Соединительный элемент МС-11	шт	144	20,74/0,144
5	с. 3.017-3,4-16	Соединительный элемент МС-12	шт	144	17,28/0,12
6		Лист Б-ПН-4 ГОСТ 19904-90 ВСт3сп4 ГОСТ14637-89*			
		круг Ф65 мм	шт	72	14,76/0.205
		Итого:	кг		1949,28
7	ГОСТ 8267-93	Гравий (для засыпки площадки)	м3	20,9	
8	кл. В-10 F=100 W4	Бетон	м3	4,5	

Ограждение покрыть за 2 раза грунтовкой и эмалью, предназначенных для наружных работ .

Изм.	Кол. уч.	Лист	№док	Подпись	Дата	21.07.2017–ПЗУ.Прил 1.			
						Строительство дошкольного образовательного учреждения на 100 мест в с.			
Разраб.		Пугаев			08.17	Детский сад на 100 мест	Стадия	Лист	Листов
Проверил		Серлин			08.17		П	1	1
Н. контр.		Саруханов			08.17	Ограждение территории котельной, ТП и ДГУ	АО "Бригантина"		
ГИП		Черченко			08.17				

Формат А3

Взам инв N | Подпись и дата | Инв. N подл.

ПЛАН ЯМЫ ДЛЯ ПРЫЖКОВ С БЕГОВЫМИ ДОРОЖКАМИ

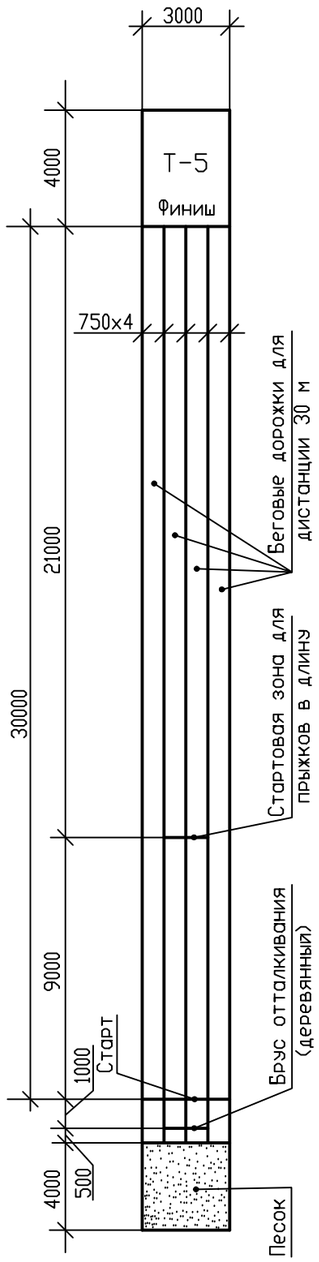

БОРТ ЯМЫ

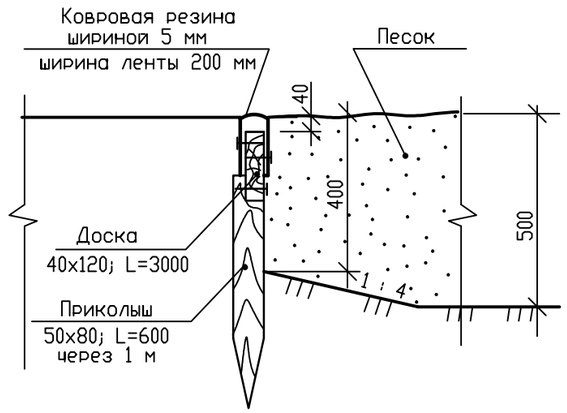

БРУС ДЛЯ ОТТАЛКИВАНИЯ

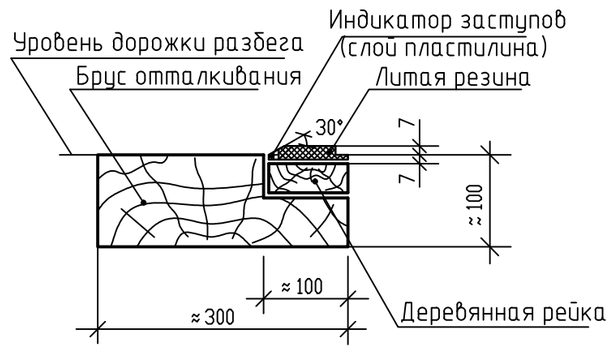

ТИП 4

Регупол	-0.01 м
Плотный мелкозернистый асфальтобетон: 2,5-2,9 т/м³	-0.04 м
Асфальтобетон крупнозернистый пористый: 2,5-2,9 т/м³	-0.05 м
Песок	-0.10 м
Щебень фракции 20-40 мм	-0.20 м
Уплотненный грунт	

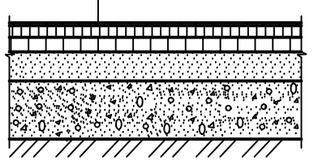

ВЕДОМОСТЬ ПОКРЫТИЙ

Условное изображение	Наименование	Длина, м	Ширина, м	Площадь покрытия, м²	Бордюр из бортового камня	
					тип	кол.,м
	Яма для прыжков с беговыми дорожками					
Т-5	Регупол, тип V			106,5	—	—
	Песок			9	—	—

1. Яма для приземления должна иметь глубину 0,5 м и обрамляться со всех четырех сторон бортами.
2. Брусок для отталкивания вкапывают заподлицо с поверхностью дорожки для разбега.
3. Уровень смоченной и взрыхленной поверхности песка должен быть на одной отметке с полотном дорожки для разбега.
4. Все размеры на чертеже даны в миллиметрах.

СОГЛАСОВАНО

Взам. инв.N

Подпись и дата

Инв.N подл.

Изм.	Кол. уч.	Лист	N док.	Подпись	Дата
Разраб.		Пугаев			08.17
Проверил		Серлин			08.17
Н. контр.		Саруханов			08.17
ГИП		Черченко			08.17

21.07.2017-ПЗУ.Прил 2.

Строительство детского сада на 100 мест в с. Донском, Труновского района, Ставропольского края

Детский сад на 100 мест

Стадия	Лист	Листов
П	1	1

План ямы для прыжков с беговыми дорожками.

АО "Бригантина"

Формат А3

Филиал "КСИЛ" в Ростове-на-Дону

Адрес: 344092, г. Ростов-на-Дону, ул.Волкова, д.29, офис 3
Телефон: (863) 220-67-25, (863) 220-67-26, (863) 220-67-27,
Факс: (863) 220-62-90
Сайт: http://www.ksil.ru
E-mail: rostov@ksil.ru

2 101	Диван	7 171,50

2101 - Диван

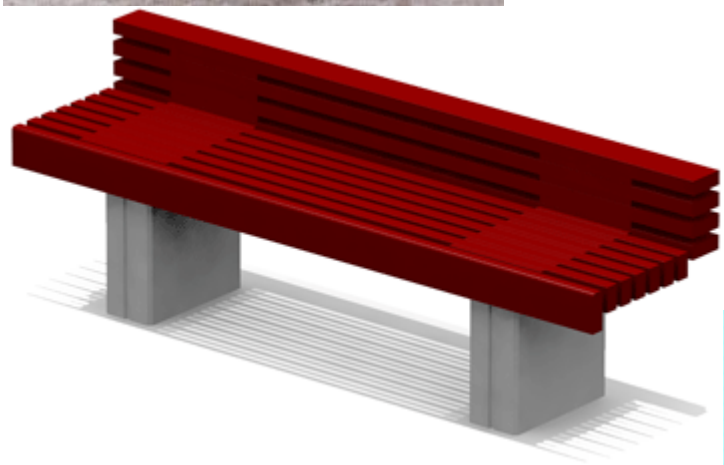

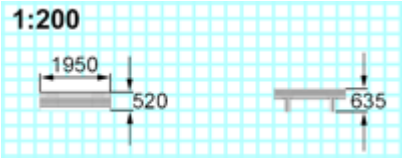

						- 0 – ПЗУ.ПЗ		
Изм.	Кол.уч.	Лист	№док.	Подп.	Дата			
ГИП						Раздел 2 Малые архитектурные формы	Стадия	Лист	Листов
Глав. спец							П	1	9
Инженер									
Н. контр.									

4 250	Песочница "Ромашка"	10 846,50

4250 - Песочница "Ромашка"

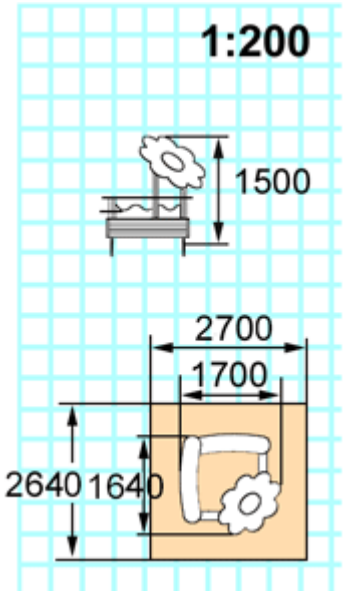

4 251	Песочница "Аквариум"	10 132,50

4251 - Песочница "Аквариум"

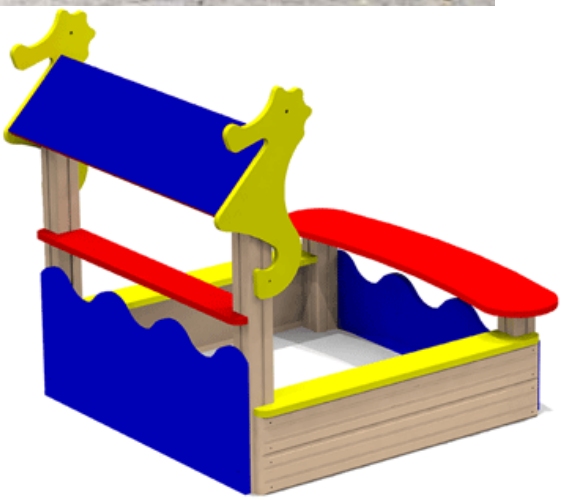

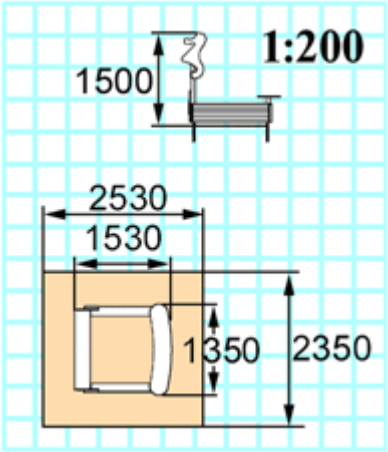

4 253	Песочница "Катерок"	**16 485,00**

4253 - Песочница "Катерок"

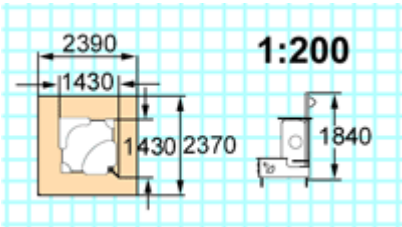

4 256	Песочный дворик	38 671,50

4256 - Песочный дворик

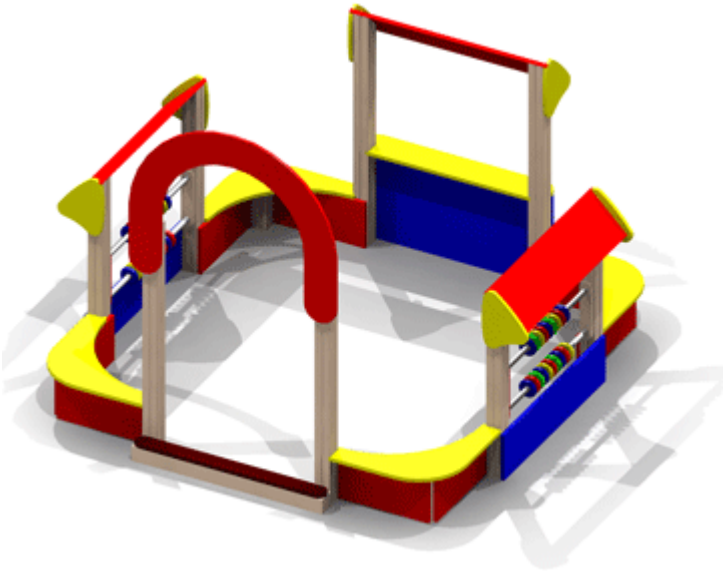

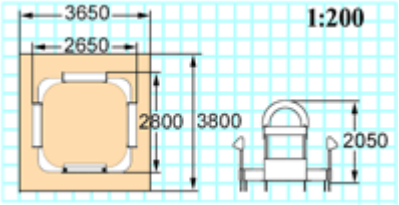

4 419	Машинка с горкой	**56 616,00**

4419 - Машинка с горкой

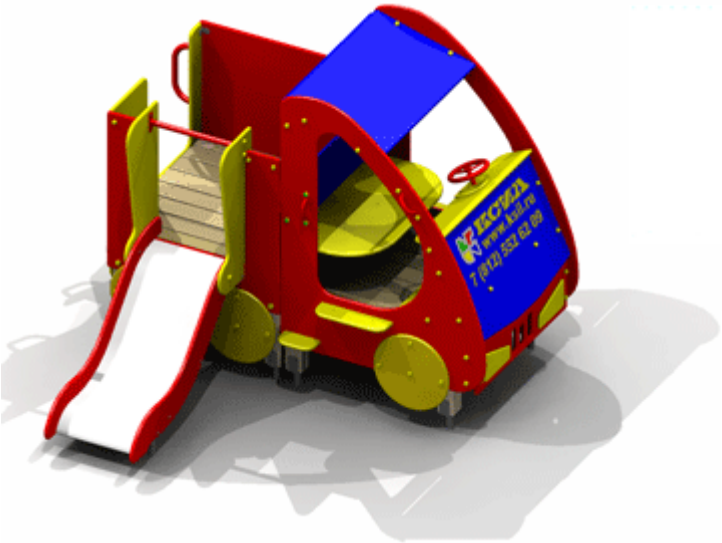

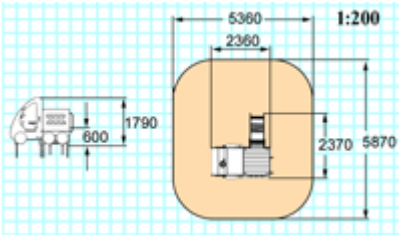

4420	**Паровозик с горкой**	**55 912,50**

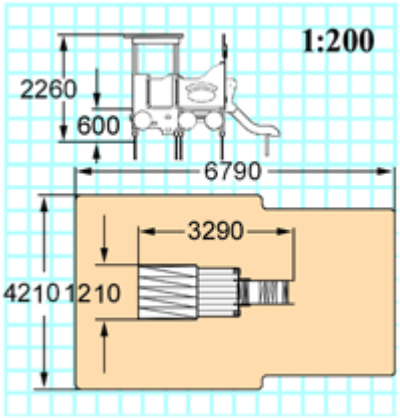

4 428	Кораблик "КАРАПУЗ"	57 309,00

5 291	Детский игровой комплекс "мини Крепость"	119 133,00

4 113	Качалка на пружине "Лошадка"	12 684,00

4116	Качалка на пружине "Петушок"	12 127,50

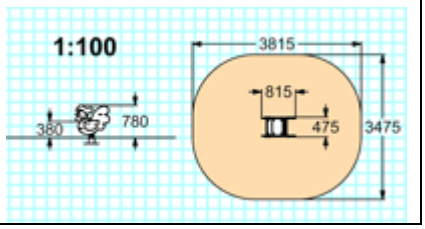

4122	Качалка на пружине "Кораблик"	16 873,50

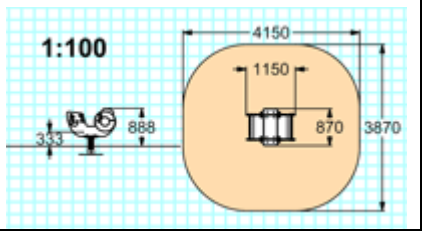

4116	Качалка на пружине "Пчелка"	12 127,50

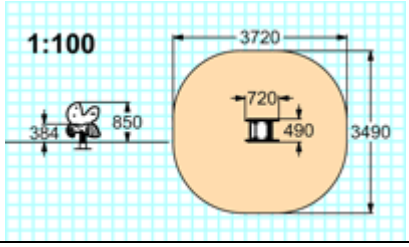

4132	Качалка на пружине "Пароходик"	12 127,50

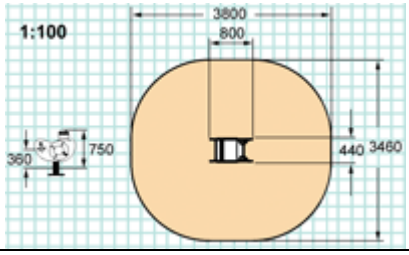

4102	Качалка-балансир "Малая"	7 833,00

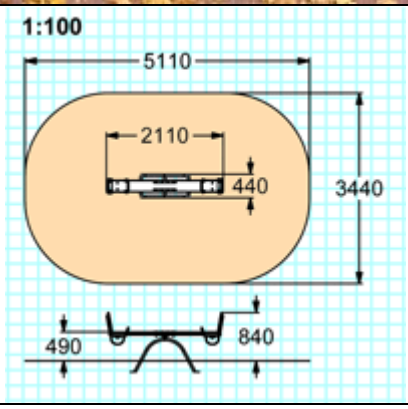

4132	Качалка на пружине "Пароходик"	12 127,50

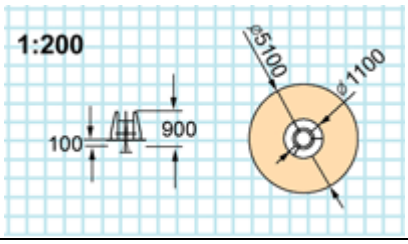

4153	Качели на мет.стойках "Средние"	7 833,00

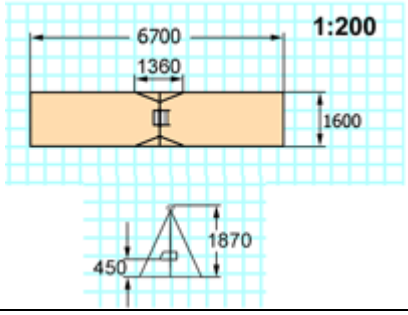

4155	Качели на мет.стойках с гибкой подвеской 4968, двойные	20 926,50

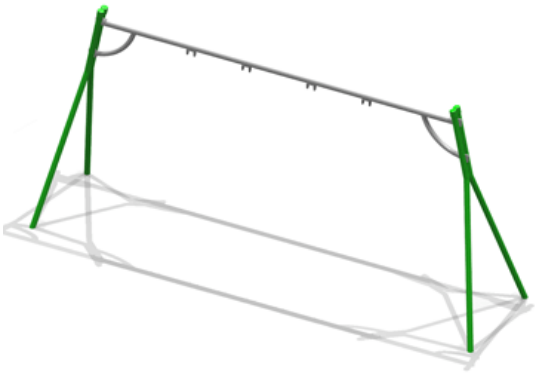

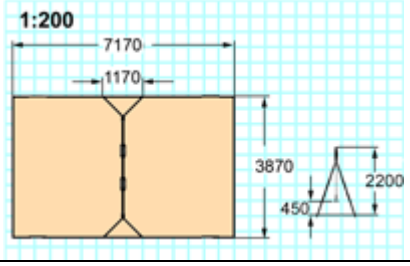

Компания "ROMAN-CENTER"

Адрес офиса и склада:
г. Казань, ул .Гвардейская, 45а,оф.314 тел. +7 (843) 296-93-66
По вопросам оптовых закупок по ДСК и УДСК, мягкого оборудования, игрового и спортивного оборудования, оборудования для учреждений звонить по тел. (843)296-93-66, 295-57-22

Размеры: 2500 мм x 1500 мм x h 2300 мм Выполненны из металла, окрашены атмосферо-устойчивыми красками.Установка с бетонированием.	**Коврочистка** Артикул: **МФ-1.12.01.00** **Цена: 16 036 р.**
Размеры: 2500 мм x h 2000 мм Выполненны из металла, окрашены атмосферо-устойчивыми красками.Установка с бетонированием	**Стойка для сушки белья** Артикул: **МФ-1.12.02.00** **Цена: 4 467 р.**
	Стойка для чистки ковров Артикул: **МФ 6.02** **Цена: 7 000 р.**
	Установка для сушки белья Артикул: **МФ 6.01** **Цена: 7 600 р.**

тел.: 8-928-353-79-53 Элина Арутюнова
Мы в соц. сетях: http://vk.com/izumruddeti Наш сайт: www.изумруд-дети.рф
Все изделия сертифицированы и имеют технические паспорта

№ пп	Наименование	Изображение	Ед. изм.	Цена за ед., руб.	Цена за ед., руб.	Сумма, руб.
1	2	3	4	5	6	7
1	Ворота распашные решетчатые ОСТ15-50 шир. 4м		шт	2	28000,00	56000,00
2	Калитка решетчатая		шт	2	15000,00	30000,00
3	Секции забора ОСТ 15-00 выс. 2м	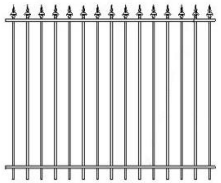	м2	396	1500,00	594000,00

С уважением,руководитель
компании "ИЗУМРУДНЫЙ ГОРОД" Элина Арутюнова Тел.: +7-928-353-79-53

тел.: 8-928-353-79-53 Элина Арутюнова
Мы в соц. сетях: http://vk.com/izumruddeti Наш сайт: www.изумруд-дети.рф
Все изделия сертифицированы и имеют технические паспорта

13	***Полоса препятствий комбинированная***		шт.	1	53500,00	53500,00

Утверждаю
генеральный директор ООО НПФ ПИКС

Приложение к приказу
№ 15 от 25.07.2011

_____ *Потапов А.И.*

ОБЩЕСТВО С ОГРАНИЧЕННОЙ ОТВЕТСТВЕННОСТЬЮ

НАУЧНО-ПРОИЗВОДСТВЕННАЯ ФИРМА «ПИКС»
SCIENTIFIC_BUSINESS COMPANY «PIKS»

e-mail:
piks_in@mail.ru

ПЕРЕЧЕНЬ ПРОДУКЦИИ

Салтыкова Ирина Николаевна тел. 8 916 377 45 10 декабрь 2011 года

7016	Теневой навес 2-х секционный из поликарбоната	шт.	339618,00
7015	Теневой навес 1-секционный из поликарбоната	шт.	224312,10
6206	Стол со скамейками	шт.	18998,00