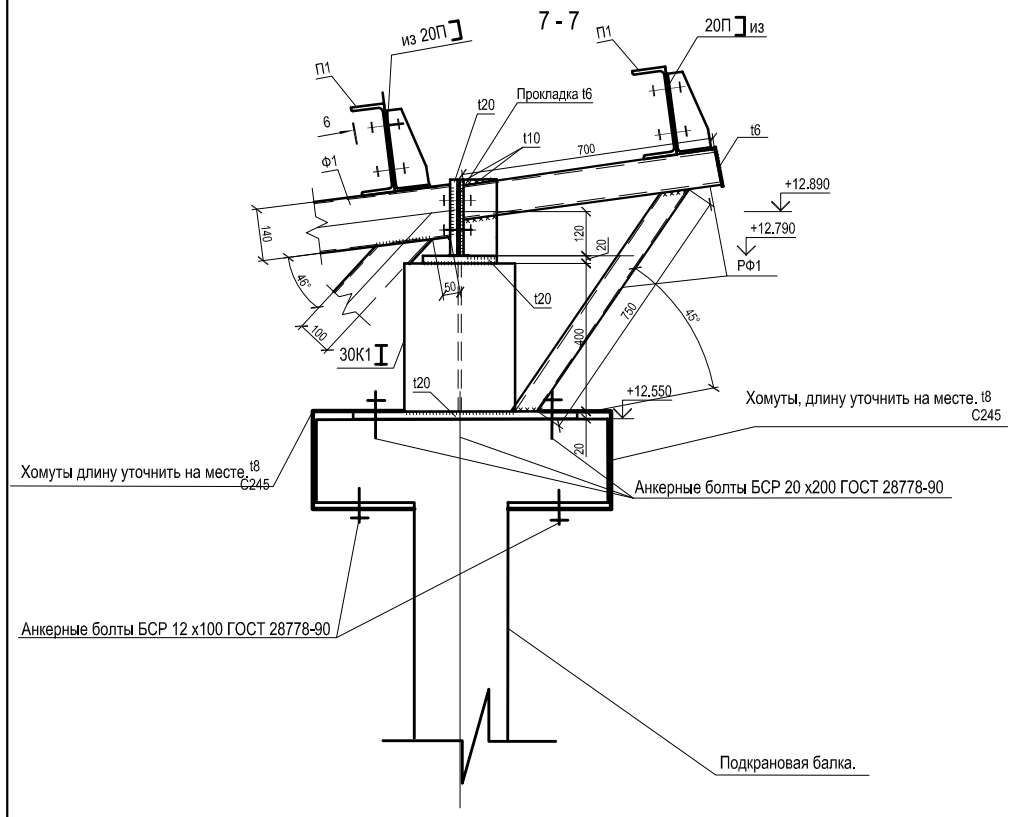

12/4

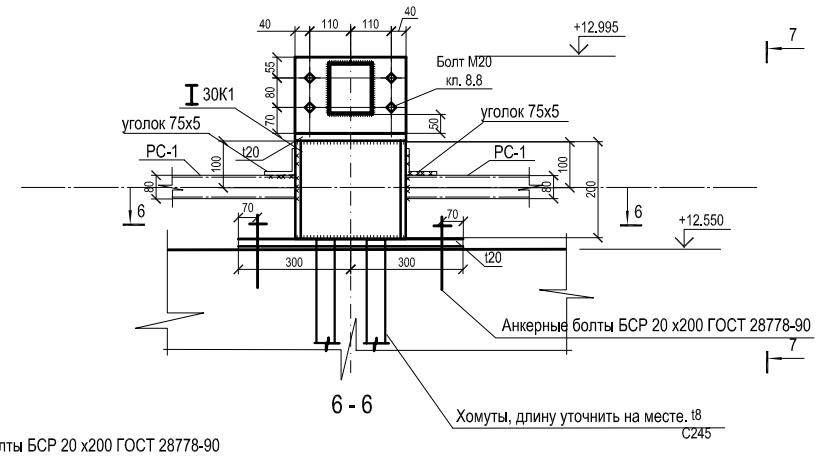

6 - 6

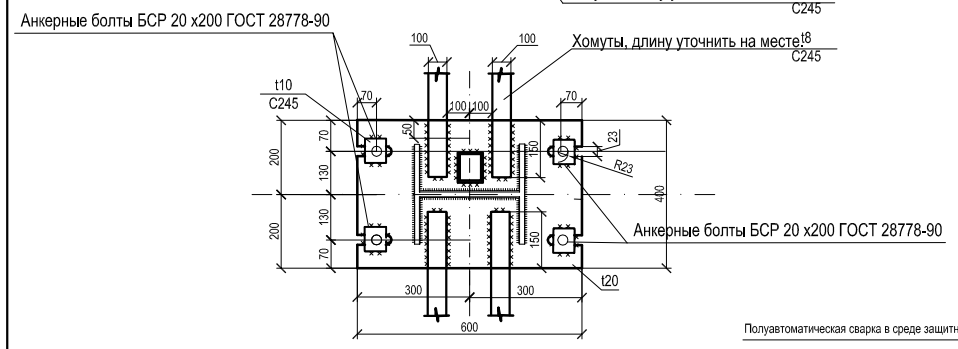

Геометрическая схема фермы Ф1,ф2,ф3.

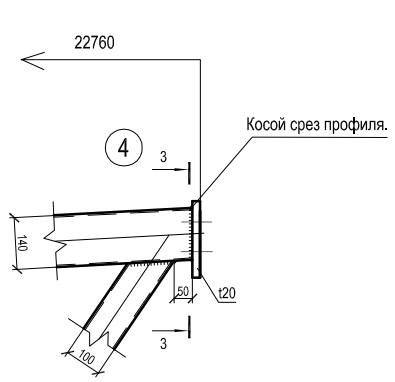

4

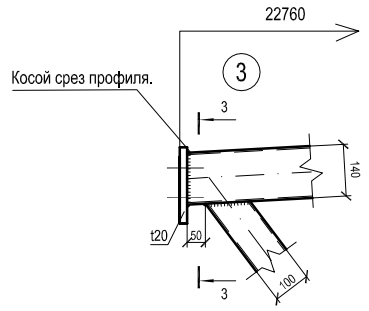

3

3 - 3

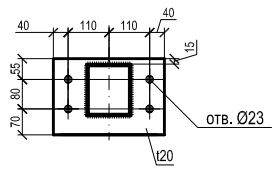

5

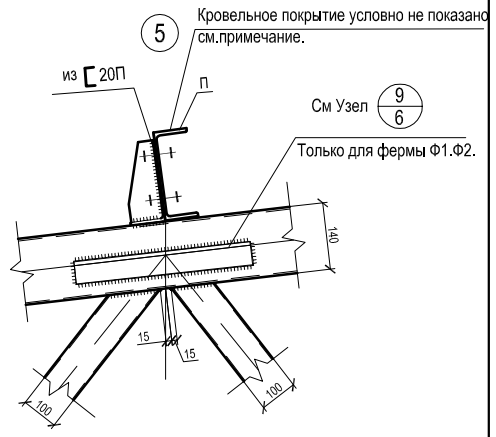

6

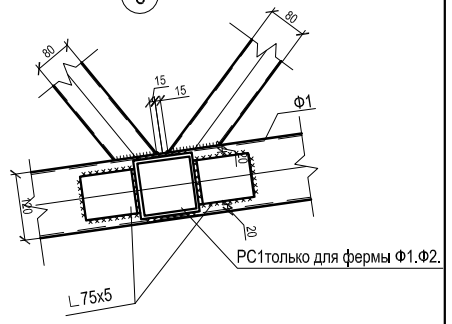

1

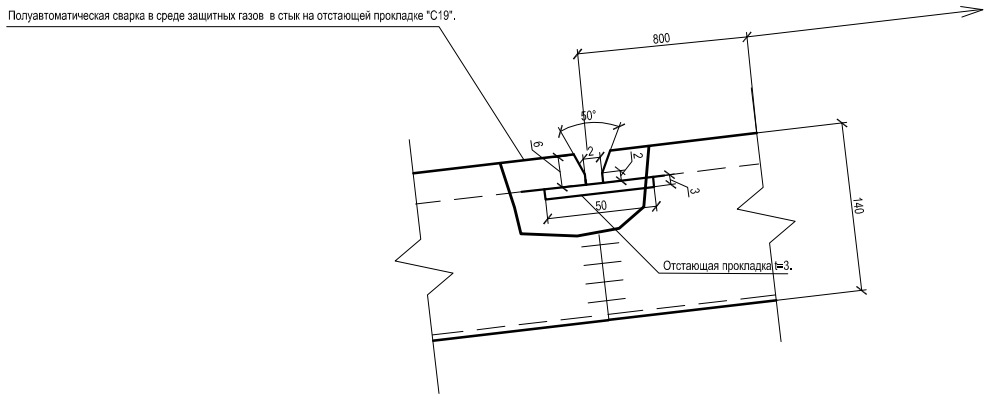

2

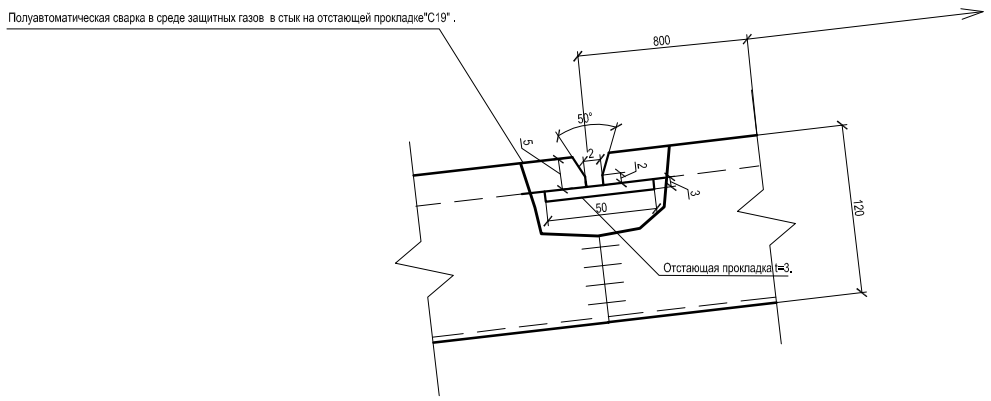

Примечание.

1. Сварные швы приварки раскосов к поясам фермы, стыковые соединения поясов производить в соответствии с требованиями ГОСТ 14771-76.
2. Начало и окончание сварных швов прикрепления раскосов к поясам ферм располагать на оси полки со стороны острого угла примыкания
3. Произвести приёмку и испытание стыковых сварочных швов в соответствии с ГОСТ 3242, ГОСТ 6996, ГОСТ 7512, ГОСТ 14782.
4. Изготовление стальных конструкций ферм должно производиться в соответствии с требованиями ГОСТ 23118-2012 и СП 53-101-98.
5. Сборка ферм и отдельных деталей должна производиться на заводе-изготовителе с применением специализированных кондукторов и по разработанной технологии на данном заводе.
6. Покрытие кровли выполнить профилированным листом Н60-845-0,7 по ГОСТ 24045-9411 ,крепление профнастила к прогонам выполнять самонарезающими винтами с уплотнительными шайбами.
7. Читать совместно с листом 3.

						2017	V-17-1062 -КМ.		
Изм.	Кол.	Лист	№док	Подп.	Дата		ООО "Командор"		
Директор						Кровельное ограждение склада инертных материалов,по адресу : Ростовская Область,г.Каменск-Шахтинский ул.Заводская 51.	Стад.	Лист	Листов
ГИП		Денисенко					Р	7	
Рук. группы									
Проверил		Денисенко				Геометрическая схема фермы Ф1,Ф2,Ф3,Узлы 1-9. Разрезы 1-1,2-2,3-3.	ООО "Каменск-Шахтинская АПМ РОСТОБЛЖИЛПРОЕКТ"		
Выполнил		Карпов							
Н.контр.		Жинжиков							

А1