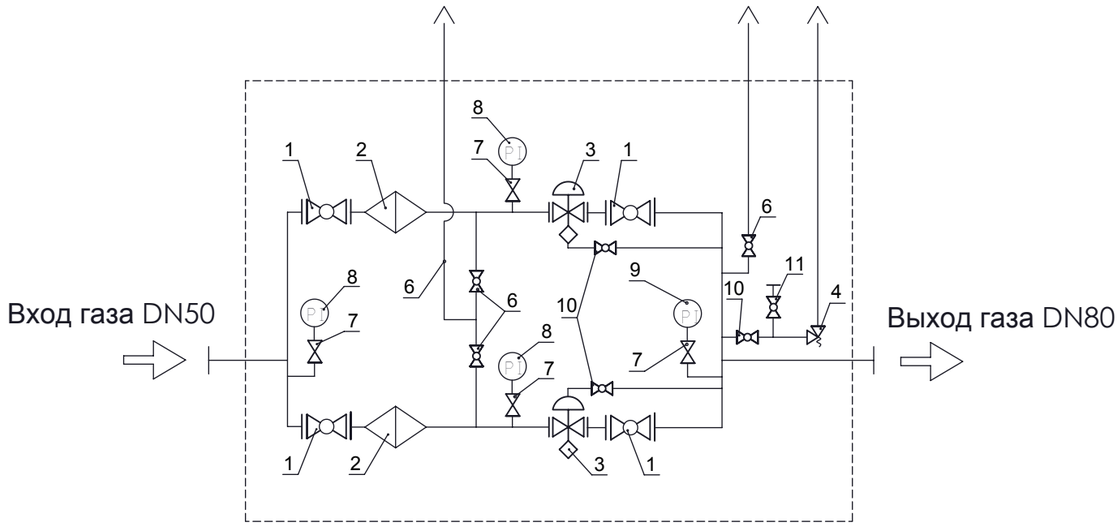

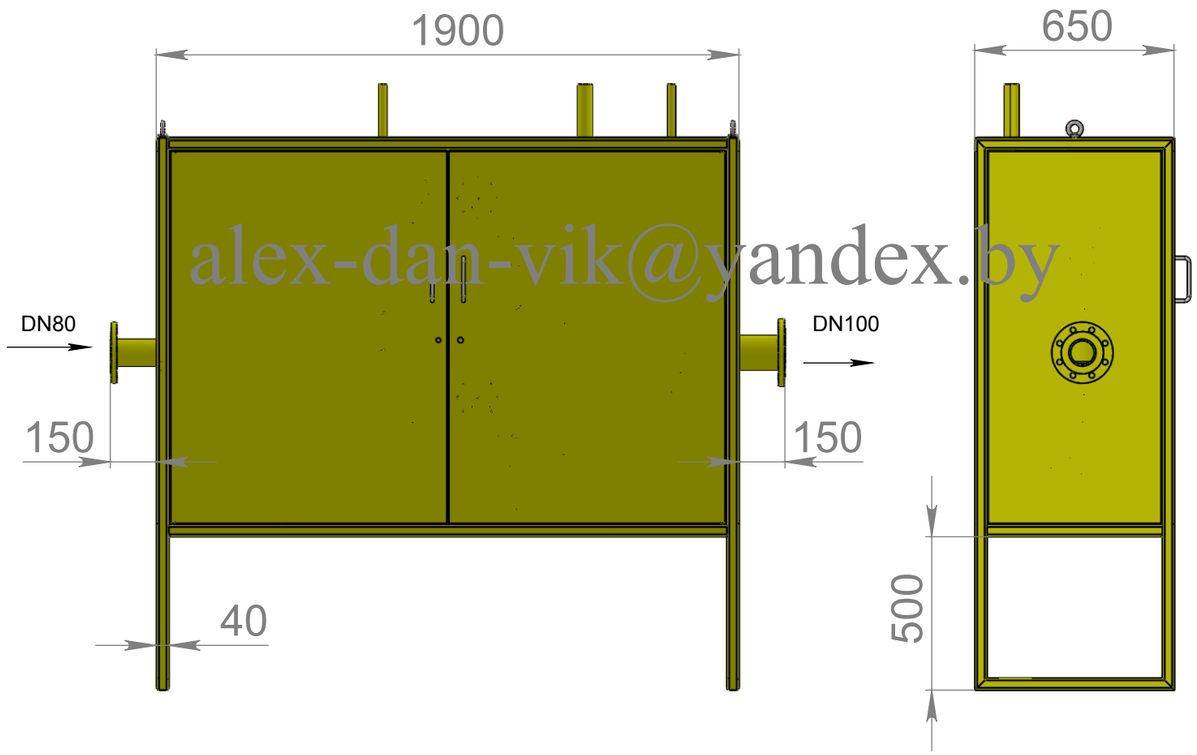

alex-dan-vik@yandex.by

ПРОЕКТ				
Параметры	P max=	0,6МПа		
	Q =	Q регулятора		
№	Кол.	ФОТО	* Марка / Поставщик	Наименование и тип оборудования
1	4			Кран шаровой, фланцевый с узким корпусом, Ballomax, DN50, PN16, -30°C+100°C, gas, с ручкой
2	2			Фильтр газовый madas DN50
3	2			Регулятор давления газа РДГ50
4	1			Предохранительный сбросной клапан (ПСК) V50
6	3			Кран шаровый муфтовый Ду20
7	4			Кран трехходовой
8	3			Манометр
9	1			Напоромер
10	3			Кран шаровый муфтовый Ду25
11	1			Кран шаровый муфтовый Ду15

Изм.	Лист	№ докум.	Подп.	Дата
Разраб.				
Пров.				
Т. контр.				
Н. контр.				
Утв.				

ШРП-РДГ50

ШРП-РДГ50

Компоновочный чертеж

Лит.	Масса	Масштаб
		1:20
Лист 1	Листов 4	

Справ. №

Подп. и дата

Инв. № дубл.

Взам. инв. №

Подп. и дата

Инв. № подл.

Копировал

Формат А3

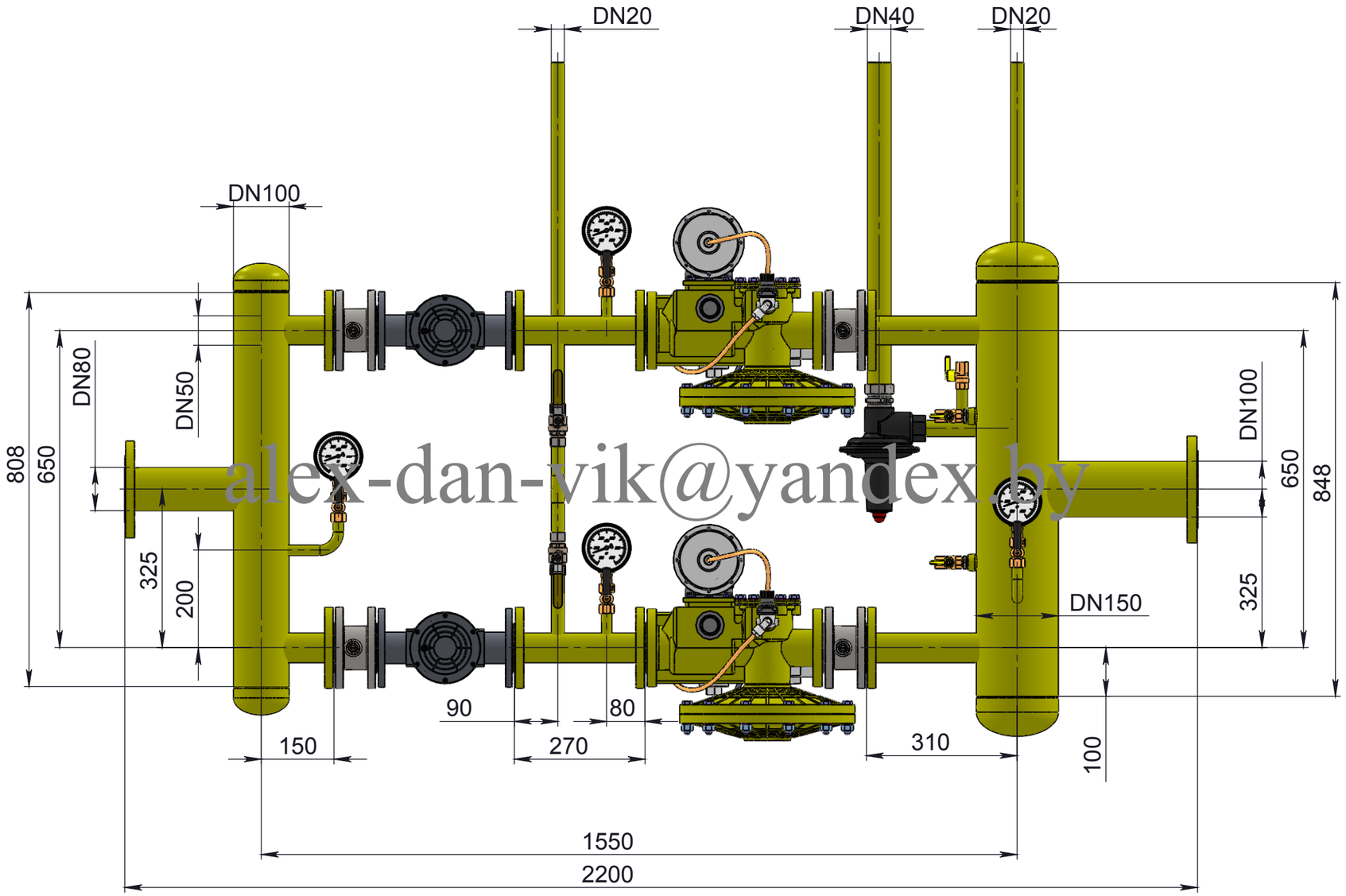

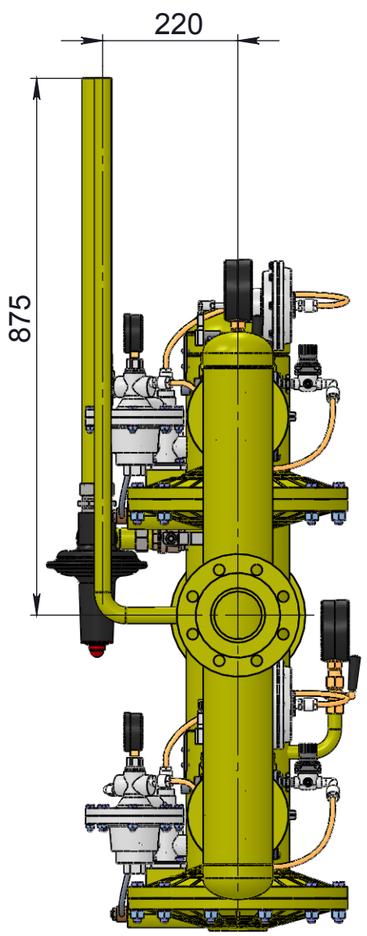

alex-dan-vik@yandex.by

1 Фланцы по ГОСТ 12820 N16, DN- в соответствии с DN трубопровода.

Изм.	Лист	№ докум.	Подп.	Дата	ШРП-РДГ50	Лист 2

Подп. и дата | Инв. № дубл. | Взам. инв. № | Подп. и дата | Инв. № подл.

Копировал | Формат А3

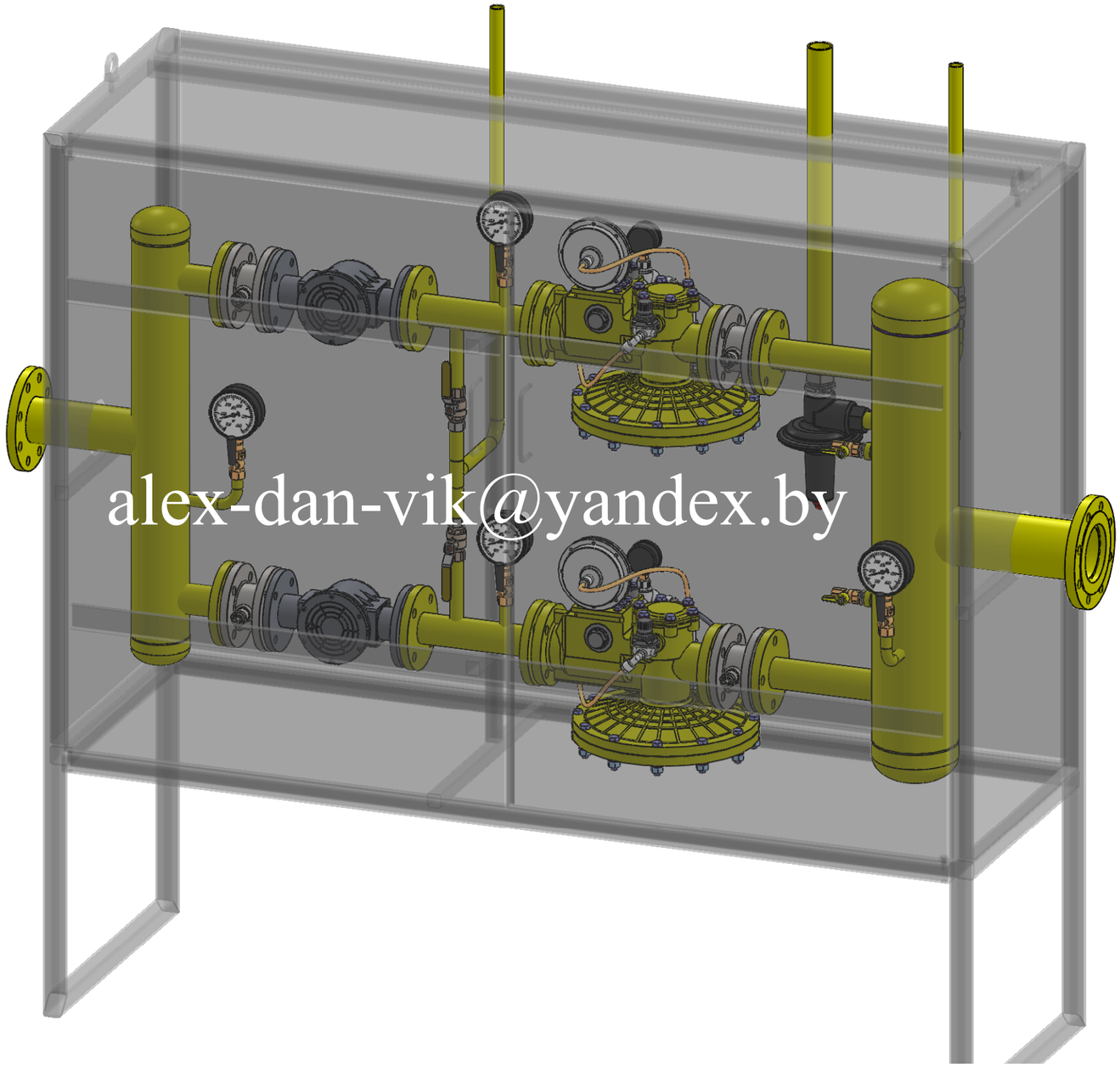

alex-dan-vik@yandex.by

Подп. и дата

Инв. № дубл.

Взам. инв. №

Подп. и дата

Инв. № подл.

Изм.	Лист	№ докум.	Подп.	Дата	ШРП-РДГ50	Лист 3

Копировал

Формат А3

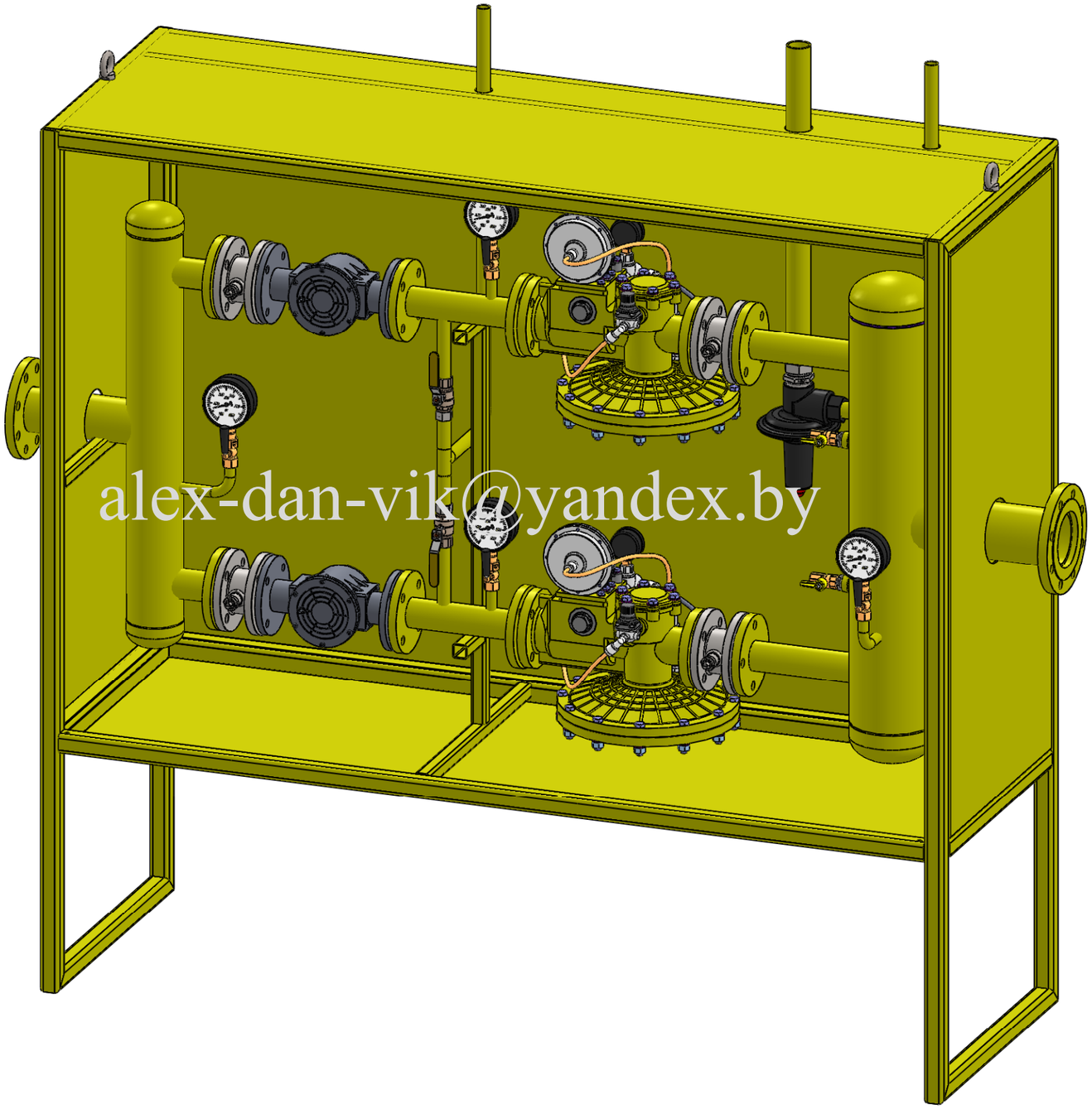

alex-dan-vik@yandex.by

Подп. и дата

Инв. № дубл.

Взам. инв. №

Подп. и дата

Инв. № подл.

Изм.	Лист	№ докум.	Подп.	Дата	ШРП-РДГ50	Лист 4

Копировал

Формат А3