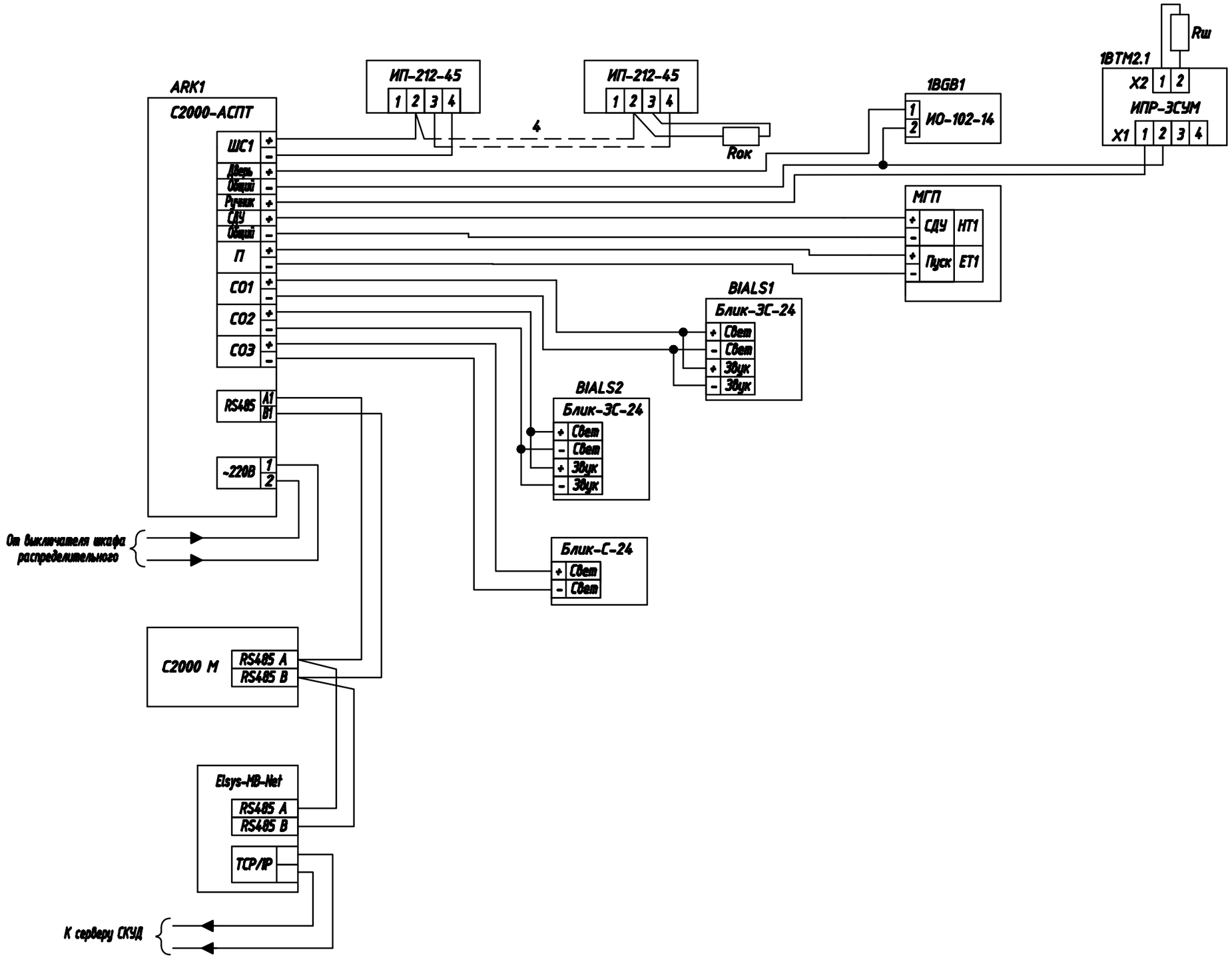

Схема подключения оборудования пожаротушения

Инв. N подл. | Подпись и дата | Взам. инв. N

Формат А3