Фрагмент 1
М 1:50

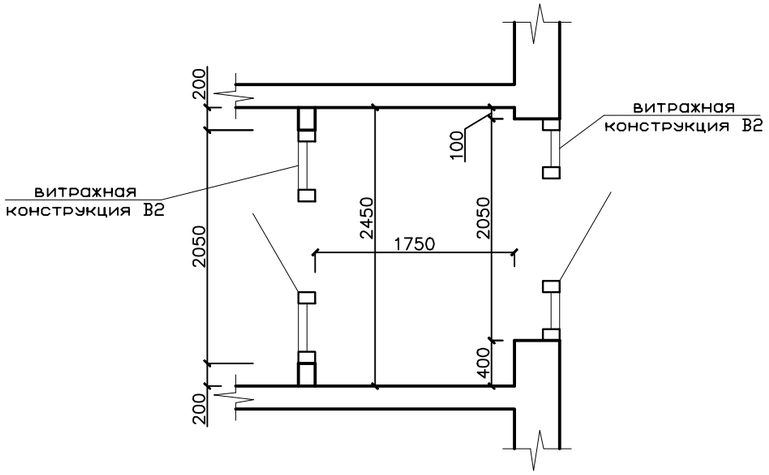

План помещения
М 1:100

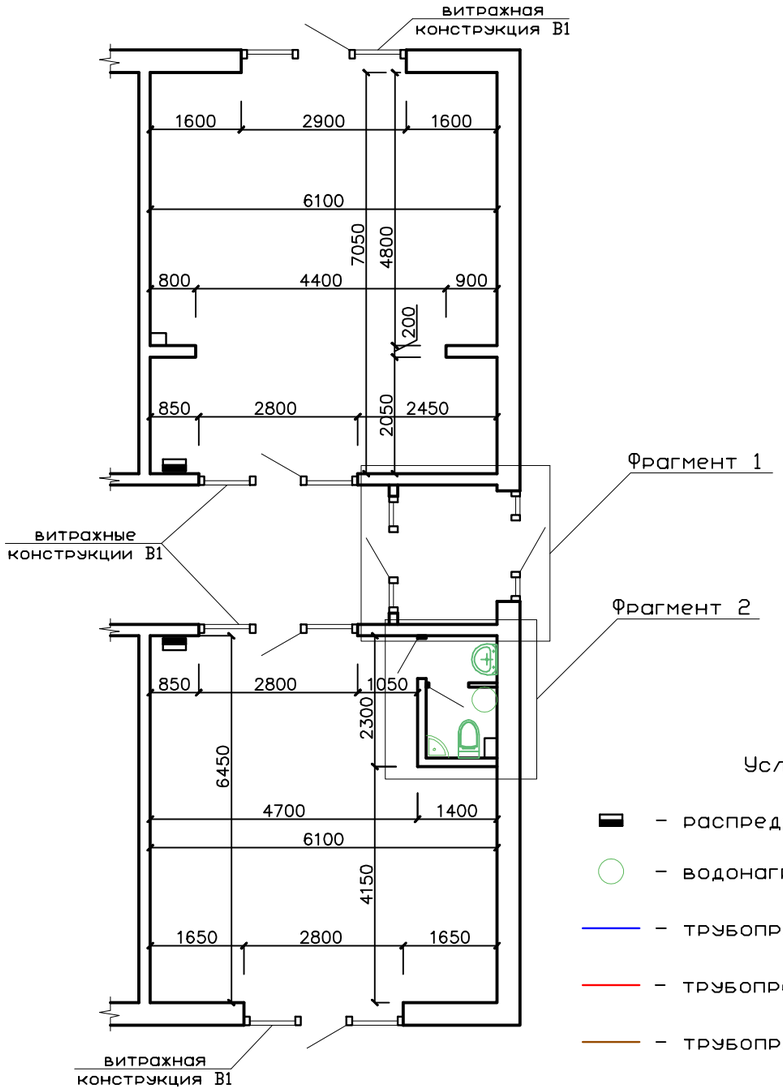

Фрагмент 2
М 1:25

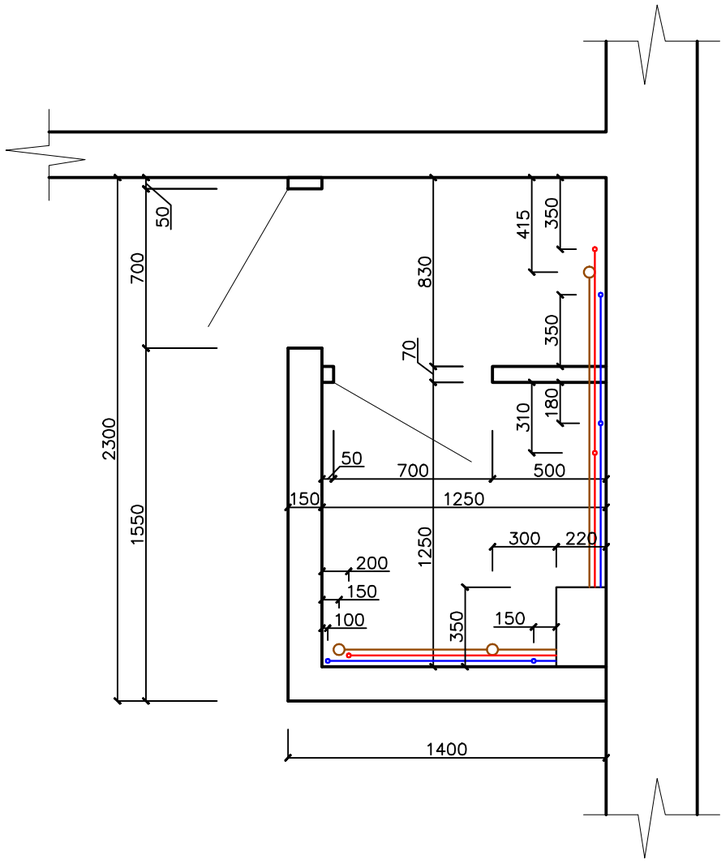

Условные обозначения:

- распределительный щит
- водонагреватель (проточный электрический)
- трубопровод холодного водоснабжения Ø20мм
- трубопровод горячего водоснабжения Ø20мм
- трубопровод хоз.-быт. канализации Ø50мм

Примечания:
1. Высота этажа от чистого пола до потолка типа "Армстронг" – 3.35м;
2. Высота витражной конструкции В1 – 2.85м, высота витражной конструкции В2 – 2.45м

Изм.	Кол.уч.	Лист	№ док.	Подпись	Дата	Помещение по адресу г.Геленджик, с.Кабардинка, ул.Мира,15
						Обмерочный чертеж — Стадия / Лист / Листов
Выполнил		Шеремет С.В.				План помещений

Взам. инв. N
Подпись и дата
Инв. N подл.

Формат А3