Общие данные.

1. Рабочий проект выполнен по заданию заказчика.
2. Рабочий проект выполнен с учетом следующих климатических условий: Самарская область, г. Самара.
 – расчетная зимняя температура (средняя наиболее холодной пятидневки обеспеченностью 0,92) – минус 30.
– вес снегового покрова по 4 району – 240 кг/м^2;
– скоростной напор ветра по району 3 – 38 кг/м^2;
– глубина промерзания –160 см.

При производстве работ соблюдать требования СНиП, ГОСТ, серий и других нормативных документов.

Таблица исходных данных

Регион область	Самарская область , г. Самара.
Покрытие кровли (материал)	Профнастил
Чердак есть/нет	нет
Высота чердака.	
Высота 1 этажа.	2570 мм
Высота 2 этажа.	3000 мм (по коньку)
Материал стен , толщина стен.	Блок керамзитобетонный толщина 200мм (D 1100)
Материал перекрытия 1 этажа	Брус деревянный
Материал перекрытия 2 этажа	Кровля –деревянные стропилы
Полы 1 этажа по грунту/по лагам с опиранием на ростверк (материал полов)	Опирание на балки (брус деревянный).

Опирание балок перекрытий и стропил приняты на стены по осям 1 , 2 , 3 .

Ведомость рабочих чертежей основного комплекта.

Лист	Наименование	Примечание
1	Общие данные.	
2	План фундаментов.	
3	План балок.	
4	Разрез 1–1, 2–2, 3–3.	
5	Армирование нижнего ряда.	
6	Армирование верхнего ряда.	
7	Разрез 4–4, 5–5.	

Согласовано

Взам. инв. №

Подп. и дата

Инв. № подл.

Изм.	Кол.уч.	Лист	№док.	Подп.	Дата

Стадия	Лист	Листов
	1	7

Общие данные

План фундаментов

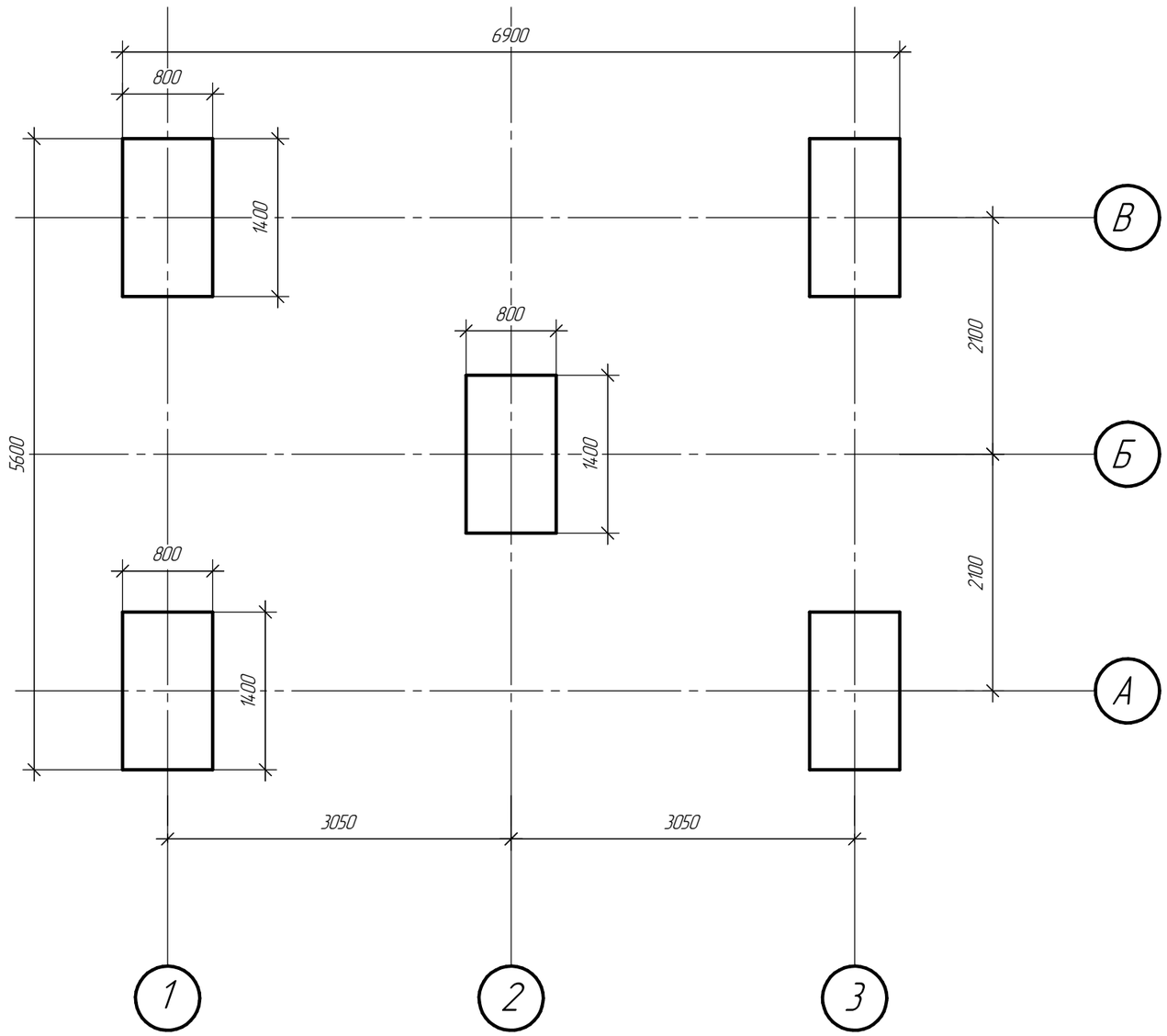

Согласовано

Взам. инв. №

Подп. и дата

Инв. № подл.

Изм.	Кол.уч.	Лист	№док.	Подп.	Дата

Стадия	Лист	Листов
	2	7

План фундаментов

План балок

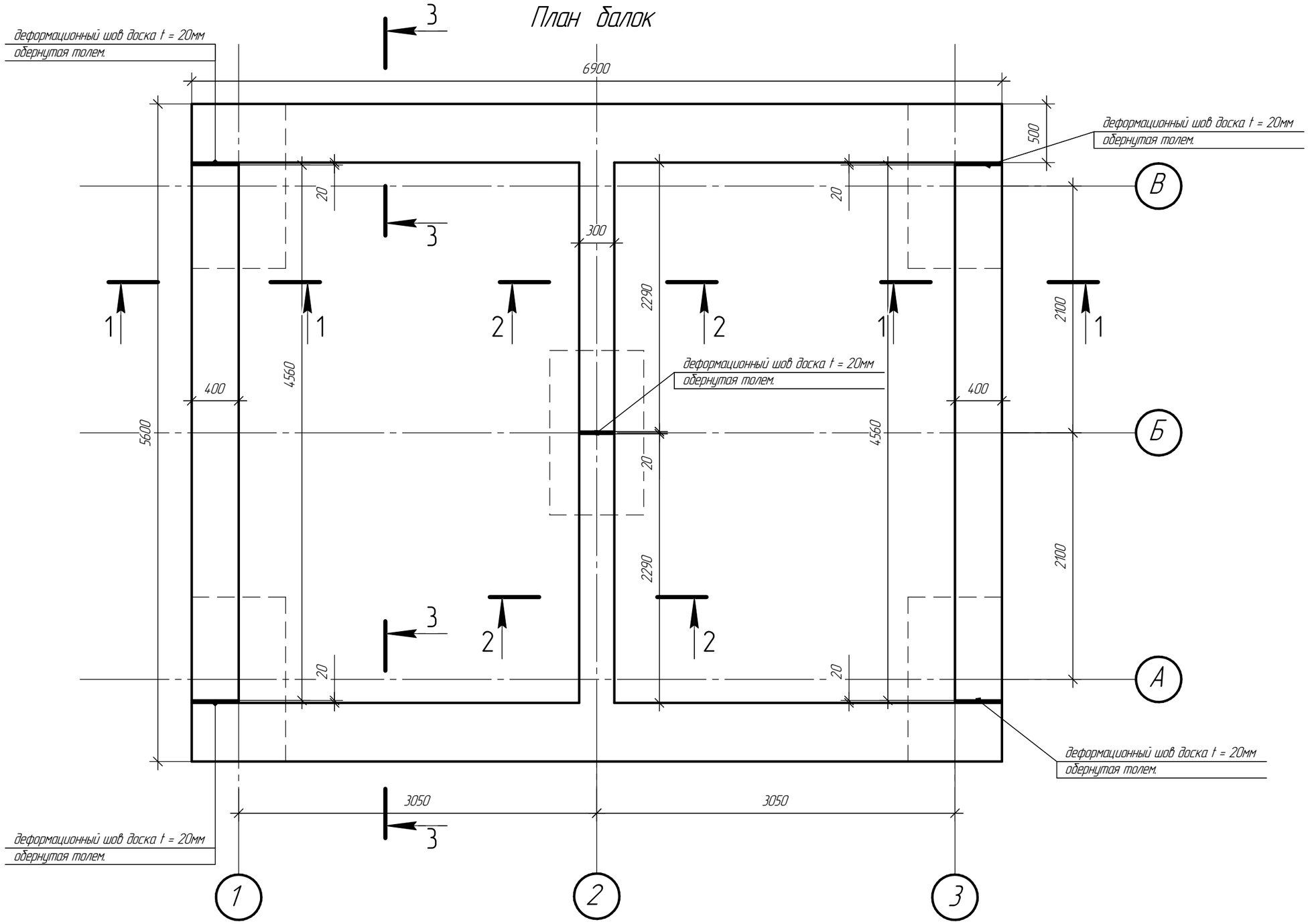

Изм.	Кол.уч.	Лист	№док.	Подп.	Дата

Стадия	Лист	Листов
	3	7

План балок.

Согласовано

Взам. инв. №

Подп. и дата

Инв. № подл.

Разрез 1-1

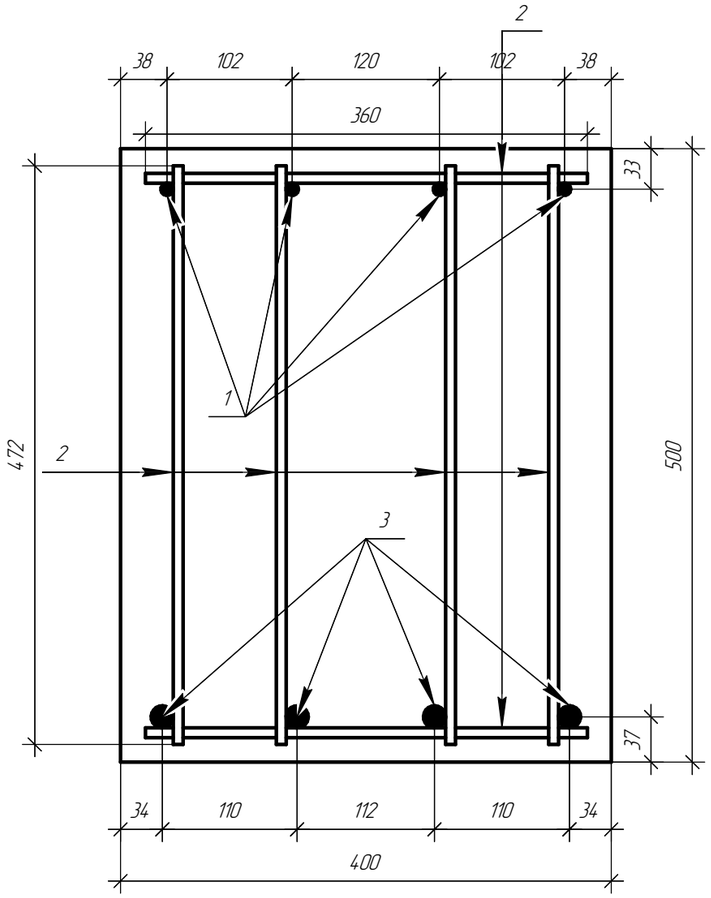

Разрез 2-2

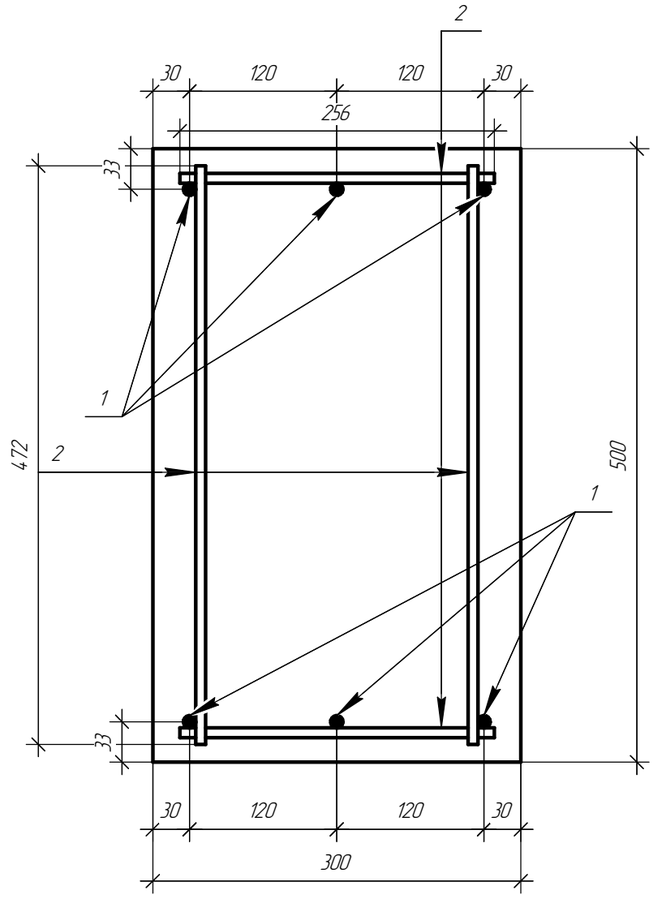

Разрез 3-3

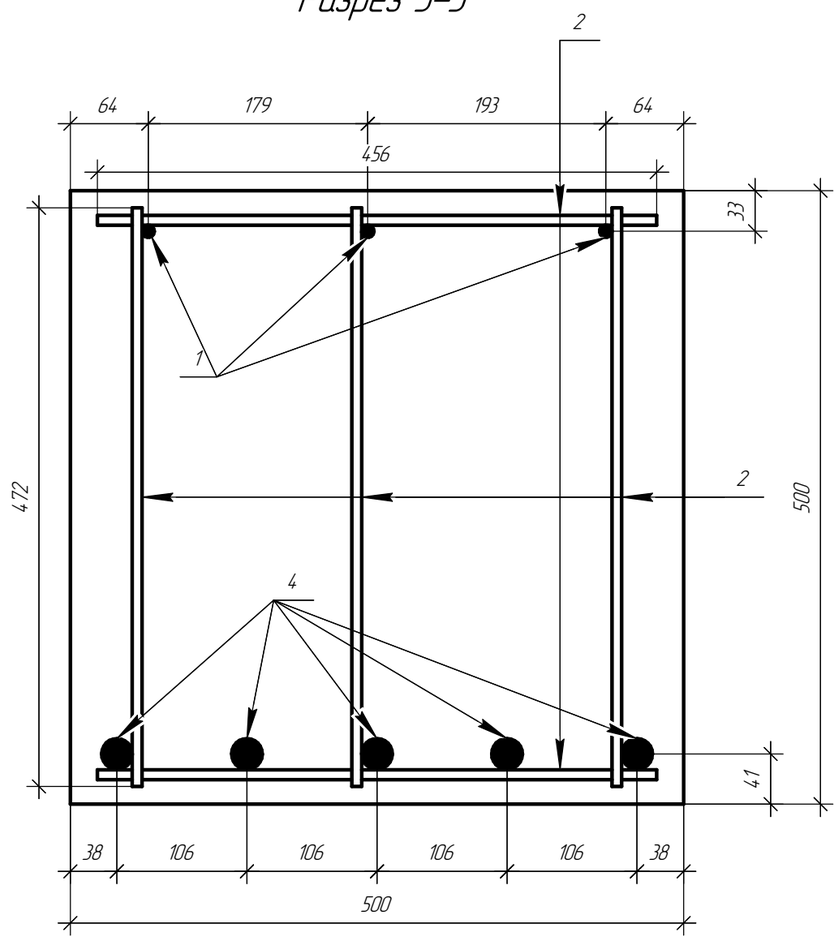

1 – ⌀10 А400 ГОСТ 5781-82 – 68 кг
2 – ⌀8А400 ГОСТ 5781-82 – 129 кг
3 – ⌀18А400 ГОСТ 5781-82 – 74 кг
4 – ⌀25А400 ГОСТ 5781-82 – 266 кг

Бетон кл В 20 ГОСТ 26633-2015 – 6 $м^3$

Изм.	Кол.уч.	Лист	№док.	Подп.	Дата

Стадия	Лист	Листов
	4	7

Разрез 1-1, 2-2, 3-3.

Согласовано

Взам. инв. №

Подп. и дата

Инв. № подл.

Армирование нижнего ряда

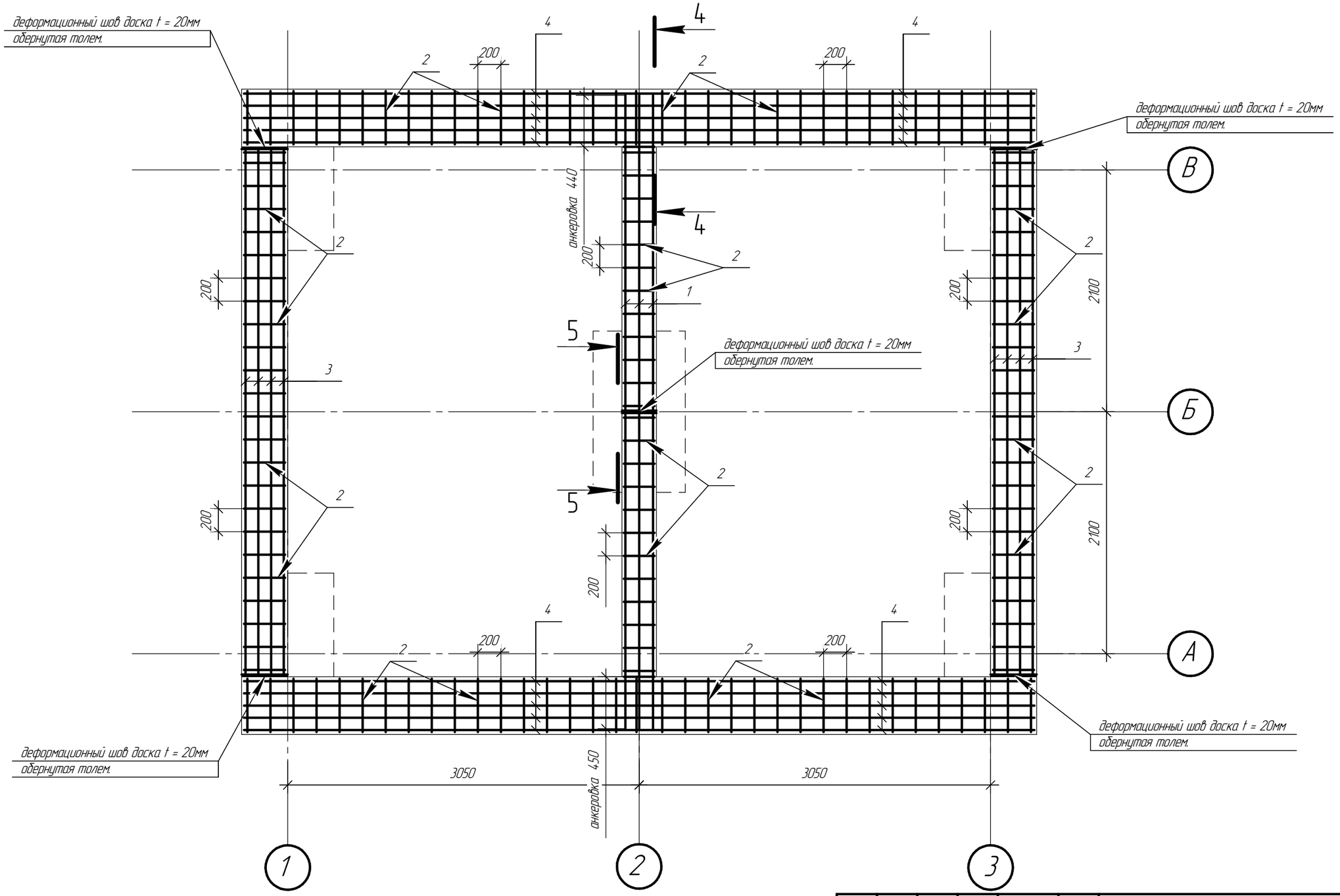

Изм.	Кол.уч.	Лист	№док.	Подп.	Дата

Стадия	Лист	Листов
	5	7

Армирование нижнего ряда.

Согласовано

Взам. инв. №

Подп. и дата

Инв. № подл.

Армирование верхнего ряда

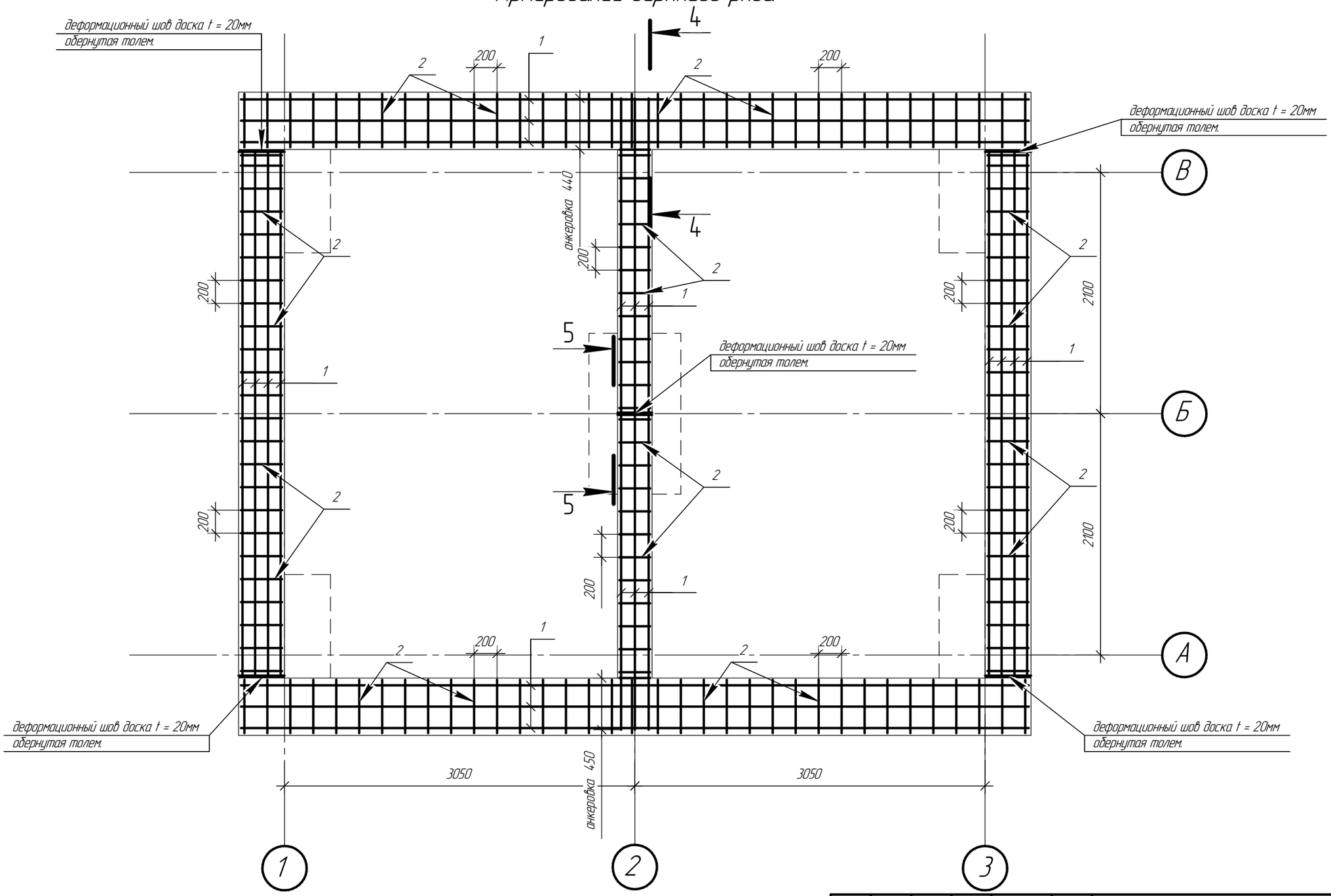

Изм.	Кол.уч.	Лист	№док.	Подп.	Дата

Стадия	Лист	Листов
	6	7

Армирование верхнего ряда

Согласовано

Взам. инв. №

Подп. и дата

Инв. № подл.

Разрез 4–4

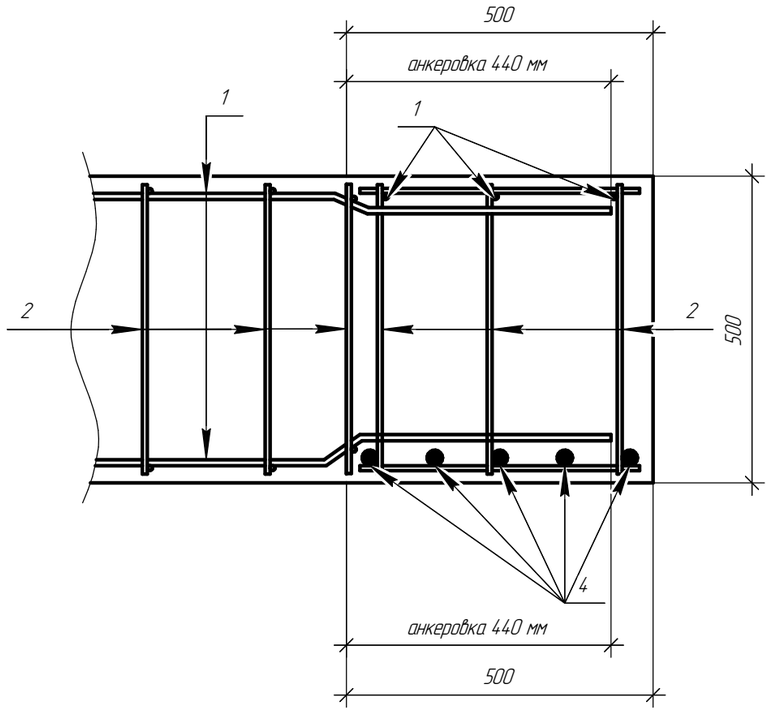

Разрез 5–5

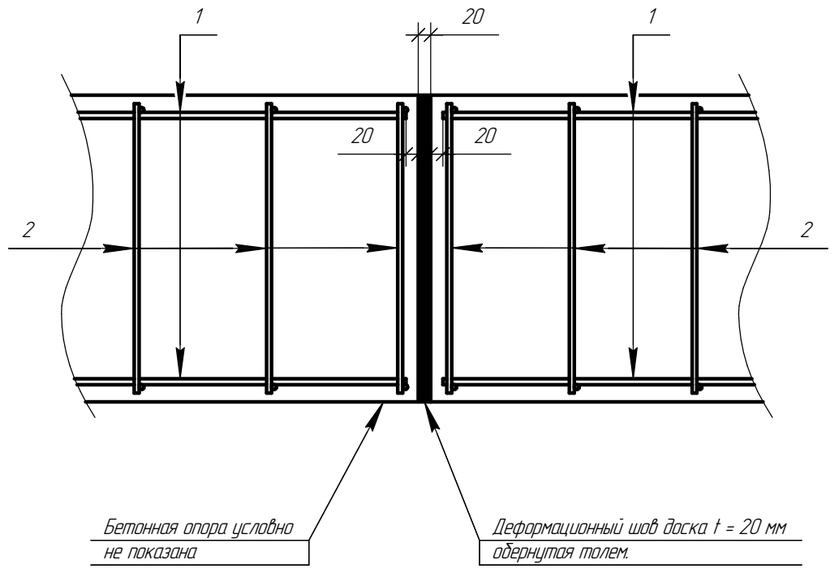

Согласовано

Взам. инв. №

Подп. и дата

Инв. № подл.

Изм.	Кол.уч.	Лист	№док.	Подп.	Дата

Стадия	Лист	Листов
	7	7

Разрез 4–4, 5–5.