План 1-ого этажа на отм. 0.000

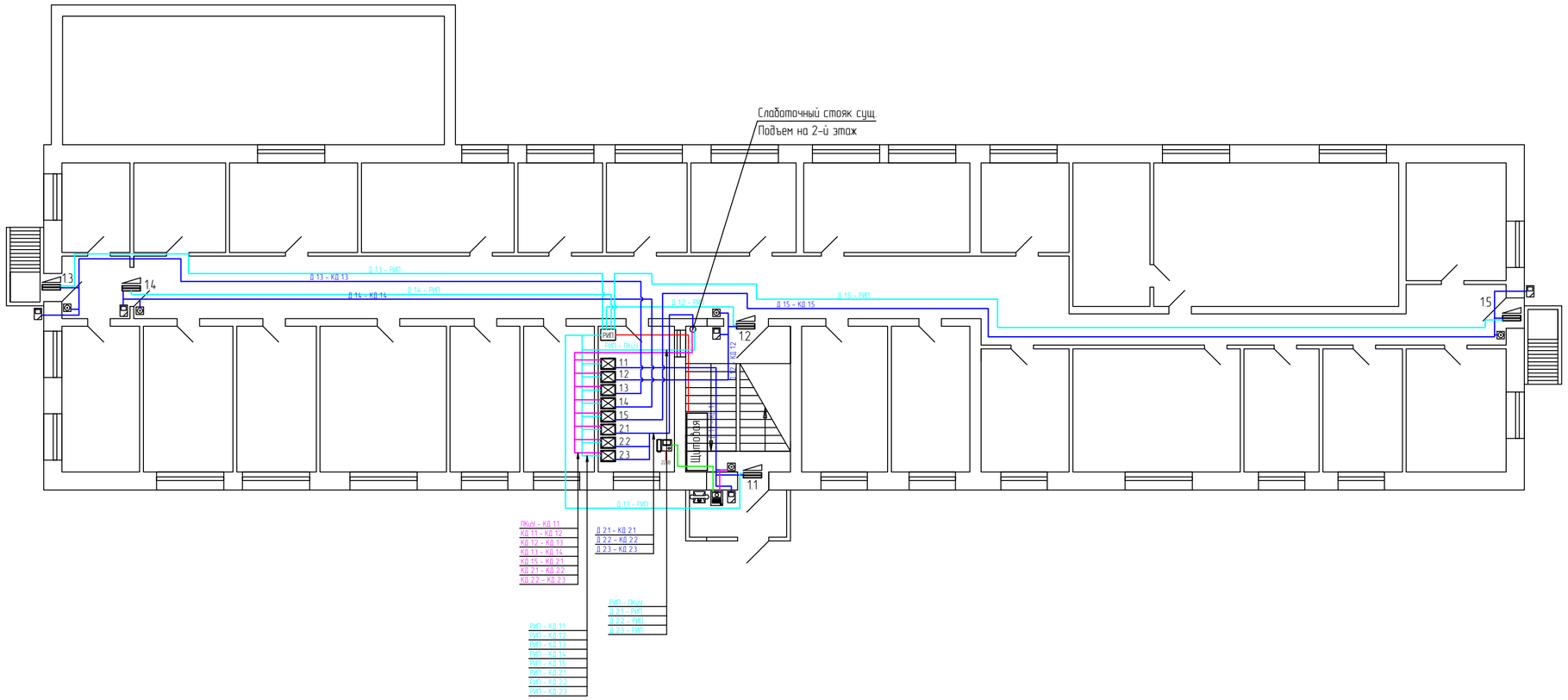

Условные обозначения:

- Доводчик дверной
- Замок электромагнитный со встроенным герконом
- Считыватель "Proxy-2MA"
- Кнопка выхода
- Контроллер доступа С2000-2
- РИП – Резервированный источник питания (РИП-12 ИСП.05)
- БИ – Блок индикации
- Вызывная панель видеодомофона AVC-305
- Монитор видеодомофона DPV-4MT
- Телефон Гранит 202
- Пульт контроля и управления (С2000М)
- АРМ – Автоматизированное рабочее место (ПК)
- Кабель 1 (КПСВВнг(А)-LS 2х2х1,5) Питание С2000-2 от РИП
- Кабель 2 ВВГнг(А)-LS 3х1,5 Питание РИП от 220В
- Кабель 3 (КСПЭВ 14х0.5) От устройств до С2000-2
- Кабель 4 (КПСВЭВ 1х2х0,5) Между С2000-2
- Кабель 5 (КПСВЭВ 2х2х1,5) Связь видеодомофон
- Кабель 6 (связь телефон)
- Кабель 7 АЦДР.685611.066 (Пульт – ПК)

Д 2.1 – Д(Дверь) 2(номер этажа).1(номер двери)

Примечание:
1. Толщина стен показана условно

Изм.	Кол.уч.	Лист	Nдок.	Подпись	Дата
Нач. отдела					
Н.контр.					
Разработал					

Перв. примен.

Справ. N°

Подп. и дата

Инв. N дубл.

Взам. инв. N°

Подп. и дата

Инв. N° подл.

Формат А2

План 2-ого этажа на отм. 0.000

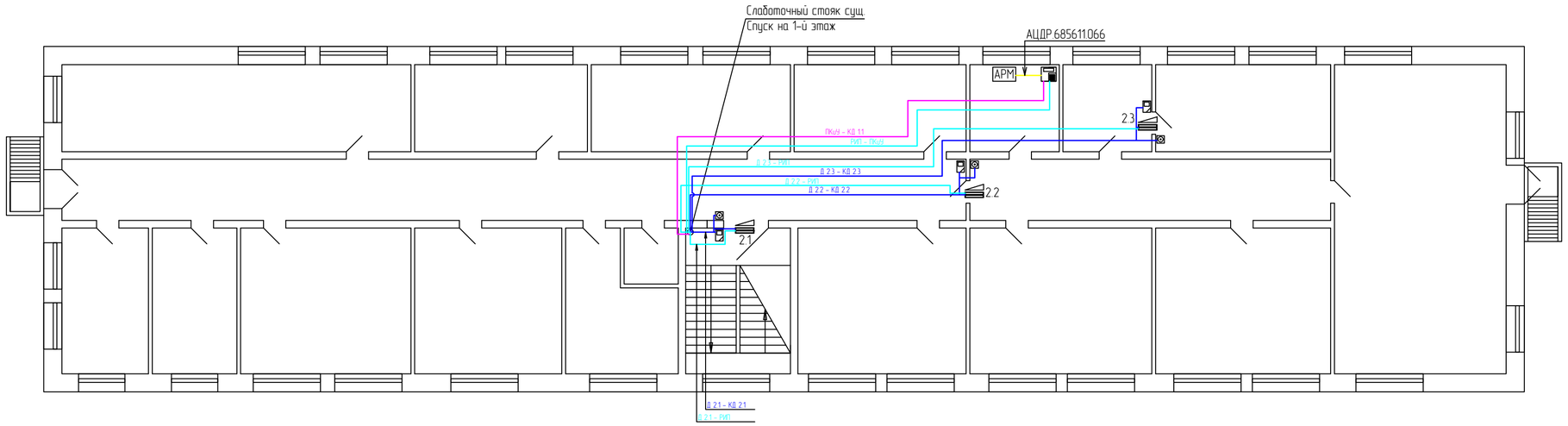

Условные обозначения:

- Доводчик дверной
- Замок электромагнитный со встроенным герконом
- Считыватель "Proxy—2MA"
- Кнопка выхода
- Контроллер доступа С2000-2
- РИП – Резервированный источник питания (РИП-12 ИСП.05)
- БИ – Блок индикации
- Вызывная панель видеодомофона AVC-305
- Монитор видеодомофона DPV-4MT
- Телефон Гранит 202
- Пульт контроля и управления (С2000М)
- АРМ – Автоматизированное рабочее место (ПК)
- Кабель 1 (КПСВВнг(А)-LS 2х2х1,5) Питание С2000-2 от РИП
- Кабель 2 ВВГнг(А)-LS 3х1,5 Питание РИП от 220В
- Кабель 3 (КСПЭВ 14х0.5) От устройств до С2000-2
- Кабель 4 (КПСВЭВ 1х2х0,5) Между С2000-2
- Кабель 5 (КПСВЭВ 2х2х1,5) Связь видеодомофон
- Кабель 6 (связь телефон)
- Кабель 7 АЦДР.685611.066 (Пульт – ПК)

Д 2.1 – Д(Дверь) 2(номер этажа).1(номер двери)

Перв. примен.

Справ. N°

Подп. и дата

Инв. N дубл.

Взам. инв. N°

Подп. и дата

Инв. N° подл.

Формат А2

Структурная схема подключения оборудования

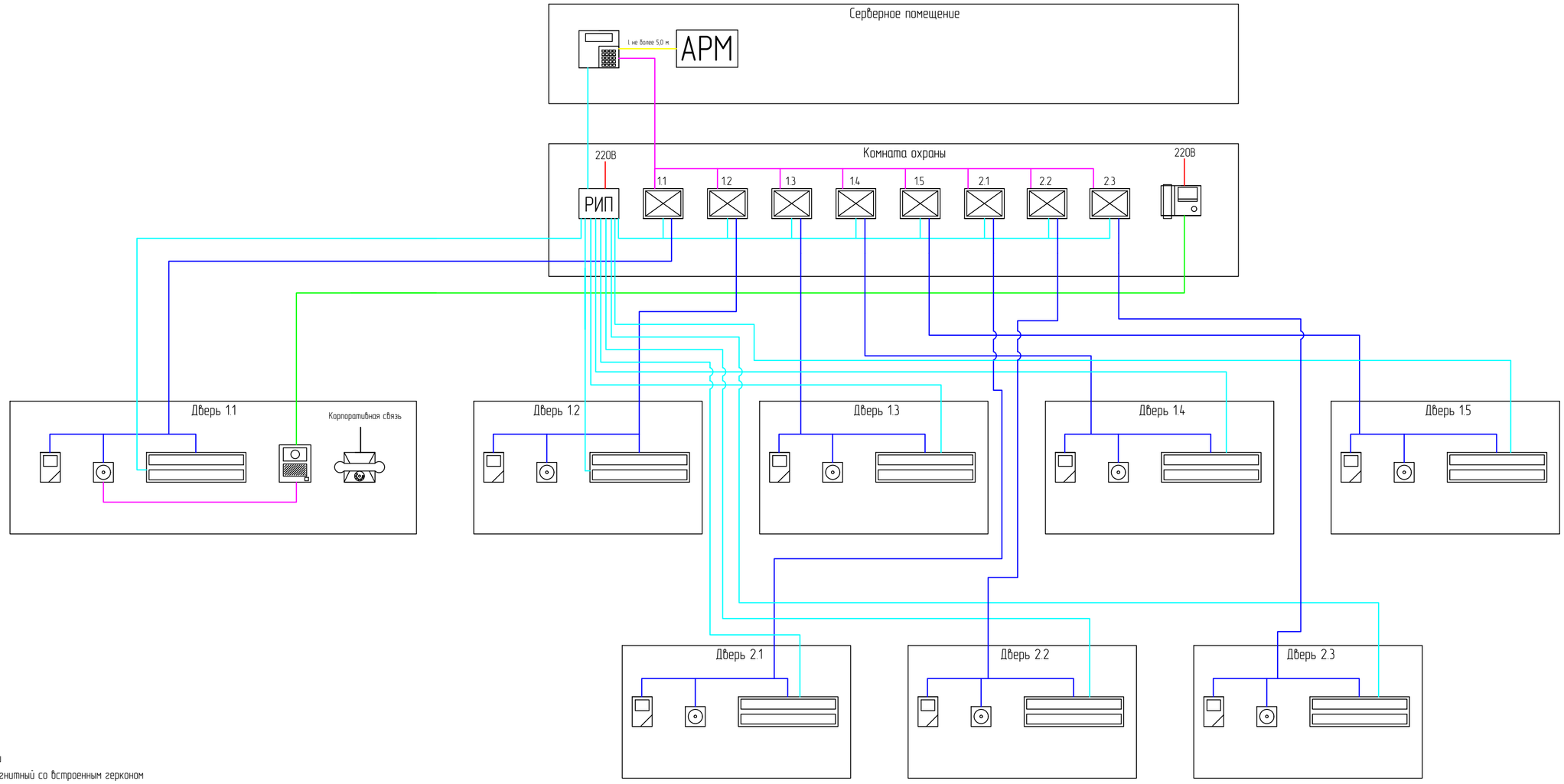

Условные обозначения:

- Доводчик дверной
- Замок электромагнитный со встроенным герконом
- Считыватель "Proxy–2MA"
- Кнопка выхода
- Контроллер доступа С2000–2
- РИП – Резервированный источник питания (РИП–12 ИСП.05)
- БИ – Блок индикации
- Вызывная панель видеодомофона AVC–305
- Монитор видеодомофона DPV–4MT
- Телефон Гранит 202
- Пульт контроля и управления (С2000М)
- АРМ – Автоматизированное рабочее место (ПК)
- Кабель 1 (КПСВВнг(А)–LS 2х2х1,5) Питание С2000–2 от РИП
- Кабель 2 ВВГнг(А)–LS 3х1,5 Питание РИП от 220В
- Кабель 3 (КСПЭВ 14х0.5) От устройств до С2000–2
- Кабель 4 (КПСВЭВ 1х2х0,5) Между С2000–2
- Кабель 5 (КПСВЭВ 2х2х1,5) Связь видеодомофон
- Кабель 6 (связь телефон)
- Кабель 7 АЦДР.685611.066 (Пульт – ПК)

Д 2.1 – Д(Дверь) 2(номер этажа).1(номер двери)

Изм.						
Нач. отдела						
Н.контр.						
Разработал						

Перв. примен.

Справ. №

Подп. и дата

Инв. № дубл.

Взам. инв. №

Подп. и дата

Инв. № подл.

Формат А2

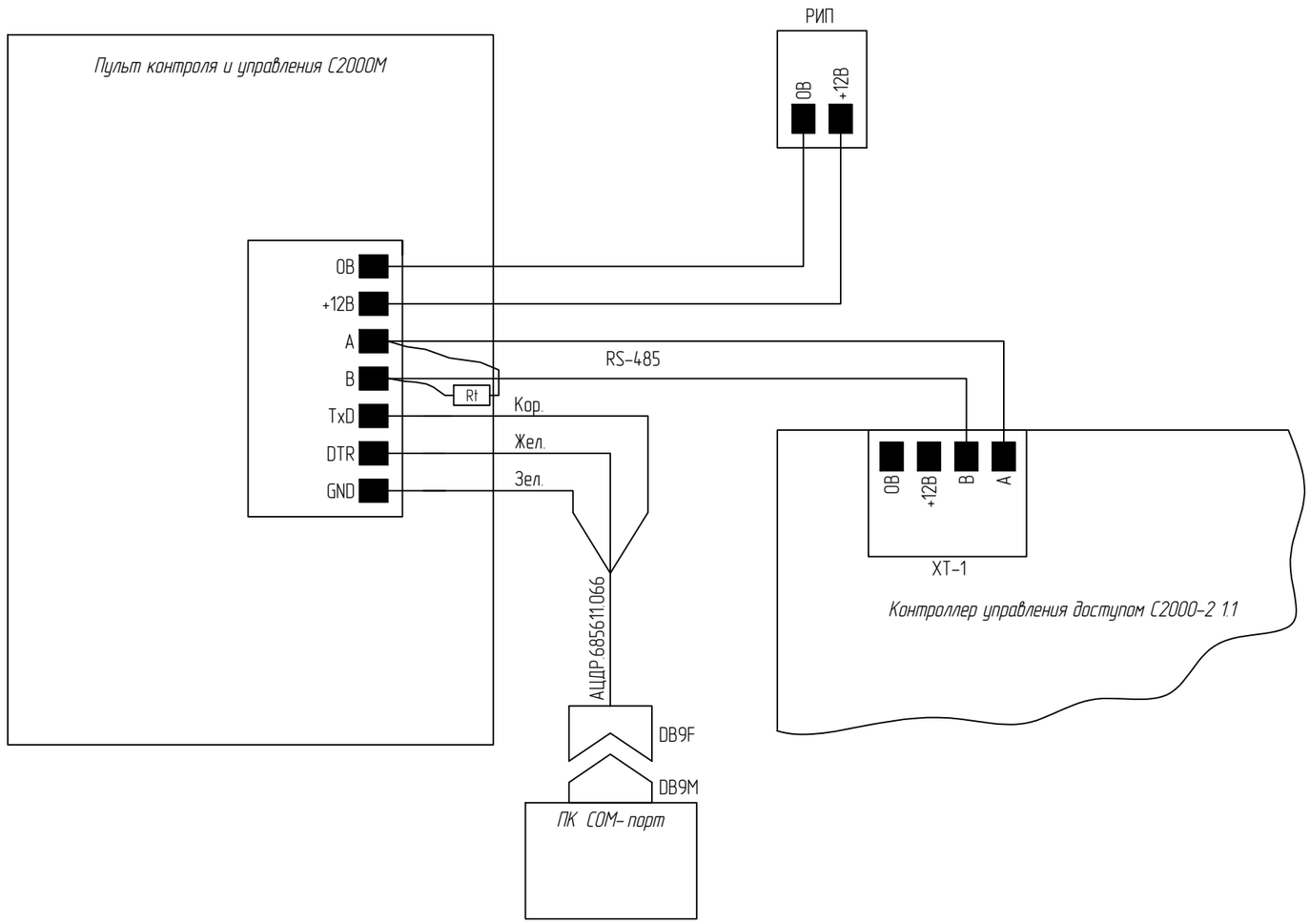

Примечание:

1. Подключение С2000-2 и С2000М выполнить кабелем КПСВЭВ 1х2х0,5
2. Смонтировать согласующий резистор сопротивлением 620 Ом.
3. Подключение пульта контроля и управления доступом С2000М от резервированного источника питания выполнить кабелем КПСВВнг(А)-LS 2х2х1,5

Условные обозначения:

Rt – Согласующий резистор сопротивлением 620 Ом.
RS-485 – Выход на интерфейс RS-485
РИП – Резервированный источник питания

Изм.						
Нач. отдела						
Н.контр.						
Разработал						

Перв. примен.

Справ. N°

Подп. и дата

Инв. N дубл.

Взам. инв. N°

Подп. и дата

Инв. N° подл.

Формат А3

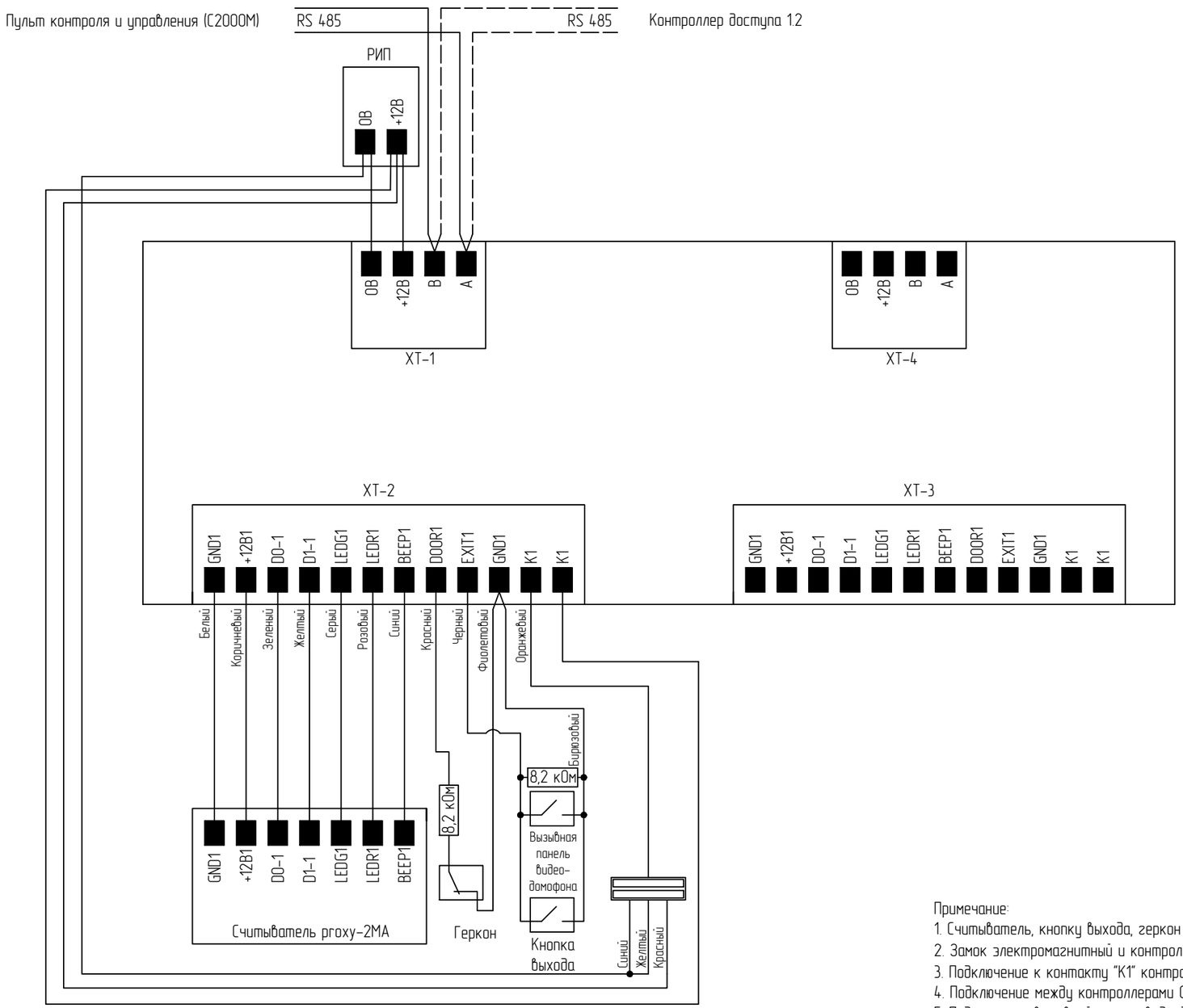

Примечание:

1. Считыватель, кнопку выхода, геркон подключить к контроллеру С2000-2 кабелем КСПЭВ 14х0.5
2. Замок электромагнитный и контроллер С2000-2 подключить к резервированному источнику питания кабелем КПСВВнг(А)-LS 2х2х1,5
3. Подключение к контакту "К1" контроллера С2000-2 от резервированного источника питания выполнить кабелем КПСВВнг(А)-LS 2х2х1,5
4. Подключение между контроллерами С2000-2, а так же между С2000-2 и С2000М выполнить кабелем КПСВЭВ 1х2х0,5
5. Подключение вызывной панели видеодомофона к кнопке выхода выполнить кабелем КПСВЭВ 1х2х0,5
6. Удалить перемычку, подключения согласующего резистора сопротивлением 620 Ом.

Условные обозначения:

8,2 кОм – Оконечный резистор 8,2 кОм

– Замок электромагнитный со встроенным герконом

RS-485 – Выход на интерфейс RS-485

РИП – Резервированный источник питания

Нач. отдела						
Н.контр.						
Разработал						

Перв. примен.

Справ. N°

Подп. и дата

Инв. N дубл.

Взам. инв. N°

Подп. и дата

Инв. N° подл.

Формат А3

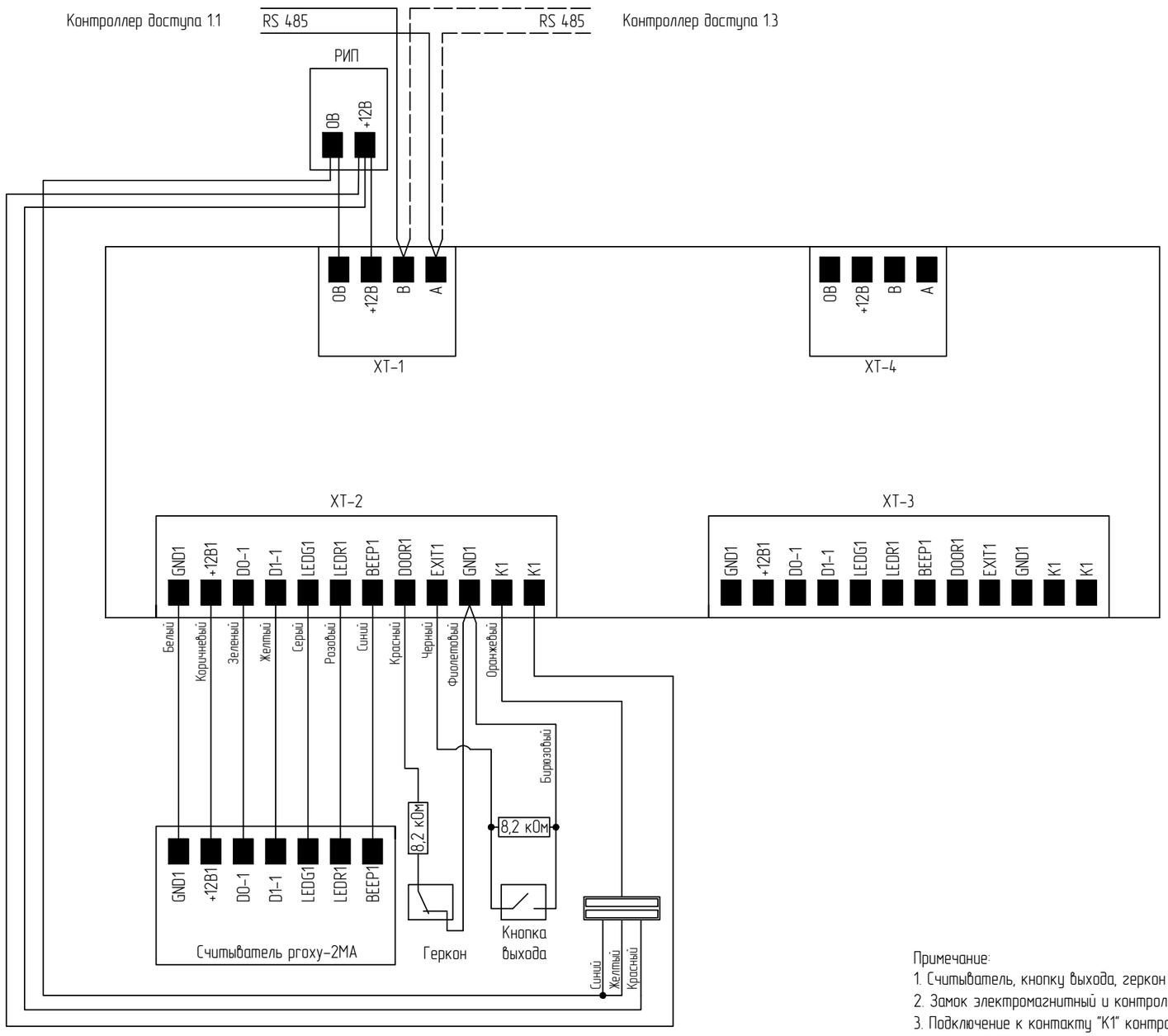

Примечание:

1. Считыватель, кнопку выхода, геркон подключить к контроллеру С2000-2 кабелем КСПЭВ 14х0.5
2. Замок электромагнитный и контроллер С2000-2 подключить к резервированному источнику питания кабелем КПСВВнг(А)-LS 2х2х1,5
3. Подключение к контакту "К1" контроллера С2000-2 от резервированного источника питания выполнить кабелем КПСВВнг(А)-LS 2х2х1,5
4. Подключение между контроллерами С2000-2, а так же между С2000-2 и С2000М выполнить кабелем КПСВЭВ 1х2х0,5
5. Удалить перемычку, подключения согласующего резистора сопротивлением 620 Ом.

Условные обозначения:

8,2 кОм – Оконечный резистор 8,2 кОм

– Замок электромагнитный со встроенным герконом

RS-485 – Выход на интерфейс RS-485

РИП – Резервированный источник питания

Перв. примен.

Справ. N°

Подп. и дата

Инв. N дубл.

Взам. инв. N°

Подп. и дата

Инв. N° подл.

Формат А3

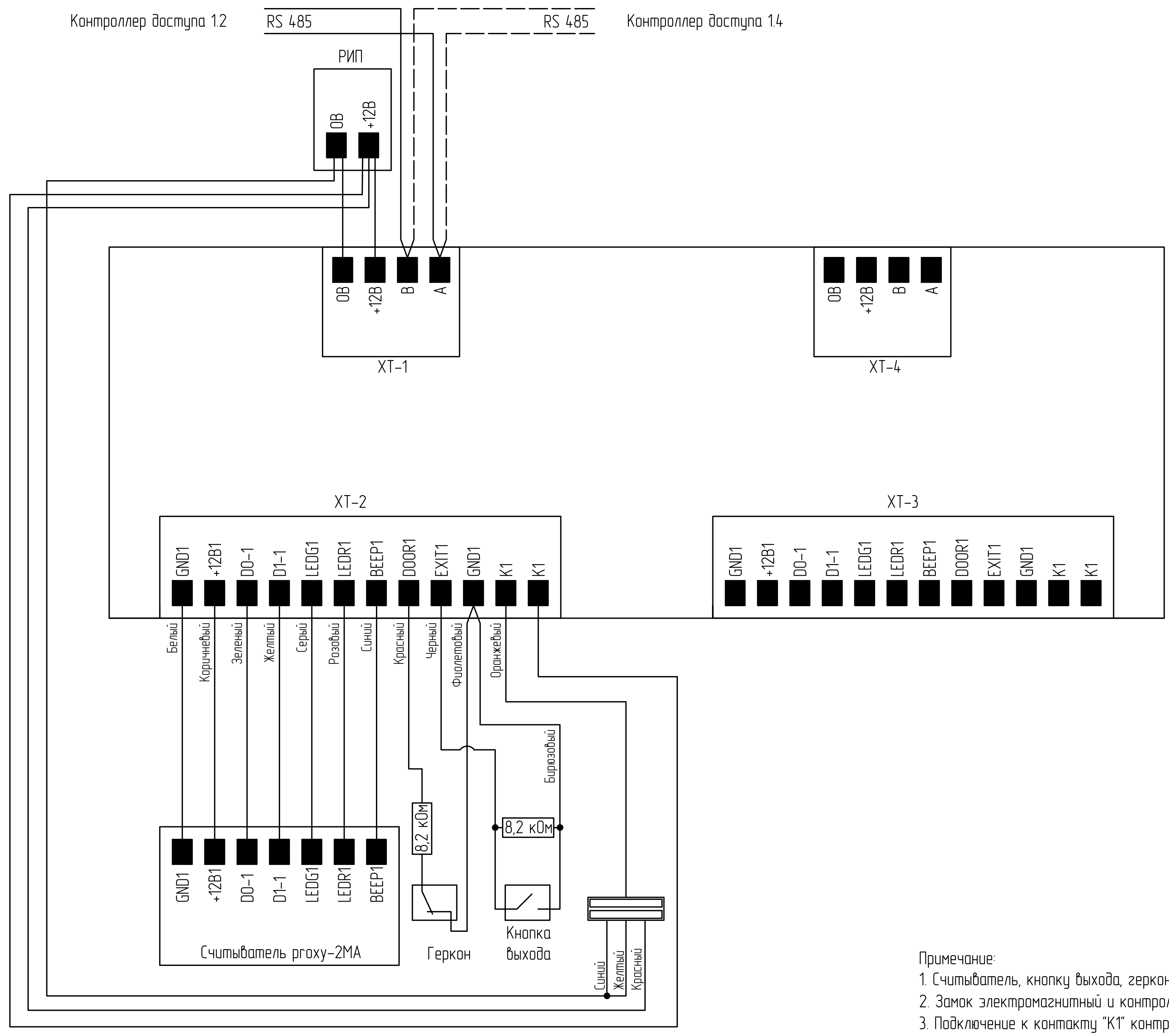

Примечание:

1. Считыватель, кнопку выхода, геркон подключить к контроллеру С2000-2 кабелем КСПЭВ 14х0.5
2. Замок электромагнитный и контроллер С2000-2 подключить к резервированному источнику питания кабелем КПСВВнг(А)-LS 2х2х1,5
3. Подключение к контакту "К1" контроллера С2000-2 от резервированного источника питания выполнить кабелем КПСВВнг(А)-LS 2х2х1,5
4. Подключение между контроллерами С2000-2, а так же между С2000-2 и С2000М выполнить кабелем КПСВЭВ 1х2х0,5
5. Удалить перемычку, подключения согласующего резистора сопротивлением 620 Ом.

Условные обозначения:

- 8,2 кОм – Оконечный резистор 8,2 кОм
- – Замок электромагнитный со встроенным герконом
- RS-485 – Выход на интерфейс RS-485
- РИП – Резервированный источник питания

Нач. отдела						

Перв. примен.

Справ. N°

Подп. и дата

Инв. N° дубл.

Взам. инв. N°

Подп. и дата

Инв. N° подл.

Формат А3

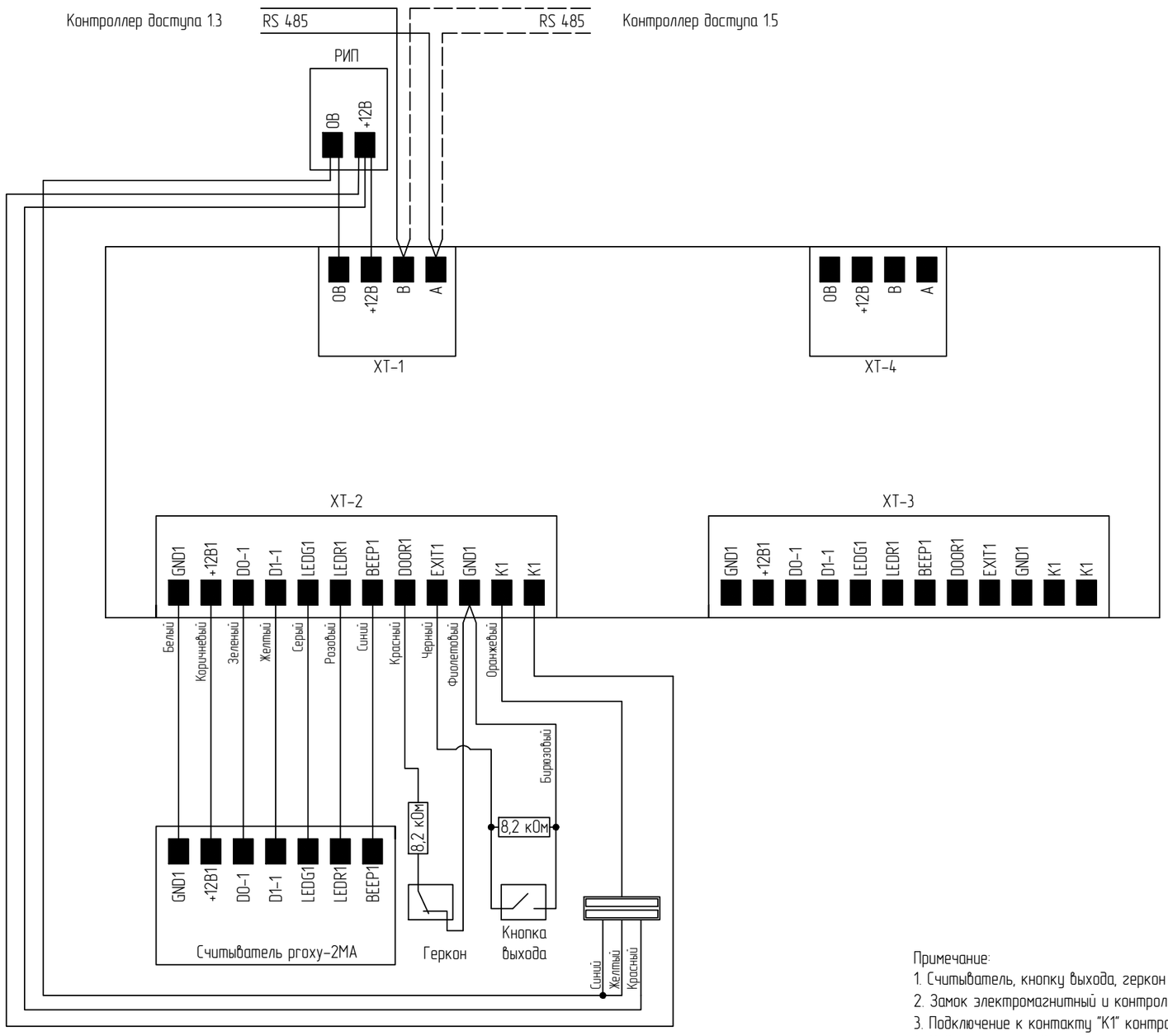

Примечание:

1. Считыватель, кнопку выхода, геркон подключить к контроллеру С2000-2 кабелем КСПЭВ 14х0.5
2. Замок электромагнитный и контроллер С2000-2 подключить к резервированному источнику питания кабелем КПСВВнг(А)-LS 2х2х1,5
3. Подключение к контакту "К1" контроллера С2000-2 от резервированного источника питания выполнить кабелем КПСВВнг(А)-LS 2х2х1,5
4. Подключение между контроллерами С2000-2, а так же между С2000-2 и С2000М выполнить кабелем КПСВЭВ 1х2х0,5
5. Удалить перемычку, подключения согласующего резистора сопротивлением 620 Ом.

Условные обозначения:

8,2 кОм – Оконечный резистор 8,2 кОм

– Замок электромагнитный со встроенным герконом

RS-485 – Выход на интерфейс RS-485

РИП – Резервированный источник питания

Перв. примен.

Справ. N°

Подп. и дата

Инв. N дубл.

Взам. инв. N°

Подп. и дата

Инв. N° подл.

Формат А3

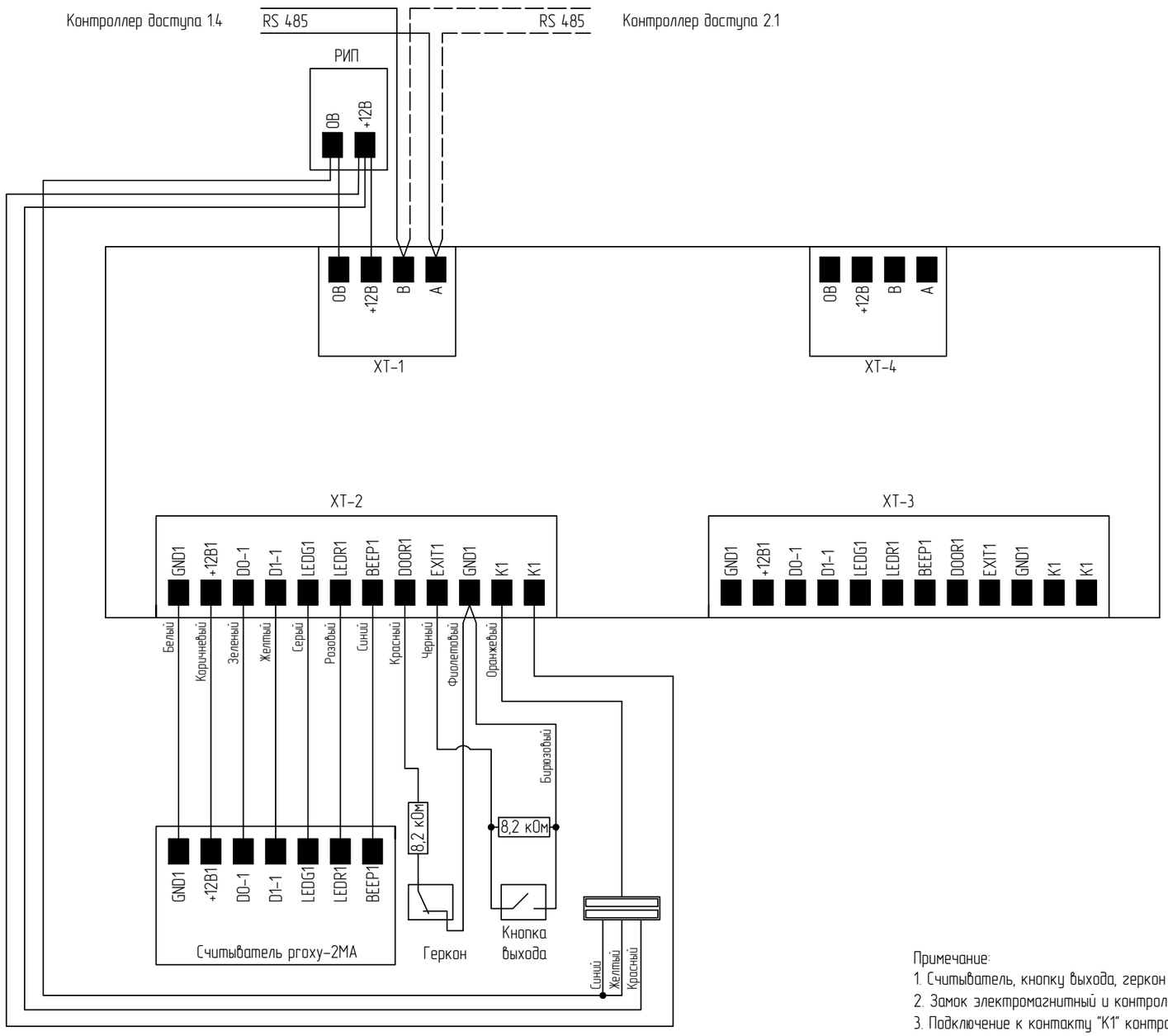

Примечание:

1. Считыватель, кнопку выхода, геркон подключить к контроллеру С2000-2 кабелем КСПЭВ 14х0.5
2. Замок электромагнитный и контроллер С2000-2 подключить к резервированному источнику питания кабелем КПСВВнг(А)-LS 2х2х1,5
3. Подключение к контакту "К1" контроллера С2000-2 от резервированного источника питания выполнить кабелем КПСВВнг(А)-LS 2х2х1,5
4. Подключение между контроллерами С2000-2, а так же между С2000-2 и С2000М выполнить кабелем КПСВЭВ 1х2х0,5
5. Удалить перемычку, подключения согласующего резистора сопротивлением 620 Ом.

Условные обозначения:

8,2 кОм – Оконечный резистор 8,2 кОм

– Замок электромагнитный со встроенным герконом

RS-485 – Выход на интерфейс RS-485

РИП – Резервированный источник питания

Перв. примен.

Справ. N°

Подп. и дата

Инв. N дубл.

Взам. инв. N°

Подп. и дата

Инв. N° подл.

Формат А3

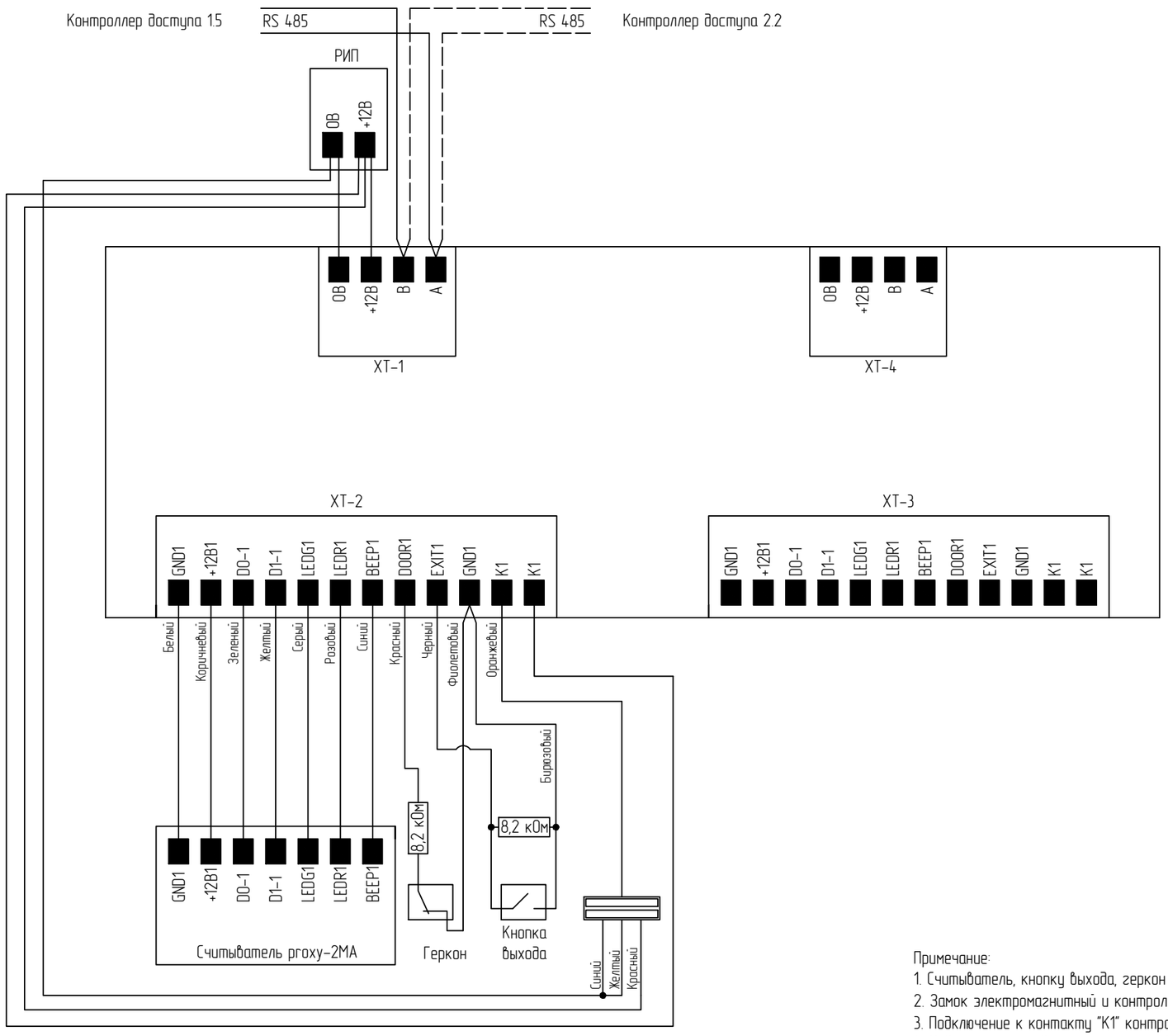

Примечание:

1. Считыватель, кнопку выхода, геркон подключить к контроллеру С2000-2 кабелем КСПЭВ 14х0.5
2. Замок электромагнитный и контроллер С2000-2 подключить к резервированному источнику питания кабелем КПСВВнг(А)-LS 2х2х1,5
3. Подключение к контакту "К1" контроллера С2000-2 от резервированного источника питания выполнить кабелем КПСВВнг(А)-LS 2х2х1,5
4. Подключение между контроллерами С2000-2, а так же между С2000-2 и С2000М выполнить кабелем КПСВЭВ 1х2х0,5
5. Удалить перемычку, подключения согласующего резистора сопротивлением 620 Ом.

Условные обозначения:

8,2 кОм – Оконечный резистор 8,2 кОм

– Замок электромагнитный со встроенным герконом

RS-485 – Выход на интерфейс RS-485

РИП – Резервированный источник питания

Перв. примен.

Справ. N°

Подп. и дата

Инв. N дубл.

Взам. инв. N°

Подп. и дата

Инв. N° подл.

Формат А3

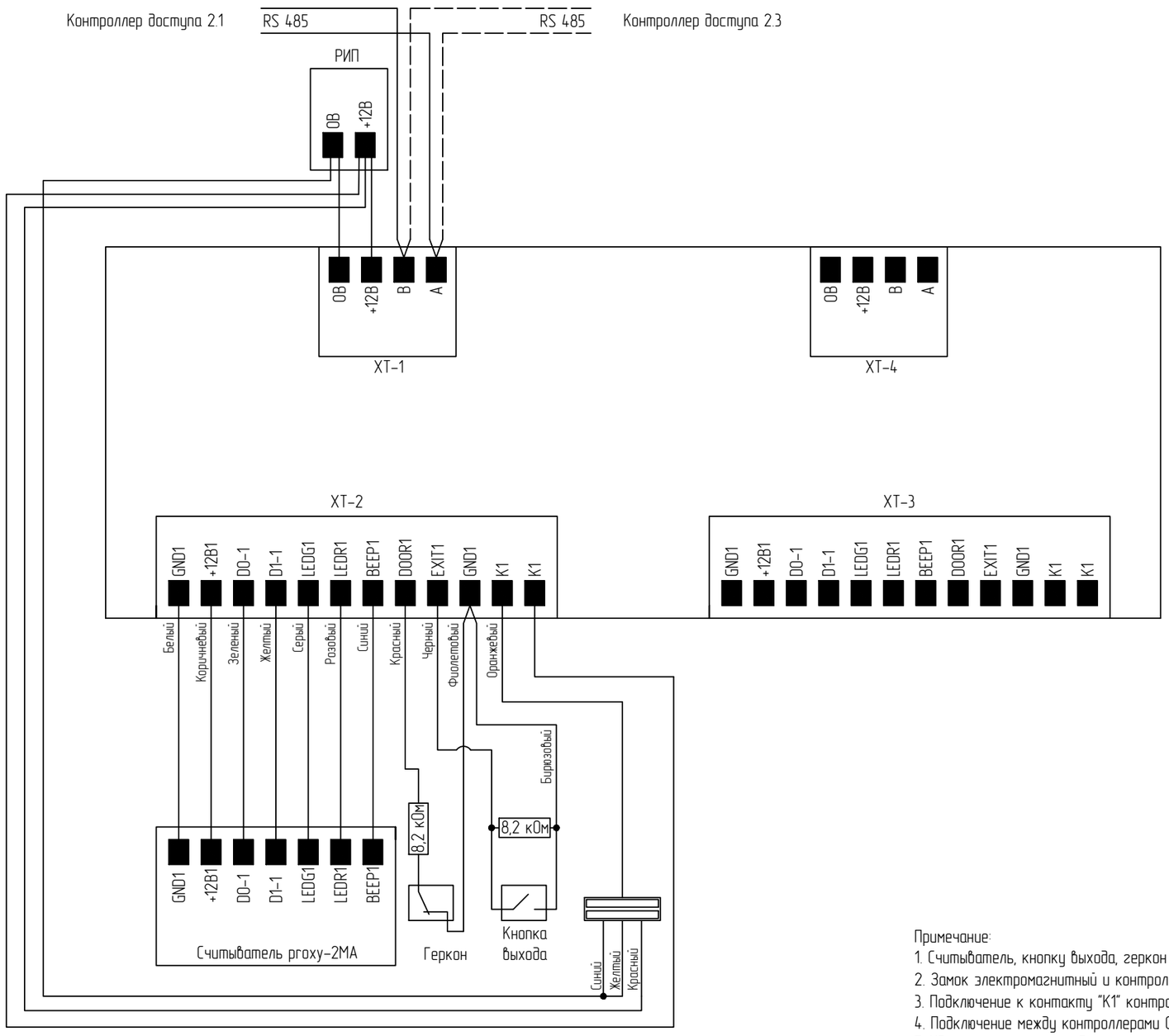

Примечание:
1. Считыватель, кнопку выхода, геркон подключить к контроллеру С2000-2 кабелем КСПЭВ 14х0.5
2. Замок электромагнитный и контроллер С2000-2 подключить к резервированному источнику питания кабелем КПСВВнг(А)-LS 2х2х1,5
3. Подключение к контакту "К1" контроллера С2000-2 от резервированного источника питания выполнить кабелем КПСВВнг(А)-LS 2х2х1,5
4. Подключение между контроллерами С2000-2, а так же между С2000-2 и С2000М выполнить кабелем КПСВЭВ 1х2х0,5
5. Удалить перемычку, подключения согласующего резистора сопротивлением 620 Ом.

Условные обозначения:

8,2 кОм – Оконечный резистор 8,2 кОм
– Замок электромагнитный со встроенным герконом
RS-485 – Выход на интерфейс RS-485
РИП – Резервированный источник питания

Перв. примен.
Справ. N°
Подп. и дата
Инв. N дубл.
Взам. инв. N°
Подп. и дата
Инв. N° подл.

Формат А3

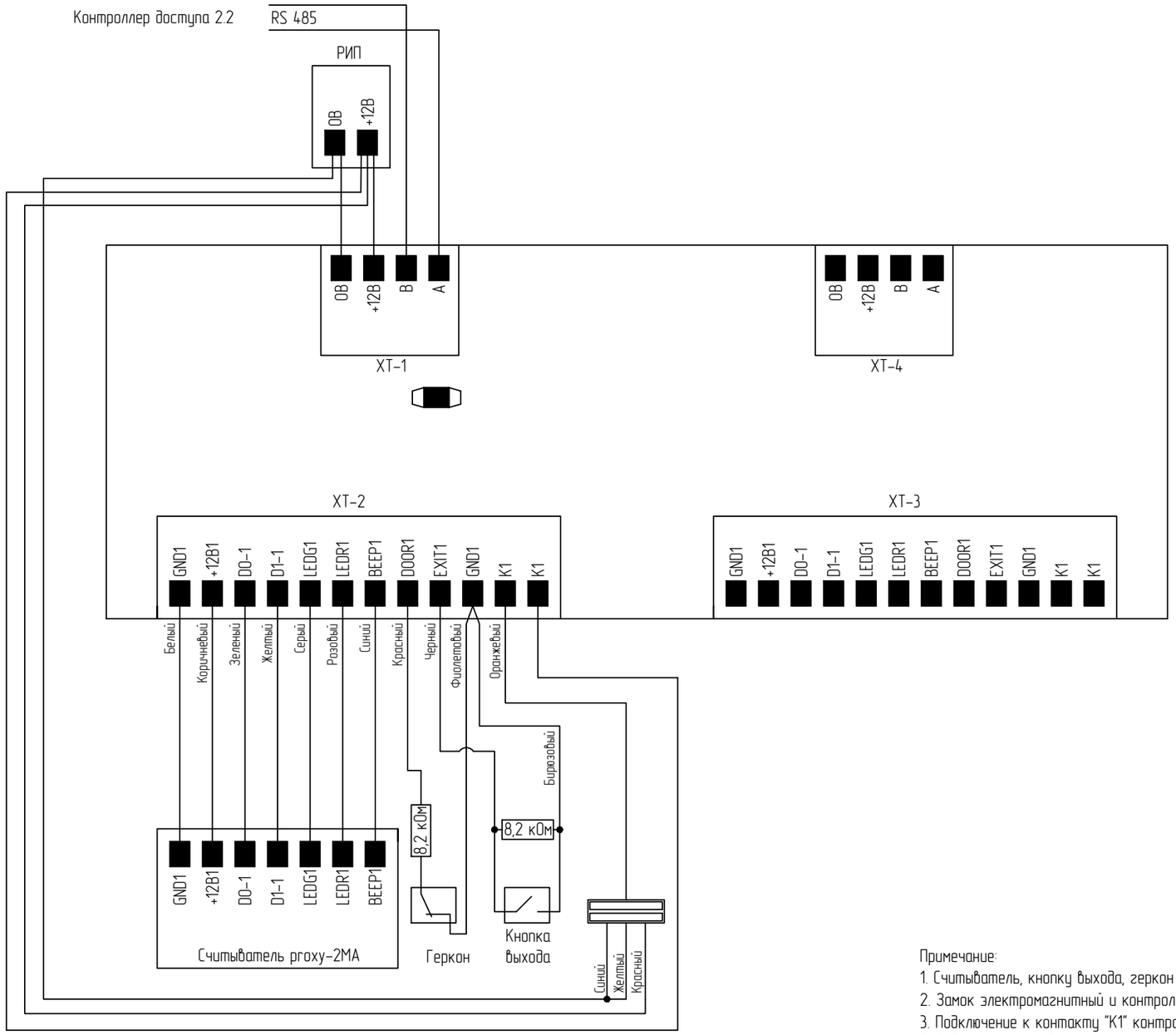

Примечание:

1. Считыватель, кнопку выхода, геркон подключить к контроллеру С2000-2 кабелем КСПЭВ 14х0.5
2. Замок электромагнитный и контроллер С2000-2 подключить к резервированному источнику питания кабелем КПСВВнг(А)-LS 2х2х1,5
3. Подключение к контакту "К1" контроллера С2000-2 от резервированного источника питания выполнить кабелем КПСВВнг(А)-LS 2х2х1,5
4. Подключение между контроллерами С2000-2, а так же между С2000-2 и С2000М выполнить кабелем КПСВЭВ 1х2х0,5
5. Не удалять перемычку, подключения согласующего резистора сопротивлением 620 Ом.

Условные обозначения:

- 8,2 кОм – Оконечный резистор 8,2 кОм
- Замок электромагнитный со встроенным герконом
- RS-485 – Выход на интерфейс RS-485
- РИП – Резервированный источник питания
- Перемычка, подключения согласующего резистора сопротивлением 620 Ом.

Изм.							
Нач. отдела							
Н.контр.							
Разработал							

Перв. примен.

Справ. N°

Подп. и дата

Инв. N дубл.

Взам. инв. N°

Подп. и дата

Инв. N° подл.

Формат А3

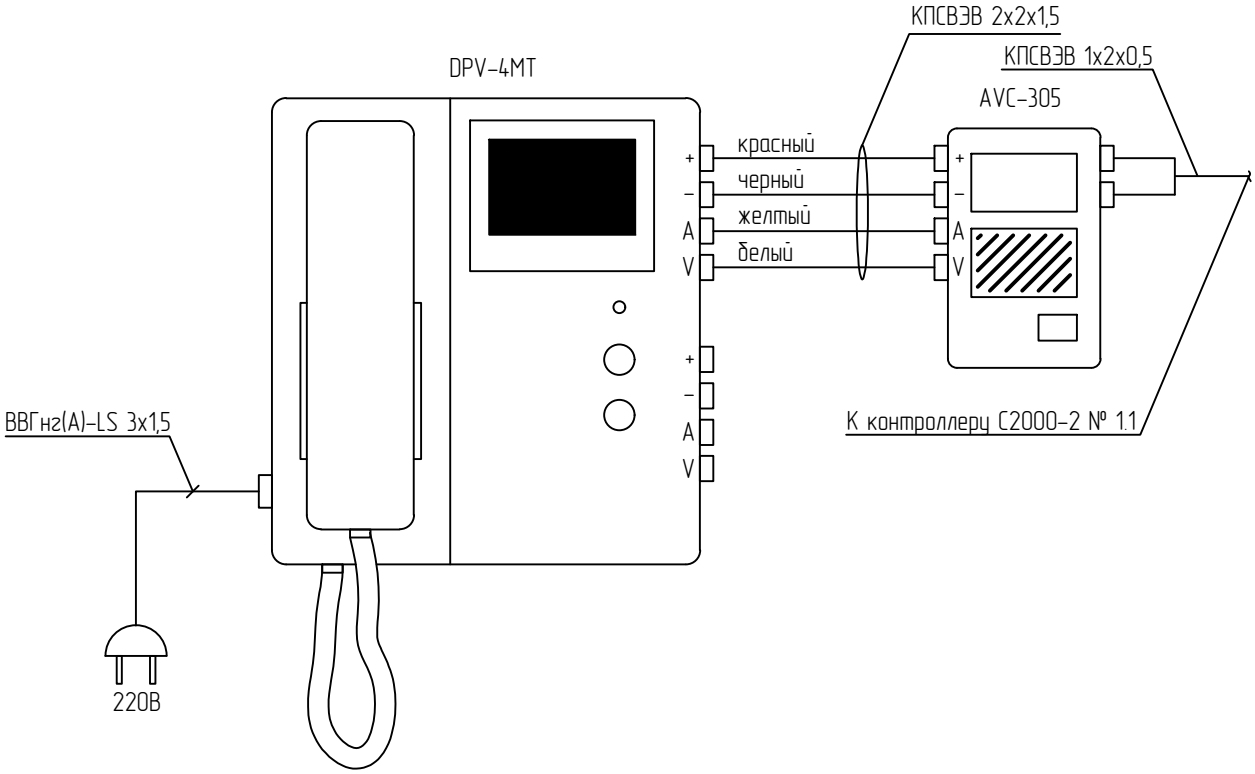

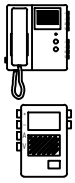

– Монитор видеодомофона

– Вызывная панель видеодомофона

Примечание:
1. Настоящий лист читать совместно с листом: "Схема подключения оборудования к контроллеру управления доступом С2000-2 №1.1"

Перв. примен.

Справ. N°

Подп. и дата

Инв. N дубл.

Взам. инв. N°

Подп. и дата

Инв. N° подл.

Формат А4

Позиция	Наименование и техническая характеристика	Тип, марка. обозначение документа, номер опросного листа	Код оборудования, изделия, материала	Завод-изготовитель (поставщик)	Единица измерения	Коли-чество	Масса единицы, кг	Примечание
1	2	3	4	5	6	7	8	9
	Оборудование							
1	Пульт контроля и управления	С 2000 М		НВП "Болид"	шт.	1		
2	Контроллер доступа	С 2000-2		НВП "Болид"	шт.	8		
3	Резервированный источник питания	РИП-12 ИСП.05		НВП "Болид"	шт.	1		
4	Считыватель	Proxy-2MA		НВП "Болид"	шт.	8		
5	Кнопка выхода	SB2			шт.	8		
6	Вызывная панель видеодомофона	AVC-305			шт.	1		
7	Монитор видеодомофона	DPV-4MT			шт.	1		
8	Телефон настенный, уличный	Гранит 202			шт.	1		
9	Замок электромагнитый со встроенным герконом				шт.	8		
10	Доводчик дверной				шт.	8		
	Кабель, трубы и фасонные изделия							
1	Кабель	АЦДР 685611.066		НВП "Болид"	м.	5		
2	Кабель	КПСВВнг (А)-LS 2х2х1,5			м.	250		
3	Кабель	ВВГнг (А)-LS 3 х 1,5			м.	25		
4	Кабель	КПСВЭВ 1 х 2 х 0,5			м.	42		
5	Кабель	КСПЭВ 14 х 0,5			м.	270		
6	Кабель	КПСВЭВ 2 х 2 х 1,5			м.	35		
7	Труба гофрированная из ПВХ пластика, легкая, 16 мм.	91916			м.	600		
8	Короб MEX 16 х 16	77002			м.	15		
9	Короб MEX 25 х 16	77007			м.	25		

Примечание:
1. Длинна кабеля в спецификации учтена с процентом запаса на прокладку и монтаж.

Согласовано

Взамен инв. N

Подпись и дата

Инв.N подл.

Смета на оборудование и материалы.

Позиция	Наименование и техническая характеристика	Обозначение	Единица измерения	Коли-чество	Стоимость еденицы	Общая стоимость
	Оборудование					
1	Пульт контроля и управления	С 2000 М	шт.	1		
2	Контроллер доступа	С 2000-2	шт.	8		
3	Резервированный источник питания	РИП-12 ИСП.05	шт.	1		
4	Считыватель	Proxy-2MA	шт.	8		
5	Кнопка выхода	SB2	шт.	8		
6	Вызывная панель видеодомофона	AVC-305	шт.	1		
7	Монитор видеодомофона	DPV-4MT	шт.	1		
8	Телефон настенный, уличный	Гранит 202	шт.	1		
9	Замок электромагнитый со встроенным герконом		шт.	8		
10	Доводчик дверной		шт.	8		
	Кабель, трубы и фасонные изделия					
1	Кабель	АЦДР 685611.066	м.	5		
2	Кабель	КПСВВнг (А)-LS 2х2х1,5	м.	250		
3	Кабель	ВВГнг (А)-LS 3 х 1,5	м.	25		
4	Кабель	КПСВЭВ 1 х 2 х 0,5	м.	42		
5	Кабель	КСПЭВ 14 х 0,5	м.	270		
6	Кабель	КПСВЭВ 2 х 2 х 1,5	м.	35		
7	Труба гофрированная из ПВХ пластика, легкая, 16 мм.	91916	м.	600		
8	Короб МЕХ 16 х 16	77002	м.	15		
9	Короб МЕХ 25 х 16	77007	м.	25		

Примечание:
1. Длинна кабеля в смете учтена с процентом запаса на прокладку и монтаж.

Согласовано

Взамен инв. N

Подпись и дата

Инв.N подл.