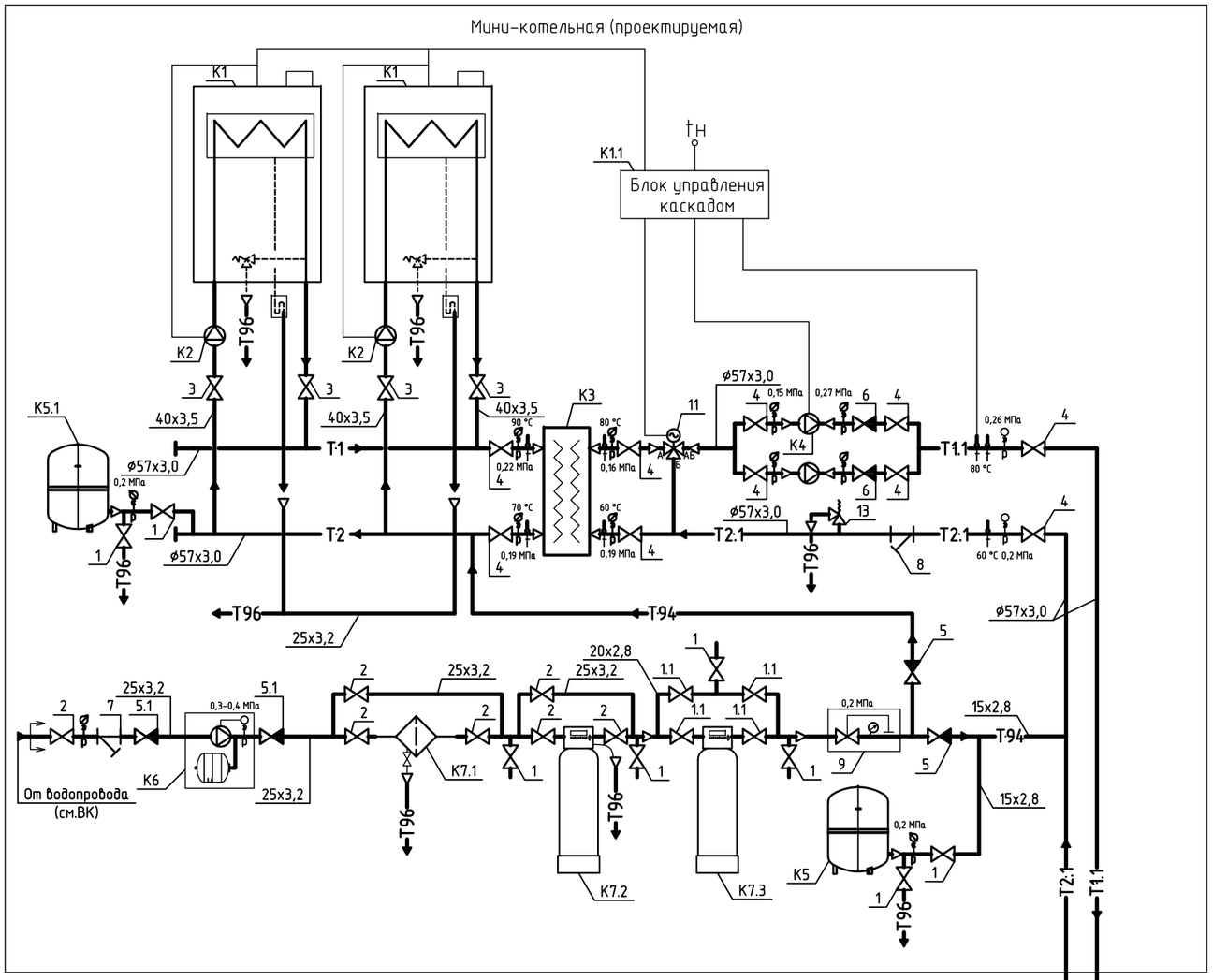

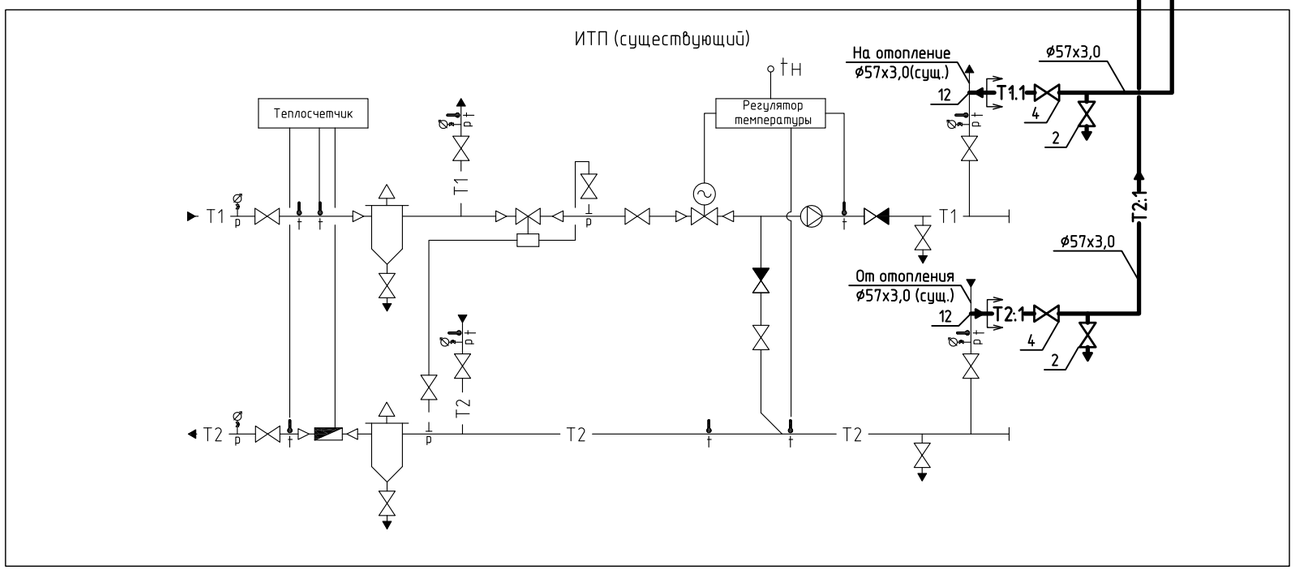

Спецификация оборудования

Поз.	Наименование	Техническая характеристика	Кол.
К1	Котел водогрейный настенный газовый	Q=96,6 кВт	2
К1.1	Контроллер каскадного управления		1
	котлами		
К2	Насос циркуляционный котла	G=4,2 $м^3$/ч; H=5,7 м в.ст.; PN10; P_1=0,193	2
		кВт	
К3	Теплообменник пластинчатый паяный	Q=180 кВт, $t_{вх}$=90/70 ^{0}С, $t_{вых}$=80/60 ^{0}С,	1
		ΔР=2,5 м в.ст.	
К4	Насос сетевой отопления	G=8,5 $м^3$/ч; H=12 м в.ст.; PN10; P_1=0,607	2
		кВт	
К5	Расширительный бак сетевого контура	V=50 л; PN6; $P_{нач}$=1,5 МПа; Tmax=90 ^{0}С	1
К5.1	Расширительный бак котлового контура	V=8 л; PN3; $P_{нач}$=1,5 МПа; Tmax=90 ^{0}С	1
К6	Автоматическая насосная установка	G=50 л/мин; H=40 м в.ст.; PN6; P_1=0,85	1
	для повышения давления	кВт, V=24 л	
К7	Установка водоподготовки в составе:		1
К7.1	Фильтр для удаления механических	Ду25, Рр=1,0 МПа, Тр=30 ^{0}С, G=3 $м^3$/ч	1
	примесей		
К7.2	Фильтр обезжелезивания	Ду25, Pmin/max=0,3/0,7 МПа	1
К7.3	Установка деминерализации воды	Ду20, Рр=0,4 МПа, Тр=40 ^{0}С	1

Согласовано

Взам. инв. №

Подп. и дата

Инв. № подл.

Изм.	Кол.уч.	Лист	№ док.	Подп.	Дата	7-2017-ТМ		
						Отопительная газовая мини-котельная по ул. Московской, 202 в г. Бресте		
Разраб.		Марчук			05.17	Мини-котельная	Стадия	Лист	Листов
Проверил		Фрид			05.17		С	4	
Н.контр		Онискевич			05.17				
ГИП		Онискевич			05.17				

Копировал

А2

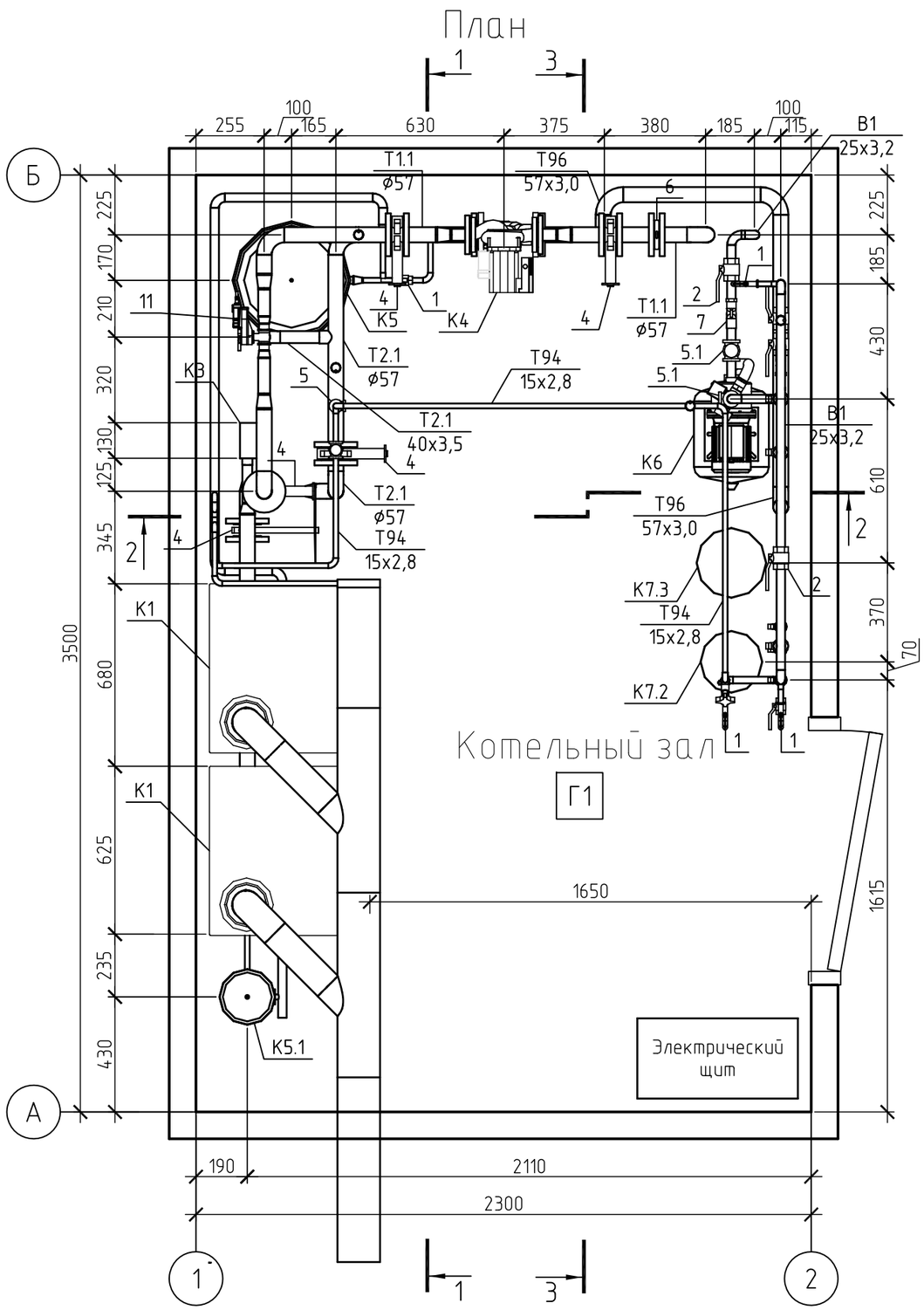

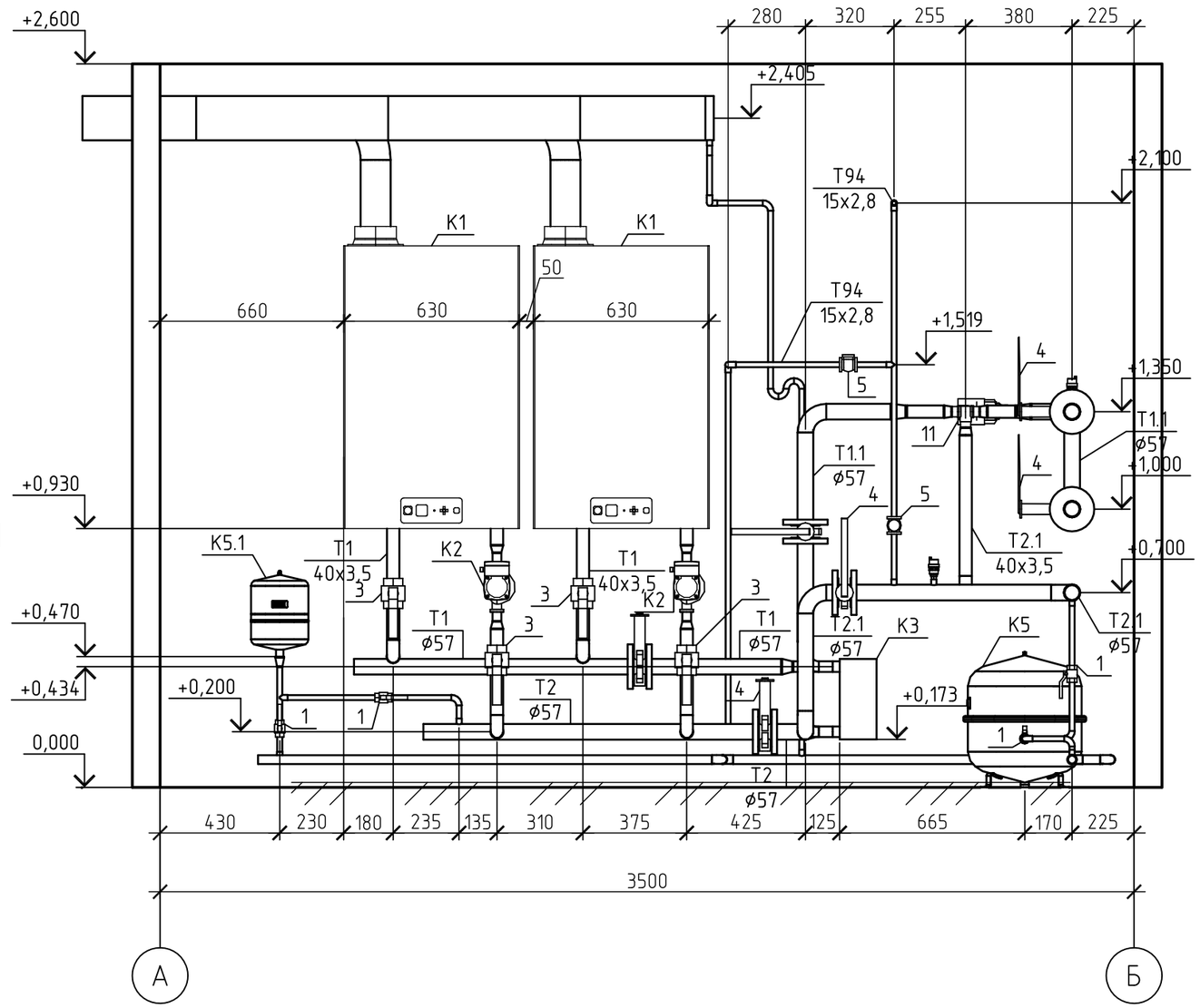

						7-2017-ТМ		
						Отопительная газовая мини-котельная по ул. Московской, 202 в г. Бресте		
Изм.	Кол.уч.	Лист	№ док.	Подп.	Дата			
Разраб.		Марчук			05.17	Мини-котельная	Стадия	Лист	Листов
Проверил		Фрид			05.17		С	5	
Н.контр		Онискевич			05.17	Расположение оборудования и трубопроводов План. Разрез 1-1			
ГИП		Онискевич			05.17				

Согласовано

Взам. инв. №

Подп. и дата

Инв. № подл.

Копировал

А3

Разрез 2-2

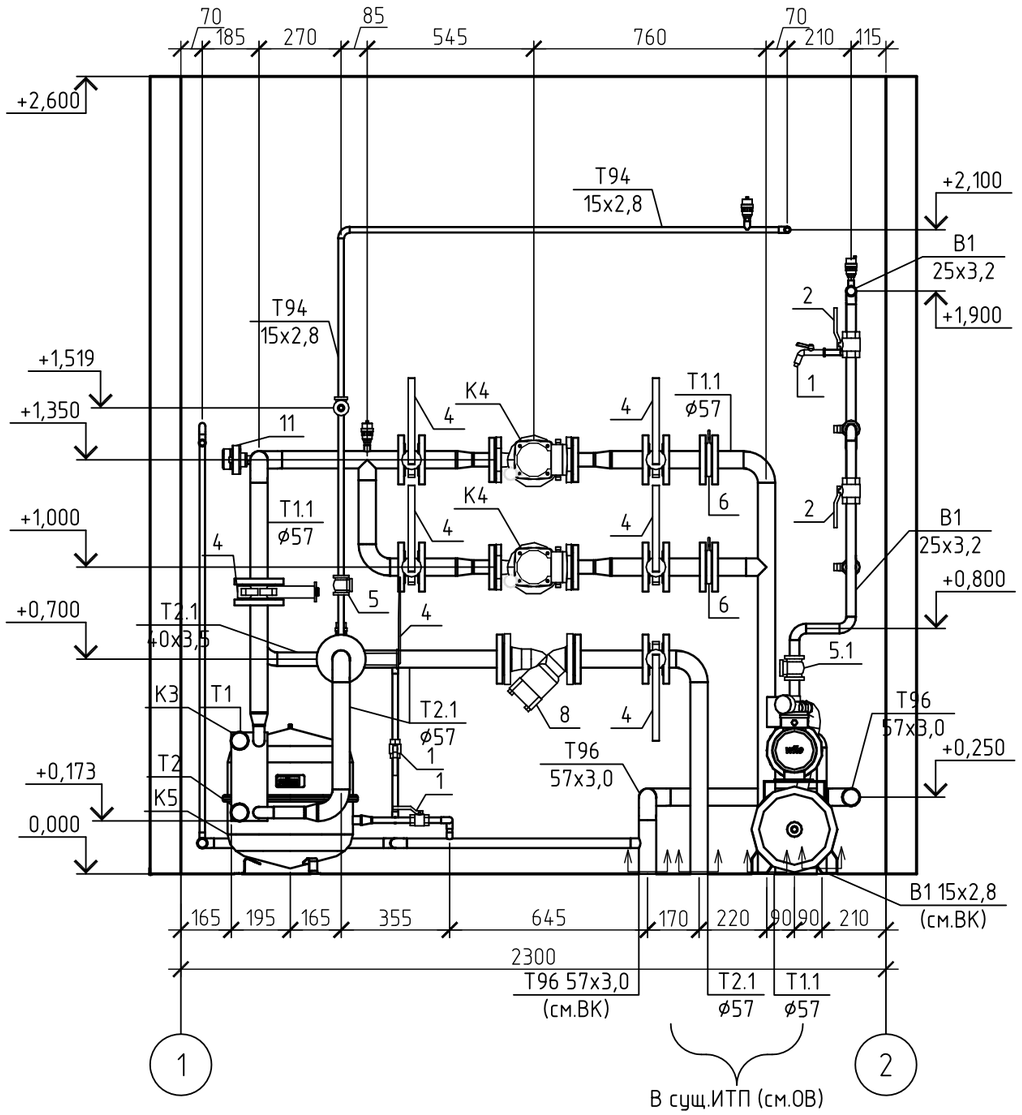

Разрез 3-3

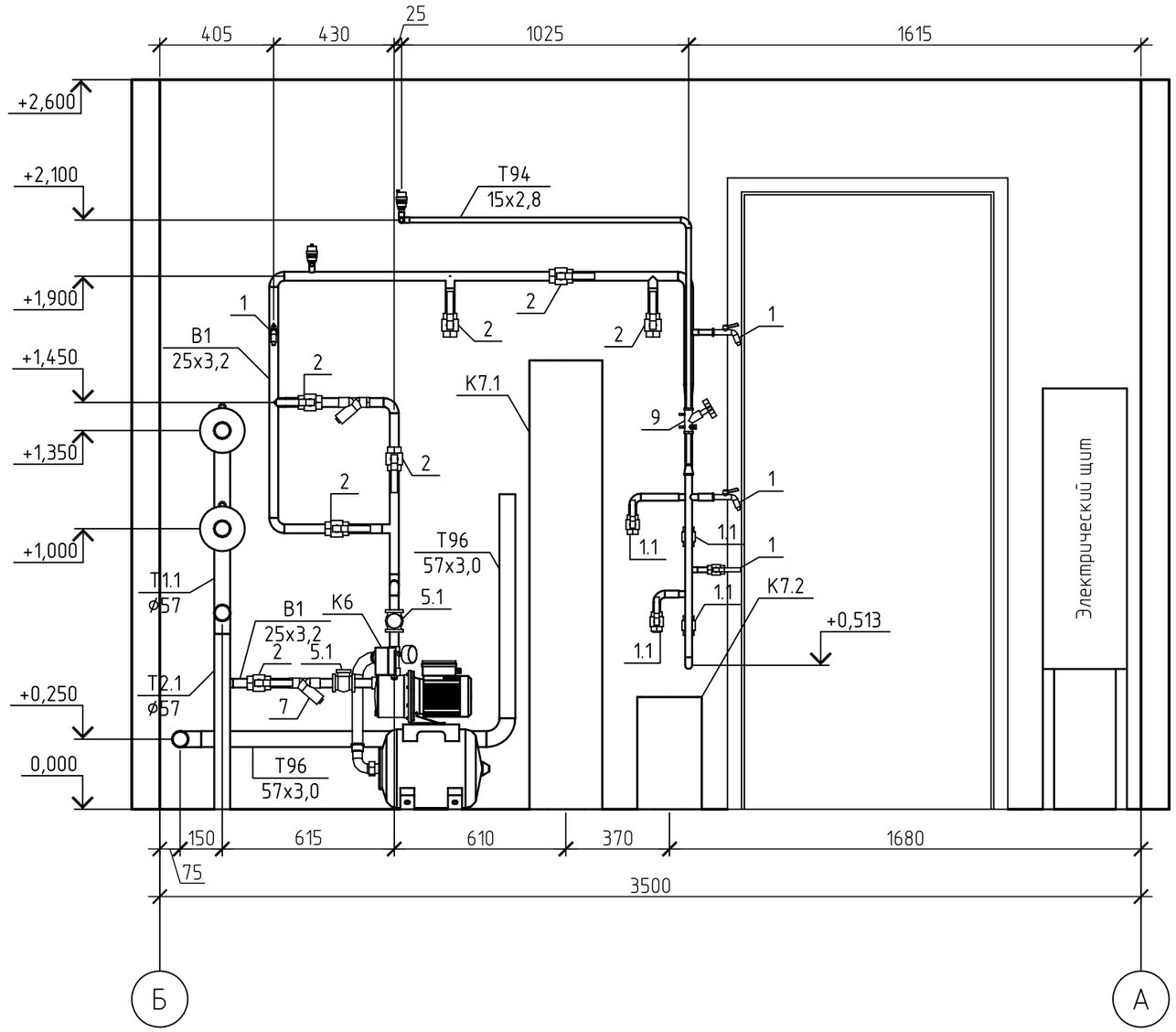

Изм.	Кол.уч.	Лист	№ док.	Подп.	Дата
Разраб.		Марчук			05.17
Проверил		Фрид			05.17
Н.контр		Онискевич			05.17
ГИП		Онискевич			05.17

7-2017-ТМ

Отопительная газовая мини-котельная
по ул. Московской, 202 в г. Бресте

Мини-котельная

Стадия	Лист	Листов
С	6	

Расположение оборудования и трубопроводов
Разрезы 2-2, 3-3

Согласовано

Взам. инв. №

Подп. и дата

Инв. № подл.

Копировал

А3

№

Поз.	Наименование и техническая характеристика	Тип, марка, обозначение документа, опросного листа	Код продукции	Поставщик	Ед. измерения	Кол.	Масса 1 ед., кг	Примечания
				Оборудование				
				Тепломеханическое оборудование, установки (блоки)				
К1	Котел водогрейный настенный газовый Q=96,6 кВт	PRESTIGE SOLO 100		ACV	компл.	2	89	или аналог
К1.1	Контроллер каскадного управления котлами			Honeywell	компл.	1		учт.в АТМ
К2	Насос циркуляционный котла G=4,2 $м^3$/ч; H=5,7 м в.ст.; PN10; P_1=0,193 кВт	MAGNA3 25-120		Grundfos	шт.	2	4,81	или аналог
К3	Теплообменник пластинчатый паяный Q=180 кВт, $t_{вх}$=90/70 ^{0}С, $t_{вых}$=80/60 ^{0}С,	XB12L-1-70 G 5/4 (25mm)		Danfoss	шт.	1	6,85	или аналог
	ΔP=2,5 м в.ст., Pp=2,5 МПа							
К4	Насос сетевой отопления G=8,5 $м^3$/ч; H=12 м в.ст.; PN10; P_1=0,607 кВт	MAGNA3 40-180 F N		Grundfos	шт.	2	16,7	или аналог
К5	Расширительный бак системы отопления V=50 л; PN6; $P_{нач}$=1,5 МПа; Tmax=90 ^{0}С	N50		Reflex Winkelmann GmbH	шт.	1	12,5	или аналог
К5.1	Расширительный бак котлового контура V=8 л; PN3; $P_{нач}$=1,5 МПа; Tmax=90 ^{0}С	NG8		Reflex Winkelmann GmbH	шт.	1	1,9	или аналог
К6	Автоматическая насосная установка для повышения давления G=50 л/мин;	JP Basic 2PT		Grundfos	шт.	1	30	или аналог
	H=40 м в.ст.; PN6; P_1=0,85 кВт, V=24 л							
К7	Установка водоподготовки в составе:			ОДО "Югнаст"	копл.	1		
К7.1	Фильтр для удаления механических примесей Ду25, Pp=1,0 МПа, Tp=30 ^{0}С, G=3	UNI Plastic1"		BWT	шт.	1		или аналог
	$м^3$/ч							
К7.2	Фильтр обезжелезивания Ду25, Pmin/max=0,3/0,7 МПа			BWT	шт.	1		или аналог
К7.3	Установка деминерализации воды Ду20, Pp=0,4 МПа, Tp=40 ^{0}С	Ministil P-6		BWT	шт.	1		или аналог
				Изделия и материалы				
				Трубопроводная арматура				
1	Кран шаровой латунный муфтовый полнопроходной Ду15, Pp=1,0 МПа, Tp=110 ^{0}С	VT.215		VALTEC s.r.l.	шт.	8	0,186	или аналог
1.1	Кран шаровой латунный муфтовый полнопроходной Ду20, Pp=1,0 МПа, Tp=110 ^{0}С	VT.215		VALTEC s.r.l.	шт.	7	0,27	или аналог
2	Кран шаровой латунный муфтовый полнопроходной Ду25, Pp=1,0 МПа, Tp=110 ^{0}С	VT.215		VALTEC s.r.l.	шт.	9	0,429	или аналог
3	Кран шаровой латунный муфтовый полнопроходной Ду40, Pp=1,0 МПа, Tp=110 ^{0}С	VT.215		VALTEC s.r.l.	шт.	4	1,055	или аналог
4	Затвор поворотный межфланцевый Ду50, Pp=1,0 МПа, Tp=110 ^{0}С с ручкой			Vitech	шт.	12	3,4	или аналог
5	Обратный клапан латунный муфтовый Ду15, Pp=1,6 МПа, Tp=90 ^{0}С	VT.161		VALTEC s.r.l.	шт.	2	0,17	или аналог
5.1	Обратный клапан латунный муфтовый Ду25, Pp=1,6 МПа, Tp=90 ^{0}С	VT.161		VALTEC s.r.l.	шт.	2	0,23	или аналог

Согласовано

Взам. инв. №

Подп. и дата

Инв. № подл.

Изм.	Кол. уч.	Лист	№ док.	Подп.	Дата
Разраб.		Марчук			05.17
Проверил		Фрид			05.17
Н.контр		Онискевич			05.17
ГИП		Онискевич			05.17

7-2017-ТМ.СО

Отопительная газовая мини-котельная по ул. Московской, 202 в г. Бресте

Мини-котельная

Стадия	Лист	Листов
С	1	3

Копировал

А3