ППКОП «Гранд МАГИСТР» 24

Сеть ~220 В		Сирена		Световое оповещение		Табло ВЫХОД		Оповещатель			ШС 1 (+)	ШС 2(+)	Общ.	ШС 3(+)	ШС 4(+)	ШС 5(+)	ШС 6(+)	Общ.	ШС 7(+)	ШС 8(+)	ШС 9(+)	ШС 10(+)	Общ.	ШС 11(+)	ШС 12(+)
		+К1	-К1	+К2	-К2	+К3	-К3	+К4	-К4		1	2	⊥	3	4	5	6	⊥	7	8	9	10	⊥	11	12
1	2	12	13	14	15	16	17	18	19		31	32	33	34	35	36	37	38	39	40	41	42	43	44	45

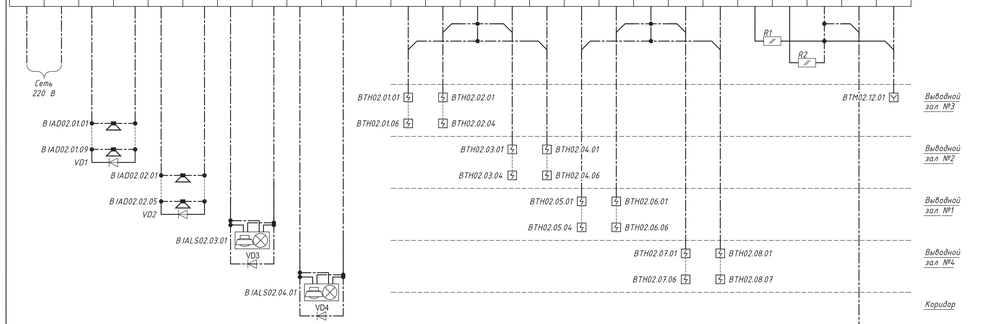

ППКОП «Гранд МАГИСТР» 24

ШС 13(+)	ШС 14(+)	Общ.	ШС 15(+)	ШС 16(+)	ШС 17(+)	ШС 18(+)	Общ.	ШС 19(+)	ШС 20(+)	ШС 21(+)	ШС 22(+)	Общ.	ШС 23(+)	ШС 24(+)	Адаптер CA+LAN				RS-485			
13	14	⊥	15	16	17	18	⊥	19	20	21	22	⊥	23	24					+ клав	- клав	линия А	линия В
46	47	48	49	50	51	52	53	54	55	56	57	58	59	60	GND	NB	NA	PWR	27	28	29	30

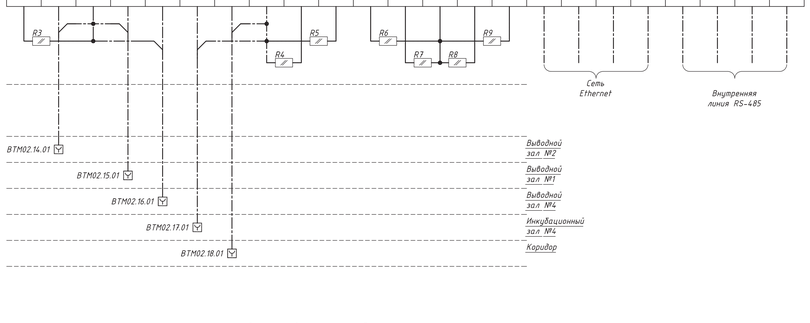

Поз. обозначения	Наименование	Кол.	Примечание
ARK02	ППКОП «Гранд МАГИСТР» (версия 3)	1	
	в составе: системный блок; блок клавиатуры		
BTH	Извещатель Пожарный дымовой оптико –	43	
	электронный неадресный		
	Аврора –ДН (ИП 212-78)	43	
BTM	Извещатель пожарный ИПР-К 2 ск	7	
	(ИОПР 513/101-4) в герметичном боксе		
B IAD	Оповещатель светочувствительный ПКИ РС-1	14	
B IALS	Оповещатель охранно-пожарный	2	
	комбинированный свето-звуковой Маяк -12- К		
R	МЛТ-0,125 7,5 кОм ±5% ОЖ 0.467.180 ТУ	8	
VD	2Д522Б	4	

№ шлейфа	Параметр
1	КРАСНЫЙ
2	КРАСНЫЙ
3	КРАСНЫЙ
4	КРАСНЫЙ
5	КРАСНЫЙ
6	КРАСНЫЙ
7	КРАСНЫЙ
8	
9	
10	КРАСНЫЙ
11	КРАСНЫЙ
12	КРАСНЫЙ

№ шлейфа	Параметр
13	КРАСНЫЙ
14	КРАСНЫЙ
15	КРАСНЫЙ
16	КРАСНЫЙ
17	КРАСНЫЙ
18	КРАСНЫЙ
19	
20	
21	
22	
23	
24	

№ ключа	Параметр
1	БРО_ ПОСТ
2	БРО_ ПОСТ
3	СИР_ ПОСТ
4	СИР_ ПОСТ

Схема резервного электроснабжения ППКОП «Гранд МАГИСТР» (версия 3)

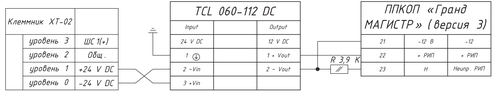

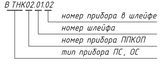

Расчет установленной мощности ППКОП «Гранд МАГИСТР» 24 (версия 3) при питании от аккумуляторной батареи:

Оборудование	Количество приборов, шлейфов	Потребление тока одним прибором, шлейфом, А:		Общее потребление тока приборами, шлейфами, А:	
		в дежурном режиме	в режиме «Тревога»	в дежурном режиме	в режиме «Тревога»
ППКОП «Гранд МАГИСТР» 24 (версия 3), шт.	1	0.2400	0.2400	0.2400	0.2400
Адаптер "МАГИСТРАТОР CA+LAN" (версия 3), шт.	1	0.2000	0.2000	0.2000	0.2000
Извещатель пожарный дымовой Аврора -ДН (ИП 212-78), электропитание внешнее, шлейфы.	10	0.0016	0,0000	0.0160	0.0000
Извещатель пожарный ИПР-К 2 ск (ИОПР 513/101-4), шлейфы.	7	0.0016	0,0000	0,0112	0.0000
Оповещатель с записанным речевым сообщением ПКИ-РС 1, 12 В, 50 мА, шт.	14	0.0000	0.0500	0.0000	0.0000
Оповещатель охранно-пожарный комбинированный свето-звуковой Маяк -12- К, 12 В, 2 х 20 мА, шт.	2	0.0000	0,0400	0.0000	0.0800
Не используемые шлейфы	9	0.0016	0,0016	0.0144	0.0144
Всего, ток нагрузки, А:				0.4816	0.5344
Всего, мощность, Вт:				5.7792	6.4128

							Реконструкция инкубатора
Изм.	Кол.уч.	Лист	№ докум.	Подпись	Дата		
Разработал		Лупьев			23.17		
Проверил					23.17		
Зав. груп.					23.17		
Н. контр.					23.17		
						Инкубатор.	Стадия: Р; Лист: 15; Листов:
						ARK02 Схема АПС	ООО "КОНСОМ" г. Старый Оскол

Инв.№ подл. | Подпись и дата | Взам.инв.№

Формат А3х4