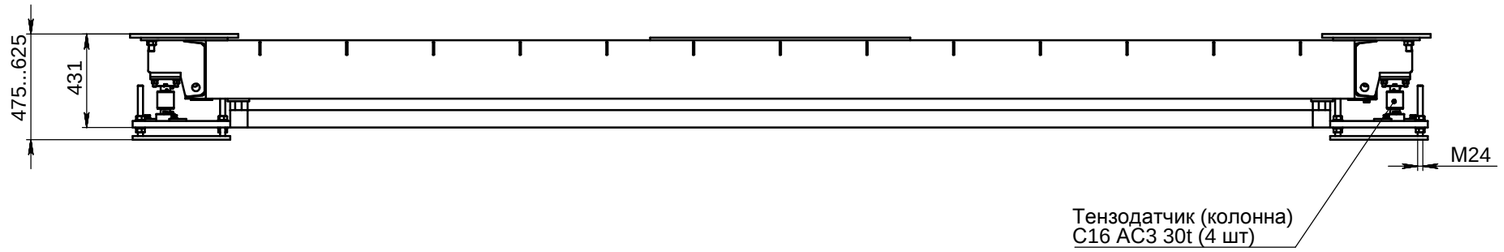

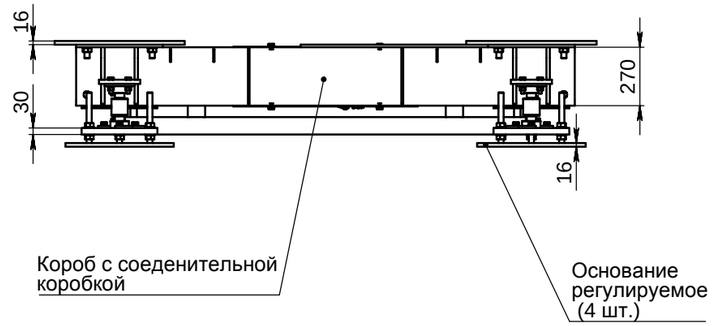

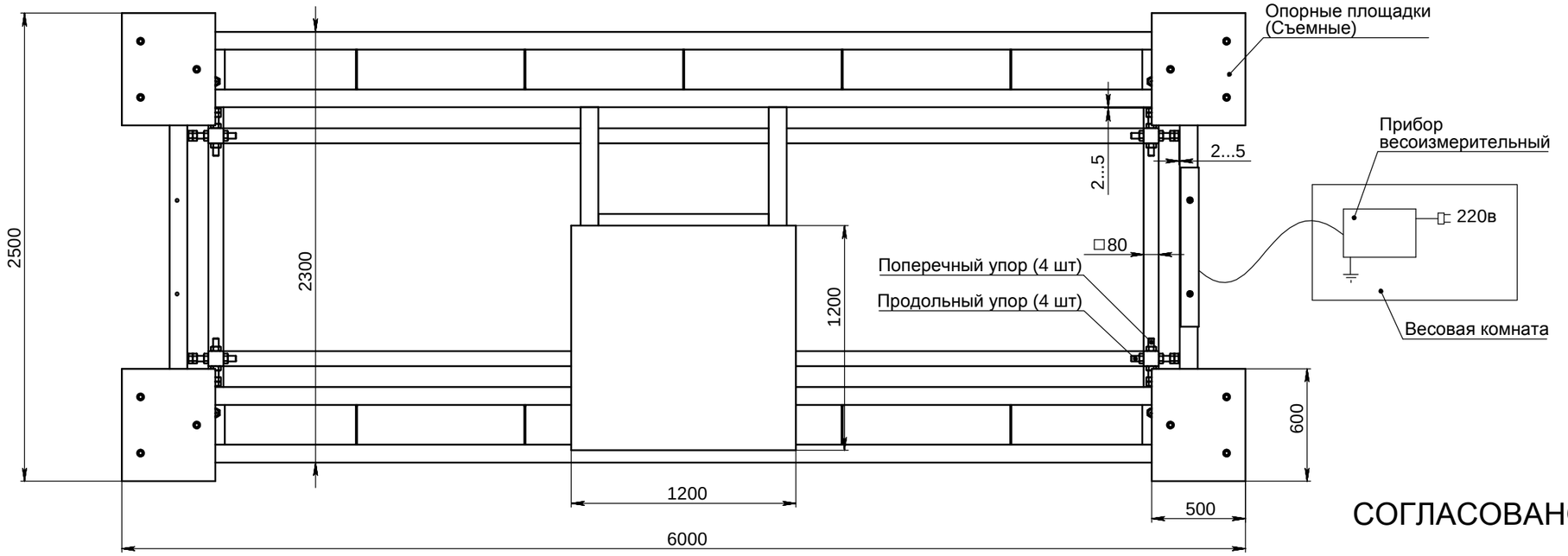

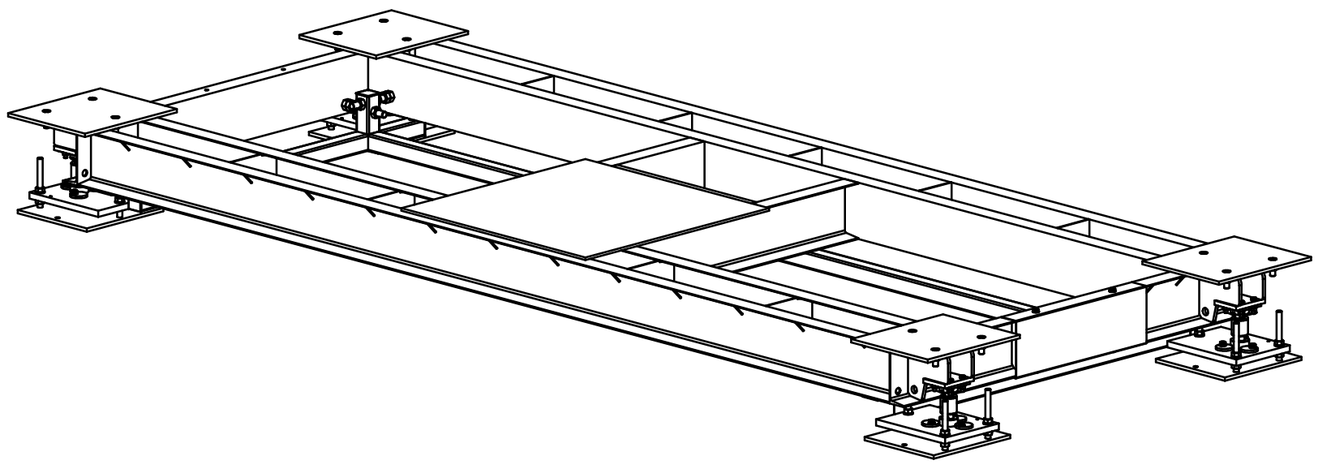

СОГЛАСОВАНО

ИСПОЛНИТЕЛЬ ЗАКАЗЧИК

_____ _____

_____/20__ г./ _____/20__ г./

1.Размеры для справок.
2.НПВ = 40 т. Тензодатчики НВМ C16AC3 30t.
3.Материал - конструкционная сталь с покраской.
4.Весы предназначены для взвешивания контейнеров.
5.Транспортировочные размеры конструкции 2300x6000x431 мм и ящики с комплектующими.
6.Расстояния от ГПУ до весоизмерительного прибора 30 м.
7.Остальные ТТ согласно ОСТ4 ГО.050.015

Изм.	Лист	№ докум.	Подп.	Дата	Весы платформенные M8101-40-2500x6000 -M06-C-K-001 *Габаритный чертеж*	Лит.	Масса	Масштаб
Разраб.							2000 max	1:20
Пров.								
Т. контр.						Лист 1	Листов 1	
Н. контр.								
Утв.								

Перв. примен. | Справ. № | Подп. и дата | Инв. № дубл. | Взам. инв. № | Подп. и дата | Инв. № подл.

Копировал Формат А2