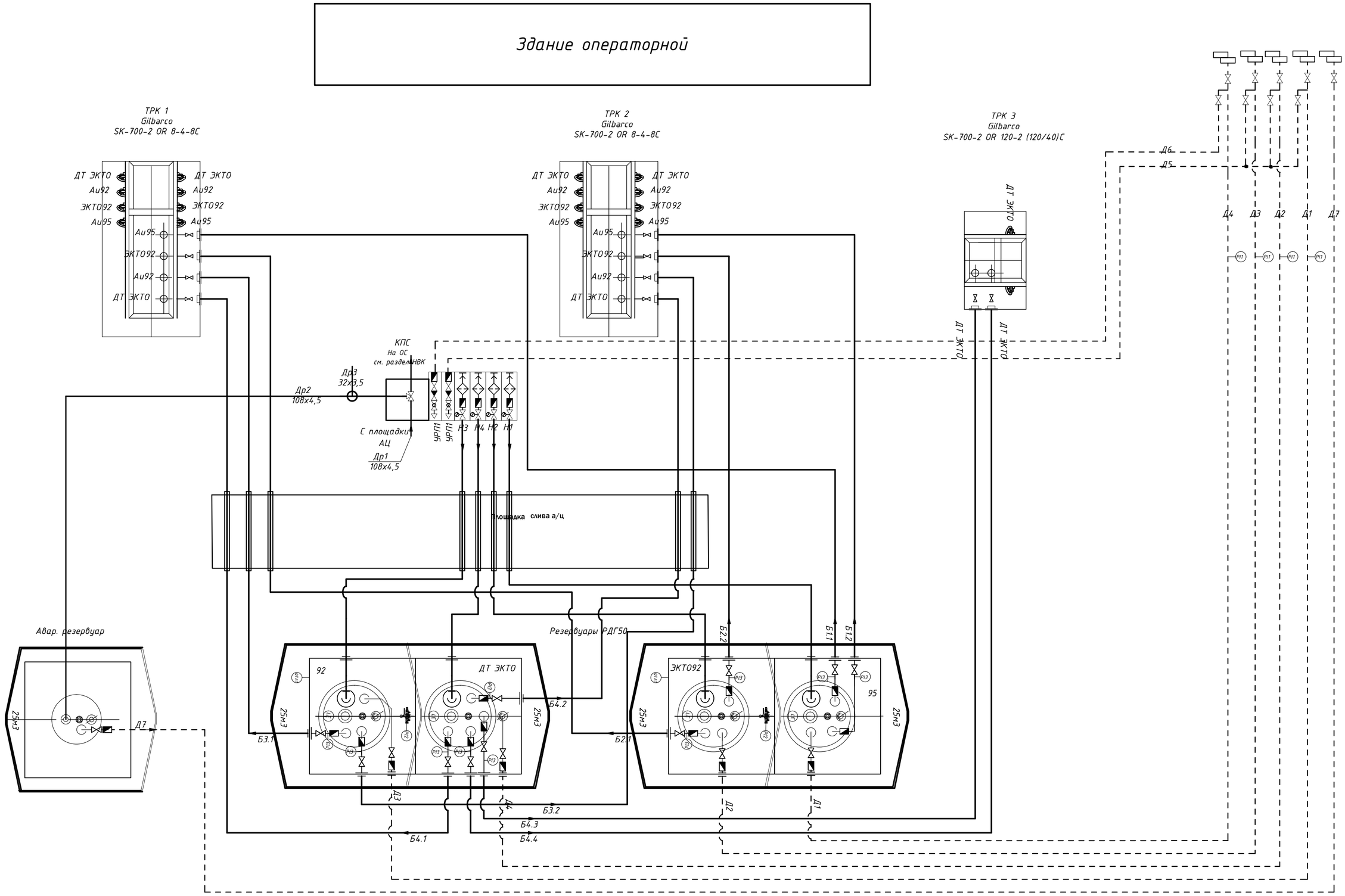

Условные обозначения

- Муфта сливная (присоединительная)
- Фильтр сетчатый
- Огнепрегградитель
- Запорная арматура
- Направление потока
- Электромагнитный клапан
- Дыхательный клапан
- Клапан расстыковки
- Проектируемые техн. тр-ды
- Линия рециркуляции (деаэрации)
- Обратный клапан
- УРП1 Узел рециркуляции паров
- Гибкое соединение

КПС- Технологический отсек с системой переключения

- PI1 Датчик работы дыхательных клапанов (мановакуумметр ТМВ серии 21(-0,1-+1,6 МПа)
- PI2 Датчик контроля герметичности межстенного пространства двухстенных резервуаров (мановакуумметр ТМВ серии 21(-0,1-+1,6 МПа); давление срабатывания +0.1 кгс/см2
- PI3 Датчик контроля герметичности межстенного пространства двухстенных трубопроводов (мановакуумметр ТМВ серии 21(-0,1-+1,6 МПа)
- LSA Датчик измерения и контроля уровня в аварийном резервуаре (ПМП-099В) Lmax (95%), L-90%
- LE Датчик измерения и контроля уровня в резервуарах (Veeder-Root)) Lmax (95%), Lmin (25 см от дна резервуара), L-90%, L подтоварной воды
- QTA Датчик контроля загазованности в технологических шахтах 10% НКПР

Др1 - трубопровод наполнения от площадка АЦ до узла переключения аварийных проливов

Др2 - трубопровод ливневой канализации от узла переключения до резервуара аварийных проливов (по пр."Системы водоотведения")

Др3 - трубопровод сбора стоков от сливных ящиков

Примечание

1. Характеристика трубопроводов см. лист 4
2. Расположение фланцев на люках показаны условно
3. Оборудование входит в комплект поставки резервуара

Изм.	Кол.	Лист	№ док.	Подп.	Дата
Разраб.					
ГИП					

054/Л104-ИОС6.1

Технологические решения

Стадия	Лист	Листов
Р	3	

Принципиальная технологическая схема. Всасывающая технология

Формат А2