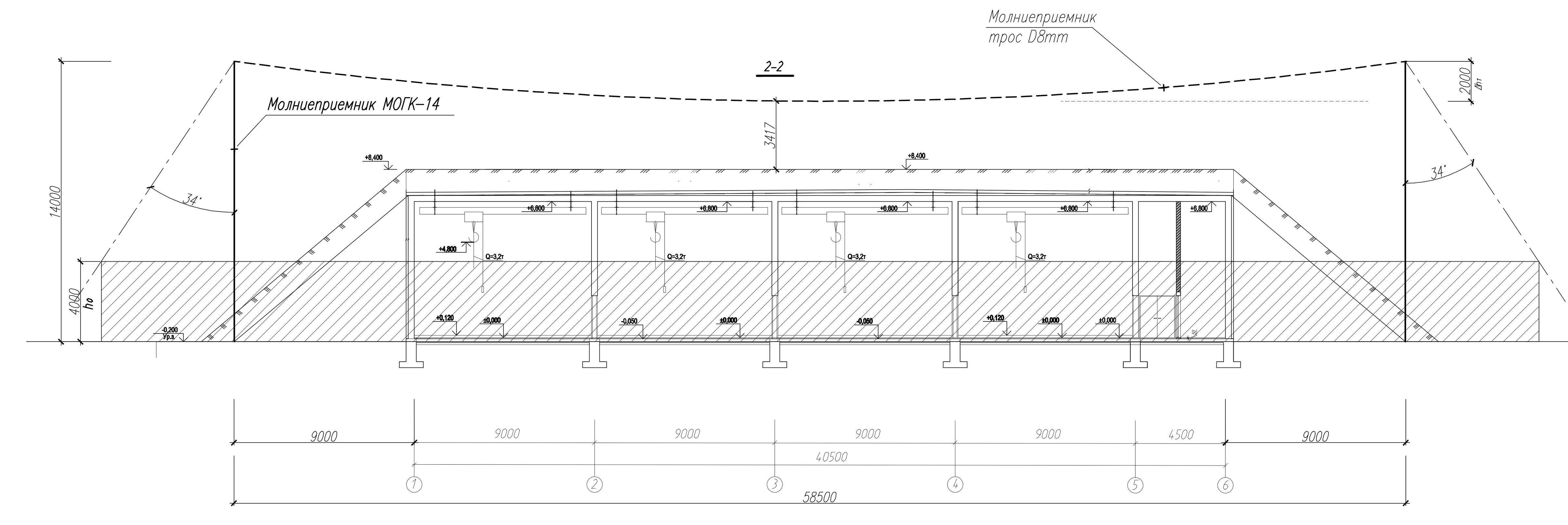

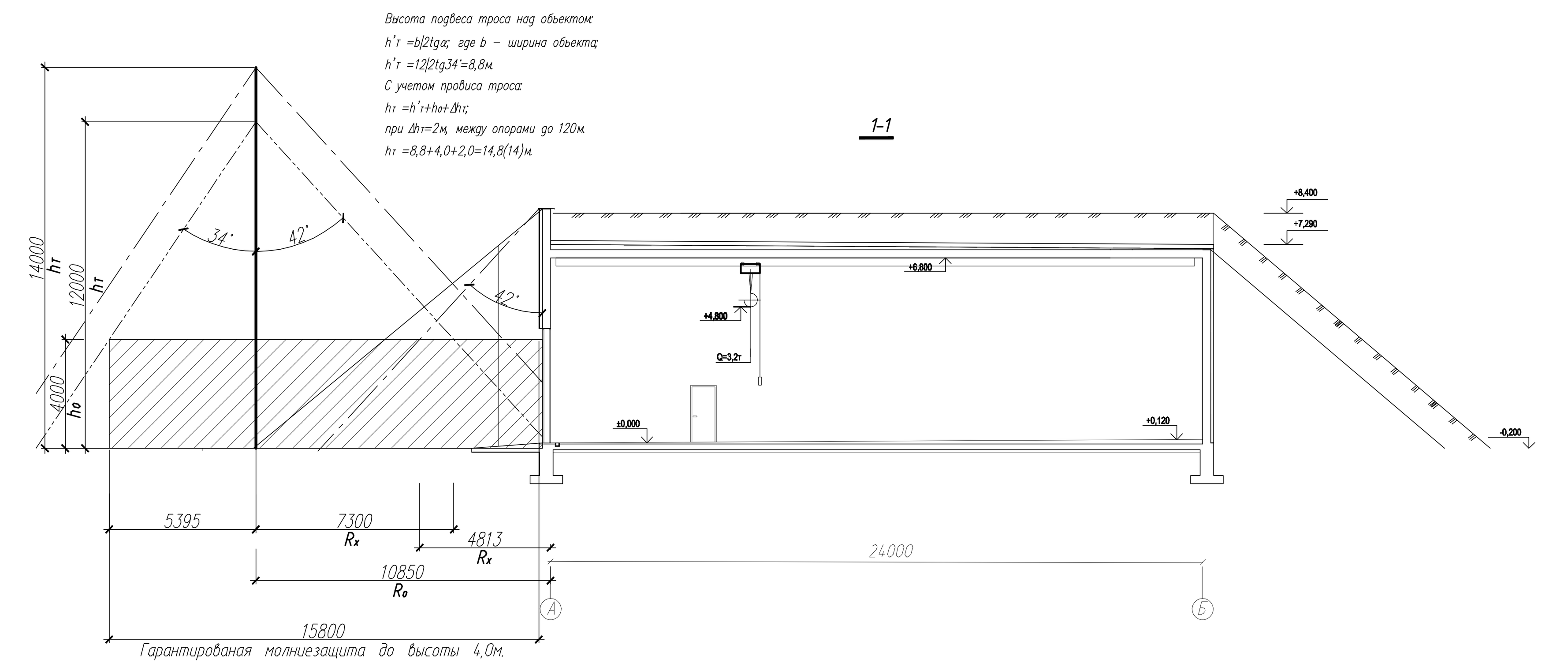

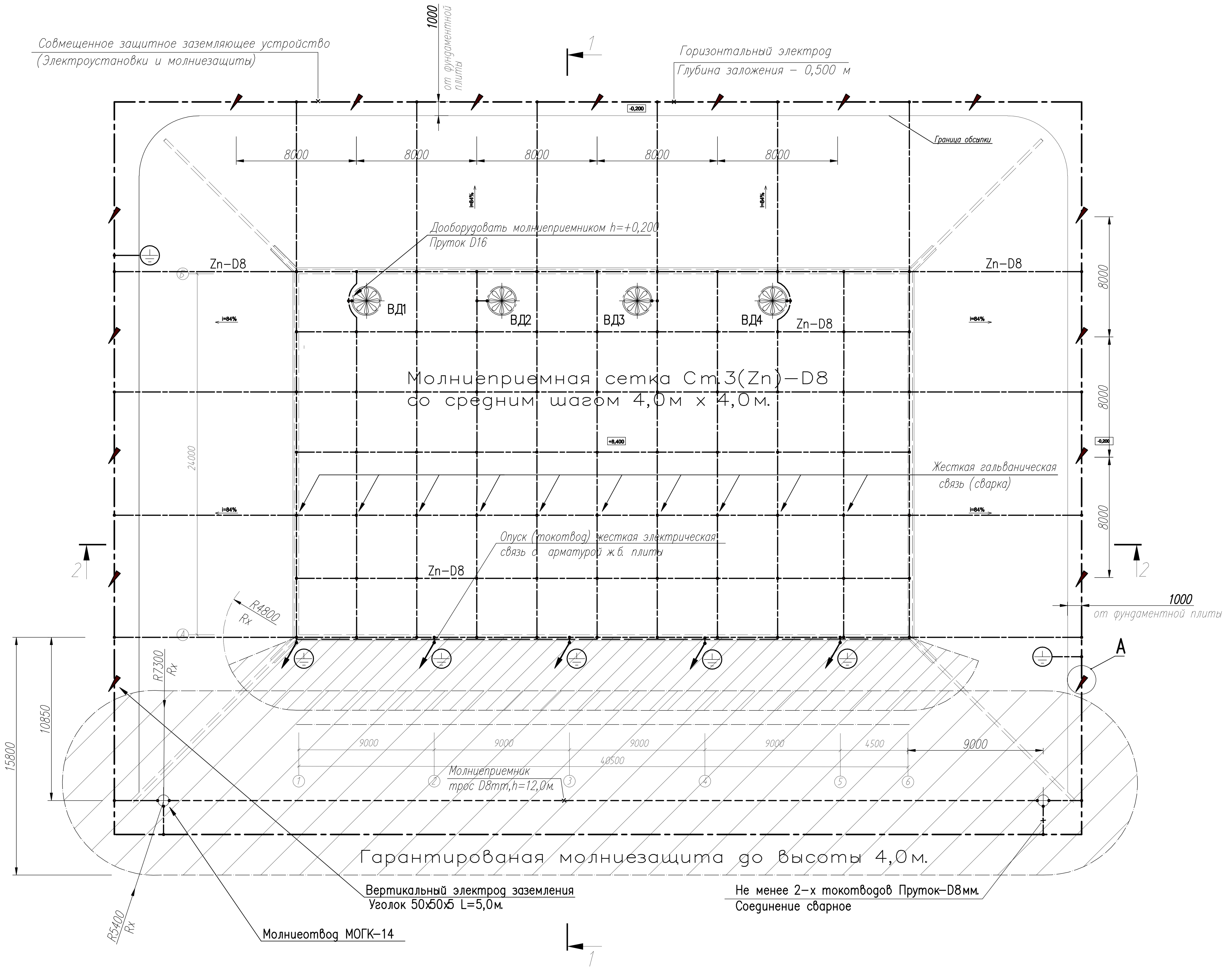

Указания по монтажу.

1. В наземном обвалованном сооружении все элементы, возвышающиеся над молниезащитной сеткой, должны иметь дополнительные молниеприемники и токоотводы, присоединенные на сварке к сетке. Токоотводы от молниезащитной сетки должны быть установлены с шагом не более 8 м.
2. Молниезащитная сетка должна быть гальванически соединена не менее чем в двух точках с арматурным каркасом сооружения и заземлителем (контуром заземления). Допускается укладка грунта на молниезащитную сетку слоем 50–100 мм.
3. Для защиты от искрений внутри сооружения при разряде молнии в обьект или вблизи него между протяженными металлическими предметами и конструкциями (трубопроводы, каркас сооружения, оболочки кабелей, обрамляющие уголки каналов и т.п.) в местах взаимного сближения на расстояние 10 см и меньше, через каждые 20 м, следует приваривать или припаивать металлические перемычки из стальной проволоки диаметром не менее 5 мм или стальные ленты сечением не менее 24 мм; для кабелей с металлическими оболочками или броней перемычки должны выполняться из гибкого медного проводника в соответствии с указаниями СНиП 3.05.06–85.

Схема монтажа токоотвода по фасаду

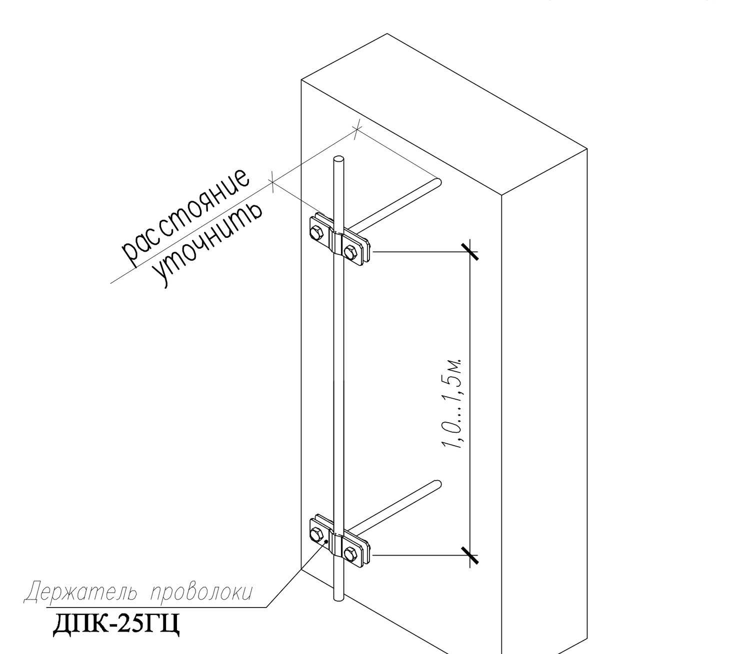

Схема монтажа очага заземления

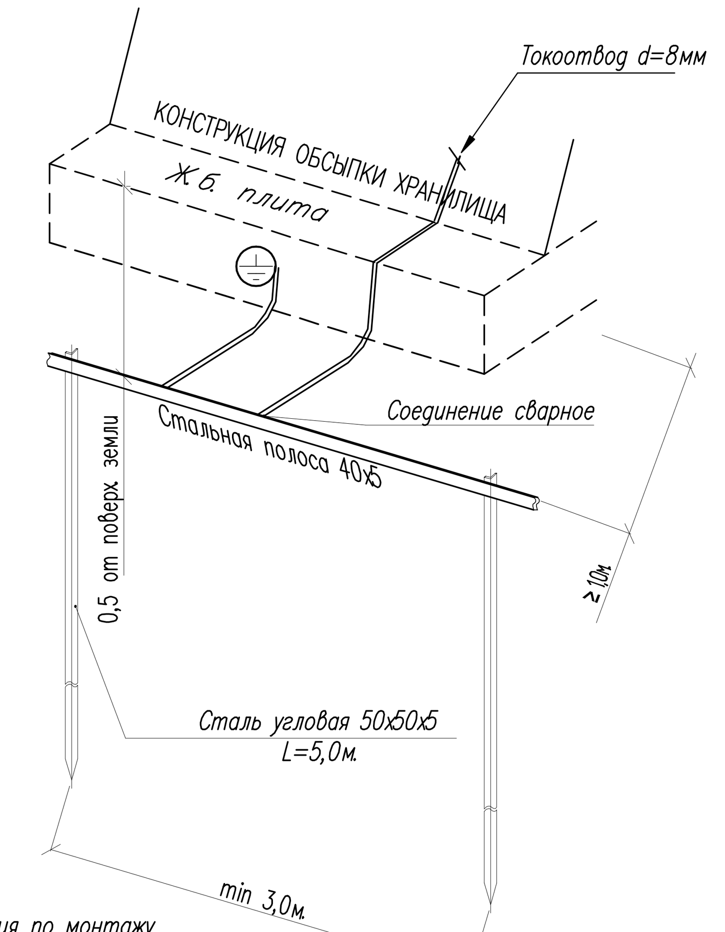

Указания по монтажу

Горизонтальный заземлитель из полосовой стали следует укладывать на дно траншеи на ребро.

Соединения и ответвления от шин заземления

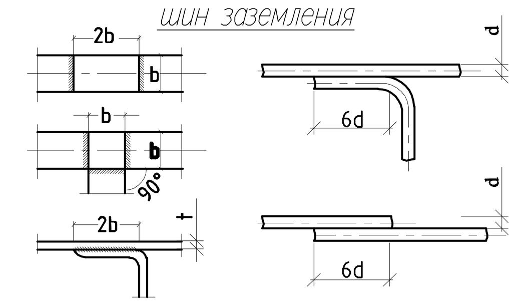

Указания по монтажу

1. Соединение проводников должно выполняться сваркой. Длина сварного шва должна быть не менее 6d – из круглой стали, 2b – из полосовой стали.
Высоту швов принять: для круглой стали – не менее d,
для полосовой стали – не менее t.
2. Места соединения стыков после сварки должны быть:
– в помещении окрашены;
– в земле покрыты битумным лаком.

Узел А

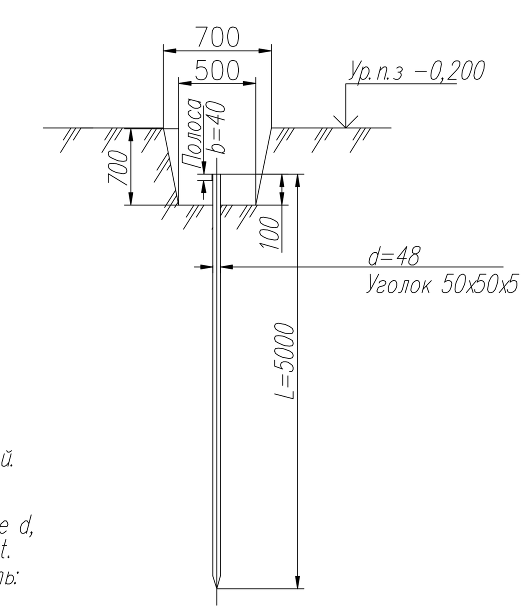

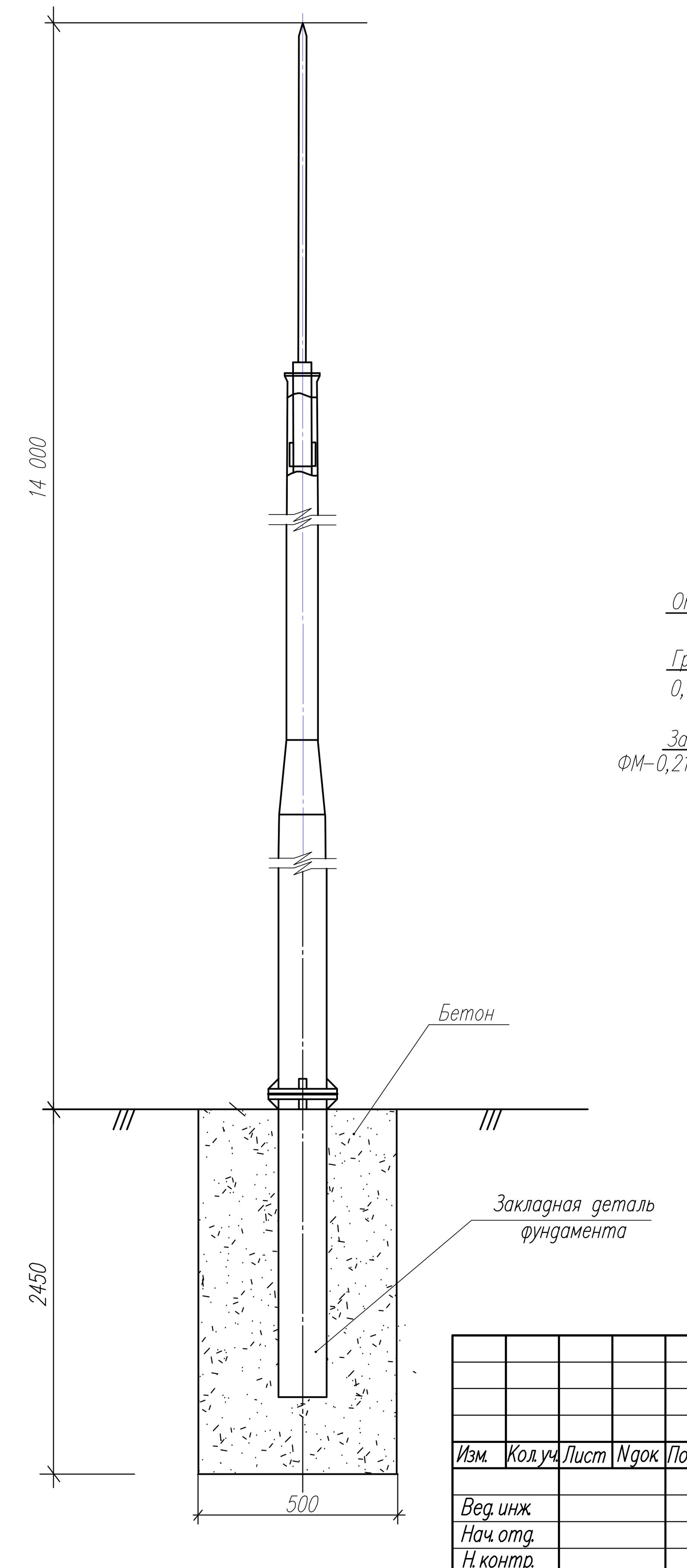

Схема установки закладной детали

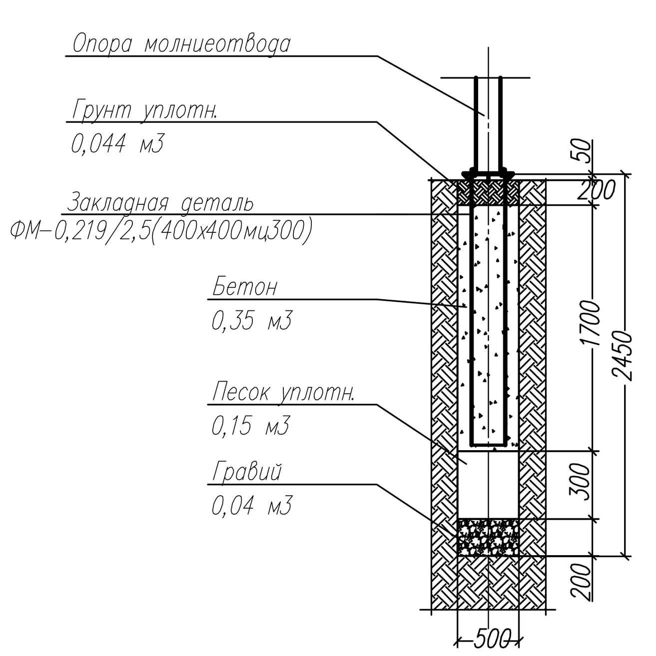

Принятые условные обозначения

– гальваническая связь с арматурой ж.б. каркаса плиты (сварка)

Изм.	Кол.уч.	Лист	Nдок.	Подпись	Дата				
Вед.инж.					04.16	Хранилище ракет технической позиции подготовки АСП	Стадия	Лист	Листов
Нач.отд.					04.16		Р	11	
Н.контр.					04.16	План молниезащиты			

Инв.No. подл.	Подп. и дата	Взам. инв.No.	N.отд.долж.	Фамилия	Подпись	Дата	N.отд.долж.	Фамилия	Подпись	Дата

Копировал

Формат А1(420х297)