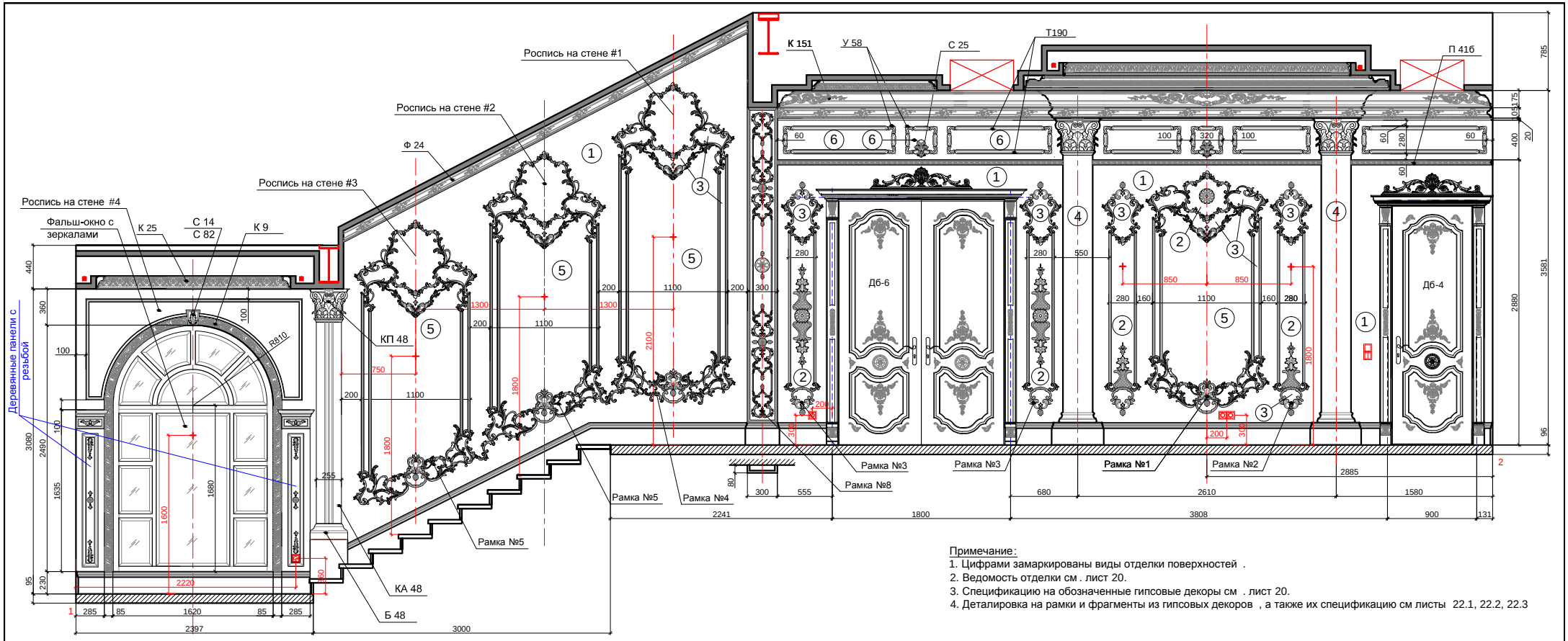

Примечание:
1. Цифрами замаркированы виды отделки поверхностей .
2. Ведомость отделки см. лист 20.
3. Спецификацию на обозначенные гипсовые декоры см . лист 20.
4. Деталировка на рамки и фрагменты из гипсовых декоров , а также их спецификацию см листы 22.1, 22.2, 22.3

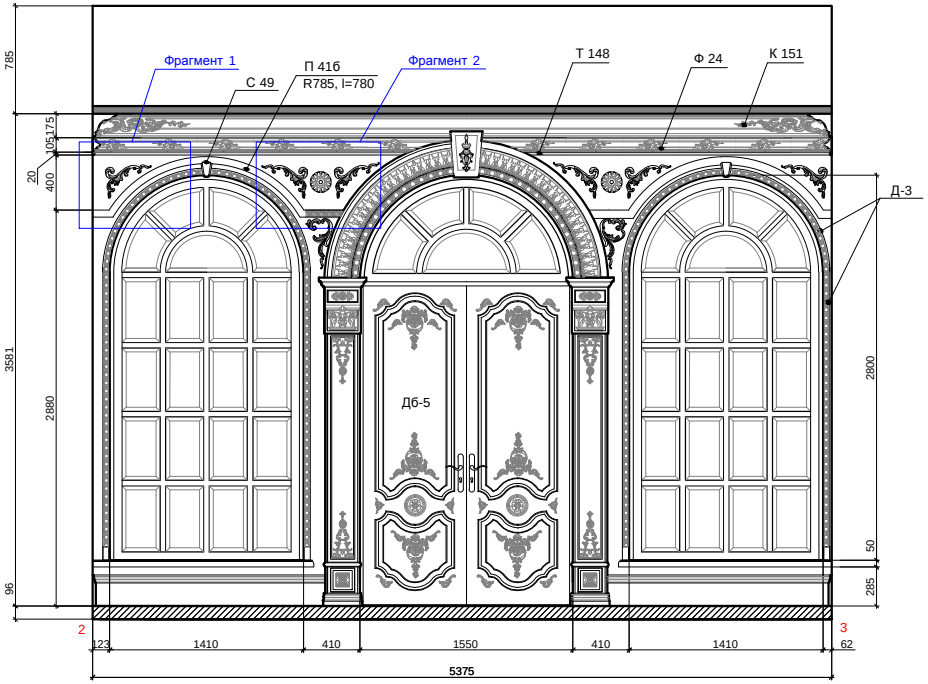

План с мебелью М 1:100

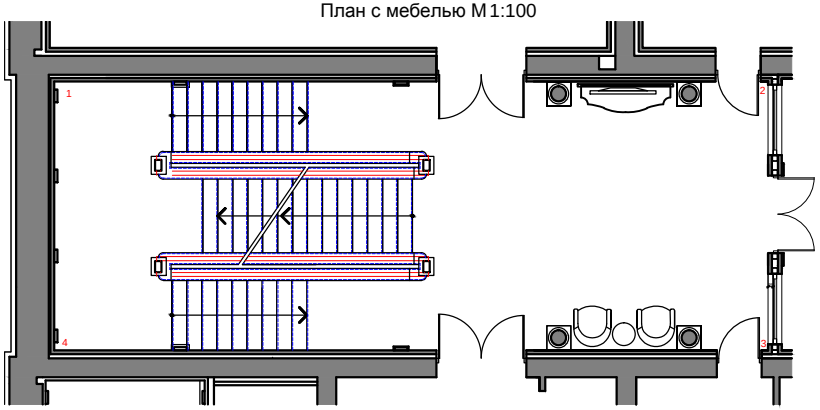

						Заказчик:		
						Индивидуальный жилой дом , расположенный по адресу : Московская обл., Наро-фоминский район		
Изм.	Кол.уч.	Лист	N док.	Подп.	Дата	Вестибюль №2. План. Развертки стен 1-2, 2-3 М1:30. Вариант 2.	Стадия	Лист	Листов
							РД	18.1	
Разраб.		Козлова Н.				Первый этаж.			
Проверил		Егорова Е.							
Утвердил		Бубнов А.							