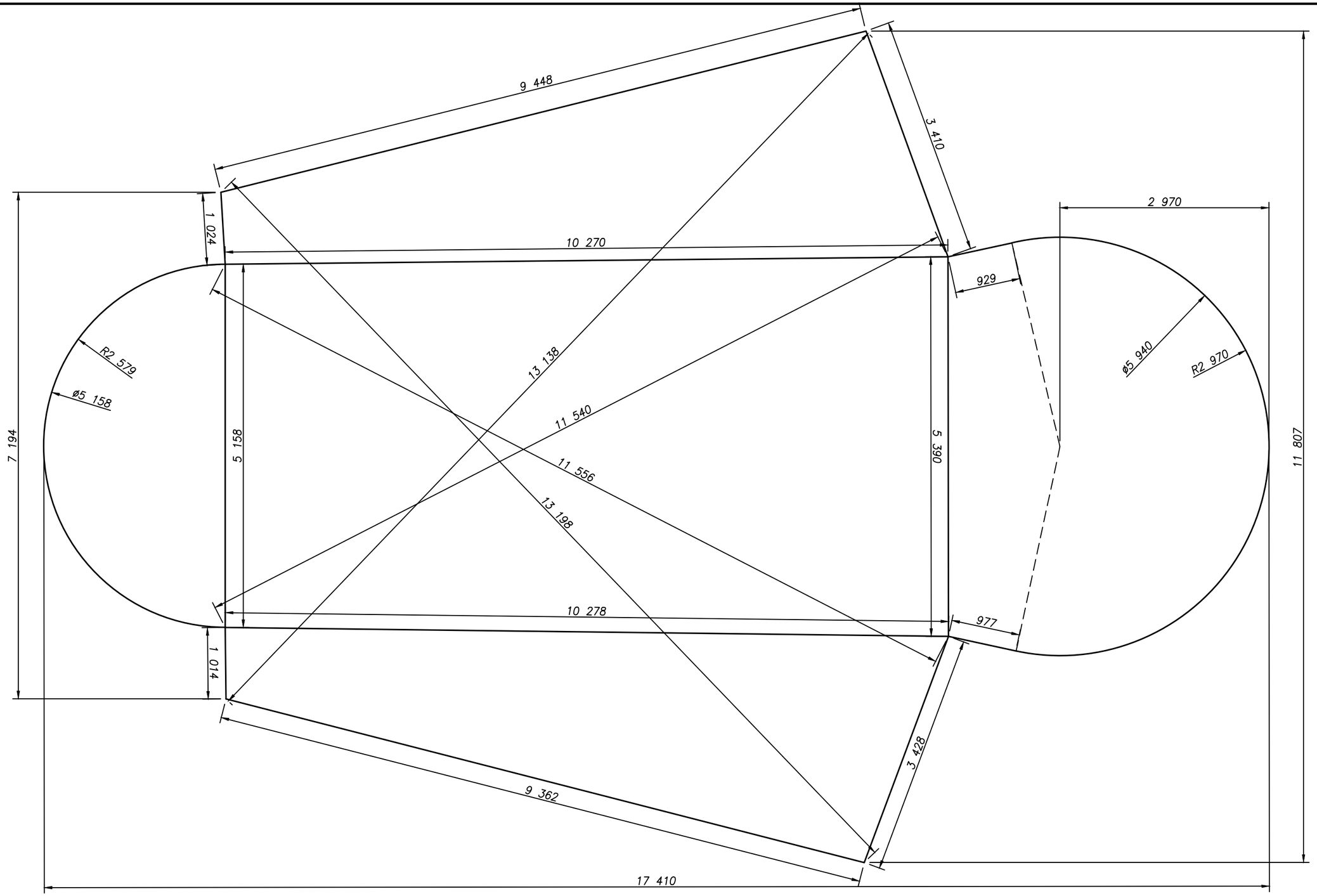

Примечания

1. Чертеж построен по карте замеров (см. исходную документацию)

Изм.	Кол.уч.	Лист	N док.	Подп.	Дата
Разработал		Сидоров			
Проверил		Заикин			
Н.контроль		Заикин			
Утв.					

Бассейн 1

Покрытие бассейна

Стадия	Лист	Листов
Р		

Обмерный чертеж по наружной грани

IZBARUS

Согласовано

Взам. инв. N

Подп. и дата

Инв. N подл.

Формат А3

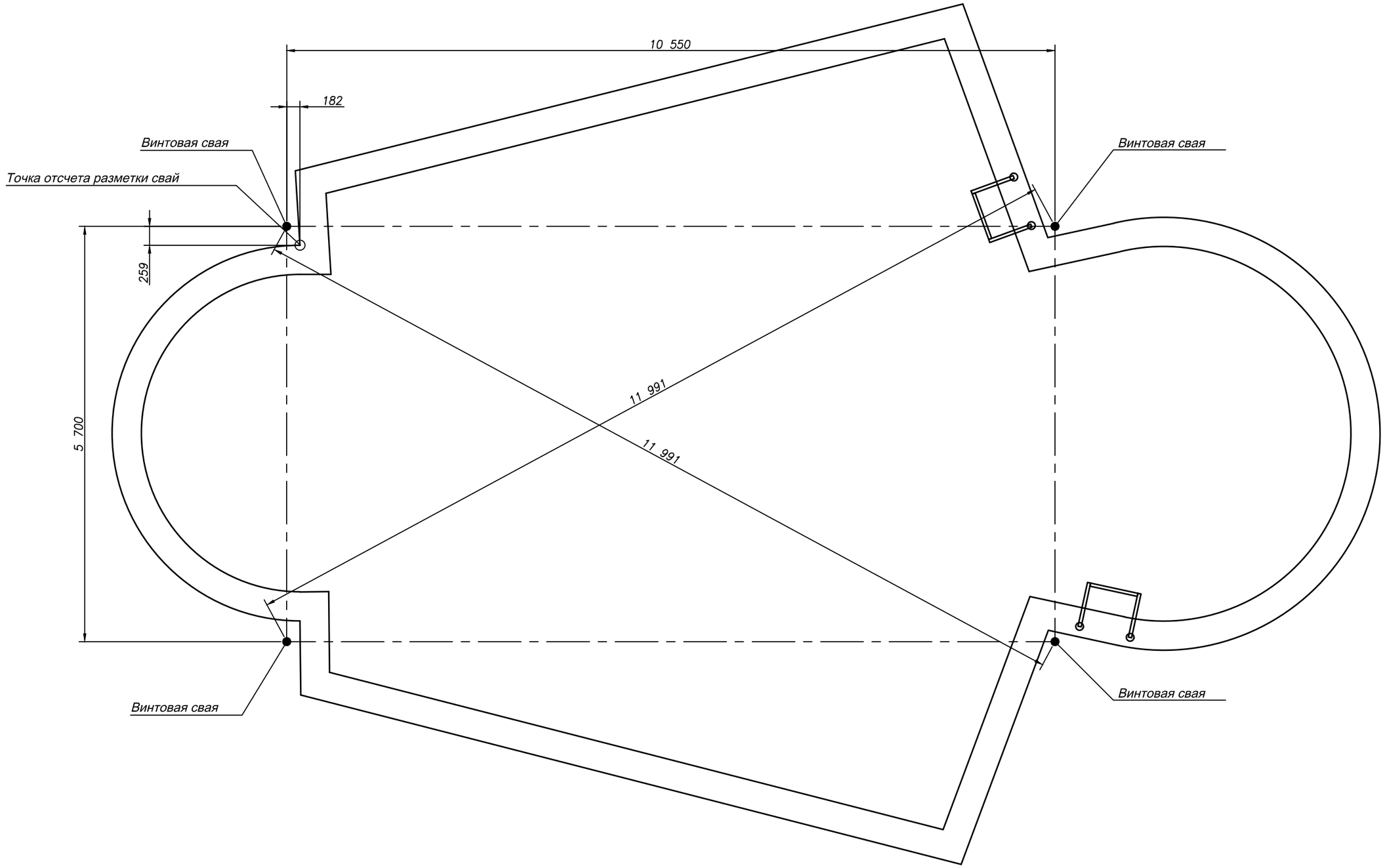

Примечания

1. Винтовые сваи применить диаметром ...мм по расчету

Изм.	Кол.уч.	Лист	N док.	Подп.	Дата
Разработал		Сидоров			
Проверил		Заикин			
Н.контроль		Заикин			
Утв.					

Бассейн 1

Покрытие бассейна

Стадия	Лист	Листов
Р		

Расположение винтовых свай

IZBARUS

Согласовано

Взам. инв. N

Подп. и дата

Инв. N подл.

Формат А3

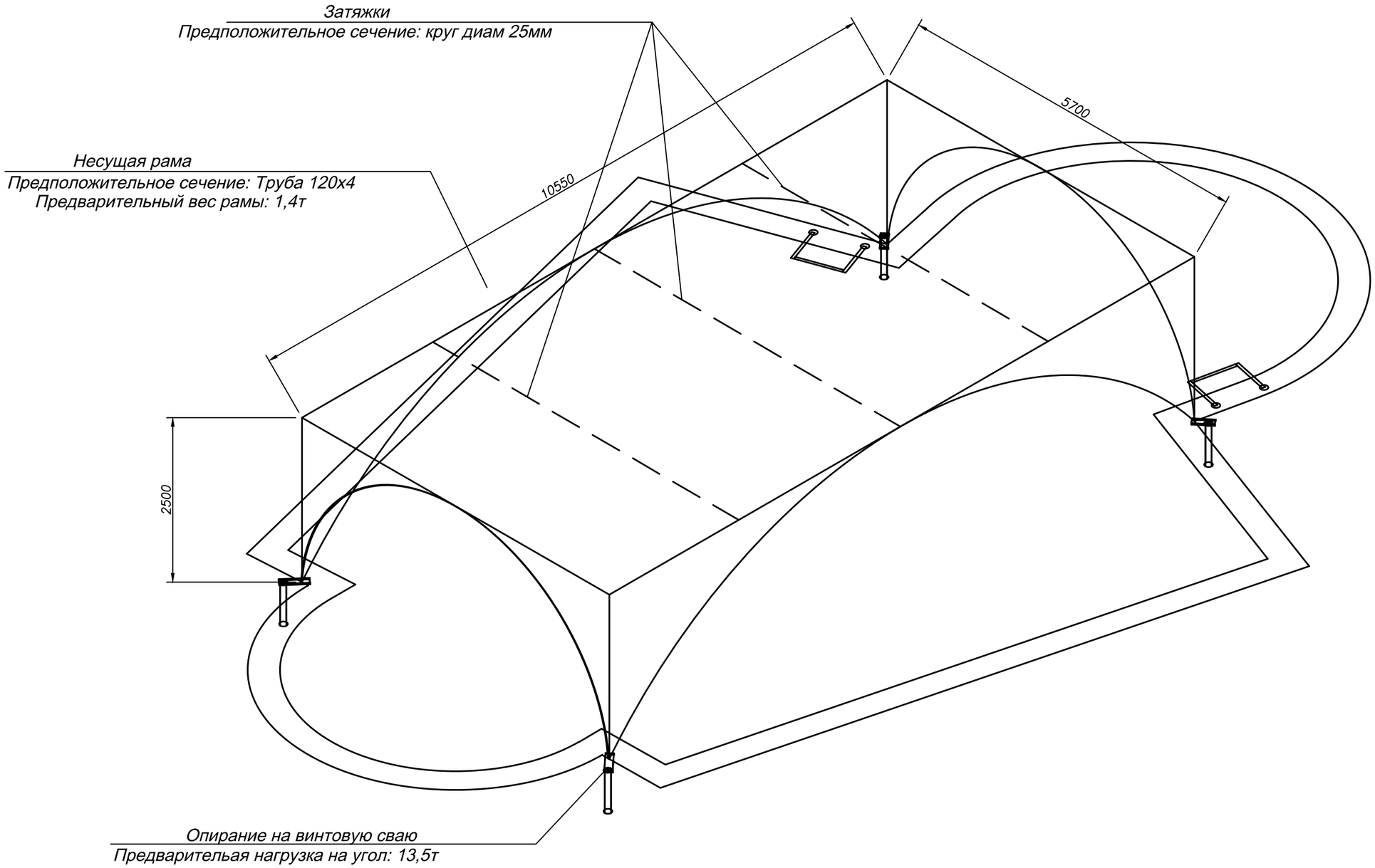

Примечания

1.

Изм.	Кол.уч.	Лист	N док.	Подп.	Дата
Разработал		Сидоров			
Проверил		Заикин			
Н.контроль		Заикин			
Утв.					

Бассейн 1

Покрытие бассейна

Стадия	Лист	Листов
Р		

Несущая рама каркаса 3D

IZBARUS

Согласовано

Взам. инв. N

Подп. и дата

Инв. N подл.

Формат А3

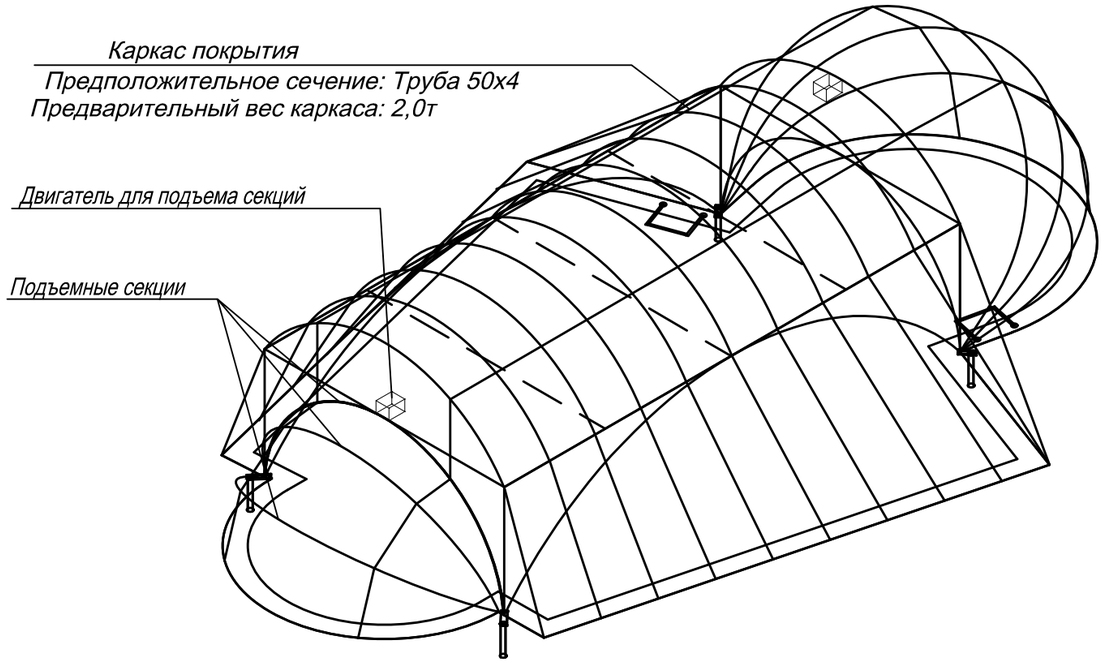

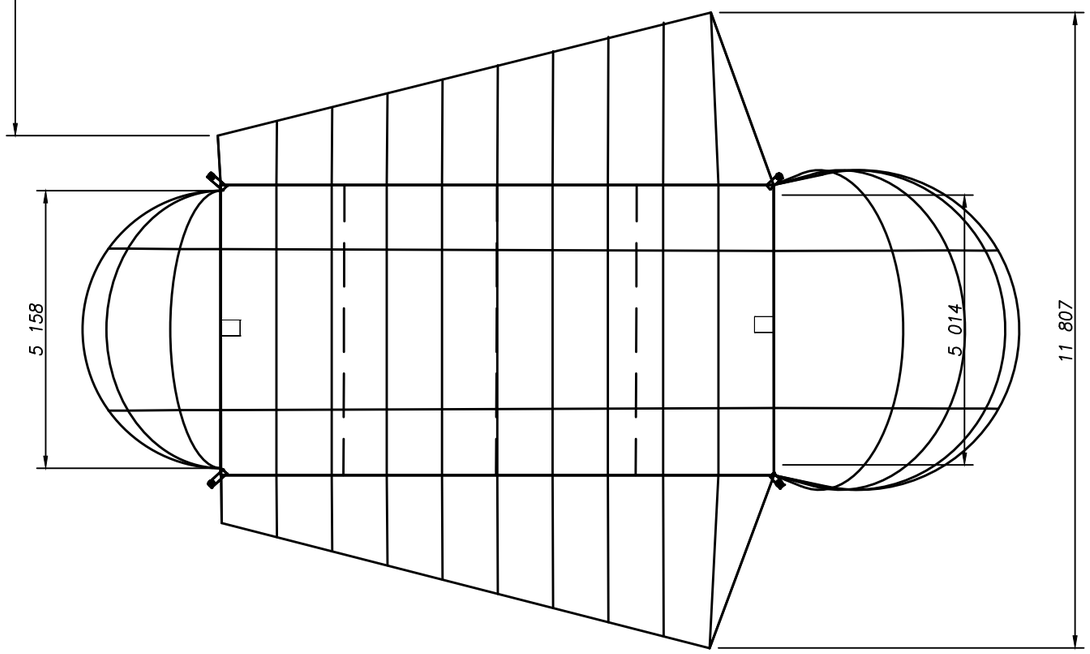

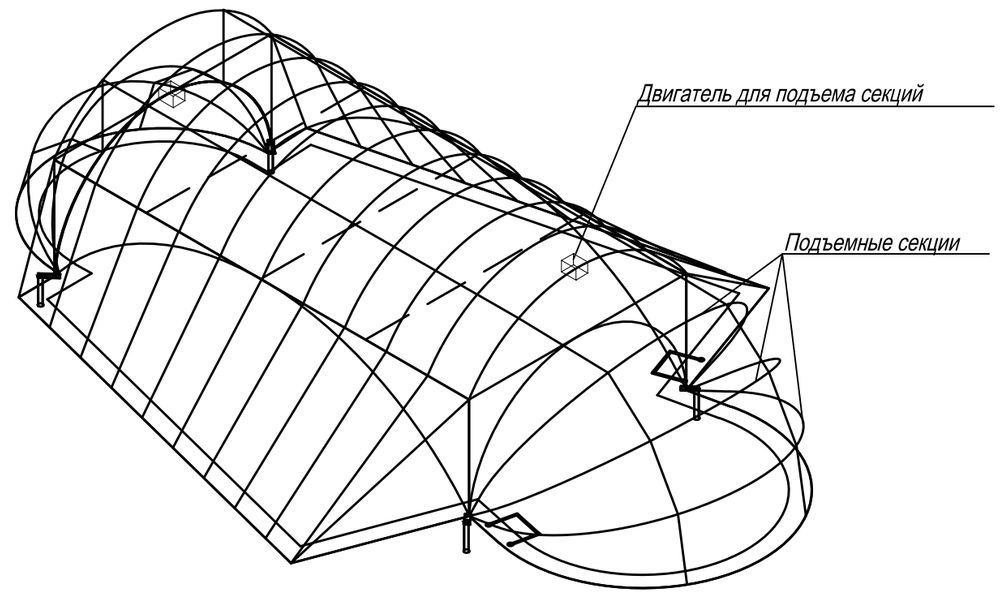

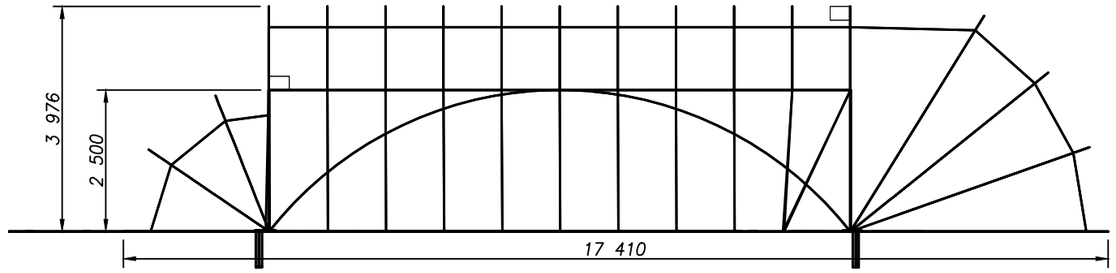

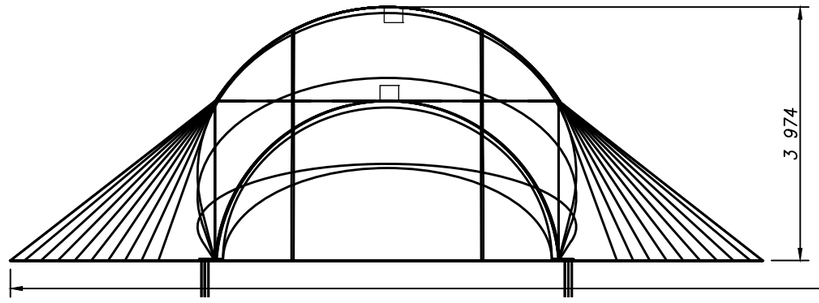

Примечания

1.

Изм.	Кол.уч.	Лист	N док.	Подп.	Дата	Бассейн 1
Разработал		Сидоров				Покрытие бассейна — Стадия: Р; Лист: ; Листов:
Проверил		Заикин				
Н.контроль		Заикин				
Утв.						Каркас 3D — IZBARUS

Согласовано

Взам. инв. N

Подп. и дата

Инв. N подл.

Формат А3

Покрытие
Материал: монолитный поликарбонат 6мм
Предварительный вес покрытия: 1,1т

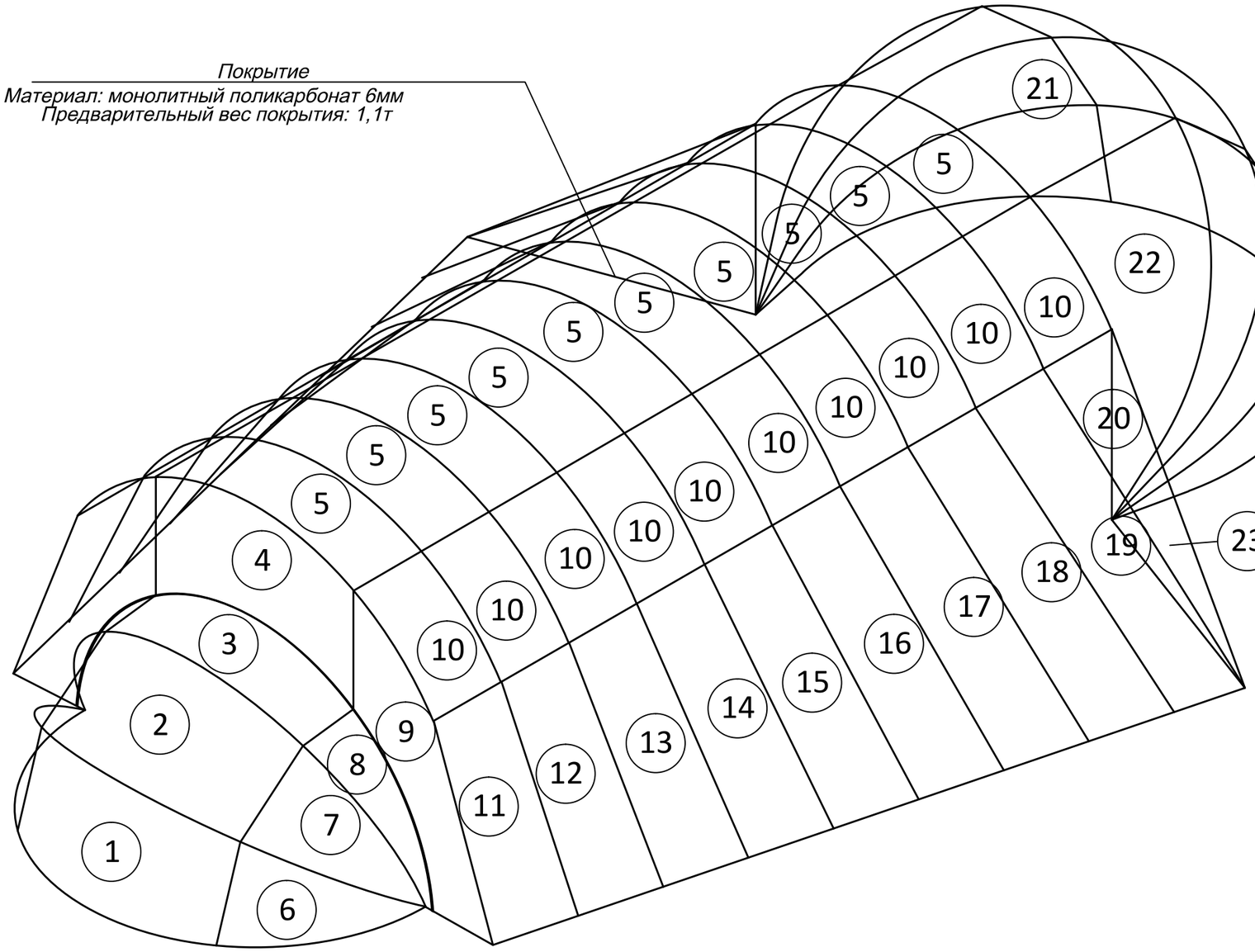

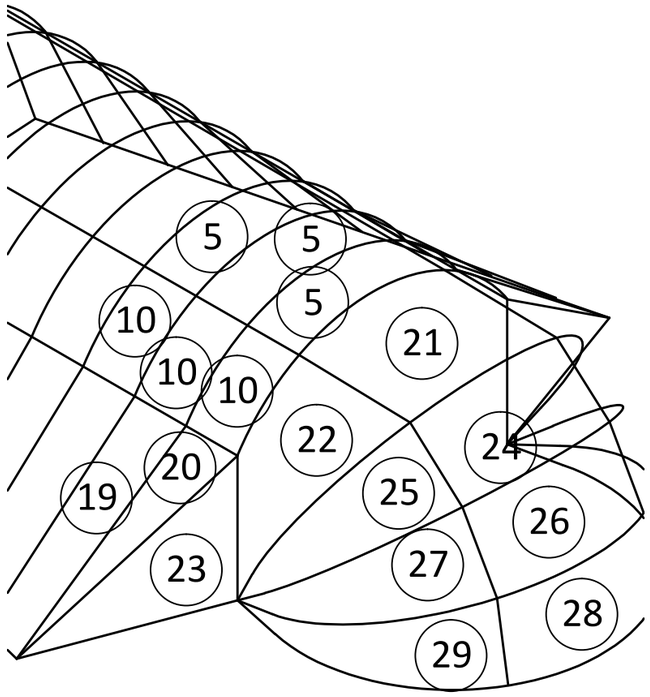

Примечания

1.

Изм.	Кол.уч.	Лист	N док.	Подп.	Дата
Разработал		Сидоров			
Проверил		Заикин			
Н.контроль		Заикин			
Утв.					

Бассейн 1

Покрытие бассейна

Стадия	Лист	Листов
Р		

Схема панелей покрытия

IZBARUS

Согласовано

Взам. инв. N

Подп. и дата

Инв. N подл.

Формат А3

2-2

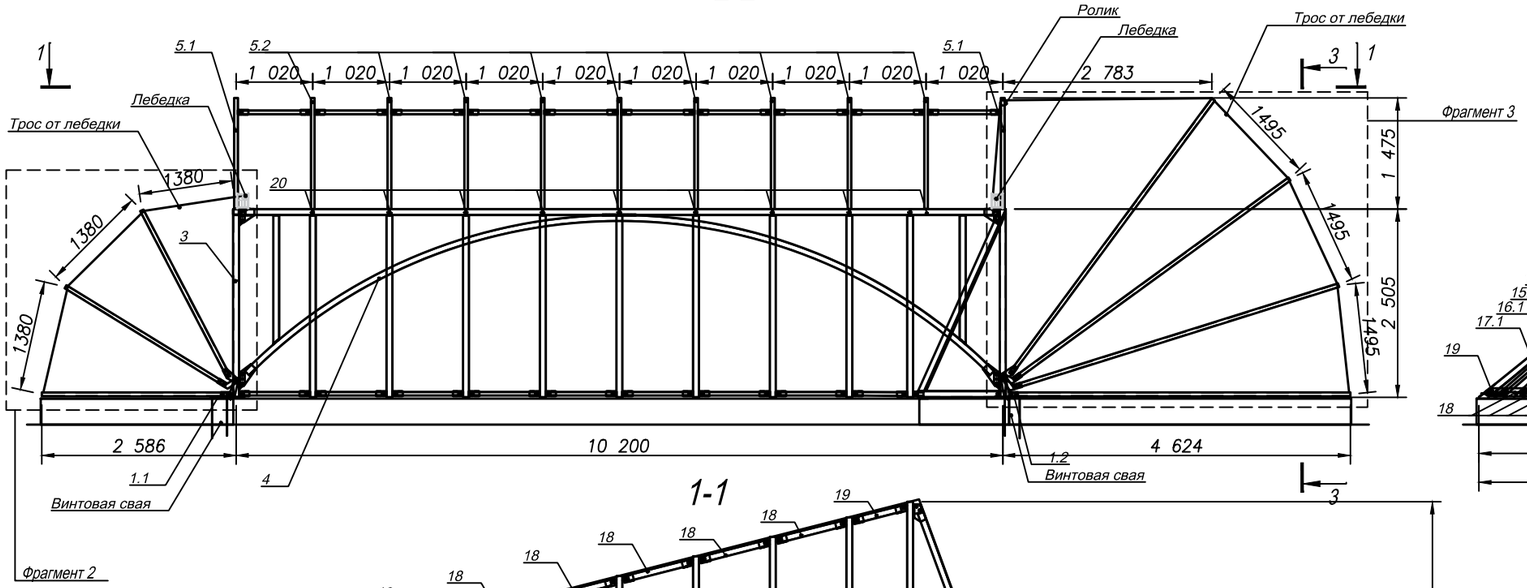

3-3

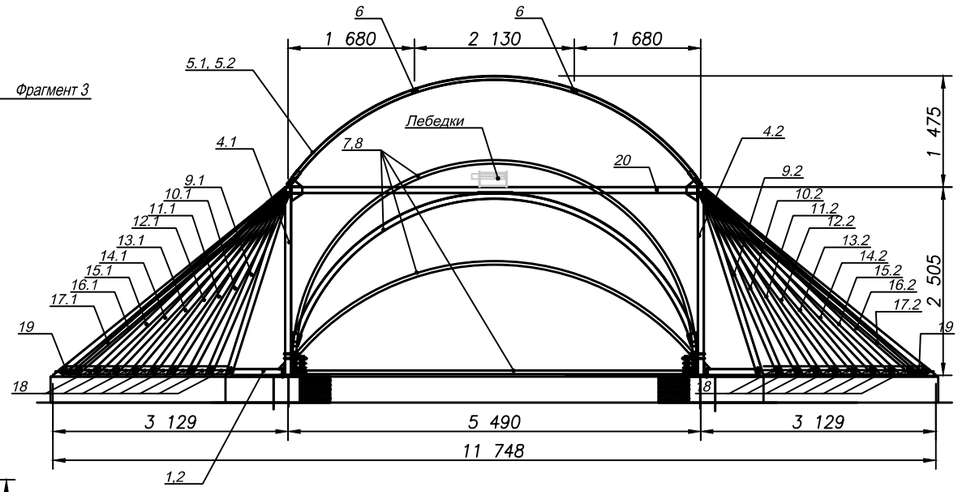

1-1

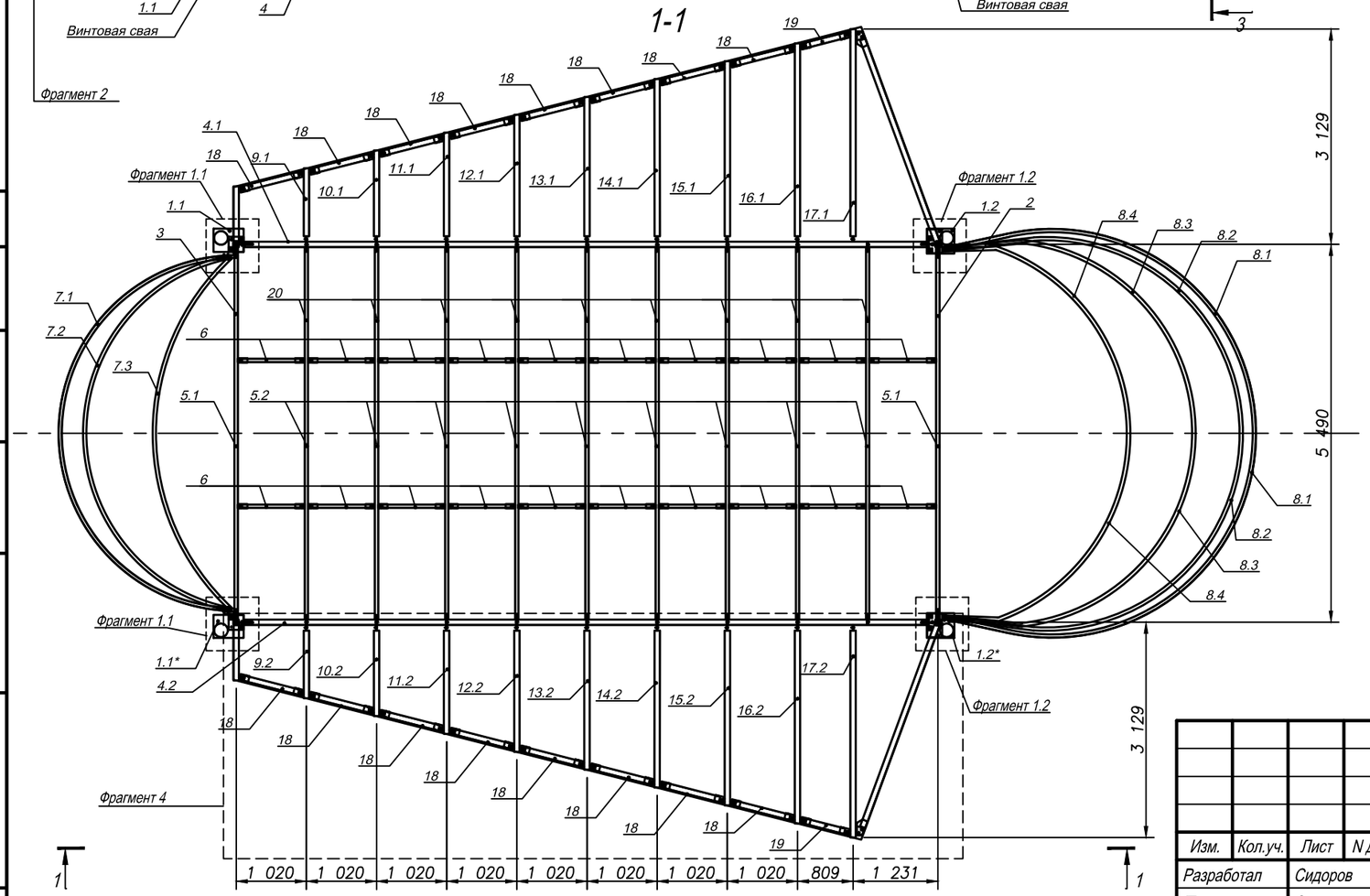

Примечания

1. Материал металлоконструкций: нержавеющая сталь 08Х18Н10 или аналог AISI 304
2. Сварка по ГОСТ 5264-80. Катет шва 5мм

Изм.	Кол.уч.	Лист	N док.	Подп.	Дата	Бассейн 1		
Разработал		Сидоров				Покрытие бассейна	Стадия	Лист	Листов
Проверил		Заикин					Р		
Н.контроль		Заикин							
Утв.						Каркас бассейна. Общий вид	IZBARUS		

Согласовано

Взам. инв. N

Подп. и дата

Инв. N подл.

Формат А3

Сборочная единица. Поз.	Деталь	Наименование	Ед.изм	Длина, мм	Кол	Масса дет., кг	Масса сб. ед., кг	Обработка
1.1		**Пластина опорная**	**шт**		**1**		**11,92**	
	1.1.001	Пластина 10х340х440	шт		1	11,75		1 отв. 12мм
	1.1.002	Шпилька М16	шт	55	2	0,17		
1.1*		**Пластина опорная**	**шт**		**1**		**11,92**	
	1.1.003	Пластина 10х340х440	шт		1	11,75		1 отв. 12мм
	1.1.002	Шпилька М16	шт	55	2	0,17		
1.2		**Пластина опорная**	**шт**		**1**		**11,47**	
	1.2.001	Пластина 10х360х400	шт		1	11,30		1 отв. 12мм
	1.1.002	Шпилька М16	шт	55	2	0,17		
1.2*		**Пластина опорная**	**шт**		**1**		**11,47**	
	1.2.002	Пластина 10х360х400	шт		1	11,30		1 отв. 12мм
	1.1.002	Шпилька М16	шт	55	2	0,17		
2		**Поперечная рама**	**шт**		**1**		**396,08**	
	2.001	Труба 80х5	шт	2500	2	60,00		
	2.002	Труба 80х5	шт	6924	1	83,10		Rвнутр=2743мм. Фрезеровка
	2.003	Труба 80х5	шт	5410	1	64,90		
	2.004	Труба 80х5	шт	3967	2	95,20		1край: 40°. 2край 50°, 160°. Симметрия
	2.005	Труба 80х5	шт	3144	2	75,45		1край: 160°. Симметрия
	2.006	Пластина 5х220х350	шт		2	6,04		1отв. 12мм; 2отв 43мм
	2.007	Пластина 5х110х150	шт		4	1,30		Треугольник
	2.008	Круг 18мм	шт	190	2	0,76		1край: Резьба М16, L=30мм
	2.009	Пластина 5х140х190	шт		2	2,09		Непрямоуг. Форма
	2.010	Пластина 5х120х200	шт		2	1,88		2отв. 12мм; Непрямоуг. Форма
	2.011	Пластина 5х150х230	шт		2	2,71		2отв. 12мм; Непрямоуг. Форма
	2.012	Пластина 5х75х225	шт		4	2,65		3отв. 12мм; Непрямоуг. Форма
2.014		**Опорный столик для лебедки**	**шт**		**2**		**11,39**	
	2.014.1	Пластина 6х220х500	шт		2	10,36		
		Пластина 5х70х125	шт		6	1,03		Треугольник
3		**Поперечная рама**	**шт**		**1**		**270,16**	
	2.001	Труба 80х5	шт	2500	2	60,00		
	2.002	Труба 80х5	шт	6924	1	83,10		Rвнутр=2743мм
	2.003	Труба 80х5	шт	5410	1	64,90		
	2.007	Пластина 5х110х150	шт		6	1,55		Треугольник
	2.009	Пластина 5х140х190	шт		2	2,09		Непрямоуг. Форма
	2.010	Пластина 5х120х200	шт		2	1,88		2отв. 12мм; Непрямоуг. Форма
	2.012	Пластина 5х75х225	шт		4	2,65		3отв. 12мм; Непрямоуг. Форма
	3.001	Труба 80х5	шт	710	2	17,04		1край: 72°. Симметрия
	3.002	Труба 80х5	шт	2623	2	31,44		1край: 72°. 2край 18°

Согласовано

Взам. инв. N

Подп. и дата

Инв. N подл.

Изм.	Кол.уч.	Лист	N док.	Подп.	Дата
Разработал		Сидоров			
Проверил		Заикин			
Н.контроль		Заикин			
Утв.					

Бассейн 1

Покрытие бассейна

Стадия	Лист	Листов
Р		

Спецификация

IZBARUS

Формат А3

	3.003	Пластина 5х60х130	шт		2	0,55		1отв. 12мм
	3.004	Пластина 5х220х220	шт		2	3,80		1отв. 12мм; 2отв 43мм
	3.005	Круг 18мм	шт	290	2	1,16		1край: Резьба М16, L=30мм
4.1, 4.2		**Продольная рама**	**шт**		**2**		**626,74**	
	4.001	Труба 80х5	шт	9946	2	238,80		Фрезеровка
	4.002	Труба 80х5	шт	10955	2	262,92		Rвнутр=6949мм. Фрезеровка
	4.003	Труба 80х5	шт	1720	4	82,56		1край: 50°. Симметрия
	4.004	Пластина 5х180х190	шт		4	5,38		3отв. 12мм; Непрямоуг. Форма
	4.005	Пластина 5х220х290	шт		4	10,02		3отв. 12мм; Непрямоуг. Форма
	4.006	Пластина 5х60х150	шт		18	6,36		2отв. 12мм; Непрямоуг. Форма
	4.007	Пластина 5х100х130	шт		18	9,18		2отв. 12мм; Непрямоуг. Форма
	4.008	Пластина 5х90х180	шт		2	1,28		2отв. 12мм; Непрямоуг. Форма
	4.009	Пластина 5х90х180	шт		2	1,28		2отв. 12мм; Непрямоуг. Форма
	4.010	Пластина 5х90х180	шт		2	1,28		2отв. 12мм; Непрямоуг. Форма
	4.011	Пластина 5х90х180	шт		2	1,28		2отв. 12мм; Непрямоуг. Форма
	4.012	Пластина 5х90х180	шт		2	1,28		2отв. 12мм; Непрямоуг. Форма
	4.013	Пластина 5х90х180	шт		2	1,28		2отв. 12мм; Непрямоуг. Форма
	4.014	Пластина 5х90х180	шт		2	1,28		2отв. 12мм; Непрямоуг. Форма
	4.015	Пластина 5х90х180	шт		2	1,28		2отв. 12мм; Непрямоуг. Форма
	4.016	Пластина 5х90х180	шт		2	1,28		2отв. 12мм; Непрямоуг. Форма
5.1		**Верхняя дуга**	**шт**		**2**		**51,20**	
	5.001	Труба 50х6	шт	6232	1	49,84		Rвнутр=3317мм. Фрезеровка
	5.002	Пластина 5х60х60	шт		2	0,28		1отв. 12мм
	5.003	Пластина 5х60х230	шт		2	1,08		2отв. 12мм
5.2		**Верхняя дуга**	**шт**		**9**		**463,32**	
	5.001	Труба 50х6	шт	6232	9	448,56		Rвнутр=3317мм. Фрезеровка
	5.002	Пластина 5х60х60	шт		36	5,04		1отв. 12мм
	5.003	Пластина 5х60х230	шт		18	9,72		2отв. 12мм
6		**Перемычка дуги**	**шт**		**20**		**147,40**	
	6.001	Труба 50х6	шт	845	1	135,20		Фрезеровка
	6.002	Пластина 5х60х130	шт		2	12,20		1отв. 12мм
7.1		**Поворотная дуга**	**шт**		**1**		**68,20**	
	7.001	Труба 50х6	шт	7952	1	63,60		Rвнутр=2536мм
	7.002	Пластина 5х230х244	шт		2	4,40		1отв. 22мм, 2отв 12мм; Непрямоуг. Форма
	24	Болт М10х80, Гайка М10, Шайба 10х2	шт		4	0,20		
7.2		**Поворотная дуга**	**шт**		**1**		**67,14**	
	7.001	Труба 50х6	шт	7952	1	63,60		Rвнутр=2536мм
	7.003	Пластина 5х230х185	шт		2	3,34		1отв. 22мм, 2отв 12мм; Непрямоуг. Форма
	24	Болт М10х80, Гайка М10, Шайба 10х2	шт		4	0,20		

Согласовано

Взам. инв. N

Подп. и дата

Инв. N подл.

Изм.	Кол.уч.	Лист	N док.	Подп.	Дата
Разработал		Сидоров			
Проверил		Заикин			
Н.контроль		Заикин			
Утв.					

Бассейн 1

Покрытие бассейна

Стадия	Лист	Листов
Р		

Спецификация

IZBARUS

Формат А3

7.3		**Поворотная дуга**	**шт**		**1**		**66,06**	
	7.001	Труба 50х6	шт	7952	1	63,60		Rвнутр=2536мм
	7.004	Пластина 5х230х125	шт		2	2,26		1отв. 22мм, 2отв 12мм; Непрямоуг. Форма
	24	Болт М10х80, Гайка М10, Шайба 10х2	шт		4	0,20		
8.1		**Поворотная дуга**	**шт**		**2**		**106,77**	
	8.001	Труба 50х6	шт	6270	2	100,32		Rвнутр=2918мм на длину 5291мм
	8.002	Пластина 5х60х160	шт		2	0,75		2отв 12мм
	8.003	Пластина 5х230х305	шт		2	5,50		1отв. 22мм, 2отв 12мм; Непрямоуг. Форма
	24	Болт М10х80, Гайка М10, Шайба 10х2	шт		4	0,20		
8.2		**Поворотная дуга**	**шт**		**2**		**105,69**	
	8.001	Труба 50х6	шт	6270	2	100,32		Rвнутр=2918мм на длину 5291мм
	8.002	Пластина 5х60х160	шт		2	0,75		2отв 12мм
	8.004	Пластина 5х230х245	шт		2	4,42		1отв. 22мм, 2отв 12мм; Непрямоуг. Форма
	24	Болт М10х80, Гайка М10, Шайба 10х2	шт		4	0,20		
8.3		**Поворотная дуга**	**шт**		**2**		**104,59**	
	8.001	Труба 50х6	шт	6270	2	100,32		Rвнутр=2918мм на длину 5291мм
	8.002	Пластина 5х60х160	шт		2	0,75		2отв 12мм
	8.005	Пластина 5х230х184	шт		2	3,32		1отв. 22мм, 2отв 12мм; Непрямоуг. Форма
	24	Болт М10х80, Гайка М10, Шайба 10х2	шт		4	0,20		
8.4		**Поворотная дуга**	**шт**		**2**		**103,53**	
	8.001	Труба 50х6	шт	6270	2	100,32		Rвнутр=2918мм на длину 5291мм
	8.002	Пластина 5х60х160	шт		2	0,75		2отв 12мм
	8.006	Пластина 5х230х125	шт		2	2,26		1отв. 22мм, 2отв 12мм; Непрямоуг. Форма
	24	Болт М10х80, Гайка М10, Шайба 10х2	шт		4	0,20		
9.1, 9.2		**Боковое ребро**	**шт**		**2**		**54,57**	
	9.001	Труба 80х4	шт	2635	2	52,70		1край: 113°. Фрезеровка.
	9.002	Пластина 5х87х235	шт		2	1,61		2отв 12мм; Непрямоуг. Форма
	9.003	Пластина 5х70х50	шт		2	0,26		1отв 12мм
10.1, 10.2		**Боковое ребро**	**шт**		**2**		**56,81**	
	10.001	Труба 80х4	шт	2747	2	54,94		1край: 118°. Фрезеровка.
	9.002	Пластина 5х87х235	шт		2	1,61		2отв 12мм; Непрямоуг. Форма
	9.003	Пластина 5х70х50	шт		2	0,26		1отв 12мм
11.1, 11.2		**Боковое ребро**	**шт**		**2**		**59,43**	
	11.001	Труба 80х4	шт	2878	2	57,56		1край: 122°. Фрезеровка.
	9.002	Пластина 5х87х235	шт		2	1,61		2отв 12мм; Непрямоуг. Форма
	9.003	Пластина 5х70х50	шт		2	0,26		1отв 12мм
12.1, 12.2		**Боковое ребро**	**шт**		**2**		**62,37**	
	12.001	Труба 80х4	шт	3025	2	60,50		1край: 127°. Фрезеровка.
	9.002	Пластина 5х87х235	шт		2	1,61		2отв 12мм; Непрямоуг. Форма
	9.003	Пластина 5х70х50	шт		2	0,26		1отв 12мм

Согласовано

Взам. инв. N

Подп. и дата

Инв. N подл.

Изм.	Кол.уч.	Лист	N док.	Подп.	Дата
Разработал		Сидоров			
Проверил		Заикин			
Н.контроль		Заикин			
Утв.					

Бассейн 1

Покрытие бассейна

Стадия	Лист	Листов
Р		

Спецификация

IZBARUS

Формат А3

13.1, 13.2		**Боковое ребро**	**шт**		**2**		**65,59**	
	13.001	Труба 80х4	шт	3186	2	63,72		1край: 130°. Фрезеровка.
	9.002	Пластина 5х87х235	шт		2	1,61		2отв 12мм; Непрямоуг. Форма
	9.003	Пластина 5х70х50	шт		2	0,26		1отв 12мм
14.1, 14.2		**Боковое ребро**	**шт**		**2**		**69,07**	
	14.001	Труба 80х4	шт	3360	2	67,20		1край: 134°. Фрезеровка.
	9.002	Пластина 5х87х235	шт		2	1,61		2отв 12мм; Непрямоуг. Форма
	9.003	Пластина 5х70х50	шт		2	0,26		1отв 12мм
15.1, 15.2		**Боковое ребро**	**шт**		**2**		**72,73**	
	15.001	Труба 80х4	шт	3543	2	70,86		1край: 136°. Фрезеровка.
	9.002	Пластина 5х87х235	шт		2	1,61		2отв 12мм; Непрямоуг. Форма
	9.003	Пластина 5х70х50	шт		2	0,26		1отв 12мм
16.1, 16.2		**Боковое ребро**	**шт**		**2**		**76,59**	
	16.001	Труба 80х4	шт	3736	2	74,72		1край: 139°. Фрезеровка.
	9.002	Пластина 5х87х235	шт		2	1,61		2отв 12мм; Непрямоуг. Форма
	9.003	Пластина 5х70х50	шт		2	0,26		1отв 12мм
17.1, 17.2		**Боковое ребро**	**шт**		**2**		**80,04**	
	17.001	Труба 80х4	шт	3894	2	77,88		1край: 141°. Фрезеровка.
	9.002	Пластина 5х87х235	шт		2	1,61		2отв 12мм; Непрямоуг. Форма
	9.003	Пластина 5х70х100	шт		2	0,55		1отв 12мм
18		**Связи боковых ребер**	**шт**		**16**		**144,96**	
	18.001	Труба 80х4	шт	808	16	129,28		Фрезеровка
	18.002	Пластина 5х95х130	шт		32	15,68		1отв 12мм
19		**Связи боковых ребер**	**шт**		**2**		**13,52**	
	18.001	Труба 80х4	шт	578	2	11,56		Фрезеровка
	18.002	Пластина 5х95х130	шт		4	1,96		1отв 12мм
20		**Растяжки**	**шт**		**9**		**108,13**	
	20.001	Круг 18мм	шт	5055	9	90,99		1край: Резьба М16, L=100мм
	20.002	Круг 18мм	шт	257	9	4,63		1край: Резьба М16, L=100мм
	20.003	Труба круглая 25х5,5	шт	150	9	4,05		1край: Резьба ПР М16, L=65мм, 1край: Резьба ЛВ М16, L=65мм
	20.004	Пластина 5х100х120	шт		18	8,46		2отв 12мм
21		**Пластина 5х60х60**	**шт**		**8**		**1,12**	**1отв 12мм**
22		**Гайка М16, Шайба 16**	**шт**		**12**		**0,12**	
23		**Болт М10х30, Гайка М10, Шайба 10х2**	**шт**		**328**		**82,00**	
ИТОГО							**3582,10**	

Согласовано

Взам. инв. N

Подп. и дата

Инв. N подл.

Изм.	Кол.уч.	Лист	N док.	Подп.	Дата
Разработал		Сидоров			
Проверил		Заикин			
Н.контроль		Заикин			
Утв.					

Бассейн 1

Покрытие бассейна

Стадия	Лист	Листов
Р		

Спецификация

IZBARUS

Формат А3

1-1

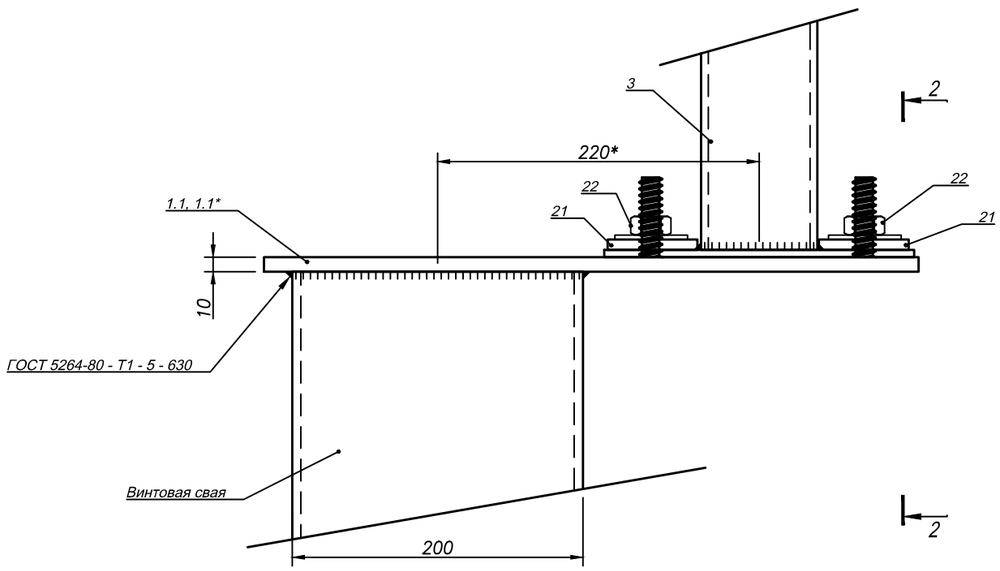

2-2

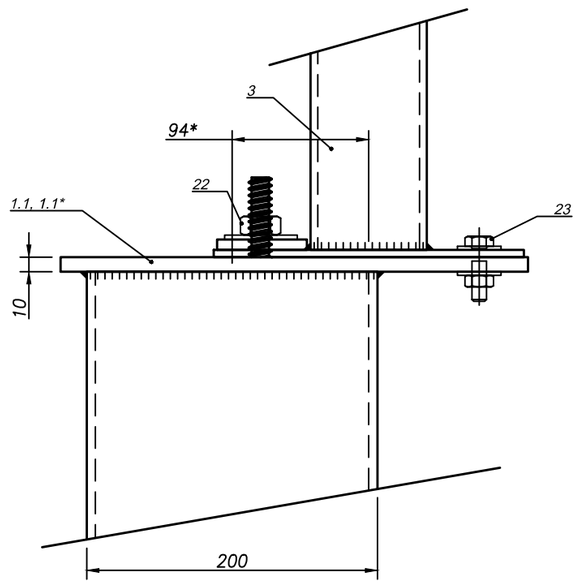

Фрагмент 1

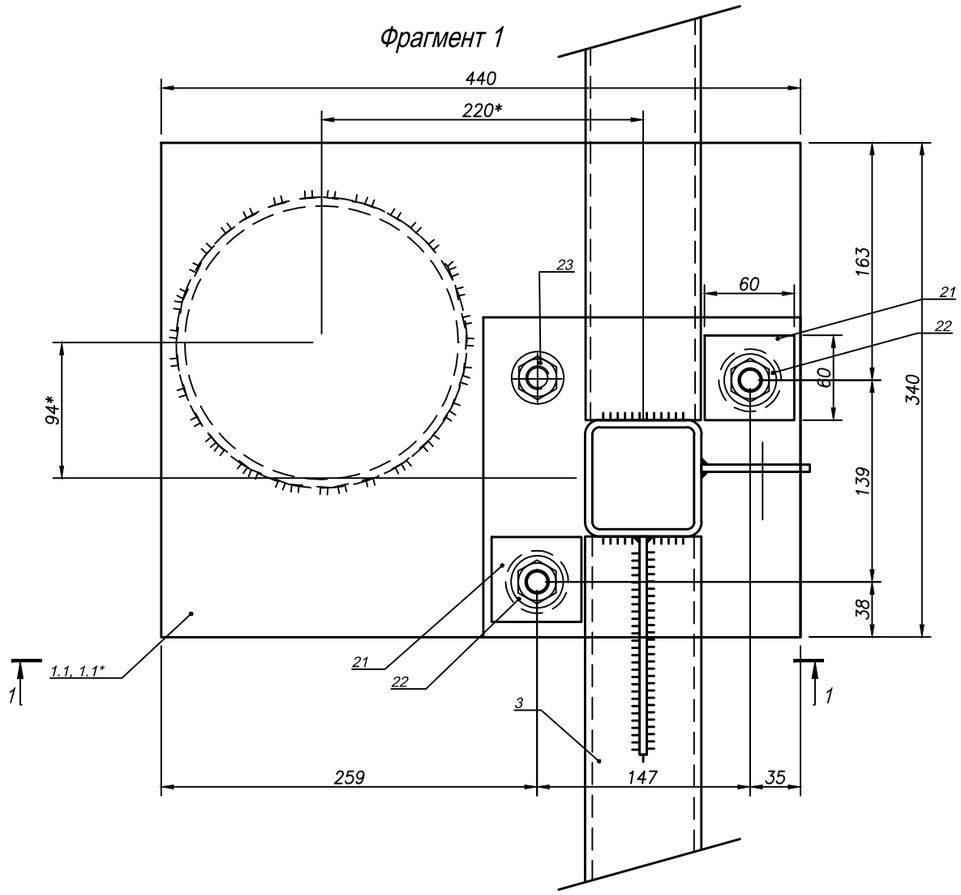

Примечания

1. Материал металлоконструкций: нержавеющая сталь 08Х18Н10 или аналог AISI 304
2. Сварка по ГОСТ 5264-80. Катет шва 5мм

Изм.	Кол.уч.	Лист	N док.	Подп.	Дата	Бассейн 1		
Разработал		Сидоров				Покрытие бассейна	Стадия	Лист	Листов
Проверил		Заикин					Р		
Н.контроль		Заикин							
Утв.						Фрагмент 1	IZBARUS		

Согласовано

Взам. инв. N

Подп. и дата

Инв. N подл.

Формат А3

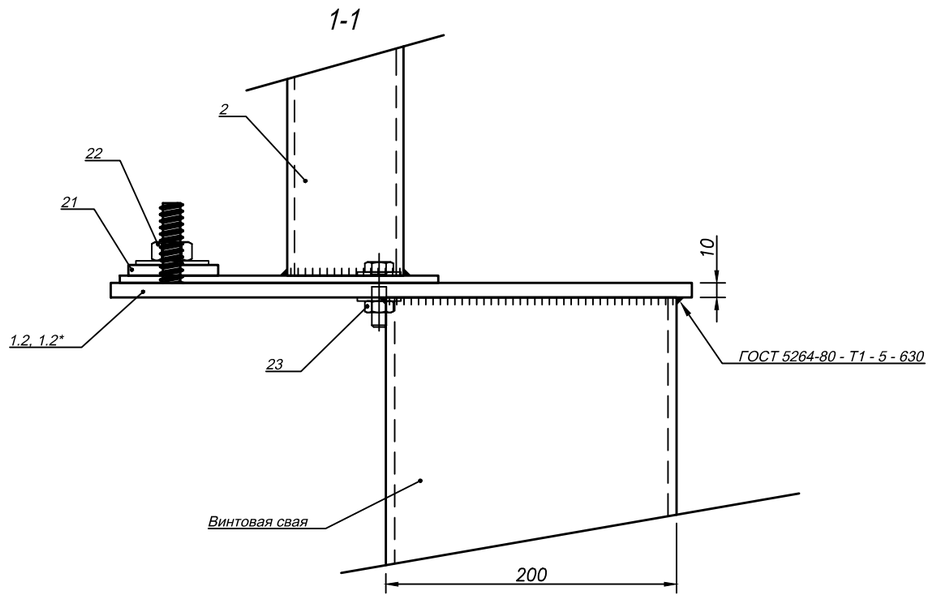

Фрагмент 2

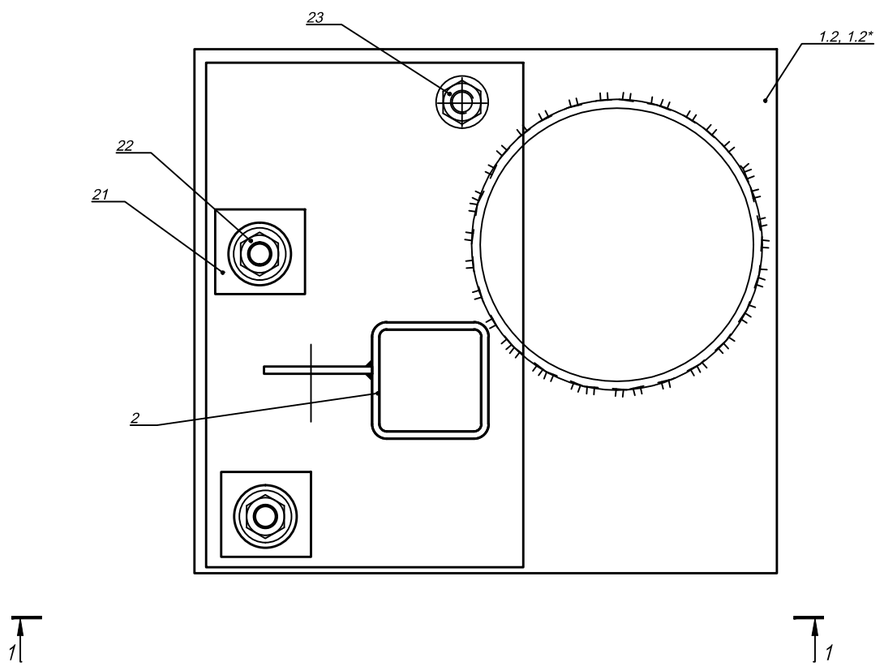

Примечания

1. Материал металлоконструкций: нержавеющая сталь 08Х18Н10 или аналог AISI 304
2. Сварка по ГОСТ 5264-80. Катет шва 5мм

Изм.	Кол.уч.	Лист	N док.	Подп.	Дата	Бассейн 1		
Разработал		Сидоров				Покрытие бассейна	Стадия	Лист	Листов
Проверил		Заикин					Р		
Н.контроль		Заикин							
Утв.						Фрагмент 1	IZBARUS		

Согласовано

Взам. инв. N

Подп. и дата

Инв. N подл.

Формат А3

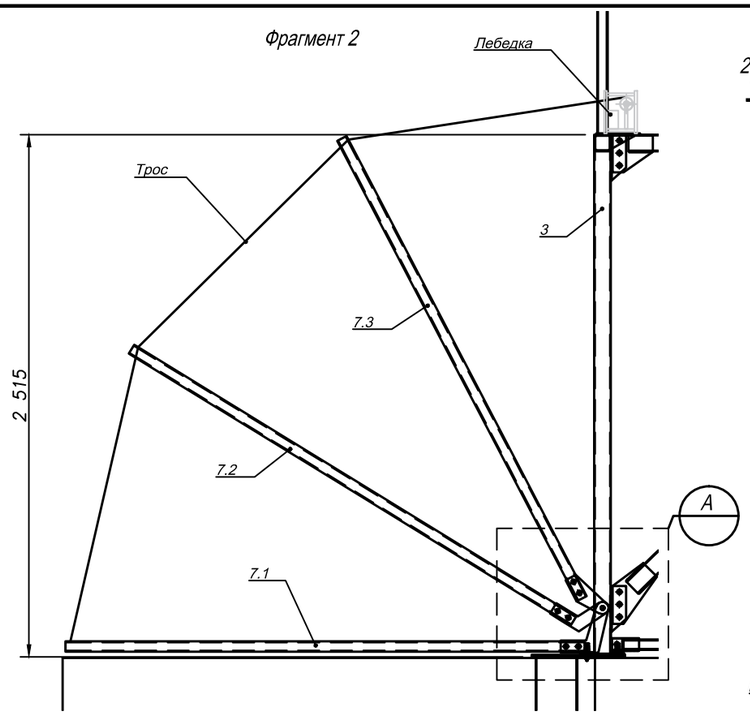

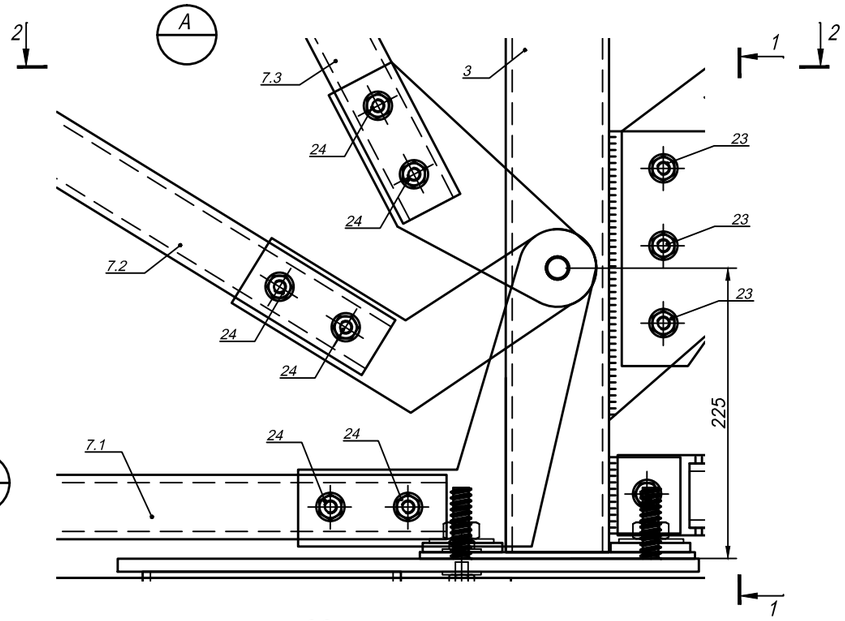

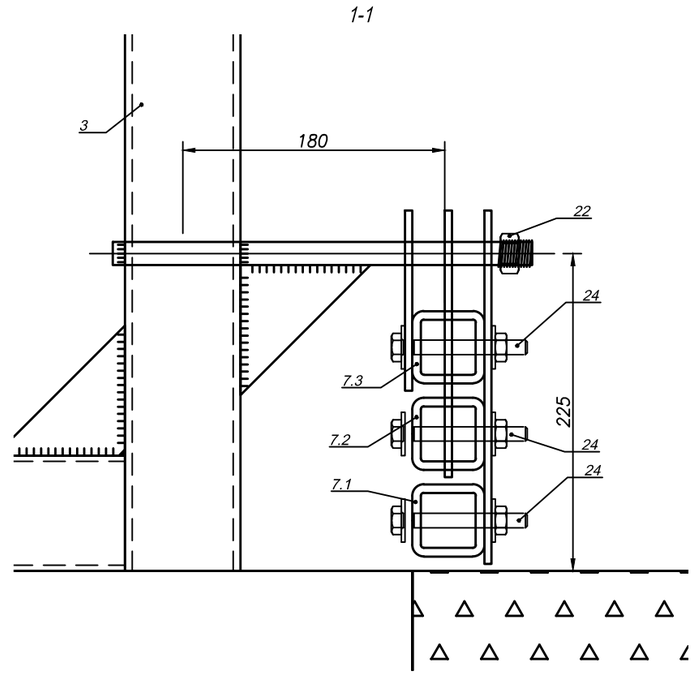

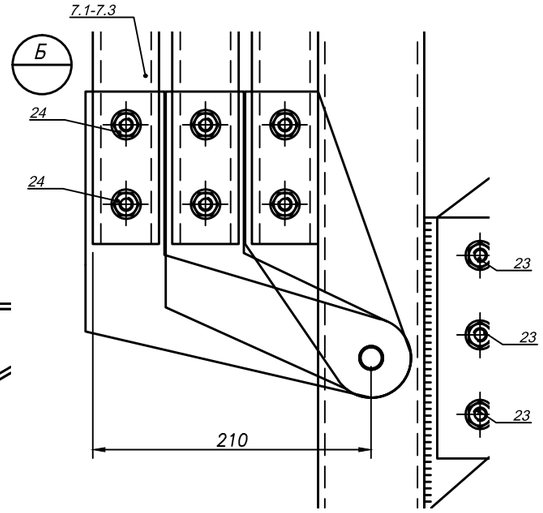

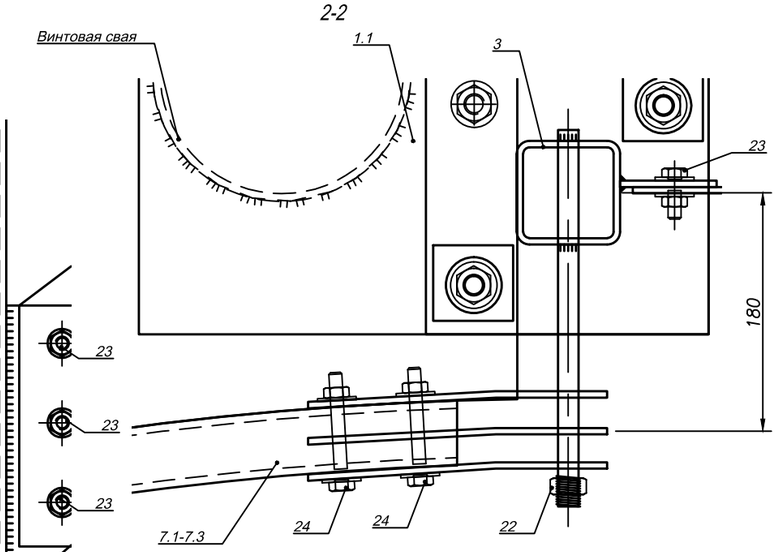

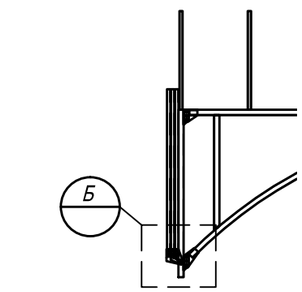

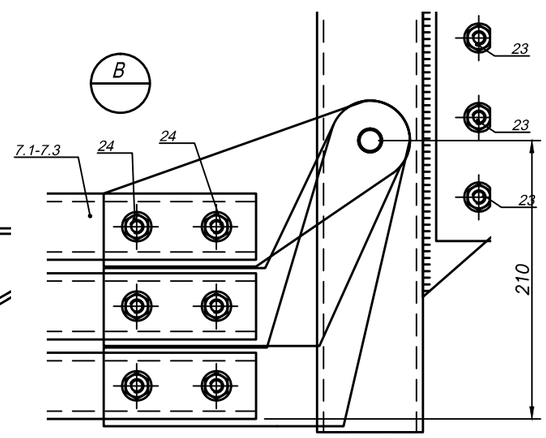

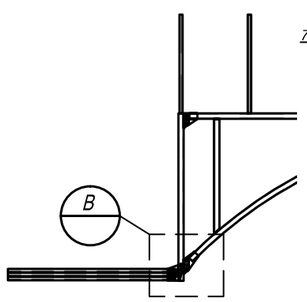

Примечания

1. Материал металлоконструкций: нержавеющая сталь 08Х18Н10 или аналог AISI 304
2. Сварка по ГОСТ 5264-80. Катет шва 5мм

						Бассейн 1		
Изм.	Кол.уч.	Лист	N док.	Подп.	Дата			
Разработал		Сидоров				Покрытие бассейна	Стадия	Лист	Листов
Проверил		Заикин					Р		
Н.контроль		Заикин							
Утв.						Фрагмент 2	IZBARUS		

Согласовано

Взам. инв. N

Подп. и дата

Инв. N подл.

Формат А3

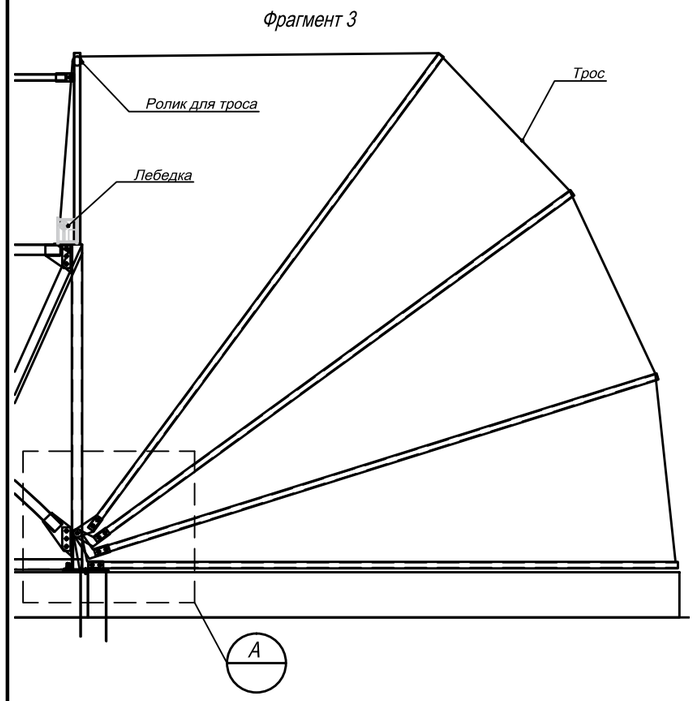

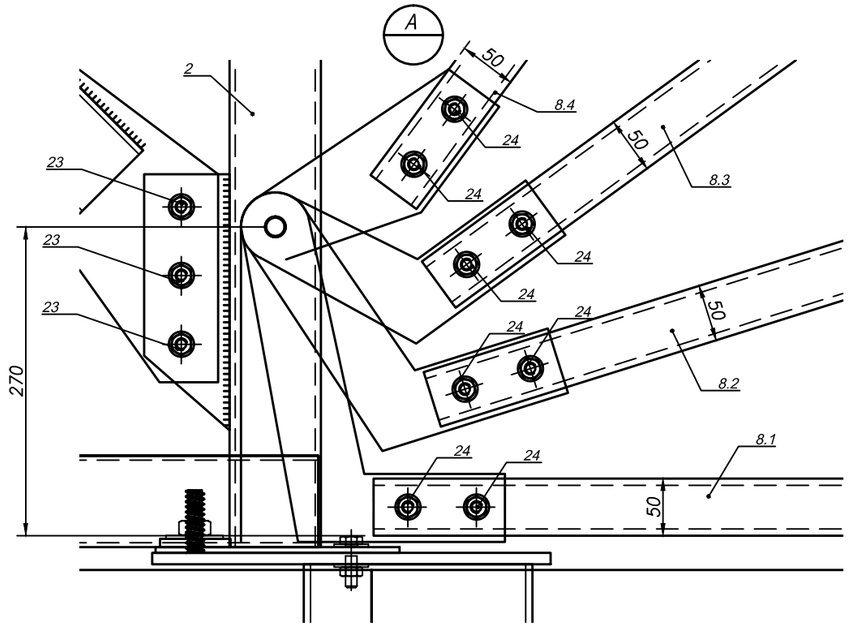

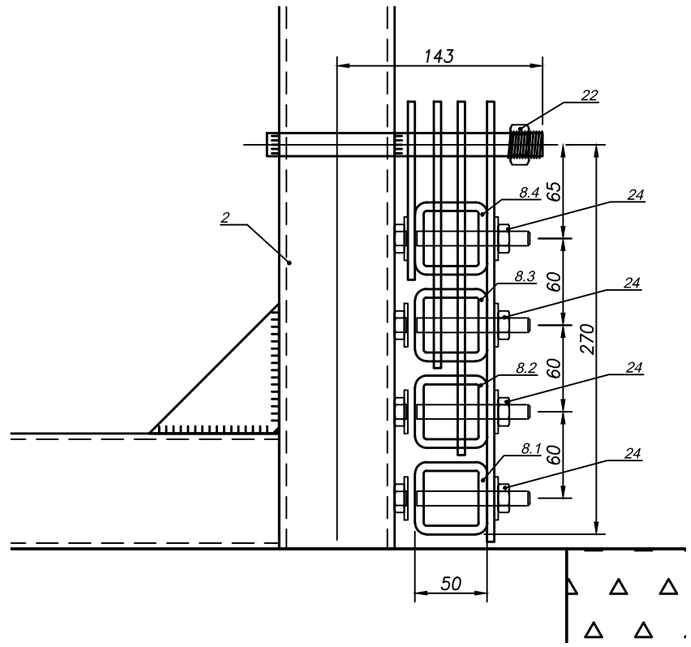

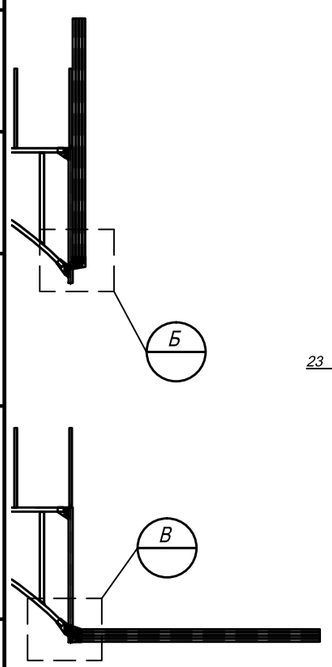

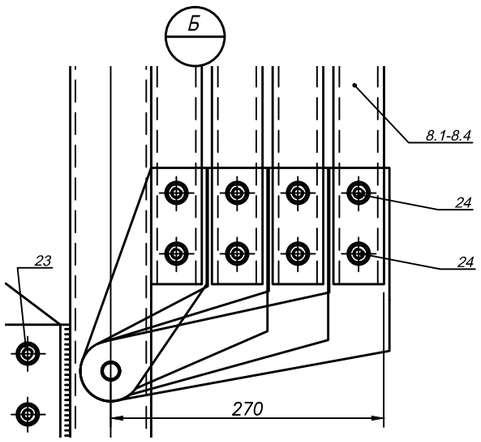

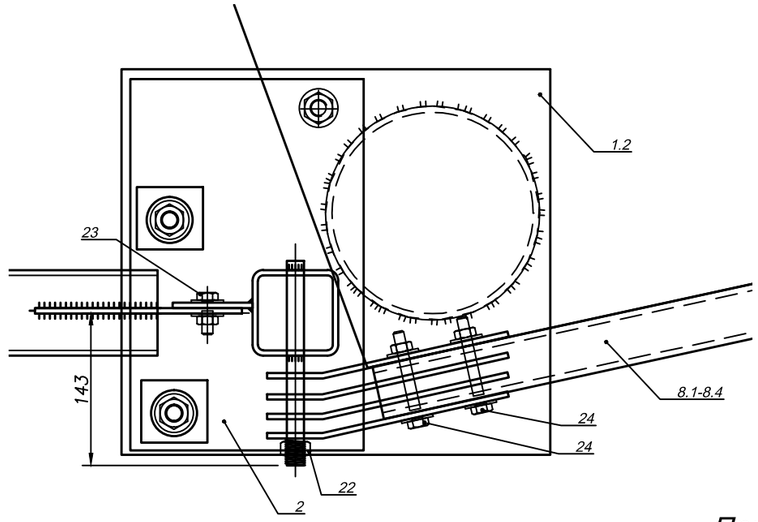

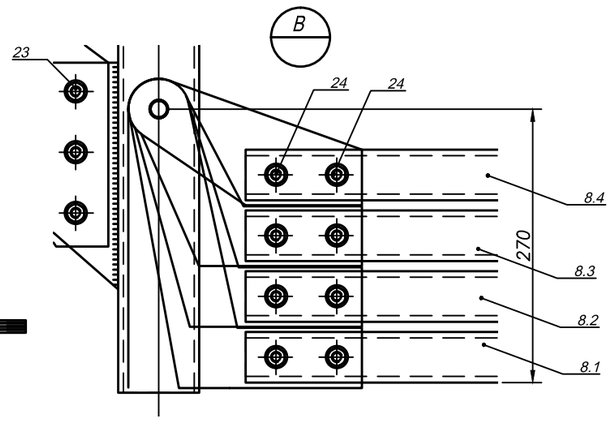

Примечания

1. Материал металлоконструкций: нержавеющая сталь 08Х18Н10 или аналог AISI 304
2. Сварка по ГОСТ 5264-80. Катет шва 5мм

Изм.	Кол.уч.	Лист	N док.	Подп.	Дата	Бассейн 1		
Разработал		Сидоров				Покрытие бассейна	Стадия	Лист	Листов
Проверил		Заикин					Р		
Н.контроль		Заикин							
Утв.						Фрагмент 3	IZBARUS		

Согласовано

Взам. инв. N

Подп. и дата

Инв. N подл.

Формат А3

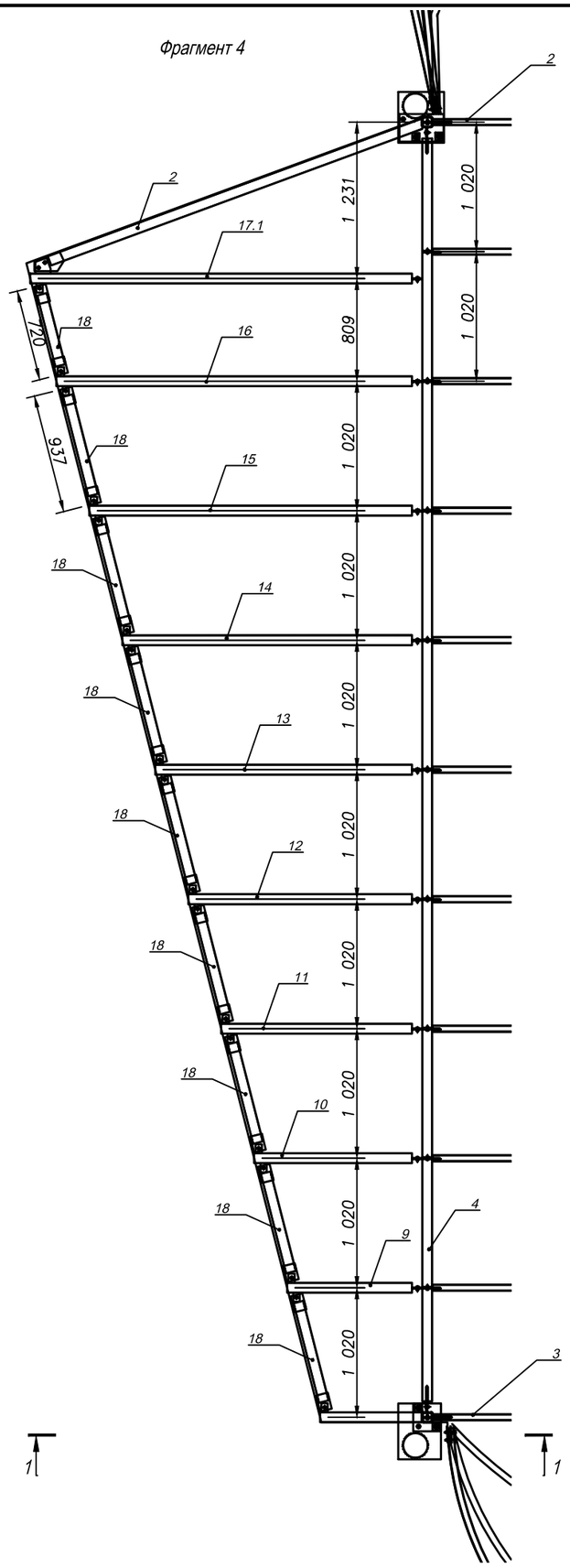

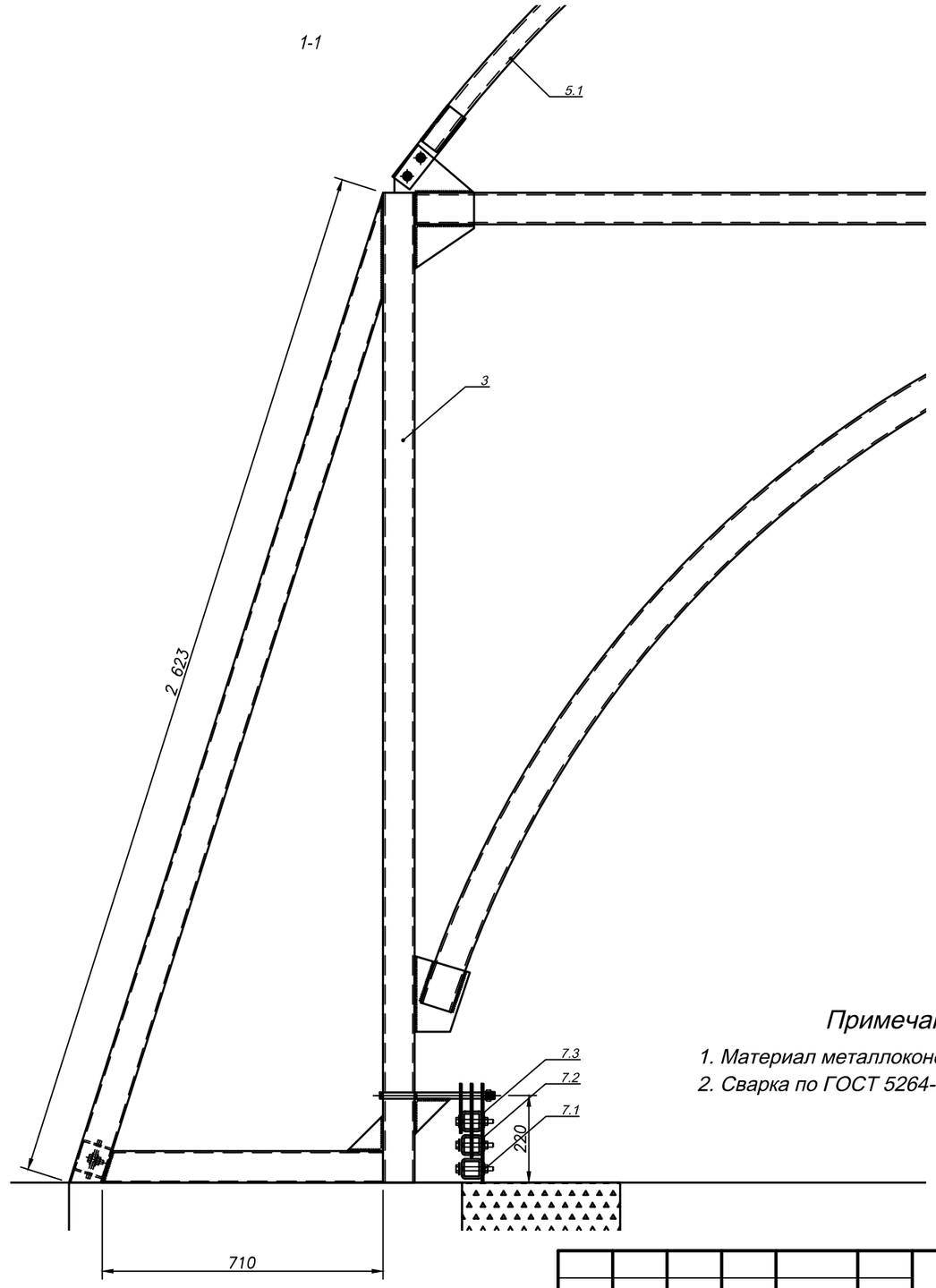

Примечания

1. Материал металлоконструкций: нержавеющая сталь 08Х18Н10 или аналог AISI 304
2. Сварка по ГОСТ 5264-80. Катет шва 5мм

Изм.	Кол.уч.	Лист	N док.	Подп.	Дата
Разработал		Сидоров			
Проверил		Заикин			
Н.контроль		Заикин			
Утв.					

Бассейн 1

Покрытие бассейна

Стадия	Лист	Листов
Р		

Фрагмент 4

IZBARUS

Согласовано

Взам. инв. N

Подп. и дата

Инв. N подл.

Формат А3

Фрагмент 4

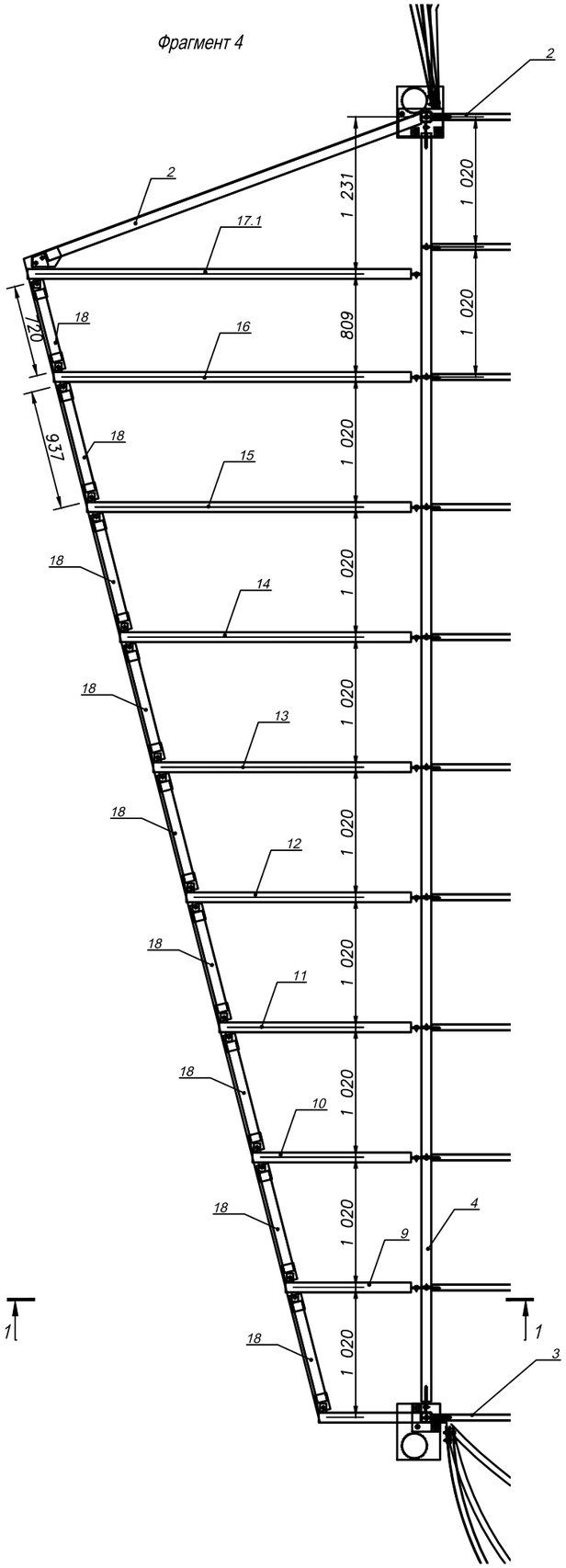

1-1

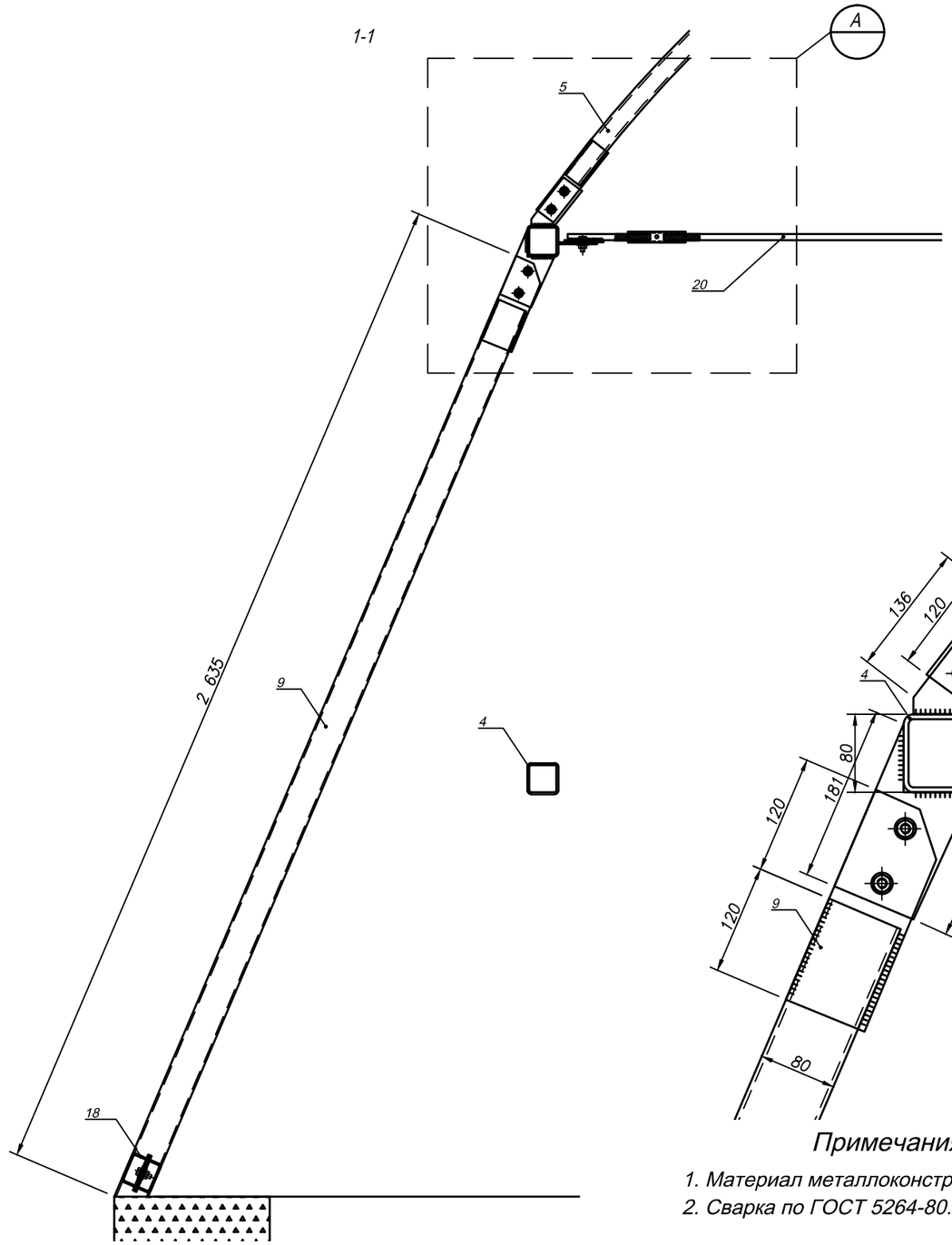

A

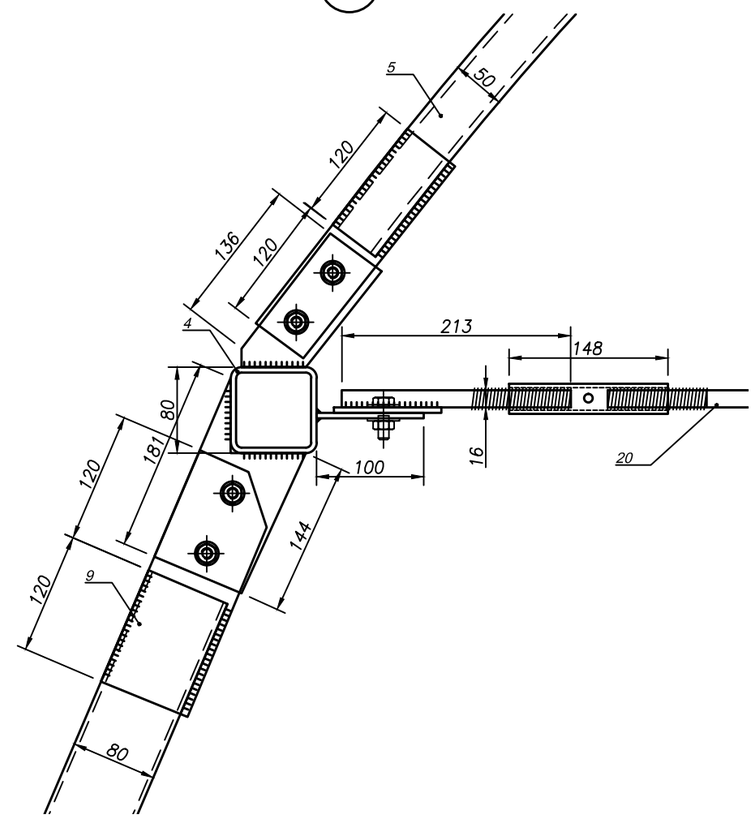

Примечания

1. Материал металлоконструкций: нержавеющая сталь 08Х18Н10 или аналог AISI 304
2. Сварка по ГОСТ 5264-80. Катет шва 5мм

Изм.	Кол.уч.	Лист	N док.	Подп.	Дата	Бассейн 1		
Разработал		Сидоров				Покрытие бассейна	Стадия	Лист	Листов
Проверил		Заикин					Р		
Н.контроль		Заикин							
Утв.						Фрагмент 1	IZBARUS		

Согласовано

Взам. инв. N

Подп. и дата

Инв. N подл.

Формат А3

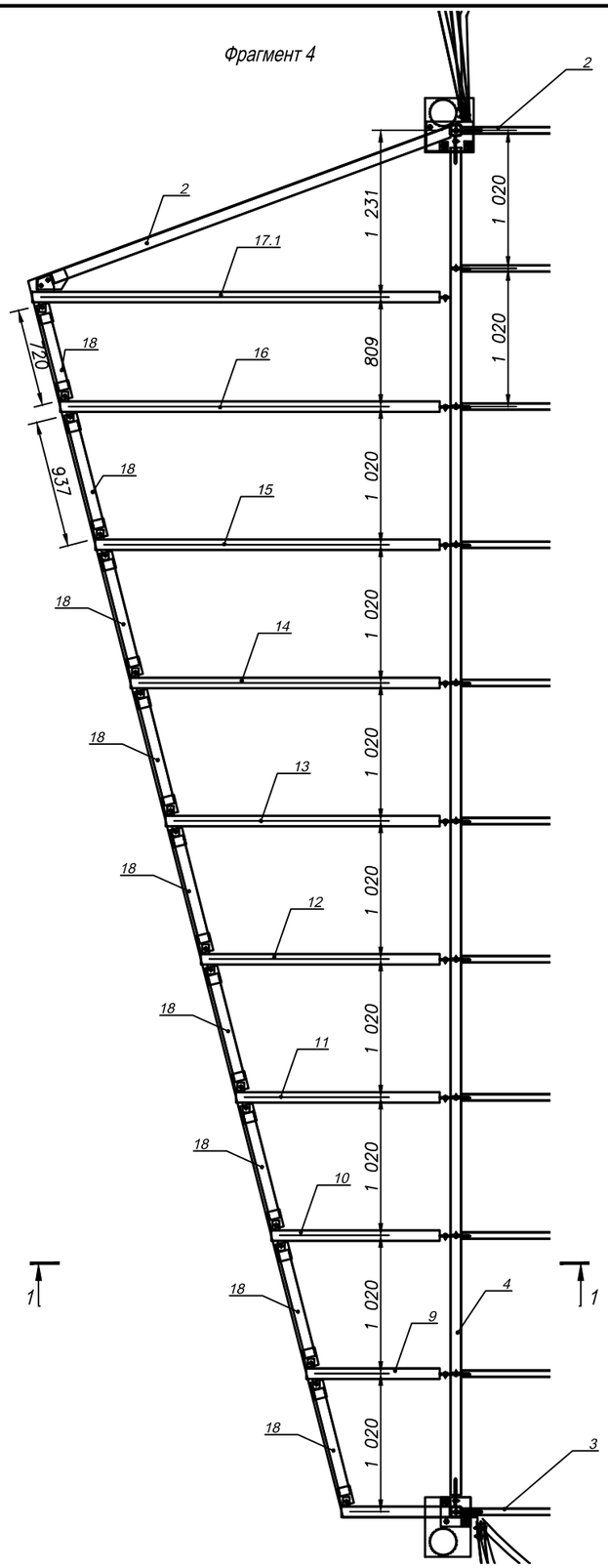

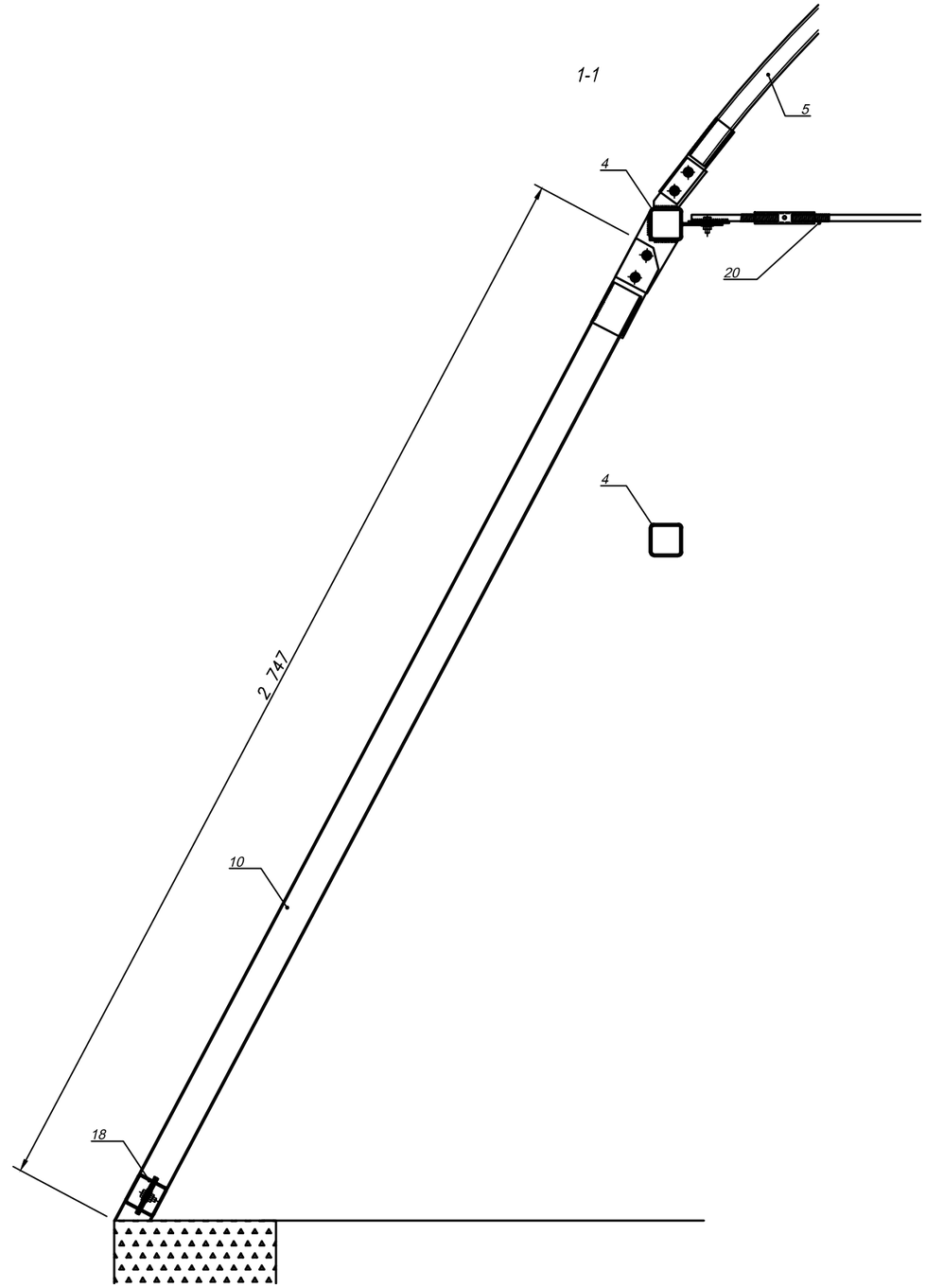

Примечания

1. Материал металлоконструкций: нержавеющая сталь 08Х18Н10 или аналог AISI 304
2. Сварка по ГОСТ 5264-80. Катет шва 5мм

Изм.	Кол.уч.	Лист	N док.	Подп.	Дата	Бассейн 1		
Разработал		Сидоров				Покрытие бассейна	Стадия	Лист	Листов
Проверил		Заикин					Р		
Н.контроль		Заикин							
Утв.						Фрагмент 1	IZBARUS		

Согласовано

Взам. инв. N

Подп. и дата

Инв. N подл.

Формат А3

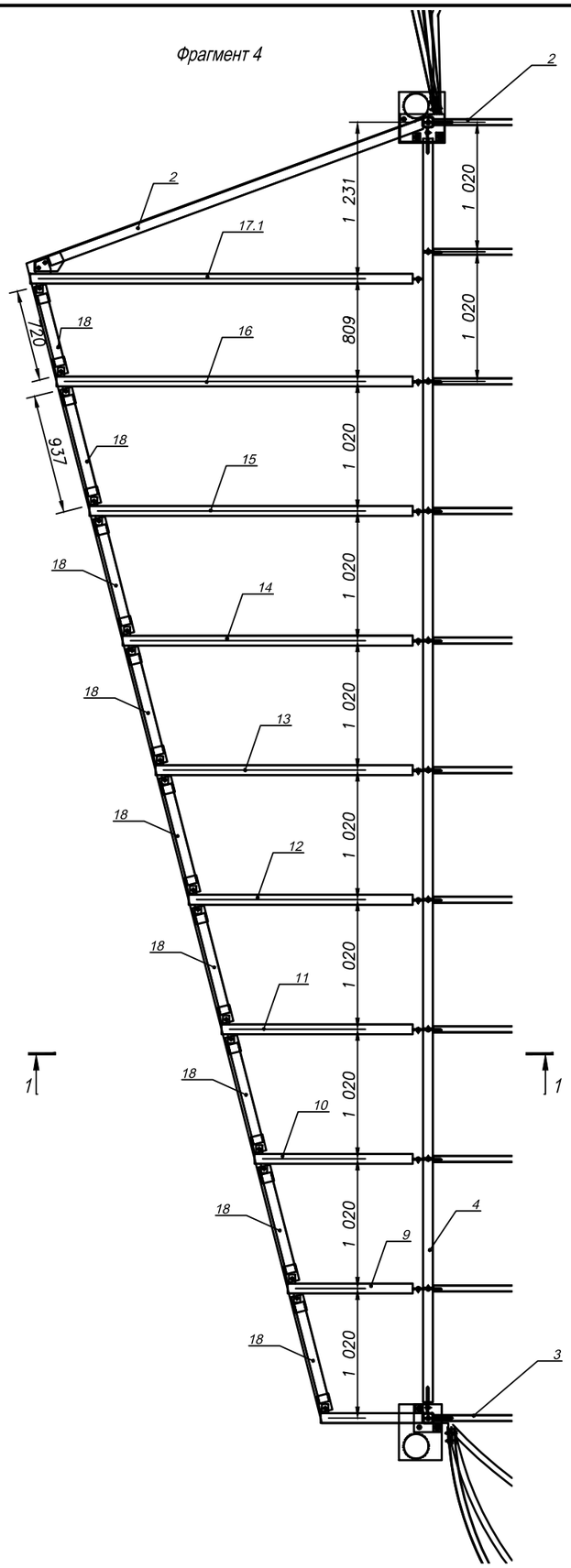

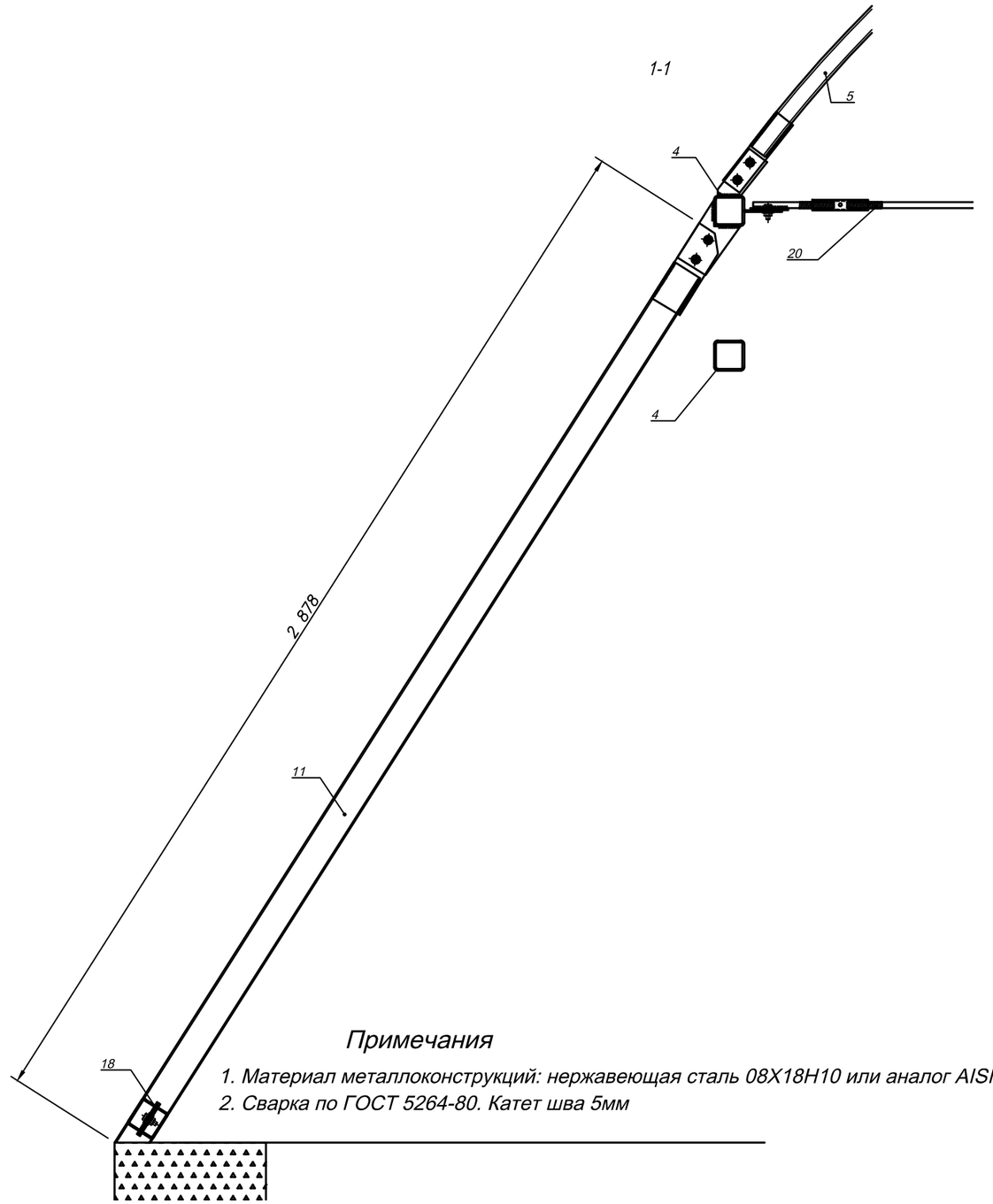

Примечания

1. Материал металлоконструкций: нержавеющая сталь 08Х18Н10 или аналог AISI 304
2. Сварка по ГОСТ 5264-80. Катет шва 5мм

Изм.	Кол.уч.	Лист	N док.	Подп.	Дата
Разработал		Сидоров			
Проверил		Заикин			
Н.контроль		Заикин			
Утв.					

Бассейн 1

Покрытие бассейна

Стадия	Лист	Листов
Р		

Фрагмент 1

IZBARUS

Согласовано

Взам. инв. N

Подп. и дата

Инв. N подл.

Формат А3

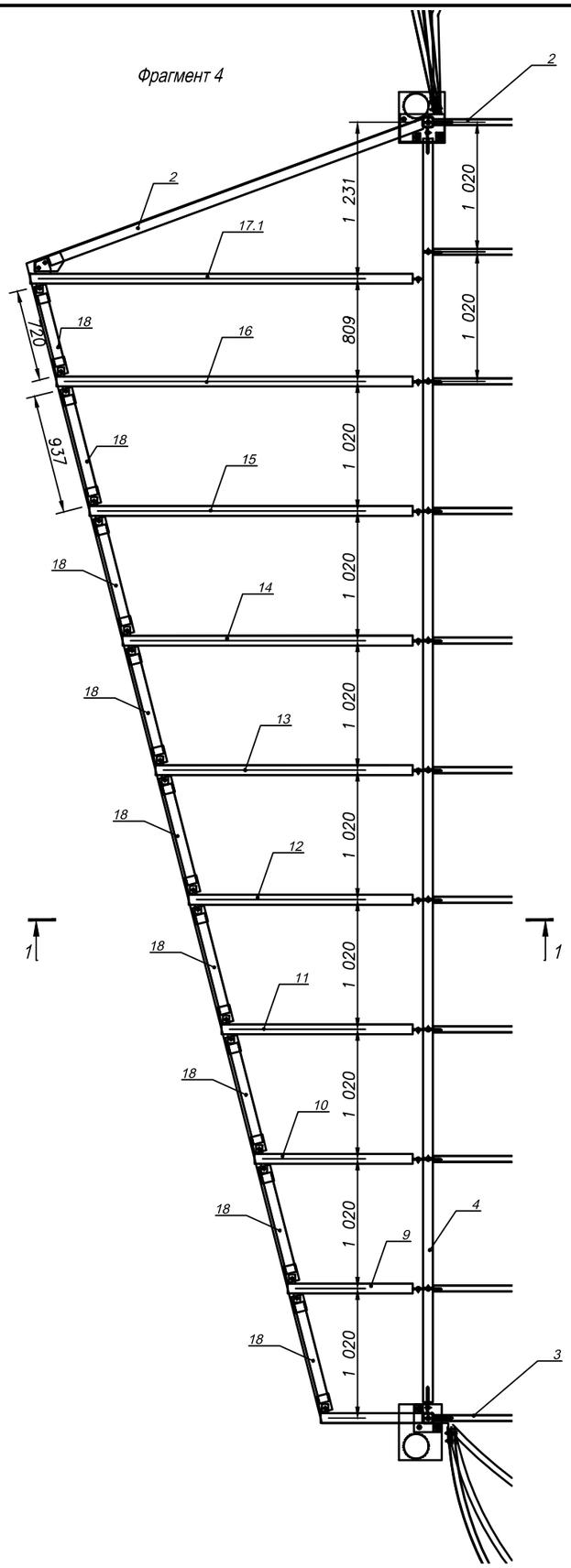

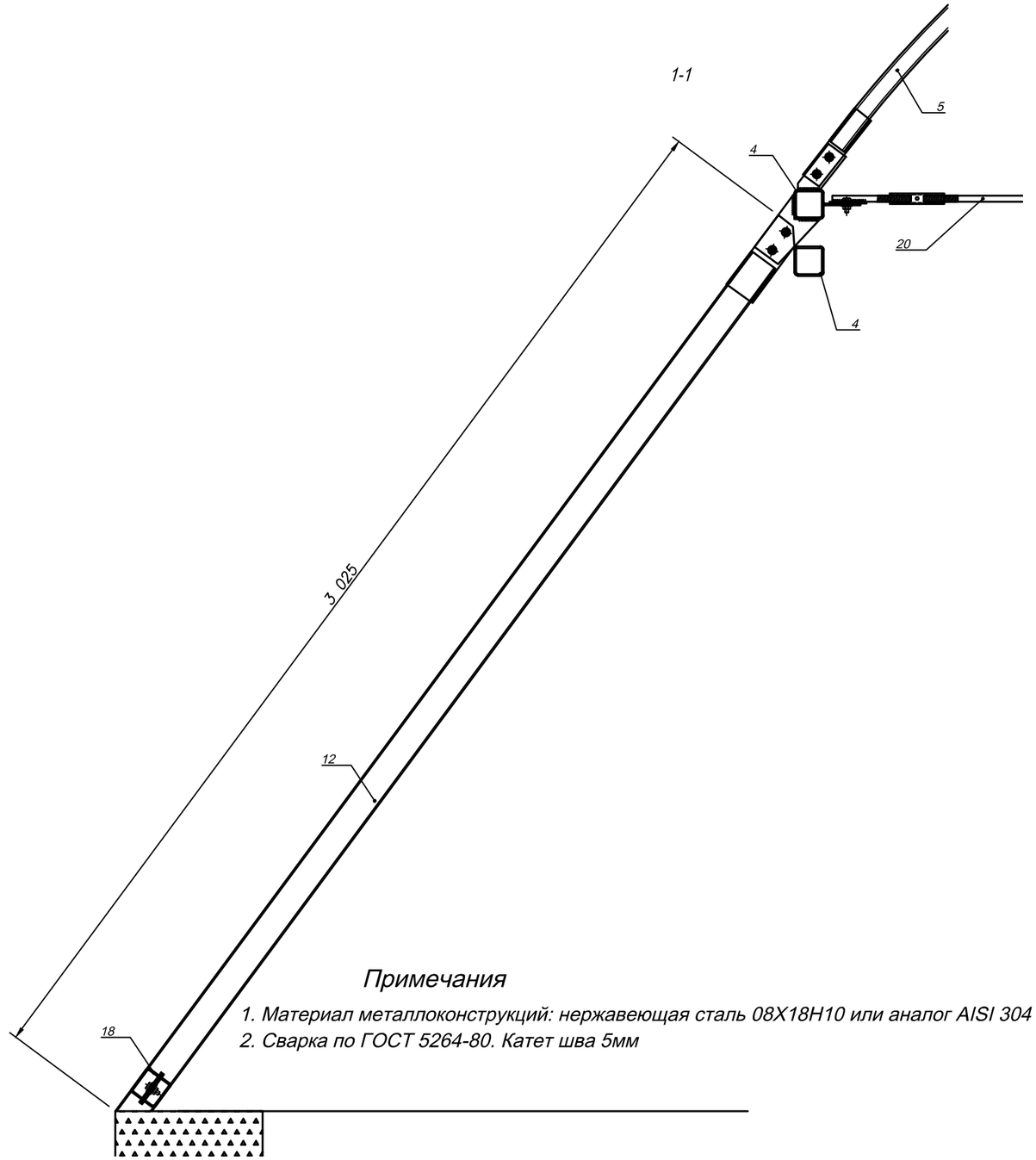

Примечания

1. Материал металлоконструкций: нержавеющая сталь 08Х18Н10 или аналог AISI 304
2. Сварка по ГОСТ 5264-80. Катет шва 5мм

Изм.	Кол.уч.	Лист	N док.	Подп.	Дата
Разработал		Сидоров			
Проверил		Заикин			
Н.контроль		Заикин			
Утв.					

Бассейн 1

Покрытие бассейна

Стадия	Лист	Листов
Р		

Фрагмент 1

IZBARUS

Согласовано

Взам. инв. N

Подп. и дата

Инв. N подл.

Формат А3

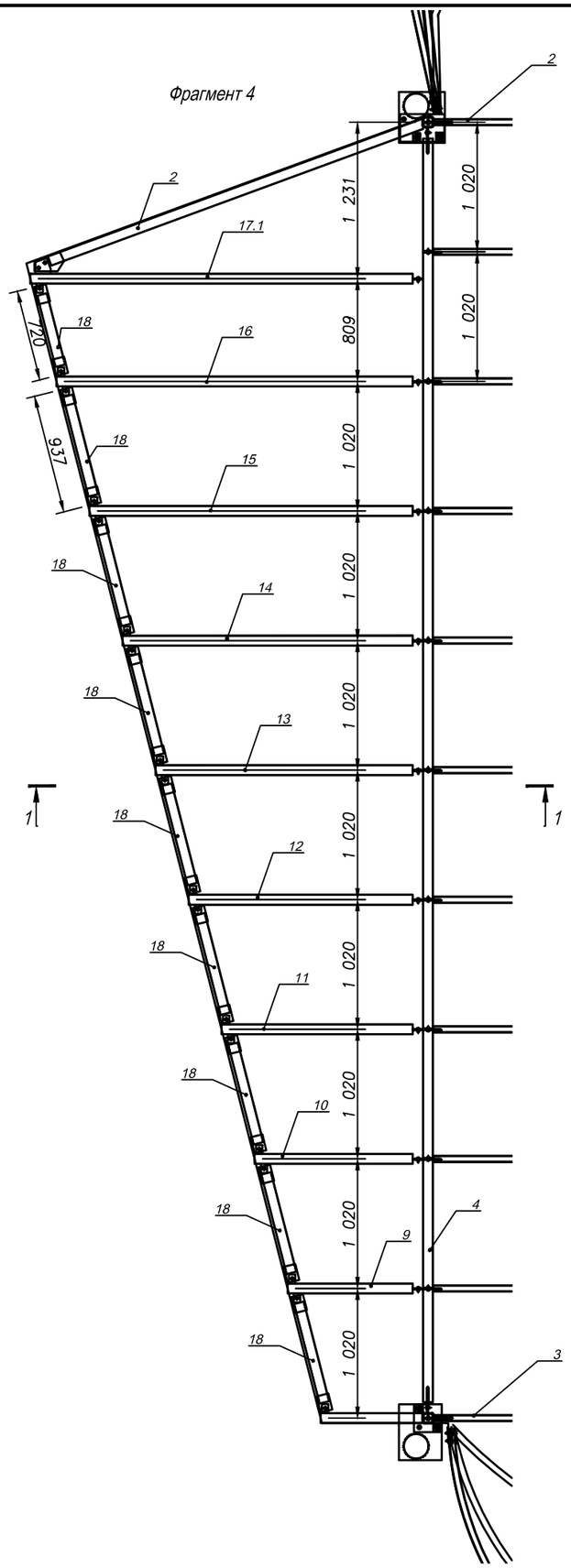

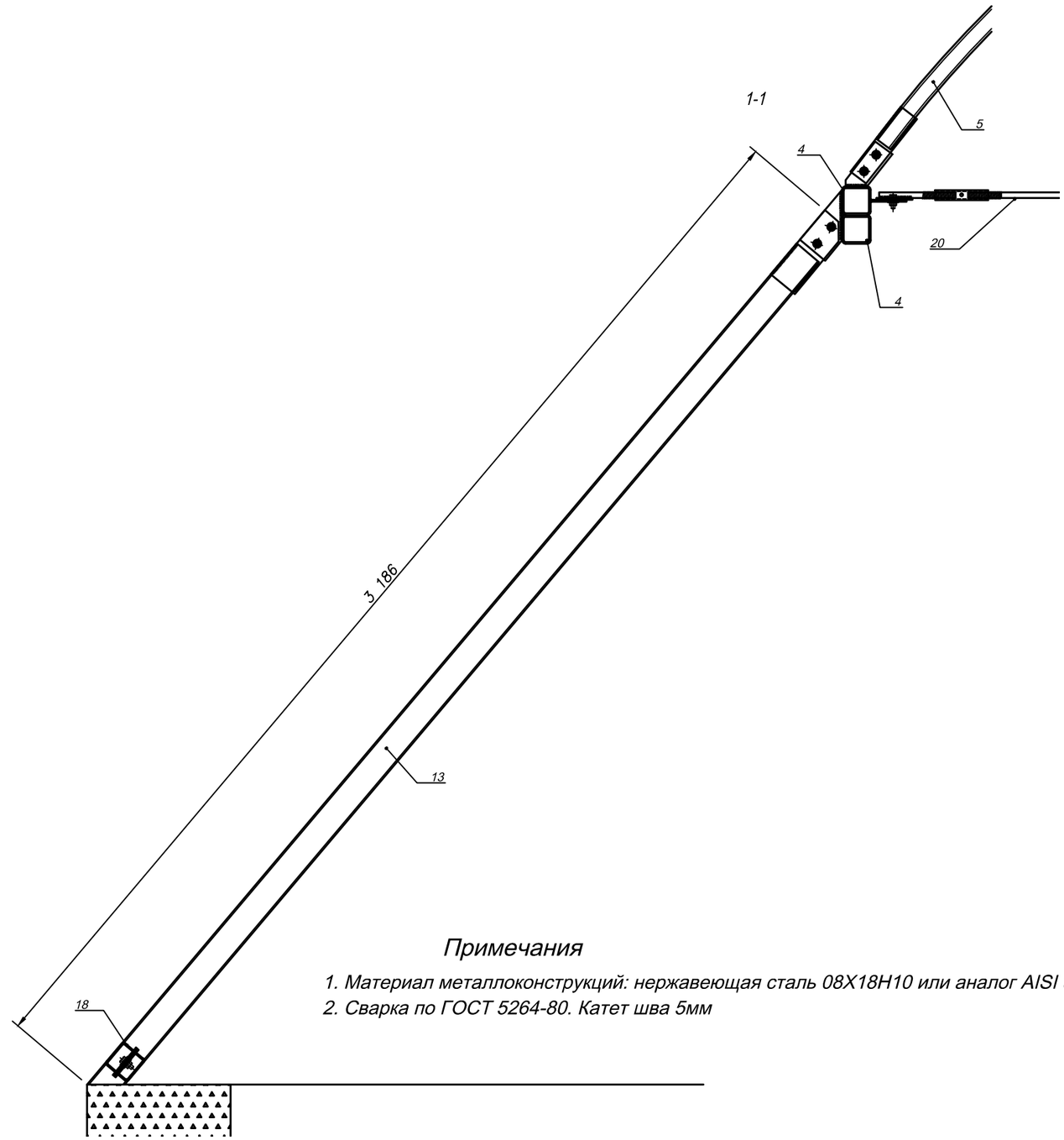

Примечания

1. Материал металлоконструкций: нержавеющая сталь 08Х18Н10 или аналог AISI 304
2. Сварка по ГОСТ 5264-80. Катет шва 5мм

Изм.	Кол.уч.	Лист	N док.	Подп.	Дата
Разработал		Сидоров			
Проверил		Заикин			
Н.контроль		Заикин			
Утв.					

Бассейн 1

Покрытие бассейна

Стадия	Лист	Листов
Р		

Фрагмент 1

IZBARUS

Согласовано

Взам. инв. N

Подп. и дата

Инв. N подл.

Формат А3

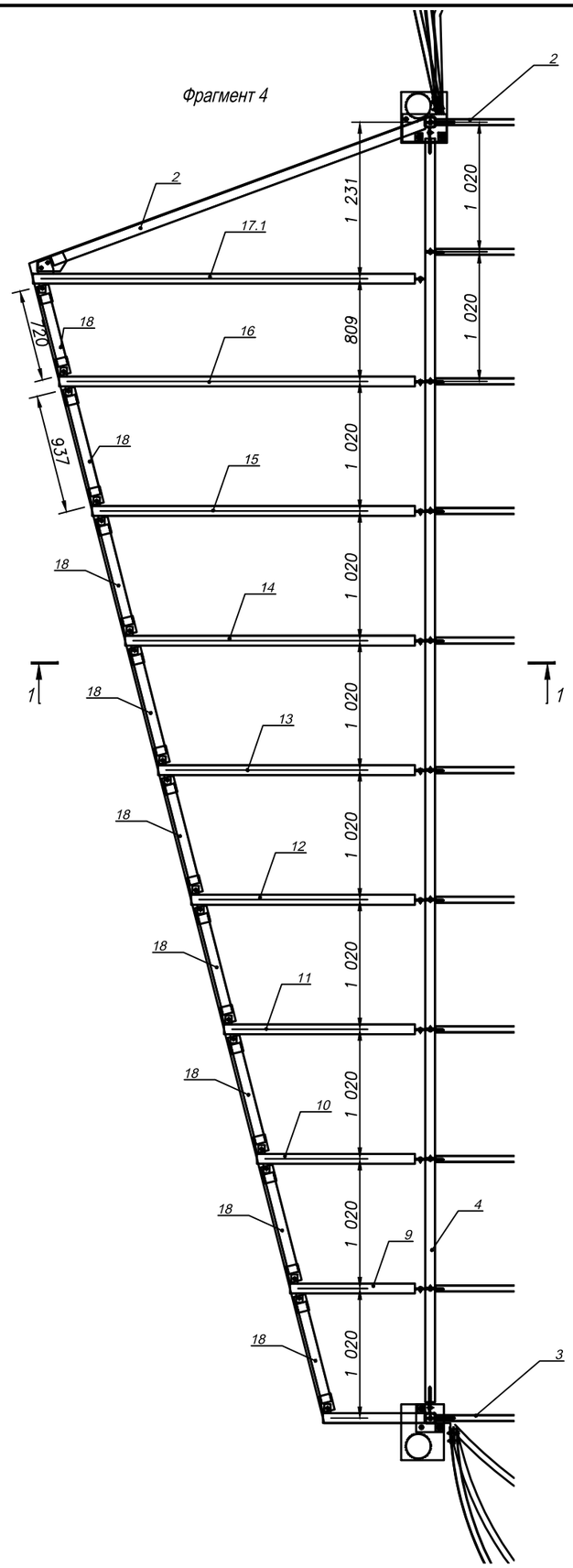

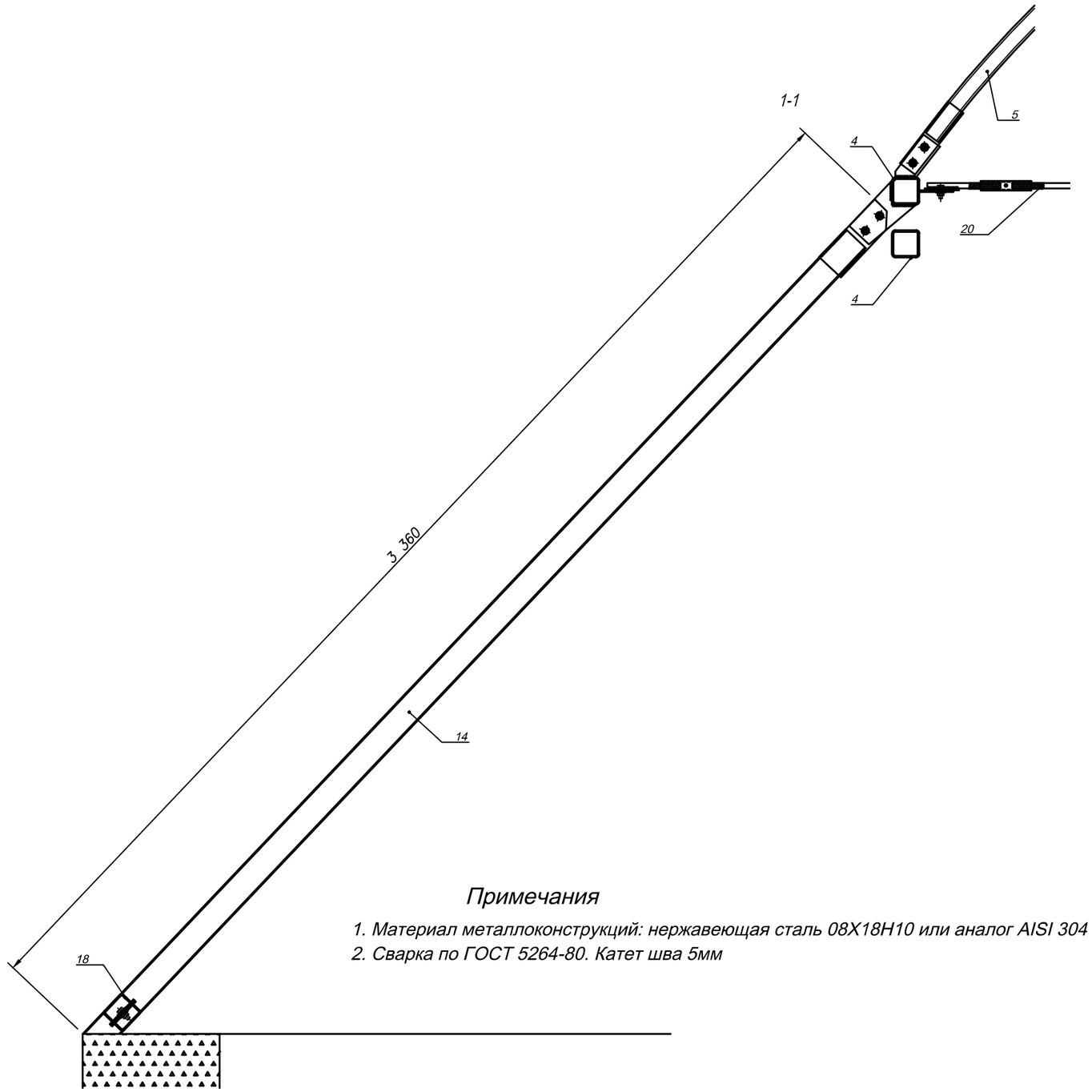

Примечания

1. Материал металлоконструкций: нержавеющая сталь 08Х18Н10 или аналог AISI 304
2. Сварка по ГОСТ 5264-80. Катет шва 5мм

Изм.	Кол.уч.	Лист	N док.	Подп.	Дата
Разработал		Сидоров			
Проверил		Заикин			
Н.контроль		Заикин			
Утв.					

Бассейн 1

Покрытие бассейна

Стадия	Лист	Листов
Р		

Фрагмент 1

IZBARUS

Формат А3

Согласовано

Взам. инв. N

Подп. и дата

Инв. N подл.

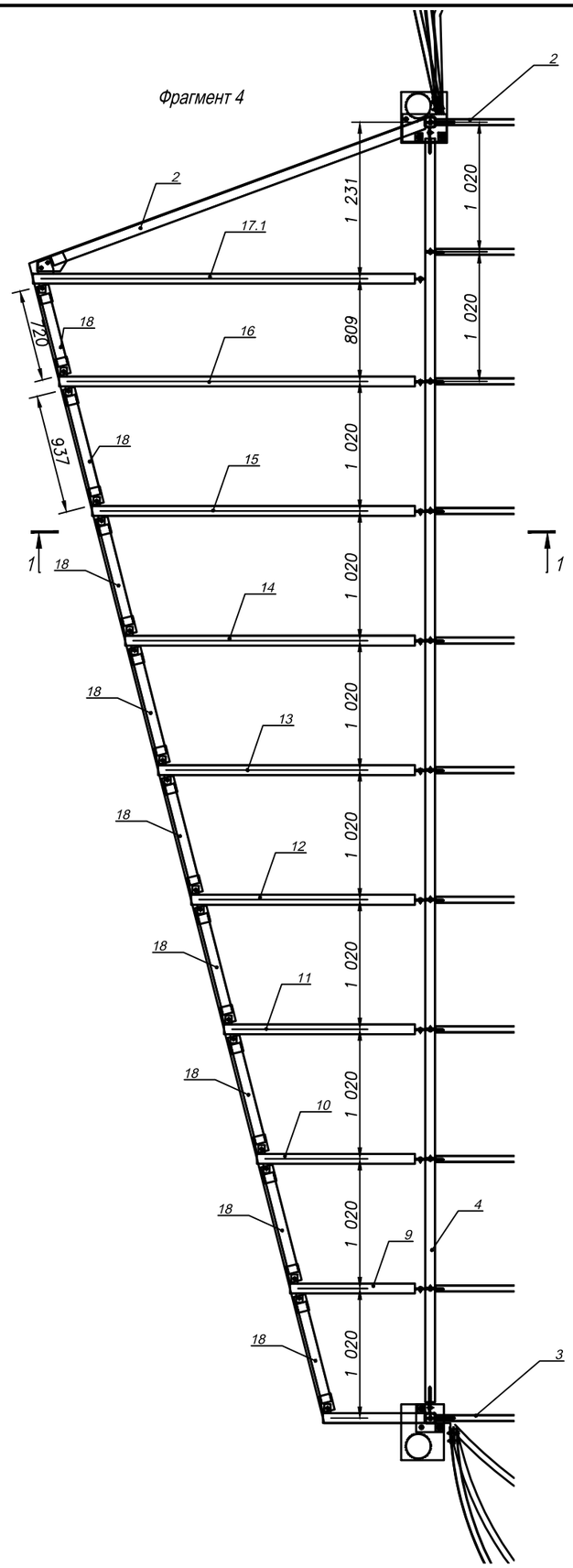

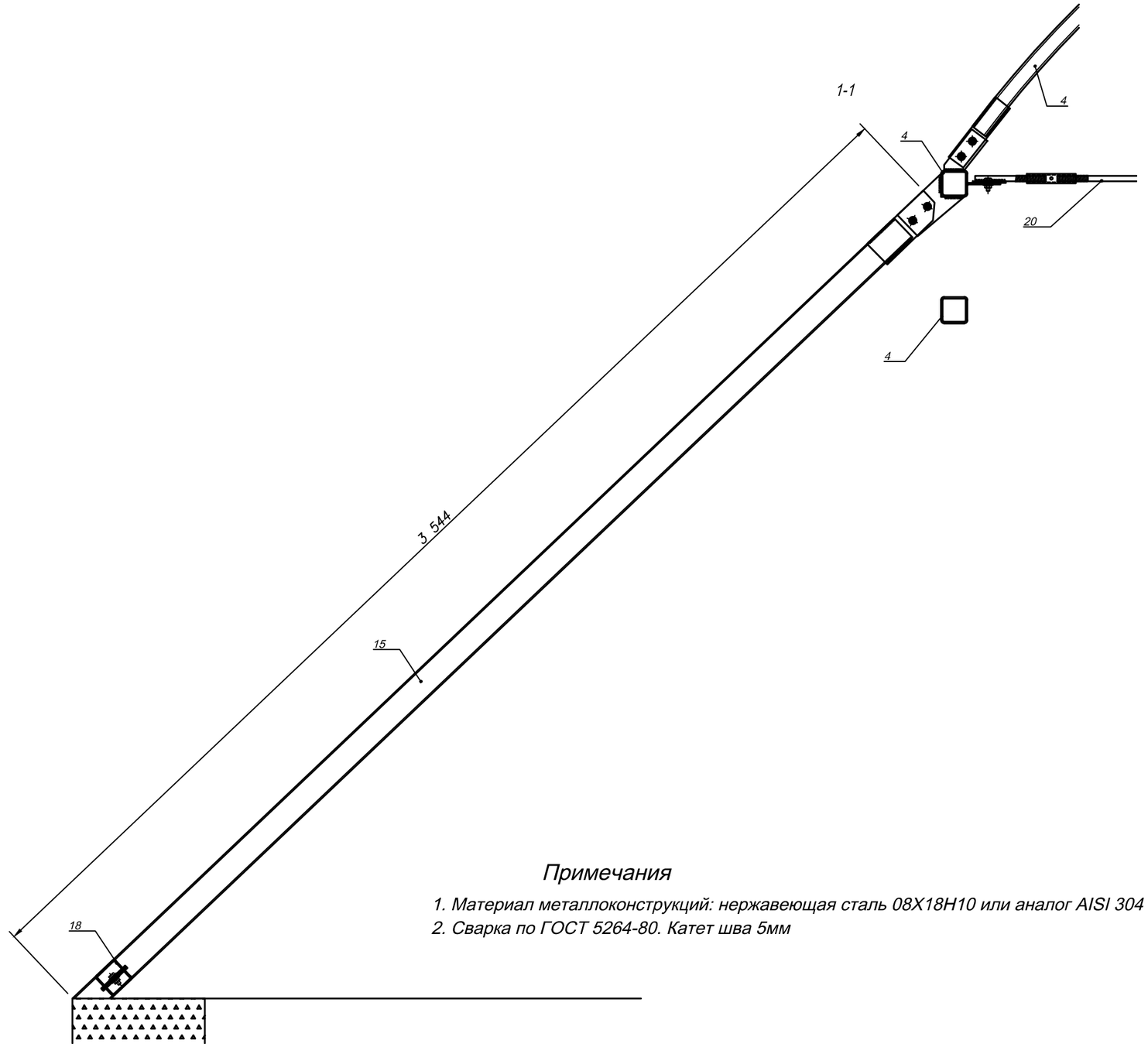

Примечания

1. Материал металлоконструкций: нержавеющая сталь 08Х18Н10 или аналог AISI 304
2. Сварка по ГОСТ 5264-80. Катет шва 5мм

Изм.	Кол.уч.	Лист	N док.	Подп.	Дата	Бассейн 1		
Разработал		Сидоров				Покрытие бассейна	Стадия	Лист	Листов
Проверил		Заикин					Р		
Н.контроль		Заикин							
Утв.						Фрагмент 1	IZBARUS		

Согласовано

Взам. инв. N

Подп. и дата

Инв. N подл.

Формат А3

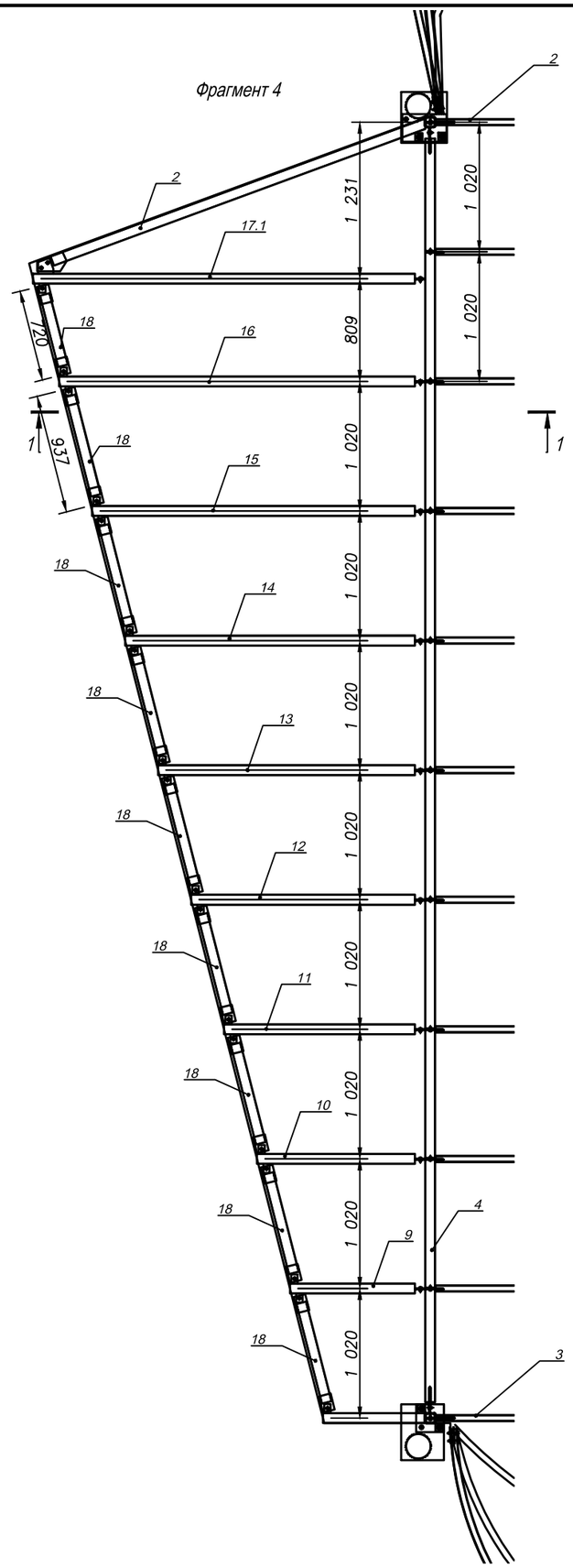

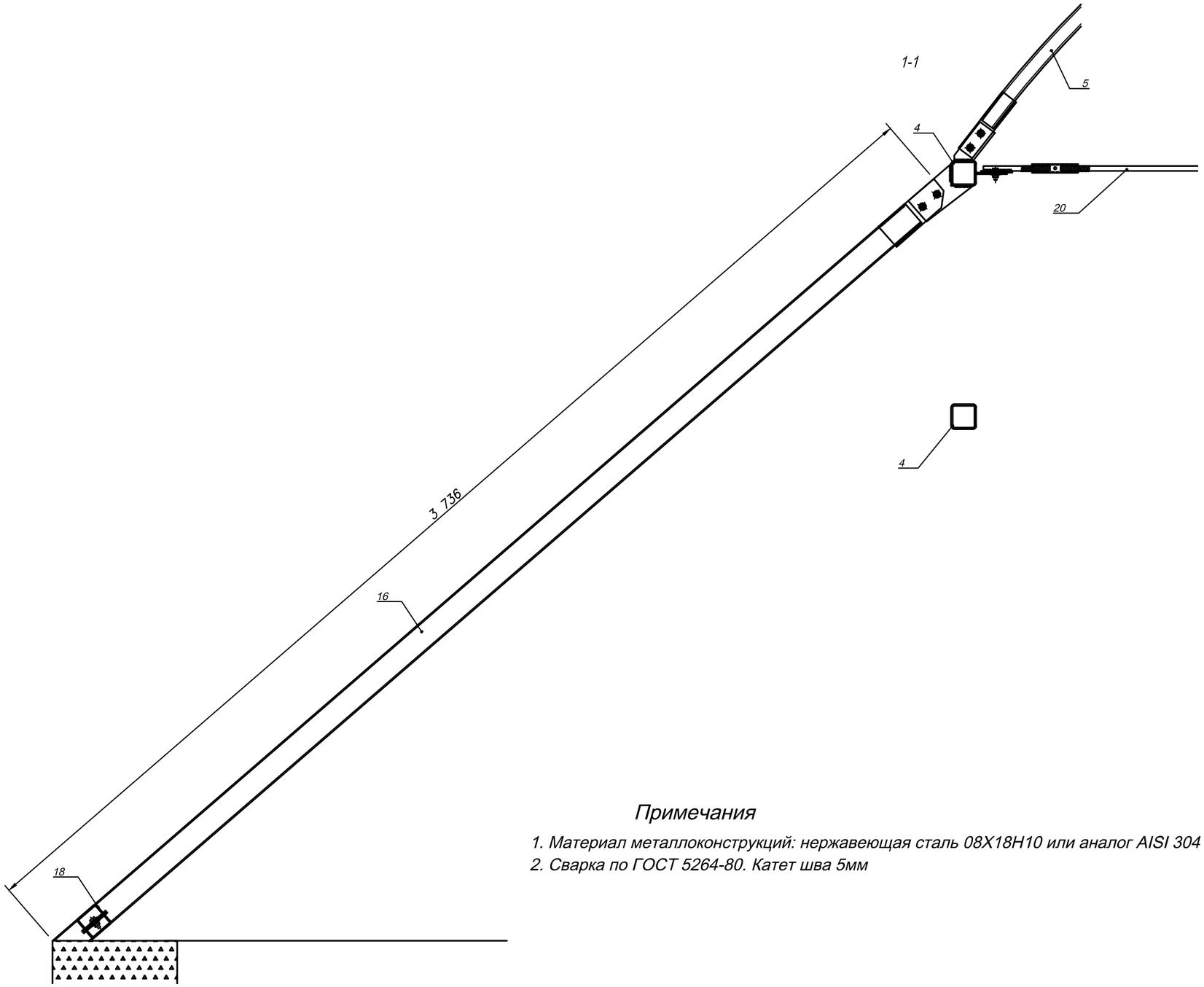

Примечания

1. Материал металлоконструкций: нержавеющая сталь 08Х18Н10 или аналог AISI 304
2. Сварка по ГОСТ 5264-80. Катет шва 5мм

Изм.	Кол.уч.	Лист	N док.	Подп.	Дата
Разработал		Сидоров			
Проверил		Заикин			
Н.контроль		Заикин			
Утв.					

Бассейн 1

Покрытие бассейна

Стадия	Лист	Листов
Р		

Фрагмент 1

IZBARUS

Согласовано

Взам. инв. N

Подп. и дата

Инв. N подл.

Формат А3

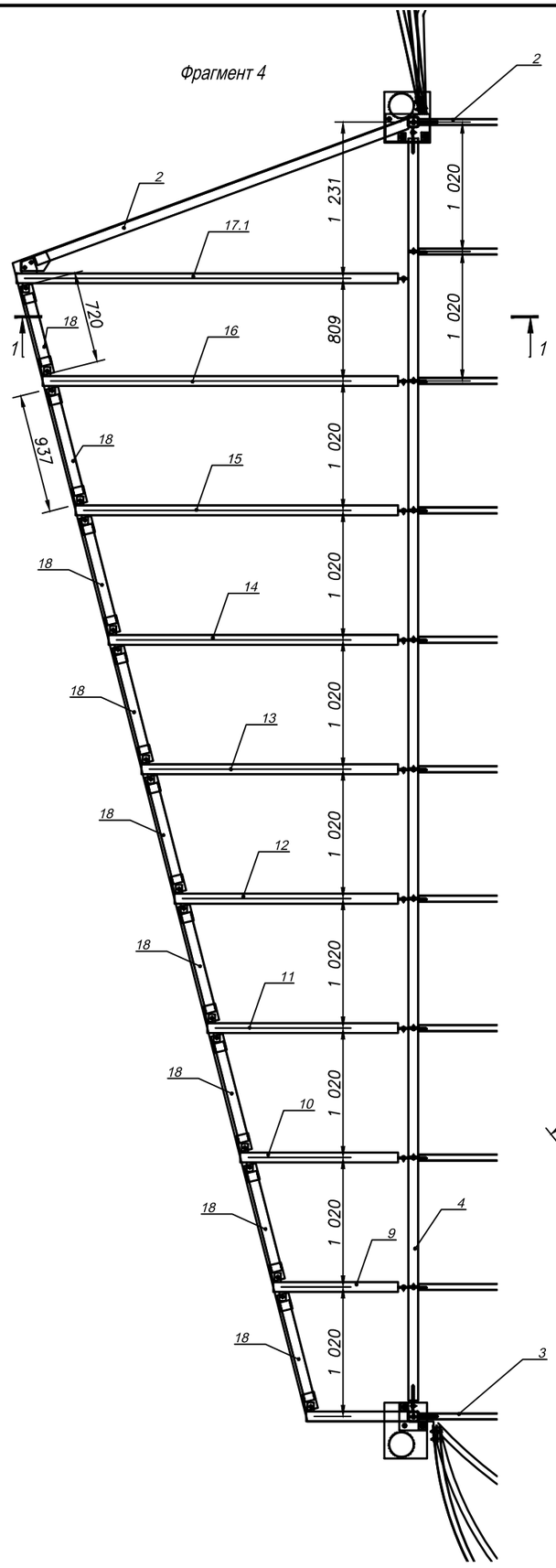

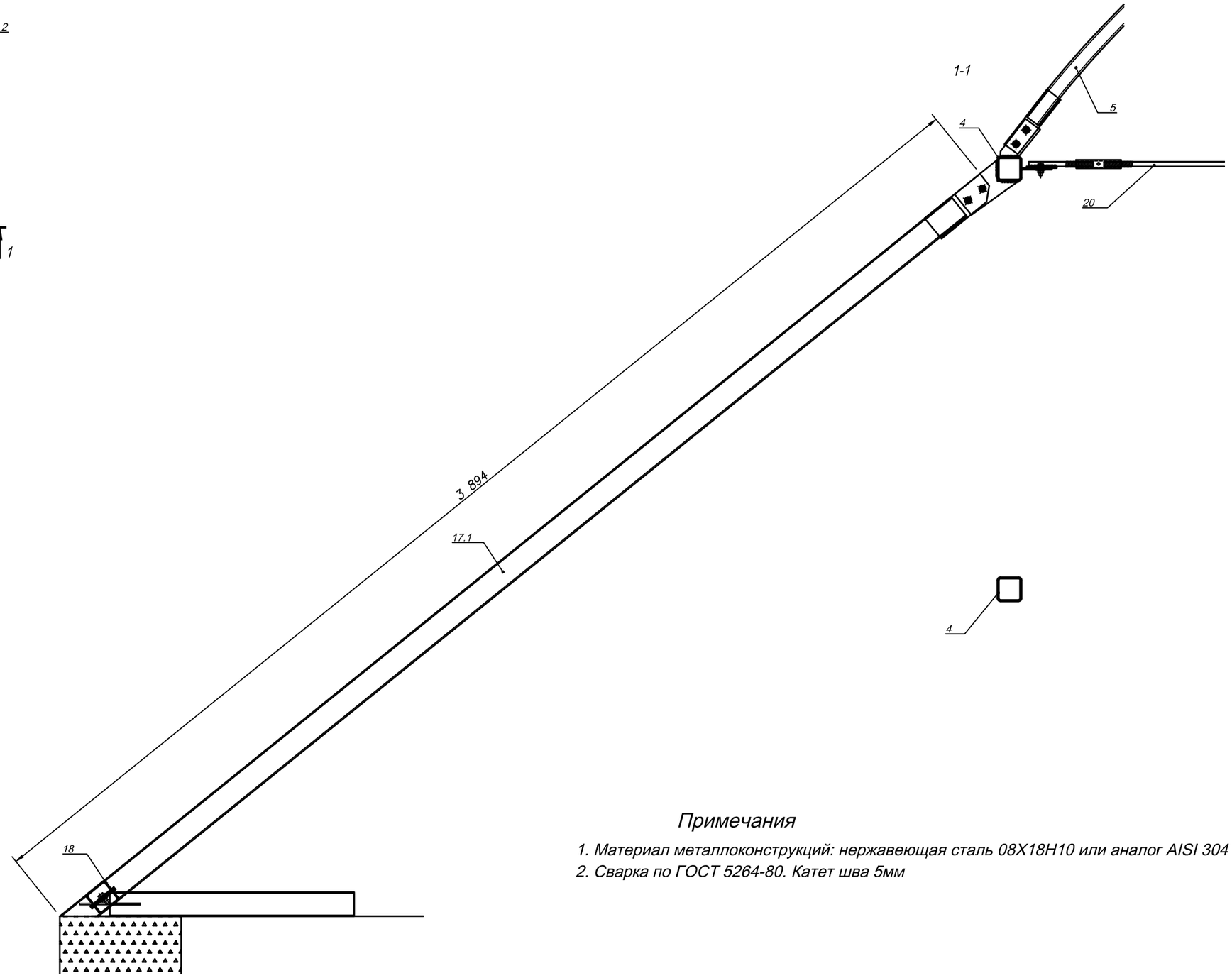

Примечания

1. Материал металлоконструкций: нержавеющая сталь 08Х18Н10 или аналог AISI 304
2. Сварка по ГОСТ 5264-80. Катет шва 5мм

Изм.	Кол.уч.	Лист	N док.	Подп.	Дата	Бассейн 1		
Разработал		Сидоров				Покрытие бассейна	Стадия	Лист	Листов
Проверил		Заикин					Р		
Н.контроль		Заикин							
Утв.						Фрагмент 1	IZBARUS		

Согласовано

Взам. инв. N

Подп. и дата

Инв. N подл.

Формат А3

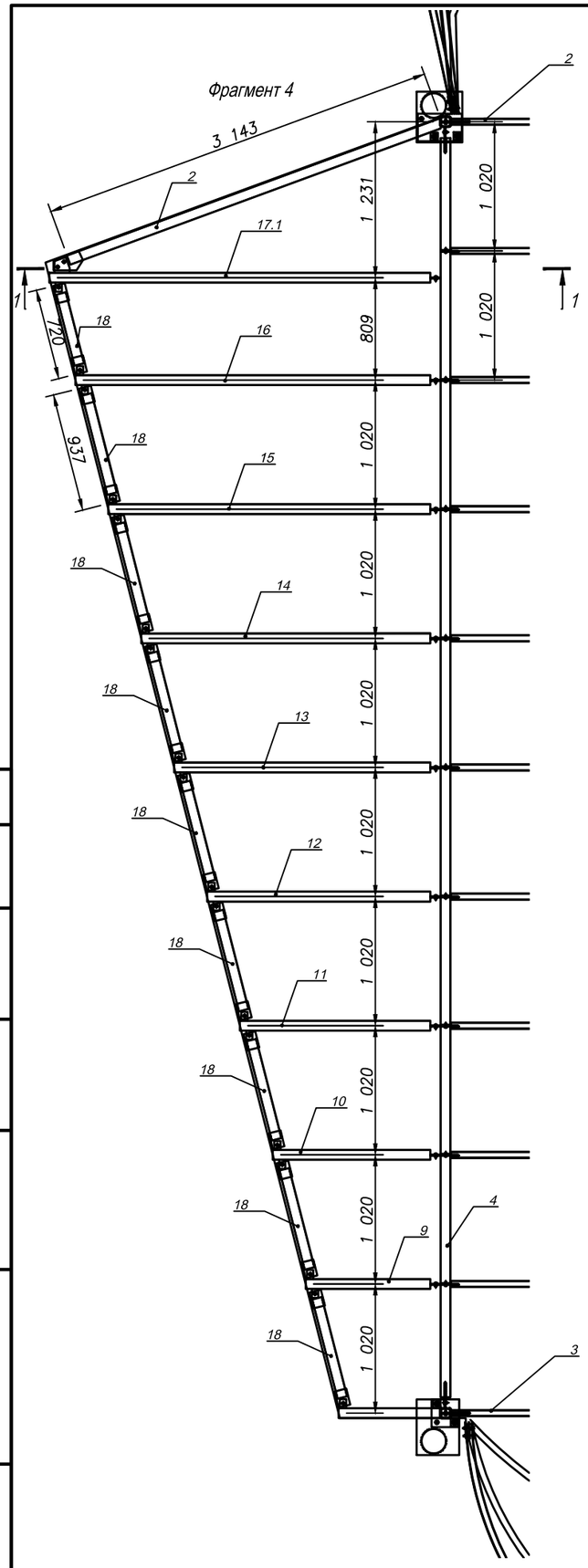

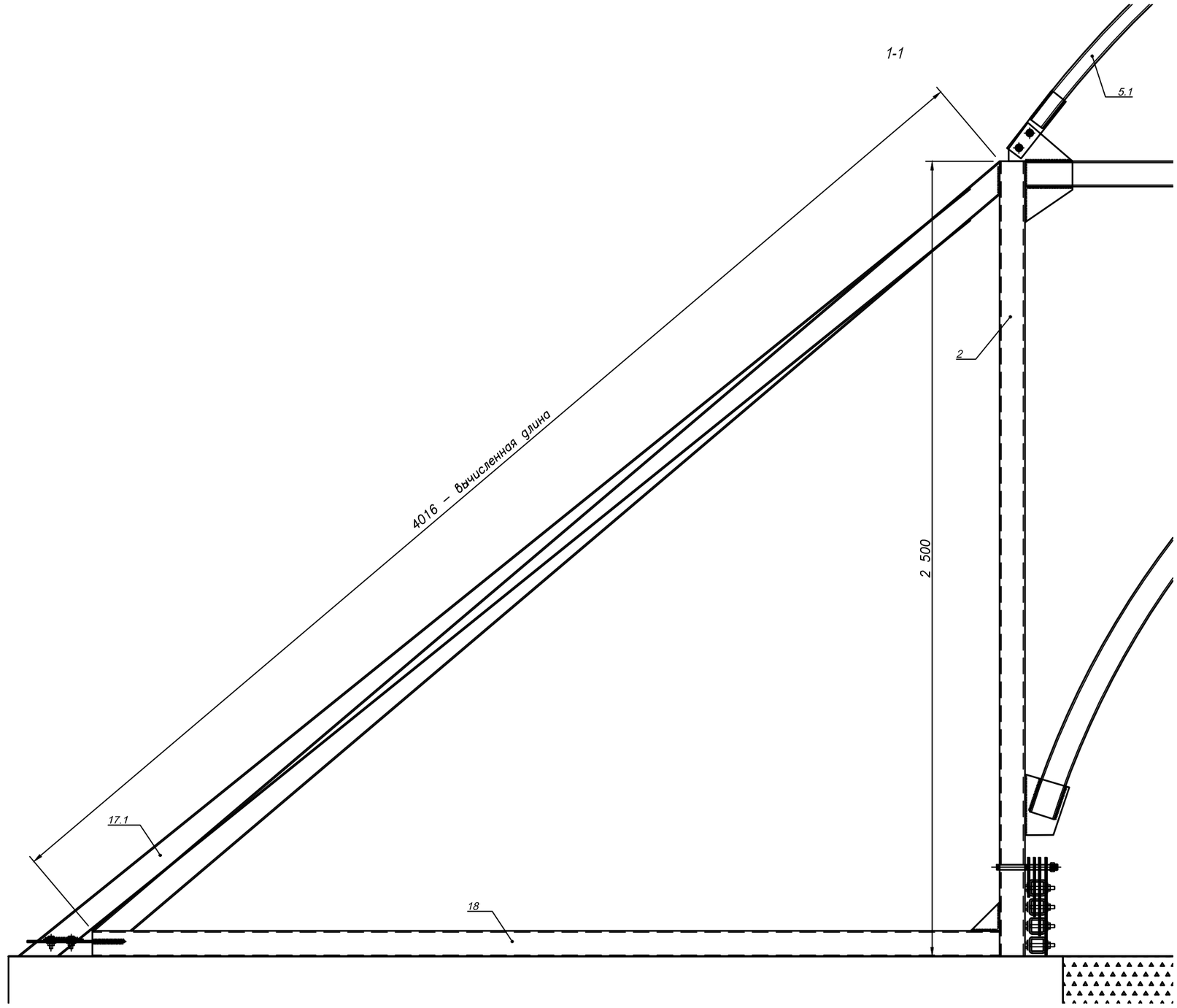

Согласовано

Взам. инв. N

Подп. и дата

Инв. N подл.

Изм.	Кол.уч.	Лист	N док.	Подп.	Дата
Разработал		Сидоров			
Проверил		Заикин			
Н.контроль		Заикин			
Утв.					

Бассейн 1

Покрытие бассейна

Стадия	Лист	Листов
Р		

Фрагмент 1

IZBARUS

Формат А3

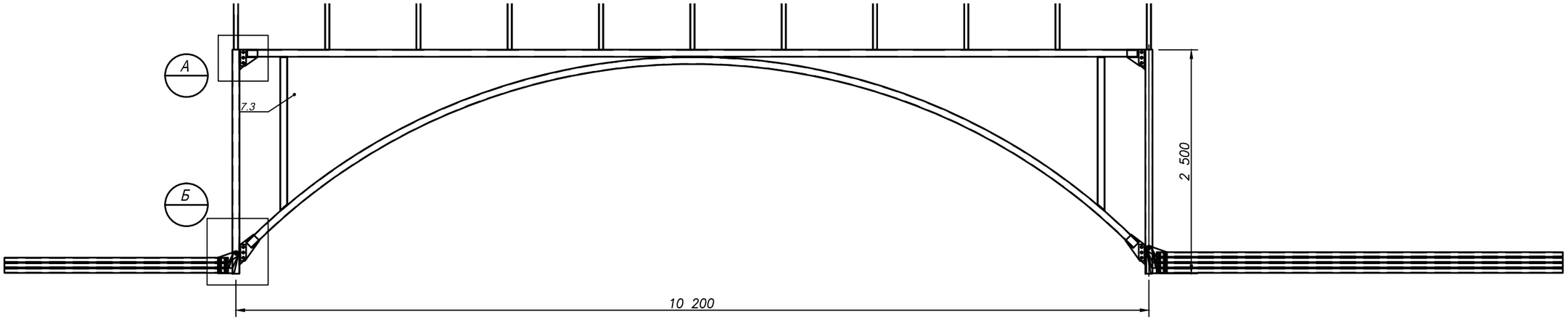

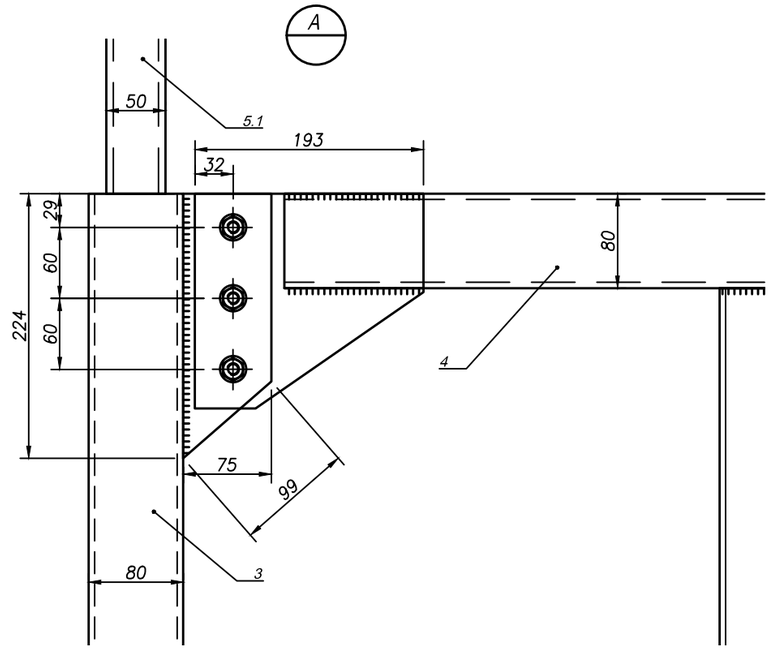

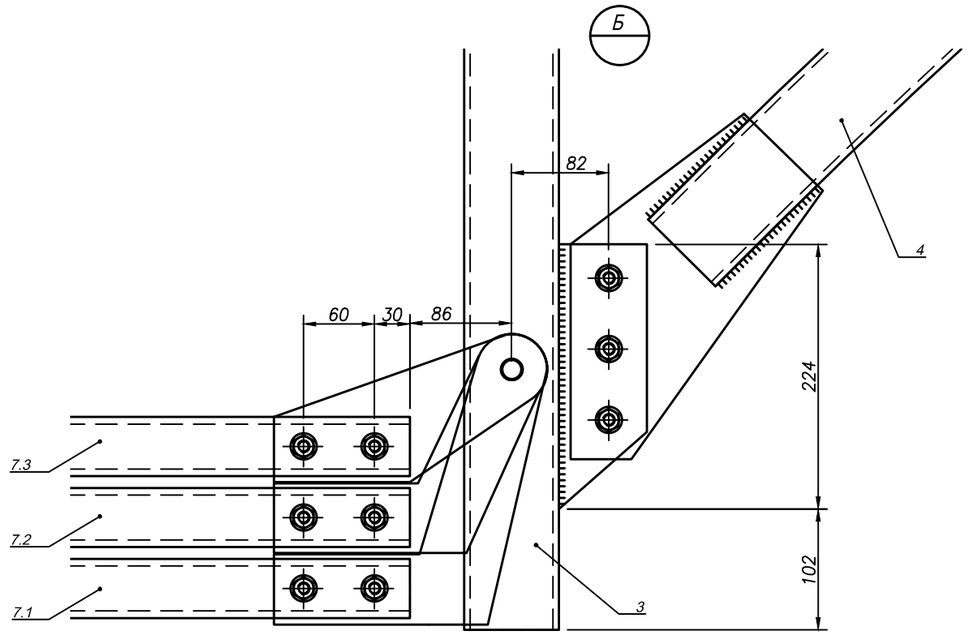

Примечания

1. Материал металлоконструкций: нержавеющая сталь 08Х18Н10 или аналог AISI 304
2. Сварка по ГОСТ 5264-80. Катет шва 5мм

Изм.	Кол.уч.	Лист	N док.	Подп.	Дата	Бассейн 1		
Разработал		Сидоров				Покрытие бассейна	Стадия	Лист	Листов
Проверил		Заикин					Р		
Н.контроль		Заикин							
Утв.						Разрез 1. Узлы	IZBARUS		

Согласовано

Взам. инв. N

Подп. и дата

Инв. N подл.

Формат А3

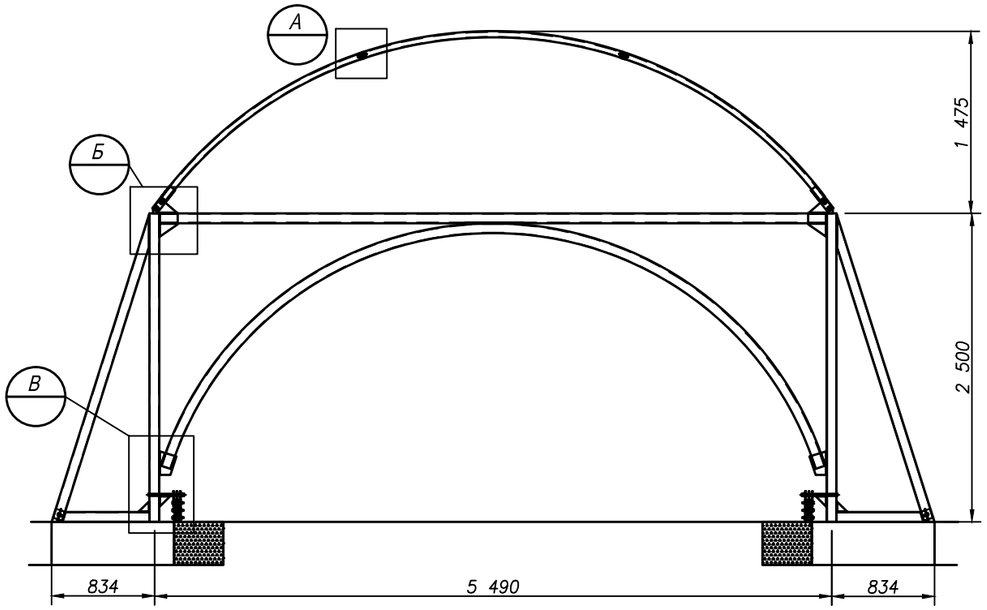

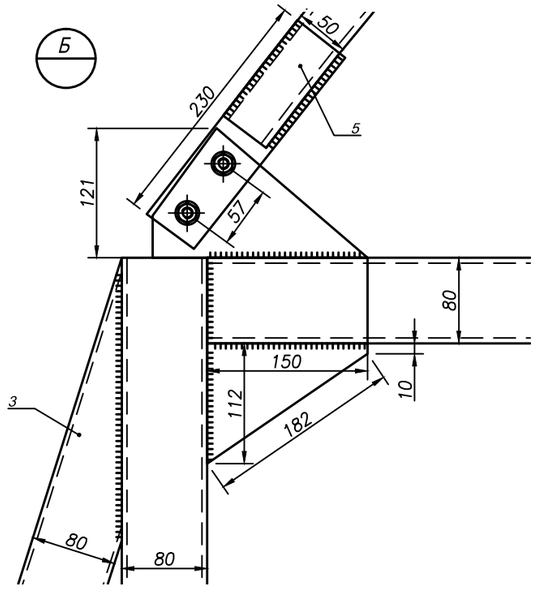

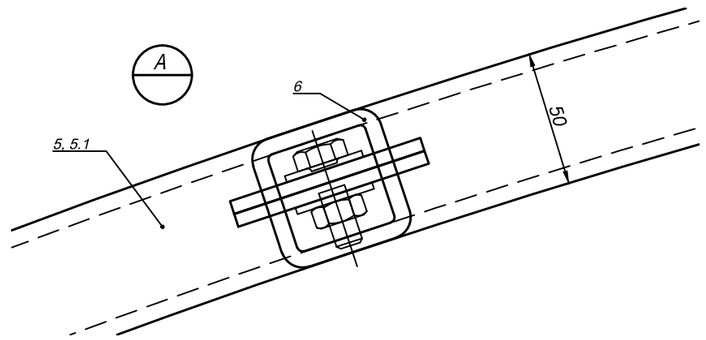

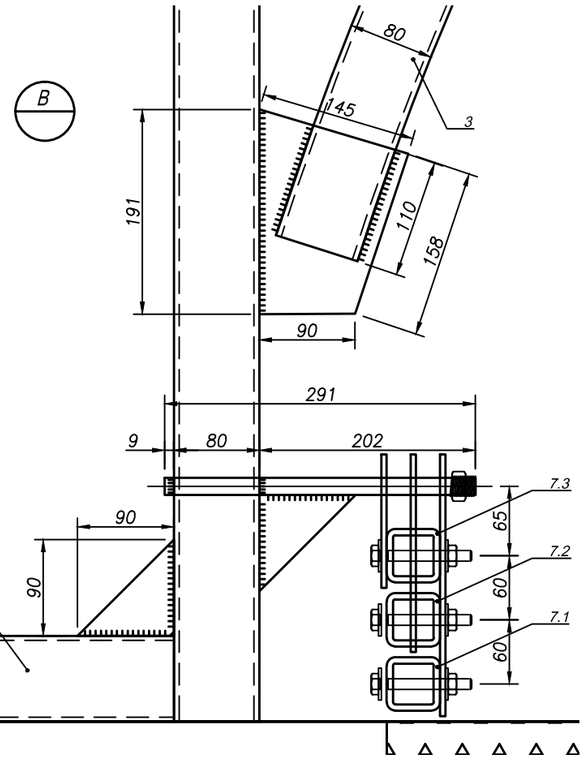

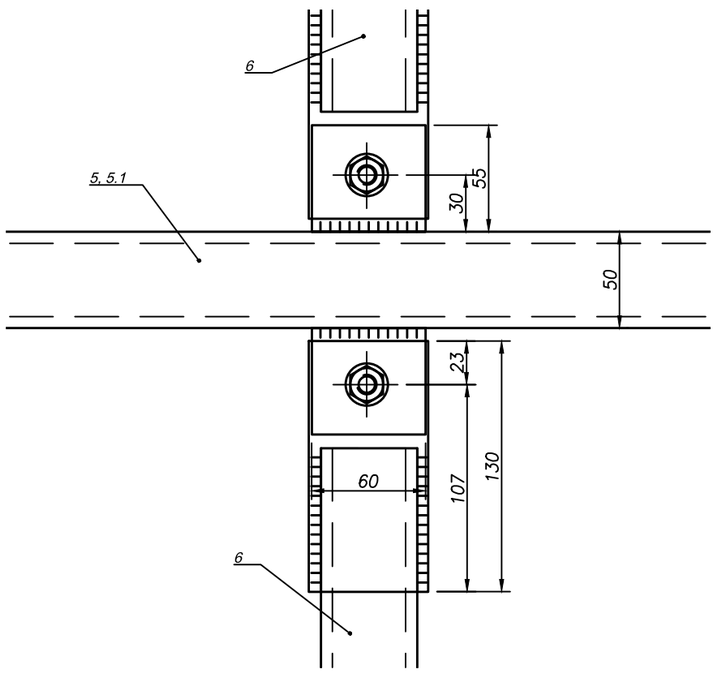

Изм.	Кол.уч.	Лист	N док.	Подп.	Дата	Бассейн 1		
Разработал		Сидоров				Покрытие бассейна	Стадия	Лист	Листов
Проверил		Заикин					Р		
Н.контроль		Заикин							
Утв.						Разрез 2. Узлы	IZBARUS		

Согласовано

Взам. инв. N

Подп. и дата

Инв. N подл.

Формат А3

Поз 1.1

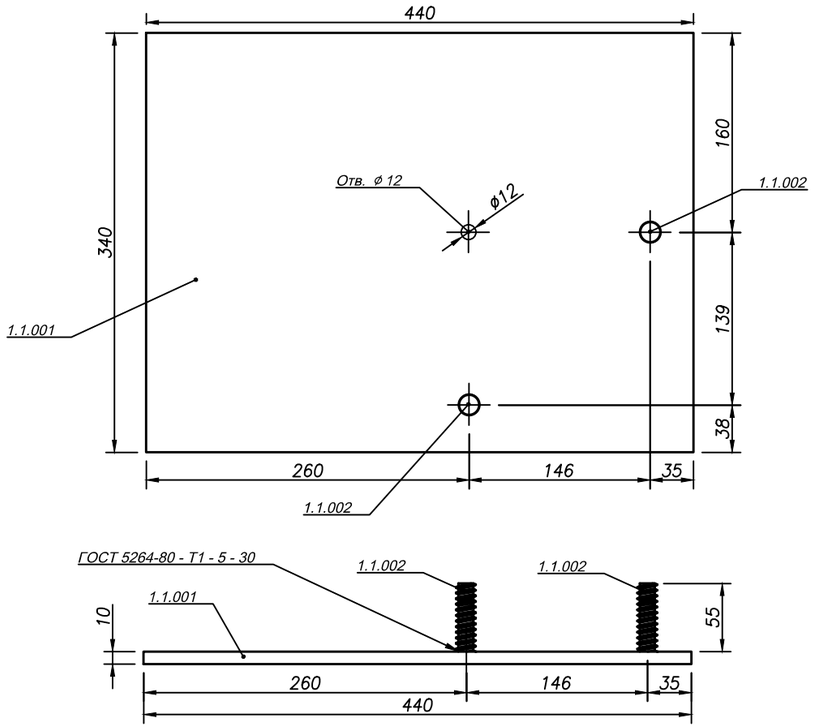

Поз 1.2

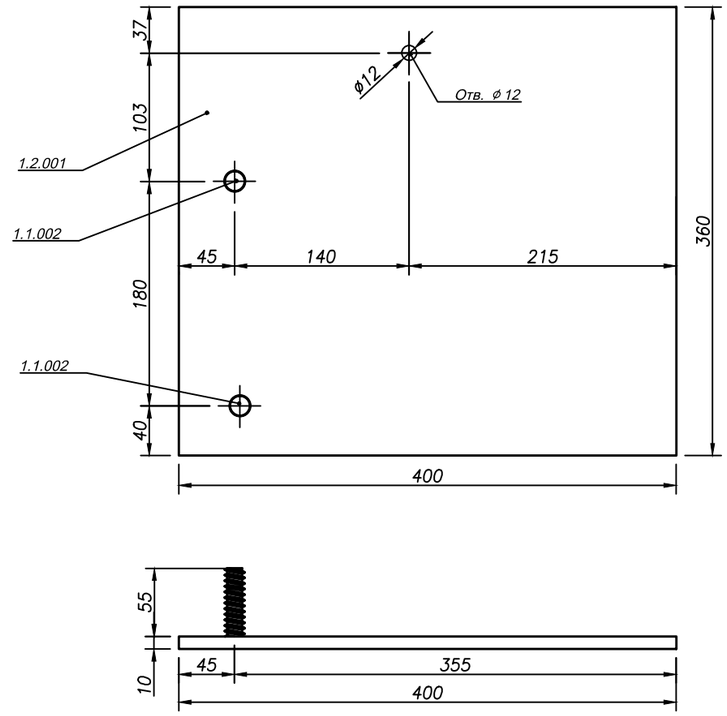

Поз 1.1*

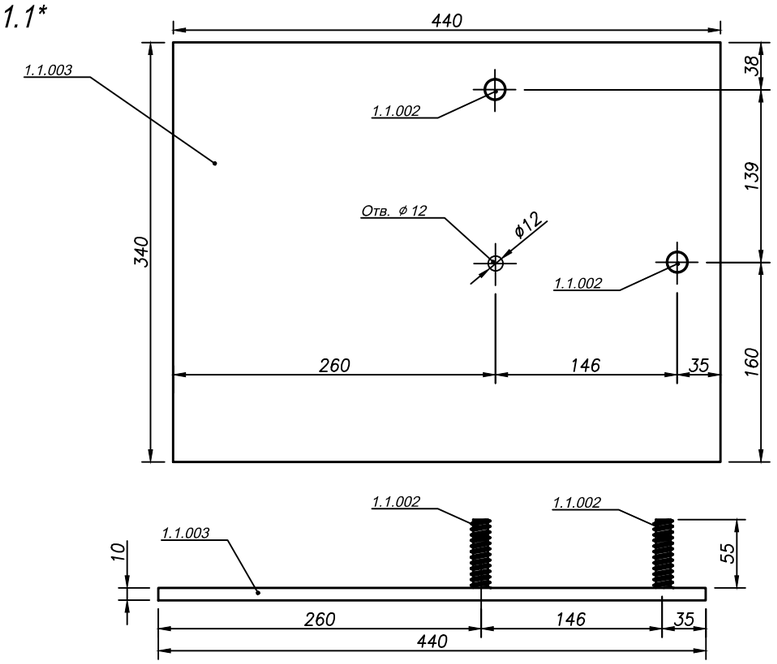

Поз 1.2*

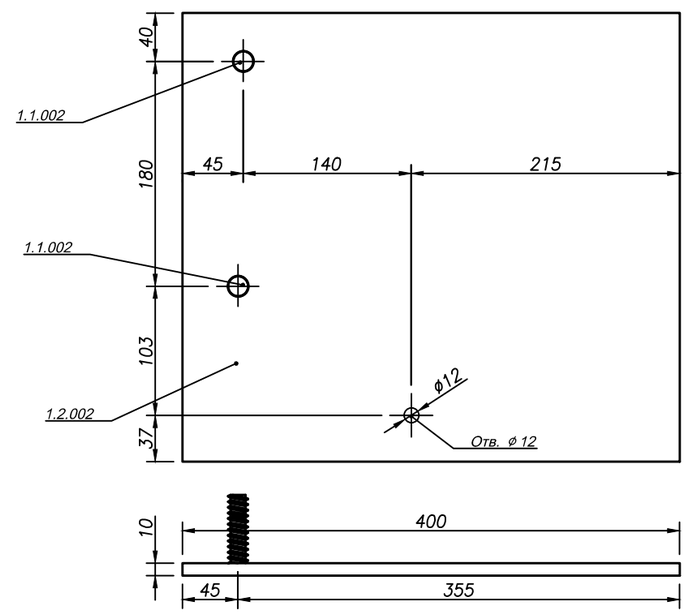

Примечания

1. Материал металлоконструкций: нержавеющая сталь 08Х18Н10 или аналог AISI 304
2. Сварка по ГОСТ 5264-80. Катет шва 5мм

Изм.	Кол.уч.	Лист	N док.	Подп.	Дата	Бассейн 1		
Разработал		Сидоров				Покрытие бассейна	Стадия	Лист	Листов
Проверил		Заикин					Р		
Н.контроль		Заикин							
Утв.						Поз 1.1, 1.1*, 1.2, 1.2*	IZBARUS		

Согласовано

Взам. инв. N

Подп. и дата

Инв. N подл.

Формат А3

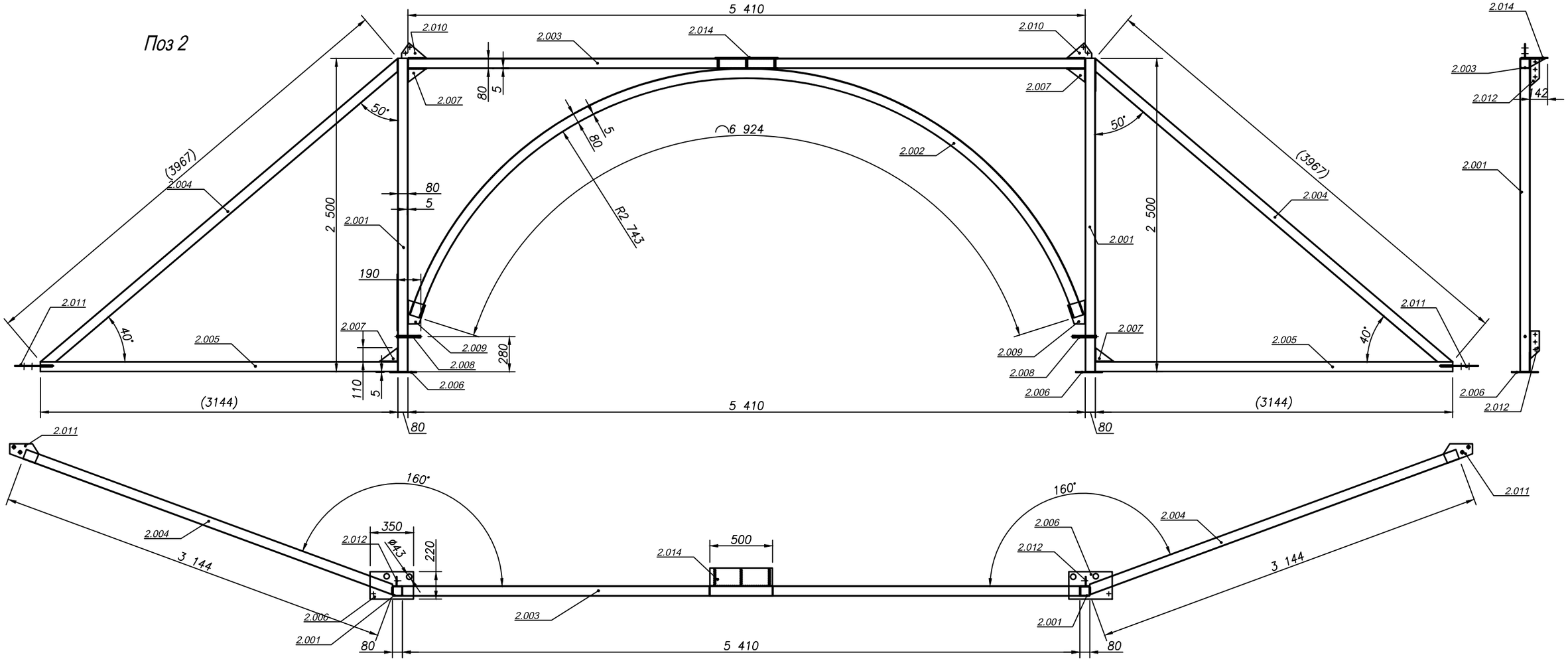

Примечания

1. Материал металлоконструкций: нержавеющая сталь 08Х18Н10 или аналог AISI 304
2. Сварка по ГОСТ 5264-80. Катет шва 5мм

Изм.	Кол.уч.	Лист	N док.	Подп.	Дата	Бассейн 1		
Разработал		Сидоров				Покрытие бассейна	Стадия	Лист	Листов
Проверил		Заикин					Р		
Н.контроль		Заикин							
Утв.						Поз. 2	IZBARUS		

Согласовано

Взам. инв. N

Подп. и дата

Инв. N подл.

Формат А3

Поз 2.014

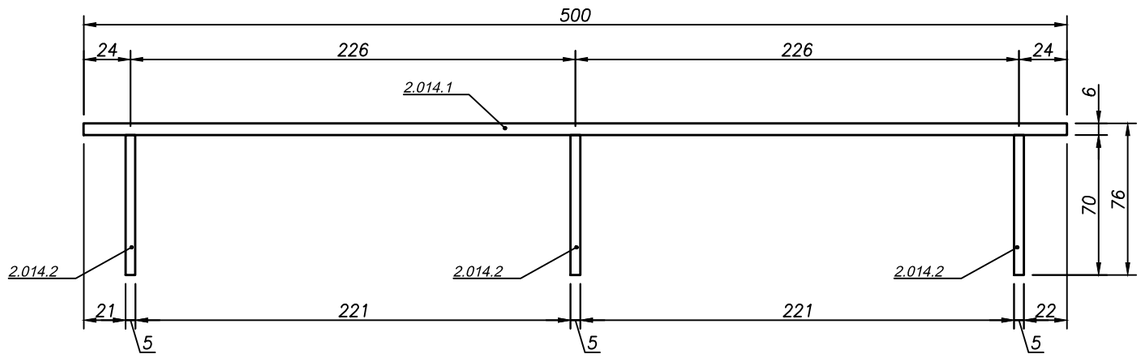

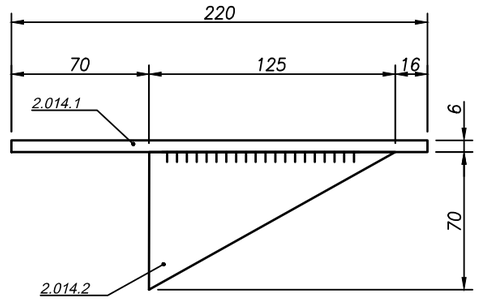

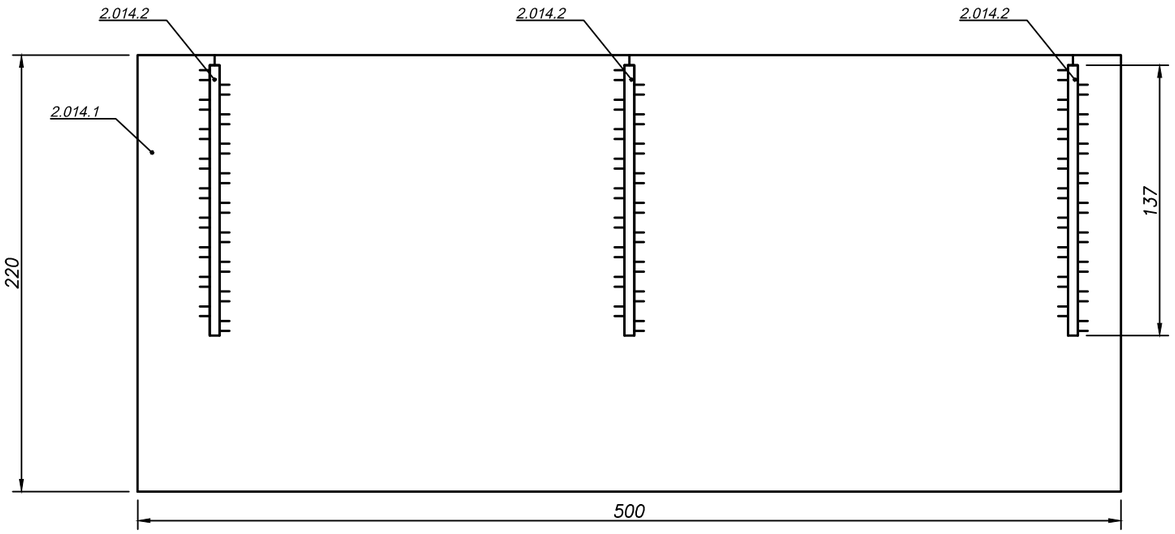

Примечания

1. Материал металлоконструкций: нержавеющая сталь 08Х18Н10 или аналог AISI 304
2. Сварка по ГОСТ 5264-80. Катет шва 5мм

Изм.	Кол.уч.	Лист	N док.	Подп.	Дата
Разработал		Сидоров			
Проверил		Заикин			
Н.контроль		Заикин			
Утв.					

Бассейн 1

Покрытие бассейна

Стадия	Лист	Листов
Р		

Поз. 2.014

IZBARUS

Согласовано

Взам. инв. N

Подп. и дата

Инв. N подл.

Формат А3

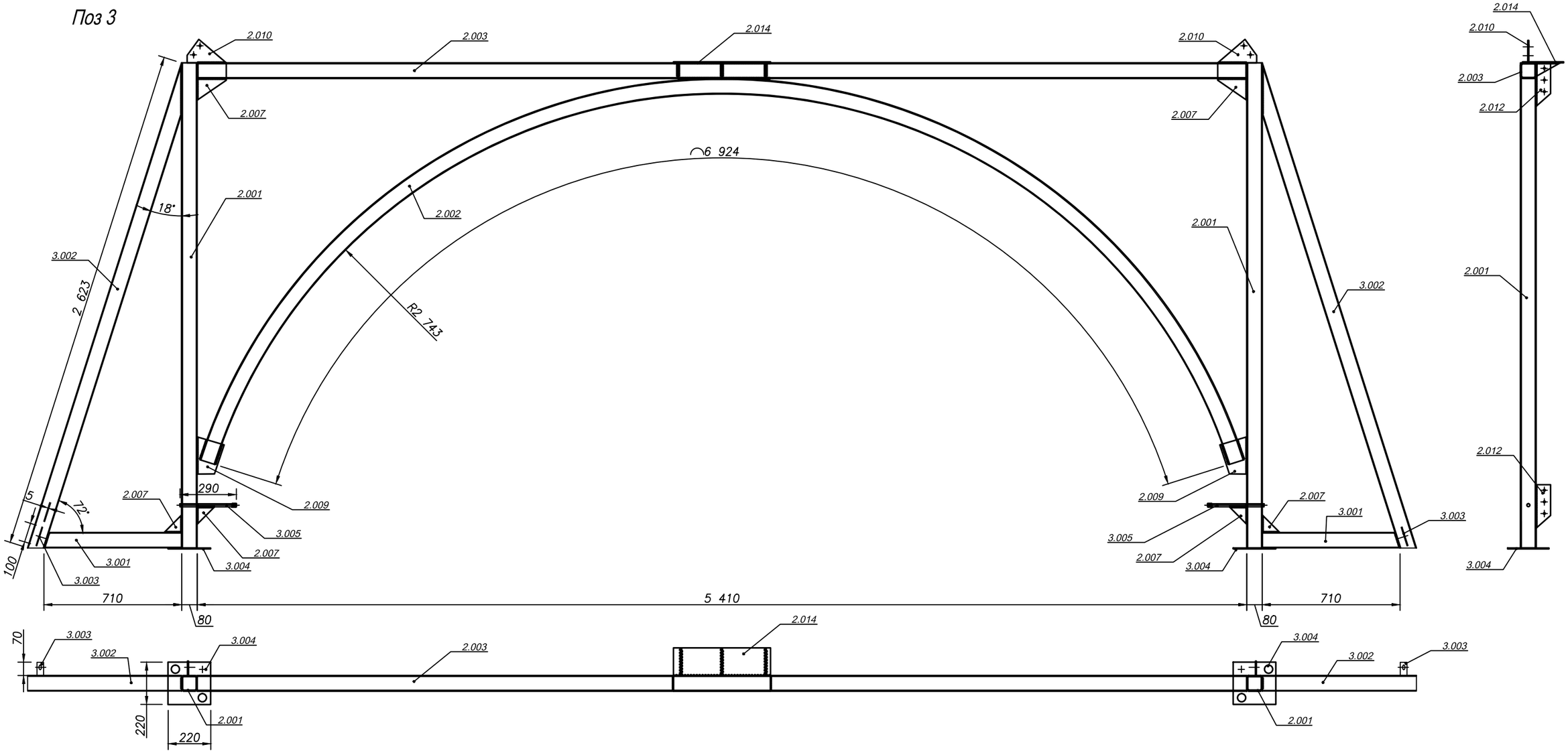

Примечания

1. Материал металлоконструкций: нержавеющая сталь 08Х18Н10 или аналог AISI 304
2. Сварка по ГОСТ 5264-80. Катет шва 5мм

Изм.	Кол.уч.	Лист	N док.	Подп.	Дата	Бассейн 1		
Разработал		Сидоров				Покрытие бассейна	Стадия	Лист	Листов
Проверил		Заикин					Р		
Н.контроль		Заикин							
Утв.						Поз.3	IZBARUS		

Согласовано

Взам. инв. N

Подп. и дата

Инв. N подл.

Формат А3

Поз 4.1

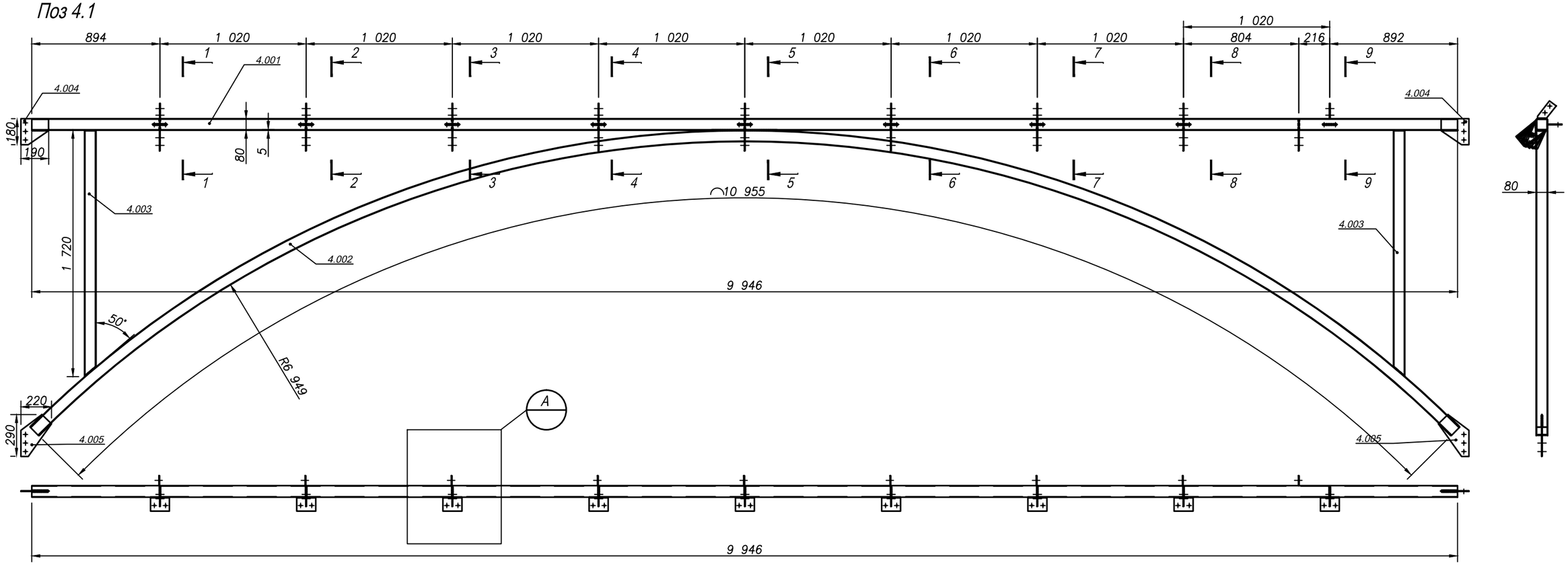

1-1

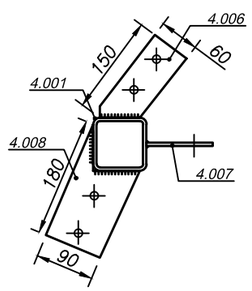

2-2

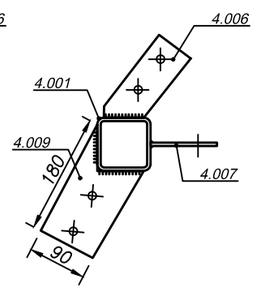

3-3

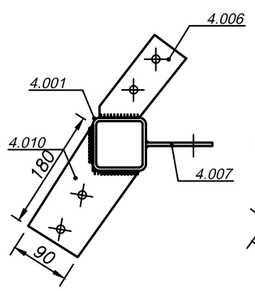

4-4

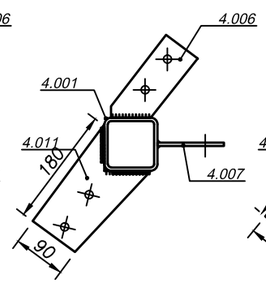

5-5

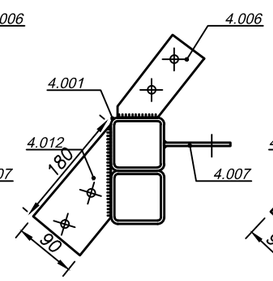

6-6

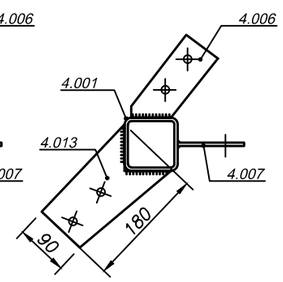

7-7

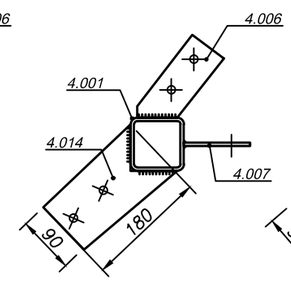

8-8

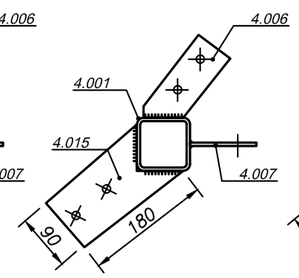

9-9

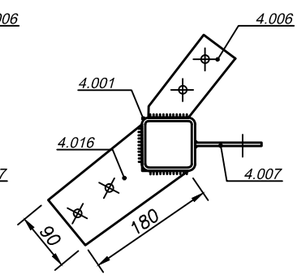

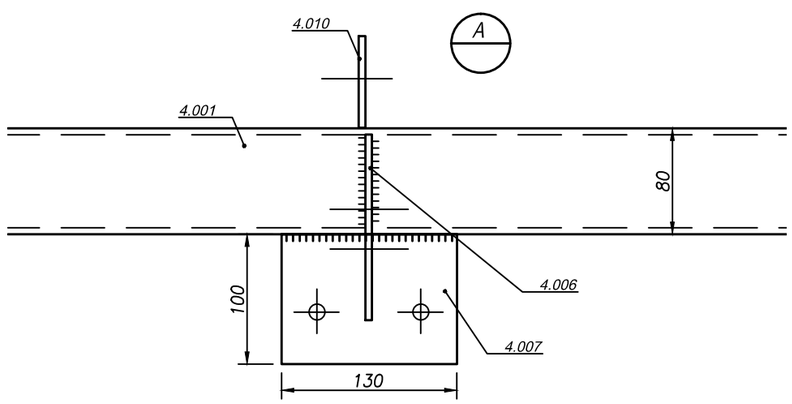

Примечания

1. Материал металлоконструкций: нержавеющая сталь 08Х18Н10 или аналог AISI 304
2. Сварка по ГОСТ 5264-80. Катет шва 5мм

Изм.	Кол.уч.	Лист	N док.	Подп.	Дата
Разработал		Сидоров			
Проверил		Заикин			
Н.контроль		Заикин			
Утв.					

Бассейн 1

Покрытие бассейна

Стадия	Лист	Листов
Р		

Поз.4.1

IZBARUS

Формат А3

Согласовано

Взам. инв. N

Подп. и дата

Инв. N подл.

Поз 4.2

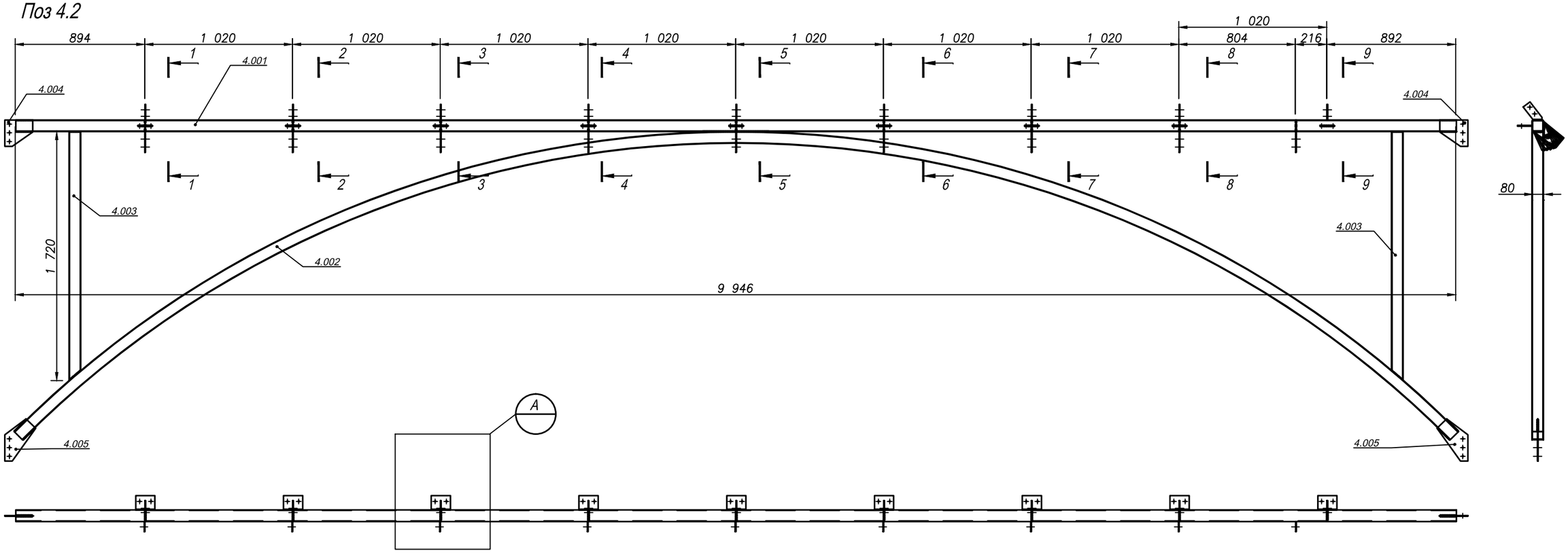

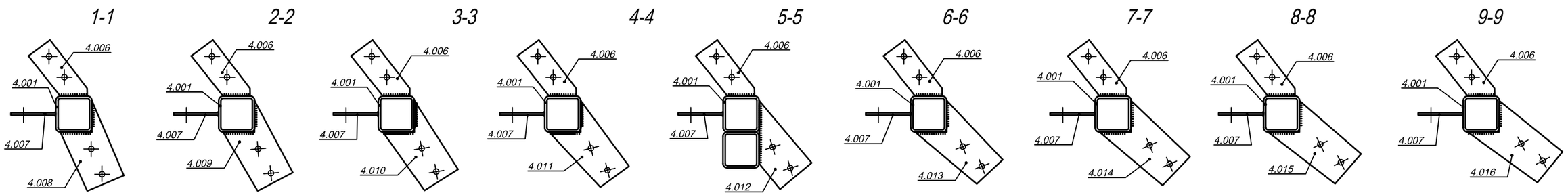

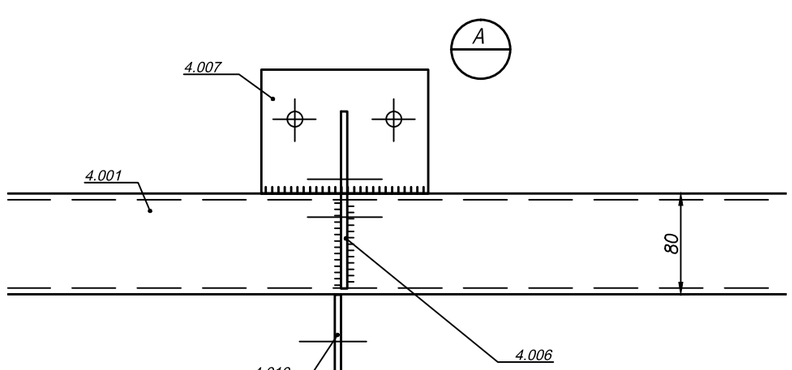

Примечания

1. Материал металлоконструкций: нержавеющая сталь 08Х18Н10 или аналог AISI 304
2. Сварка по ГОСТ 5264-80. Катет шва 5мм

Изм.	Кол.уч.	Лист	N док.	Подп.	Дата	Бассейн 1		
Разработал		Сидоров				Покрытие бассейна	Стадия	Лист	Листов
Проверил		Заикин					Р		
Н.контроль		Заикин							
Утв.						Поз.4.2	IZBARUS		

Согласовано

Взам. инв. N

Подп. и дата

Инв. N подл.

Формат А3

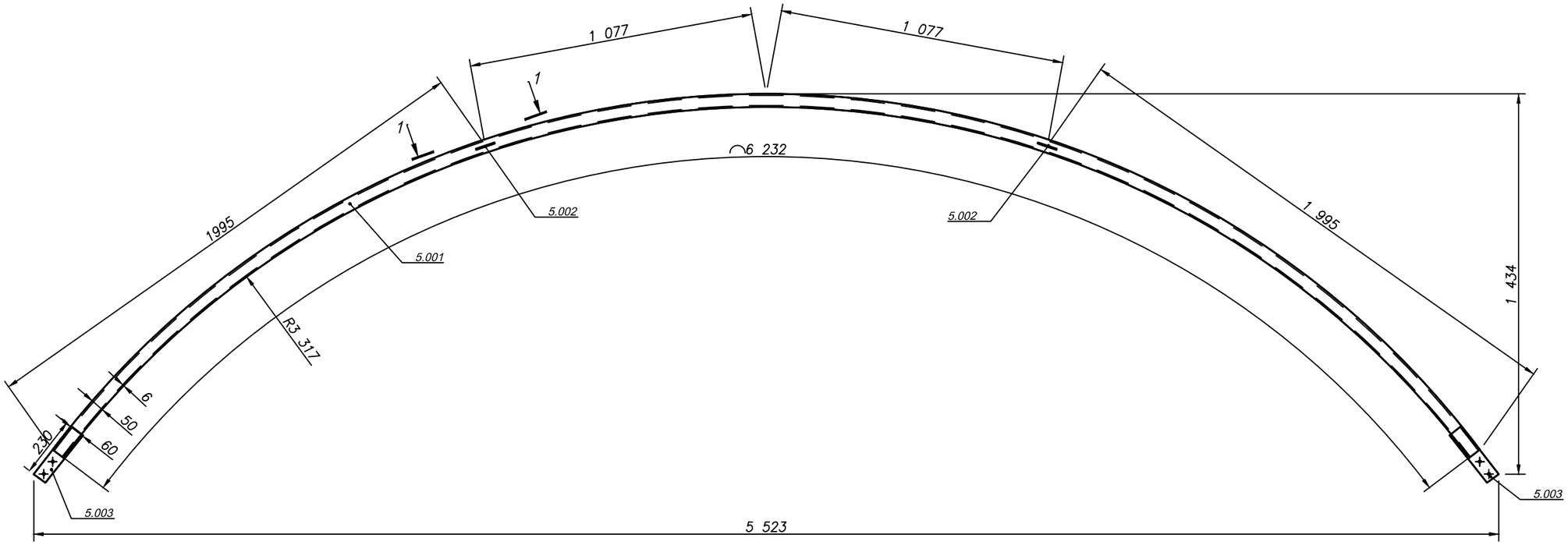

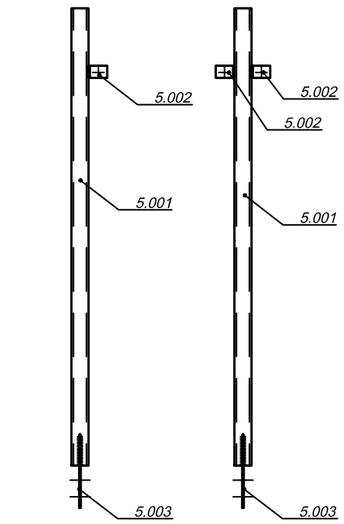

1-1

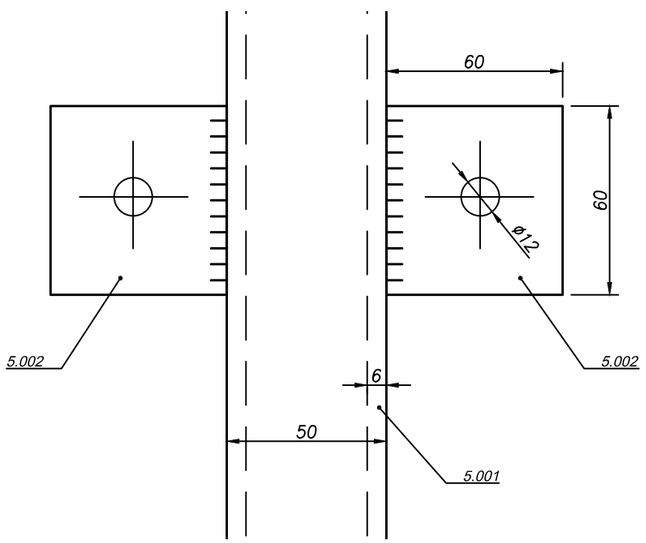

Примечания

1. Материал металлоконструкций: нержавеющая сталь 08Х18Н10 или аналог AISI 304
2. Сварка по ГОСТ 5264-80. Катет шва 5мм

Изм.	Кол.уч.	Лист	N док.	Подп.	Дата	Бассейн 1		
Разработал		Сидоров				Покрытие бассейна	Стадия	Лист	Листов
Проверил		Заикин					Р		
Н.контроль		Заикин							
Утв.						Поз.5.1-5.2	IZBARUS		

Согласовано

Взам. инв. N

Подп. и дата

Инв. N подл.

Формат А3

Поз 6

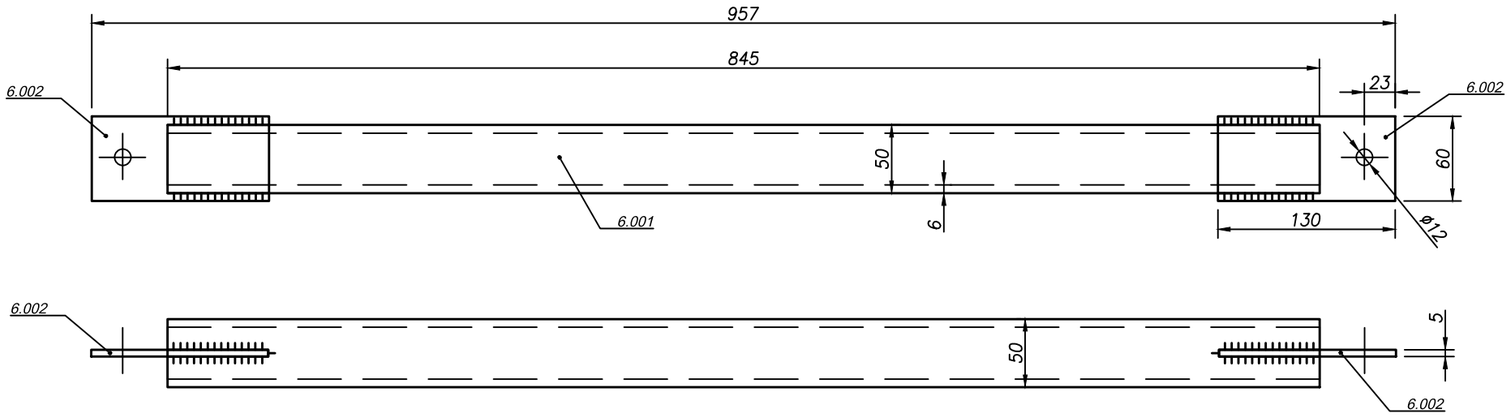

Примечания

1. Материал металлоконструкций: нержавеющая сталь 08Х18Н10 или аналог AISI 304
2. Сварка по ГОСТ 5264-80. Катет шва 5мм

Изм.	Кол.уч.	Лист	N док.	Подп.	Дата
Разработал		Сидоров			
Проверил		Заикин			
Н.контроль		Заикин			
Утв.					

Бассейн 1

Покрытие бассейна

Стадия	Лист	Листов
Р		

Поз. 6

IZBARUS

Согласовано

Взам. инв. N

Подп. и дата

Инв. N подл.

Формат А3

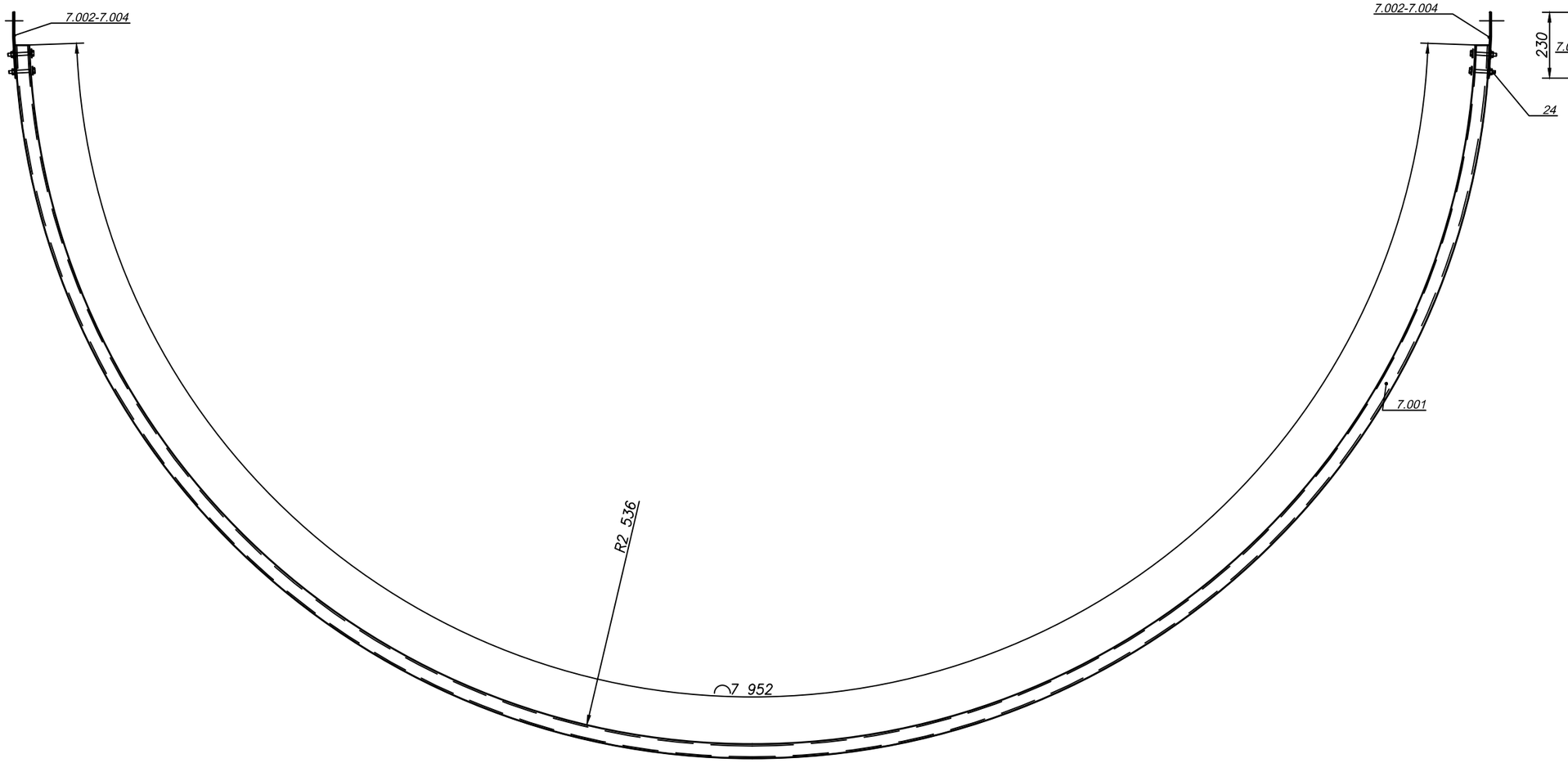

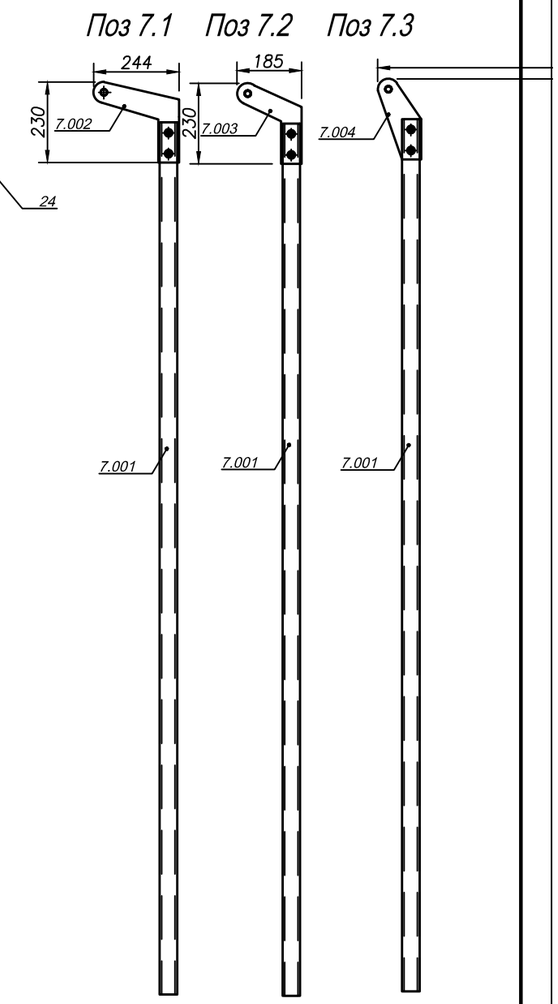

Примечания

1. Материал металлоконструкций: нержавеющая сталь 08Х18Н10 или аналог AISI 304
2. Сварка по ГОСТ 5264-80. Катет шва 5мм

Изм.	Кол.уч.	Лист	N док.	Подп.	Дата
Разработал		Сидоров			
Проверил		Заикин			
Н.контроль		Заикин			
Утв.					

Бассейн 1

Покрытие бассейна

Стадия	Лист	Листов
Р		

Поз. 7.1-7.3

IZBARUS

Согласовано

Взам. инв. N

Подп. и дата

Инв. N подл.

Формат А3

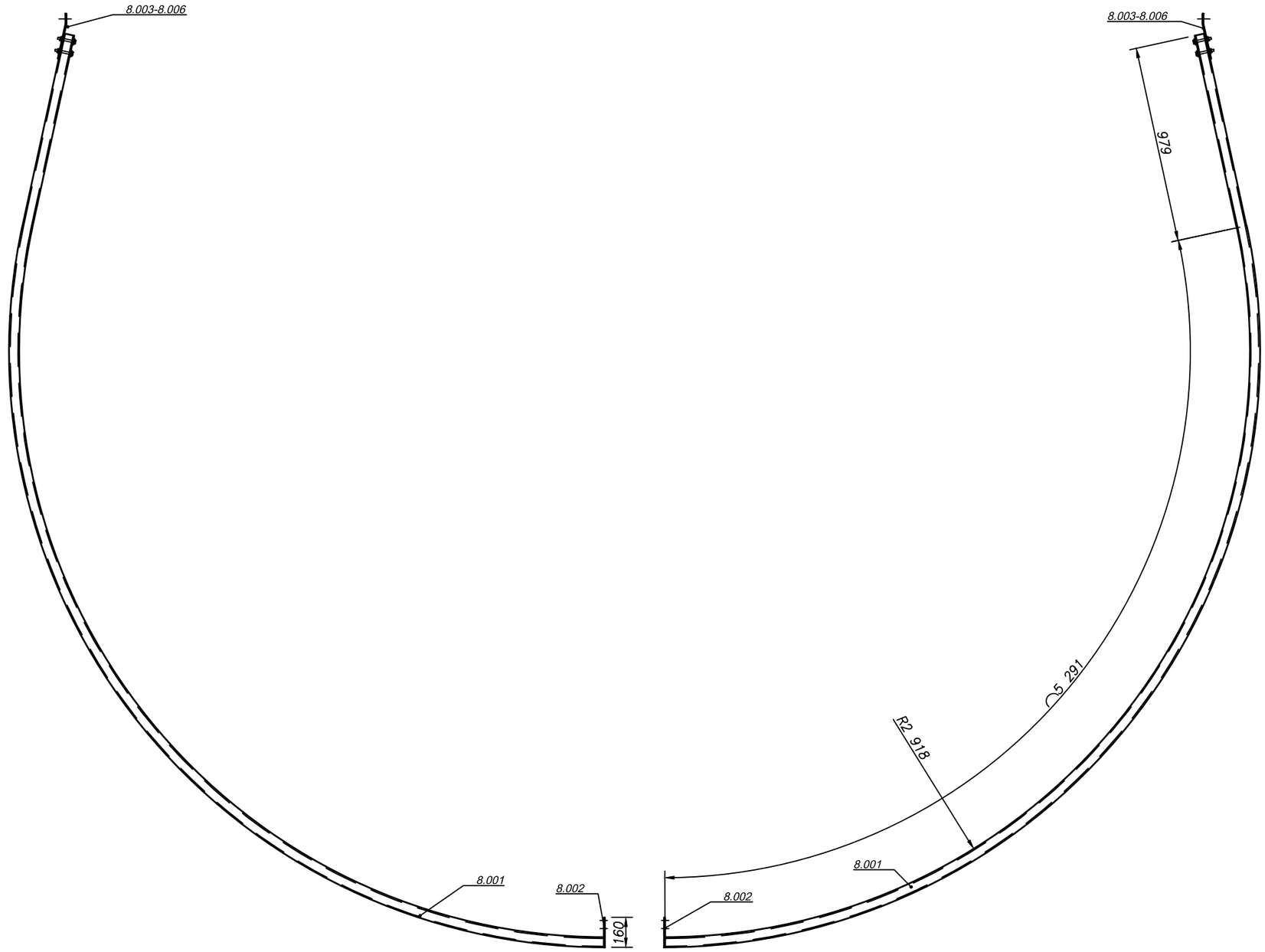

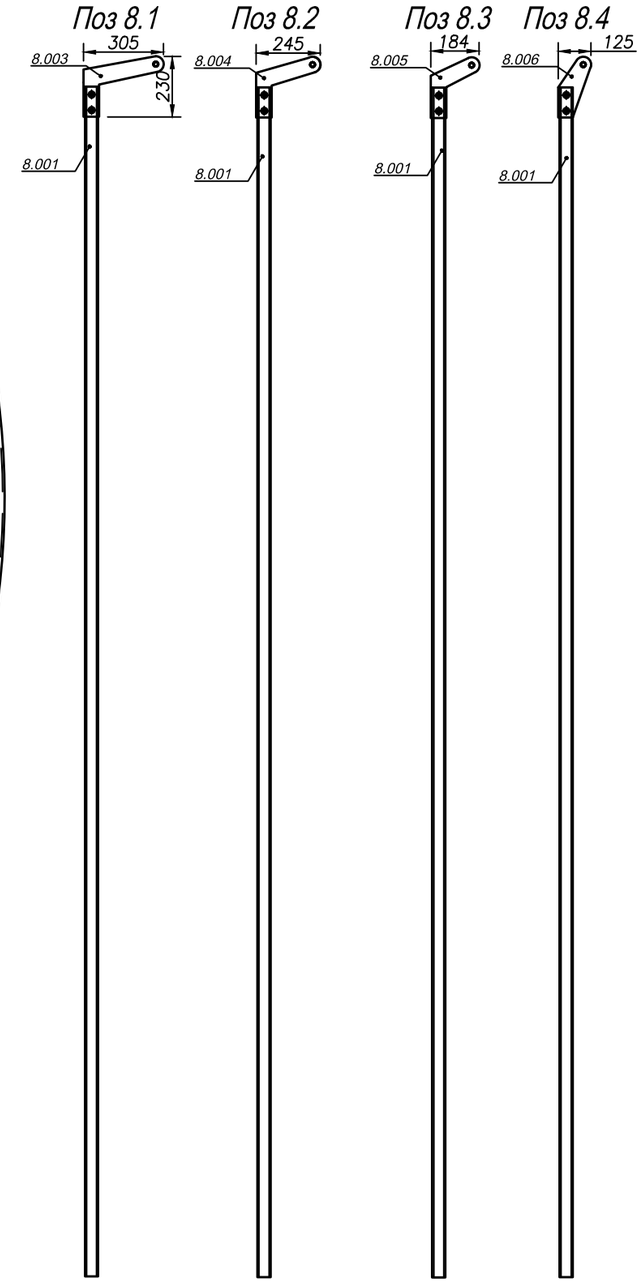

Примечания

1. Материал металлоконструкций: нержавеющая сталь 08Х18Н10 или аналог AISI 304
2. Сварка по ГОСТ 5264-80. Катет шва 5мм

Изм.	Кол.уч.	Лист	N док.	Подп.	Дата
Разработал		Сидоров			
Проверил		Заикин			
Н.контроль		Заикин			
Утв.					

Бассейн 1

Покрытие бассейна

Стадия	Лист	Листов
Р		

Поз. 8.1-8.4

IZBARUS

Согласовано

Взам. инв. N

Подп. и дата

Инв. N подл.

Формат А3

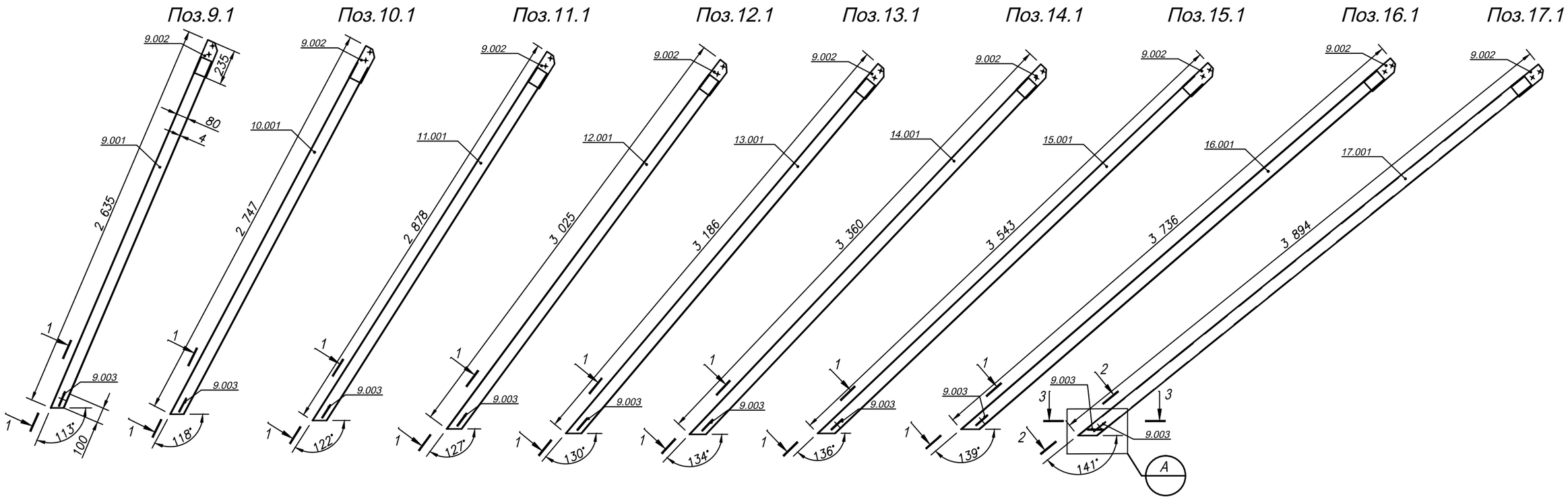

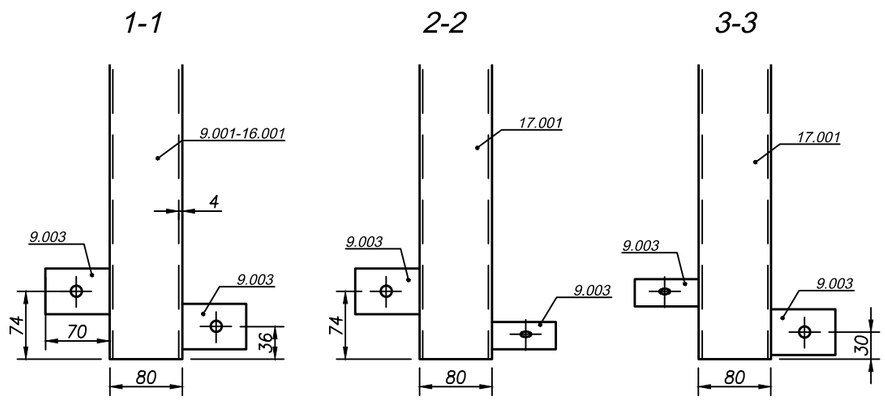

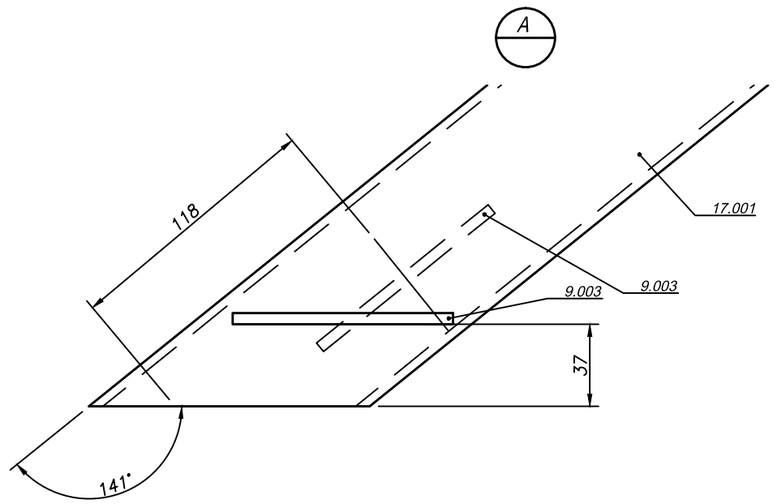

Примечания

1. Материал металлоконструкций: нержавеющая сталь 08Х18Н10 или аналог AISI 304
2. Сварка по ГОСТ 5264-80. Катет шва 5мм

Изм.	Кол.уч.	Лист	N док.	Подп.	Дата	Бассейн 1		
Разработал		Сидоров				Покрытие бассейна	Стадия	Лист	Листов
Проверил		Заикин					Р		
Н.контроль		Заикин							
Утв.						Поз.9.1-17.1	IZBARUS		

Согласовано

Взам. инв. N

Подп. и дата

Инв. N подл.

Формат А3

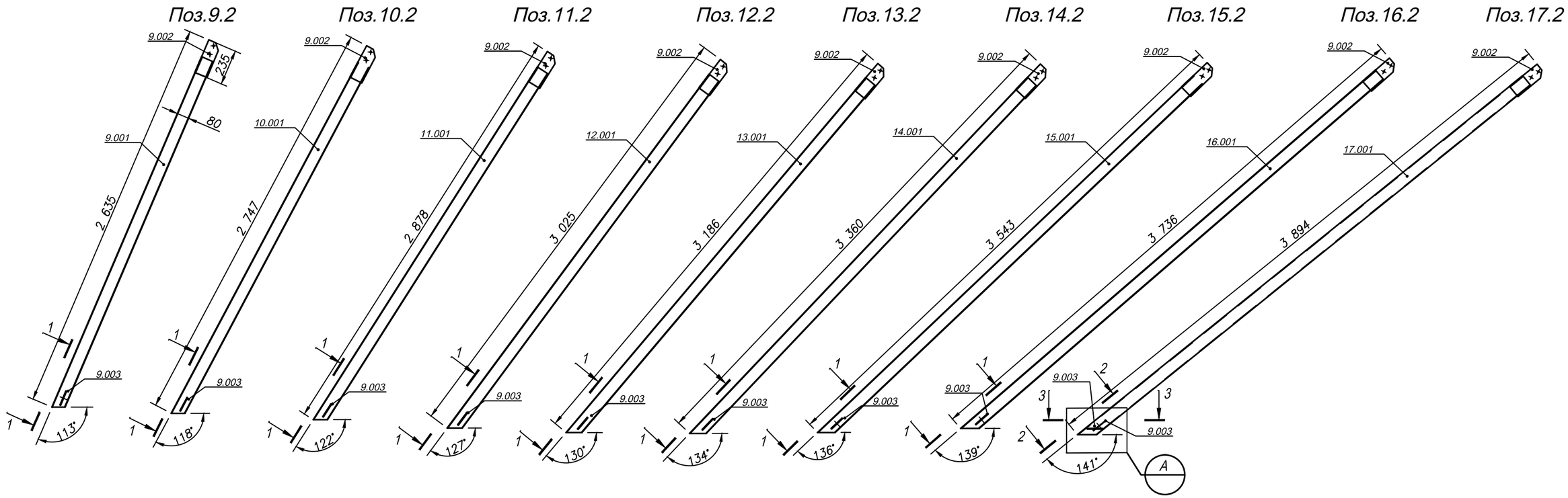

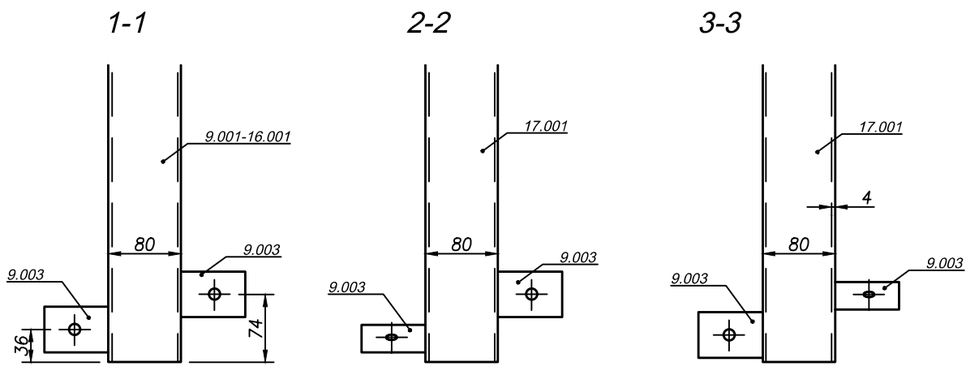

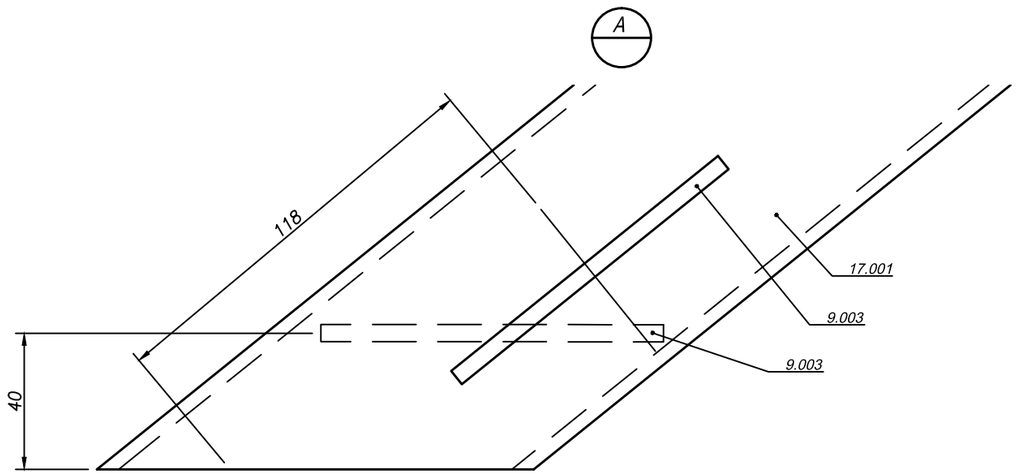

Примечания

1. Материал металлоконструкций: нержавеющая сталь 08Х18Н10 или аналог AISI 304
2. Сварка по ГОСТ 5264-80. Катет шва 5мм

Изм.	Кол.уч.	Лист	N док.	Подп.	Дата
Разработал		Сидоров			
Проверил		Заикин			
Н.контроль		Заикин			
Утв.					

Бассейн 1

Покрытие бассейна

Стадия	Лист	Листов
Р		

Поз.9.2-17.2

IZBARUS

Формат А3

Согласовано

Взам. инв. N

Подп. и дата

Инв. N подл.

Поз.18

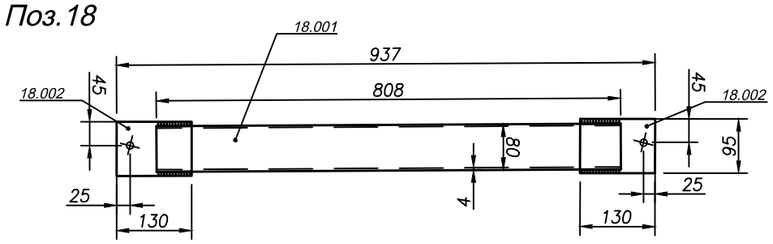

Поз.19

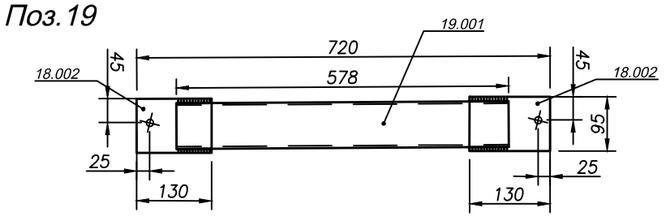

Поз.20

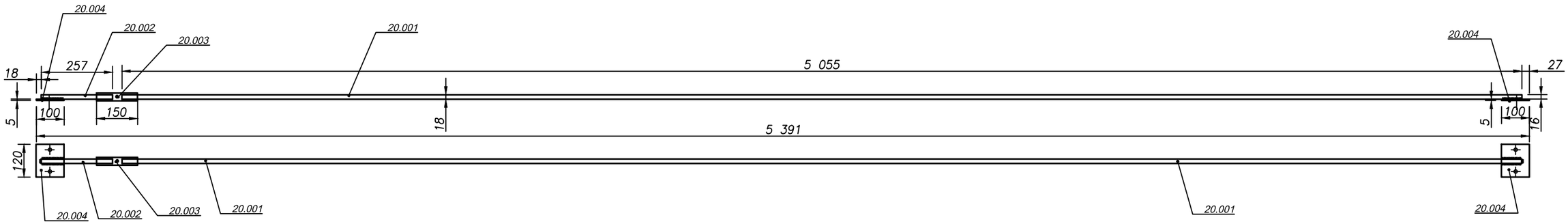

Примечания

1. Материал металлоконструкций: нержавеющая сталь 08Х18Н10 или аналог AISI 304
2. Сварка по ГОСТ 5264-80. Катет шва 5мм

Изм.	Кол.уч.	Лист	N док.	Подп.	Дата	Бассейн 1		
Разработал		Сидоров				Покрытие бассейна	Стадия	Лист	Листов
Проверил		Заикин					Р		
Н.контроль		Заикин							
Утв.						Поз.18-20	IZBARUS		

Формат А3

Согласовано

Взам. инв. N

Подп. и дата

Инв. N подл.

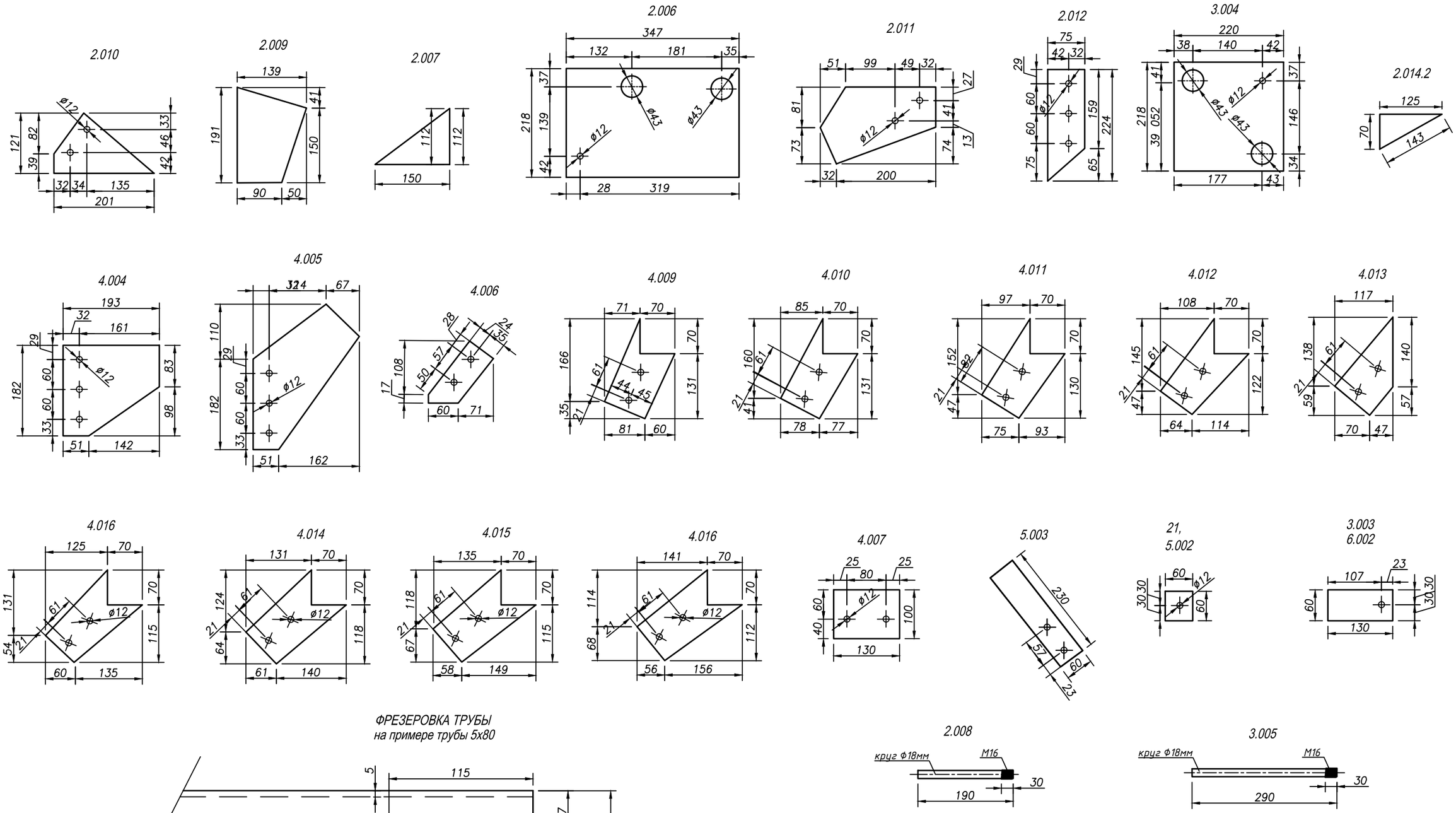

ФРЕЗЕРОВКА ТРУБЫ
на примере трубы 5х80

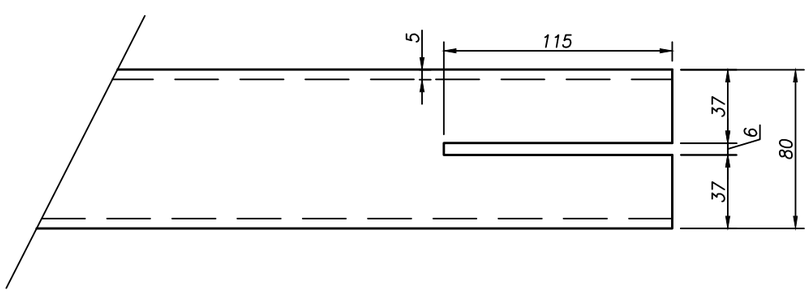

Примечания

1. Материал металлоконструкций: нержавеющая сталь 08Х18Н10 или аналог AISI 304
2. Сварка по ГОСТ 5264-80. Катет шва 5мм

Изм.	Кол.уч.	Лист	N док.	Подп.	Дата	Бассейн 1		
Разработал		Сидоров				Покрытие бассейна	Стадия	Лист	Листов
Проверил		Заикин					Р		
Н.контроль		Заикин							
Утв.						Детали	IZBARUS		

Согласовано

Взам. инв. N

Подп. и дата

Инв. N подл.

Формат А3

7.002

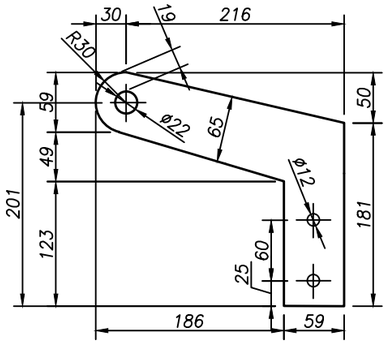

7.003

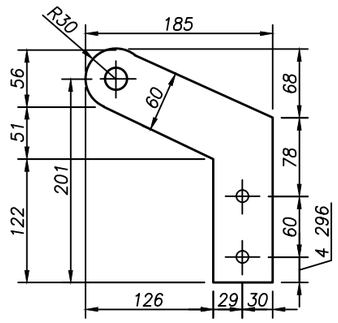

7.004

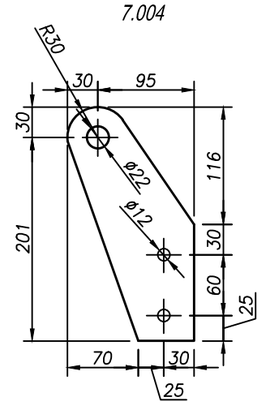

8.003

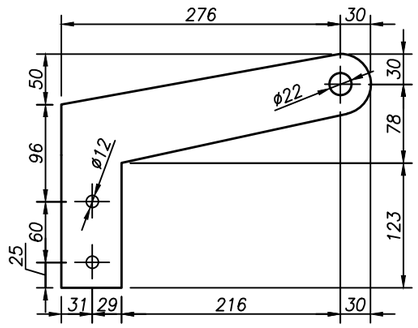

8.004

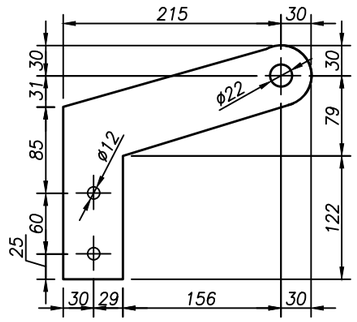

8.005

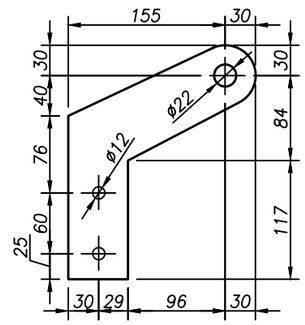

8.006

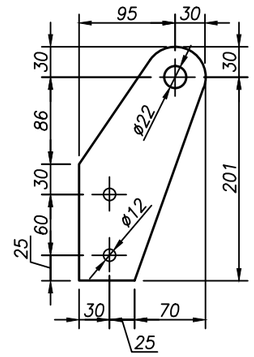

8.002

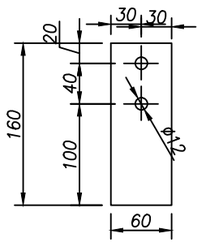

9.002

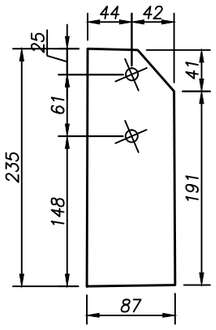

9.003

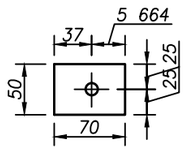

18.002

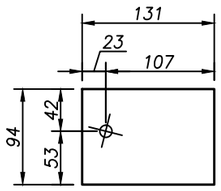

20.004

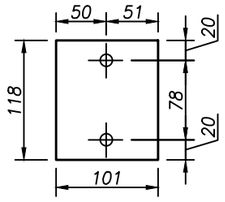

20.003

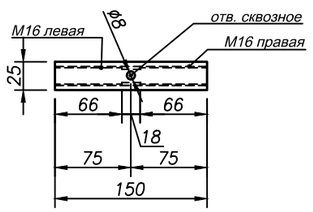

20.001 (20.002)

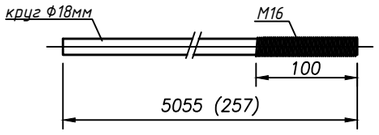

Примечания

1. Материал металлоконструкций: нержавеющая сталь 08Х18Н10 или аналог AISI 304
2. Сварка по ГОСТ 5264-80. Катет шва 5мм

Изм.	Кол.уч.	Лист	N док.	Подп.	Дата
Разработал		Сидоров			
Проверил		Заикин			
Н.контроль		Заикин			
Утв.					

Бассейн 1

Покрытие бассейна

Стадия	Лист	Листов
Р		

Детали

IZBARUS

Формат А3

Согласовано

Взам. инв. N

Подп. и дата

Инв. N подл.