ООО "АЛЬПЕНХАУС"

Индивидуальный жилой дом

Челябинская область

Чересов Павел Юрьевич

Москва

Ведомость рабочих чертежей основного комплекта

Лист	Наименование	Примечание
1	Общие данные	
2	План цокольного этажа. Экспликация помещений	
3	План 1–го этажа. Экспликация помещений	
4	План 2–го этажа. Экспликация помещений	
5	План кровли	
6	Фасад 1–6	
7	Фасад 6–1	
8	Фасад А–Д	
9	Фасад Д–А	
10	Разрез 1–1	
11	Разрез 2–2	
12	Спецификация элементов заполнения проемов	
13	Фрагмент 2. Разрез по цоколю.	
14	План котлована на отм. "–3,840"	
15	План котлована на отм. "–2,700"	
16	План котлована на отм. "–0,900"	
17	План фундамента на отм. "–2,700", "–2,100"	
18	План фундамента на отм. "–1,500", "–0,900"	
19	План фундамента на отм. "–0,300"	
20	План фундамента на отм. "–1,250"	
21	План фундамента на отм. "–0,650"	
22	План фундамента на отм. "–0,050"	
23	Монолитные фундаменты Ф–1, Ф–2, Ф–3, Ф–4, Ф–5	
24	План перекрытий 1, 2 этажей	
25	План полов цокольного этажа	
26	План полов 1 этажа	
27	План полов 2 этажа	
28	Экспликация полов	
29	Кладочный план цокольного этажа	
30	Кладочный план 1 этажа	
31	Кладочный план 2 этажа	
32	План перемычек цокольного этажа	
33	План перемычек 1–го этажа	
34	План перемычек 2–го этажа	
35	План монолитного пояса 1–го этажа	
36	План монолитного пояса 2–го этажа	

Лист	Наименование	Примечание
37	Фрагмент 1. Перекрытие гаража	
38	Стропильные конструкции и перекрытие гаража	
39	Узлы кровли. Спецификация перекрытия гаража	
40	Стропильные конструкции жилой части	
41	Перекрытие жилой части	
42	Перекрытие жилой части. Спецификация.	
43	Стропильные конструкции террасы	
44	Схема расположения вентшахт, террасы, крыльца, пандуса	
45	Терраса. Общиц вид	
46	Терраса. Опалубочный, арматурный чертежи	
47	Крыльцо. Общий вид	
48	Крыльцо. Опалубочный, арматурный чертежи	
49	Вентшахта ВШ–1	
50	Вентшахта ВШ–2	
51	Пандус	

Технико–экономические показатели

1. Площадь застройки: 455,0 кв.м.
2. Общая площадь: 293,18 кв.м.
3. Строительный объем: 1132,0 куб.м.

Общие указания

1. Исходные данные и условия

1.1 Климатический район площадки – II, подрайон В.
1.2 Средняя температура наиболее холодной пятидневки – минус 39°
Расчетная температура внутреннего воздуха – плюс 20°,
Относительная влажность воздуха 40%–60%.
1.3 Здание относится к III классу ответственности, III степени огнестойкости.

2. Конструктивные решения

2.1 Фундамент – монолитный ленточный.
Стены цоколя – из сборных ж/б блоков ФБС.
2.2. Материал внешних стен – газобетонные блоки 400мм.
2.3 Материал внутренних несущих стен – газобетонные блоки 400мм.
2.4 Перекрытия – сборные ж/б.
2.5 Перегородки толщиной 120мм из кирпичной кладки.
2.6 Лестница – по металлическим косоурам.
2.7 Кровля – по деревянных стропилам, гибкая черепица.

3. Виды работ для которых необходимо оформление актов скрытых работ

3.1 Осмотр открытых траншей
3.2 Устройство подготовки под фундамент.
3.3 Приемка опалубки.
3.4 Приемка арматурного каркаса.
3.5 Соответствие марок бетона и арматуры рабочим чертежам.
3.6 Приемка монолитных конструкций после снятия опалубки.
3.7 Приемка гидроизоляции фундамента.
3.8. Входной контроль сборных ж.б. изделий.

Технические решения принятые в проекте отвечают требованиям кологических, санитарно–гигиенических, противопожарных и других норм, действующих на территории Российской Федерации и обеспечивают безопасную для жизни и здоровья людей эксплуатацию объекта при соблюдении предусмотренных рабочими чертежами мероприятий.

Главный инженер проекта

Согласовано

Взам. инв.N

Подп. и дата

Инв.N подл.

Изм.	Кол.уч.	Лист	N док	Подп.	Дата	АР		
						Челябинская область Чересов Павел Юрьевич		
Разраб.		Сидоров				Индивидуальный жилой дом	Стадия: Р	Лист: 1 / Листов: 51
Пров.		Юденко						
Т.контр								
ГАП		Юденко				Общие данные	ООО "АЛЬПЕНХАУЗ" г.Москва 2011г.	
Н.контр.								
Утв.								

Копировал

Инв.N подл.	Подп. и дата	Взам. инв.N

Согласовано			

План цокольного этажа

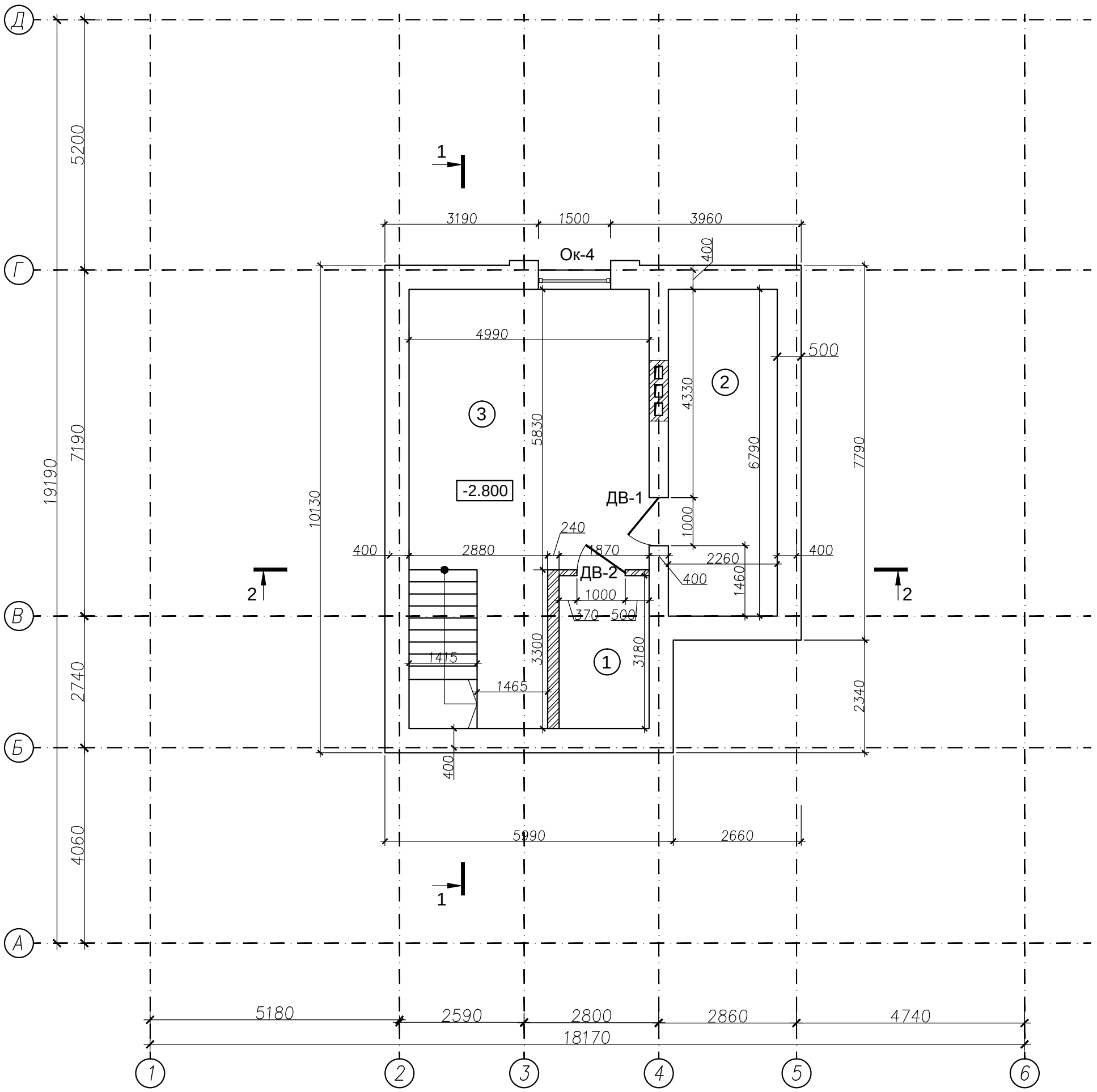

Экспликация помещений цокольного этажа

Номер помещения	Наименование	S кв. м.	Коэф.	Sк кв. м.
1	Кладовая	5,95	1,0	5,95
2	Мастерская	15,34	1,0	15,34
3	Спортзал	34,12	1,0	34,12
	Всего			55,41

Изм.	Кол.уч.	Лист	N док	Подп.	Дата	АР		
						Челябинская область Чересов Павел Юрьевич		
Разраб.		Сидоров				Индивидуальный жилой дом	Стадия	Лист	Листов
Пров.		Базаркин					Р	2	51
Т. контр									
ГАП		Юденко				План цокольного этажа	ООО "АЛЬПЕНХАУЗ" г. Москва 2011 г.		
Н. контр.									
Утв.									

Копировал

Формат А3

Инв.N подл.	Подп. и дата	Взам. инв.N

Согласовано			

План 1–го этажа

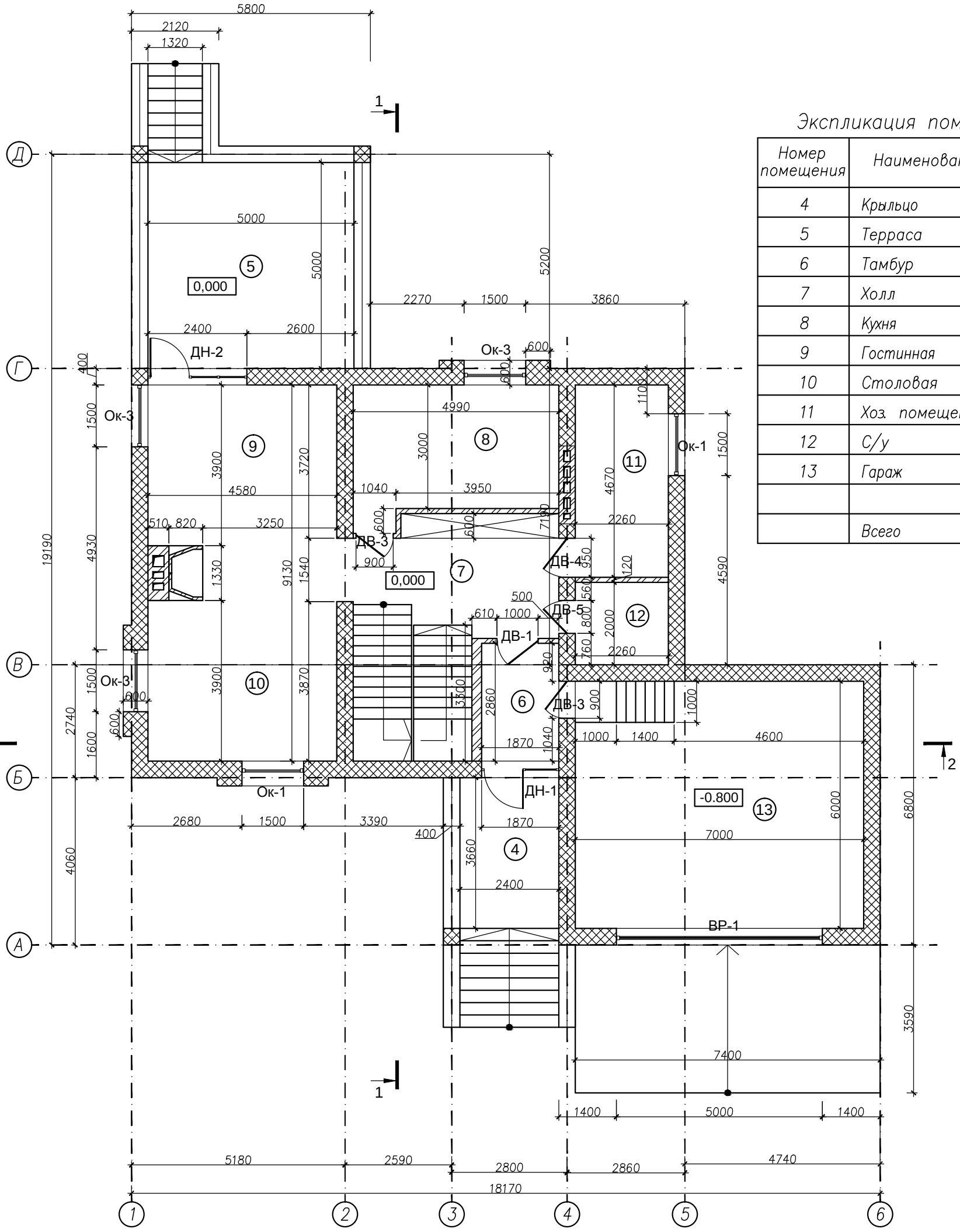

Экспликация помещений 1–го этажа

Номер помещения	Наименование	S кв. м.	Коэф.	Sк кв. м.
4	Крыльцо	8,78	0,3	2,63
5	Терраса	25,00	0,3	7,50
6	Тамбур	5,35	1,0	5,35
7	Холл	12,73	1,0	12,73
8	Кухня	15,59	1,0	15,59
9	Гостинная	20,91	1,0	20,91
10	Столовая	20,91	1,0	20,91
11	Хоз. помещение	10,55	1,0	10,55
12	С/у	4,52	1,0	4,52
13	Гараж	42,00	1,0	42,00
	Всего			142,69

Изм.	Кол.уч.	Лист	N док	Подп.	Дата	АР		
						Челябинская область Чересов Павел Юрьевич		
Разраб.		Сидоров				Индивидуальный жилой дом	Стадия	Лист	Листов
Пров.		Юденко					Р	3	51
Т. контр									
ГАП		Юденко				План 1–го этажа	ООО "АЛЬПЕНХАУЗ" г. Москва 2011 г.		
Н. контр.									
Утв.									

Копировал

Формат А3

План 2–го этажа

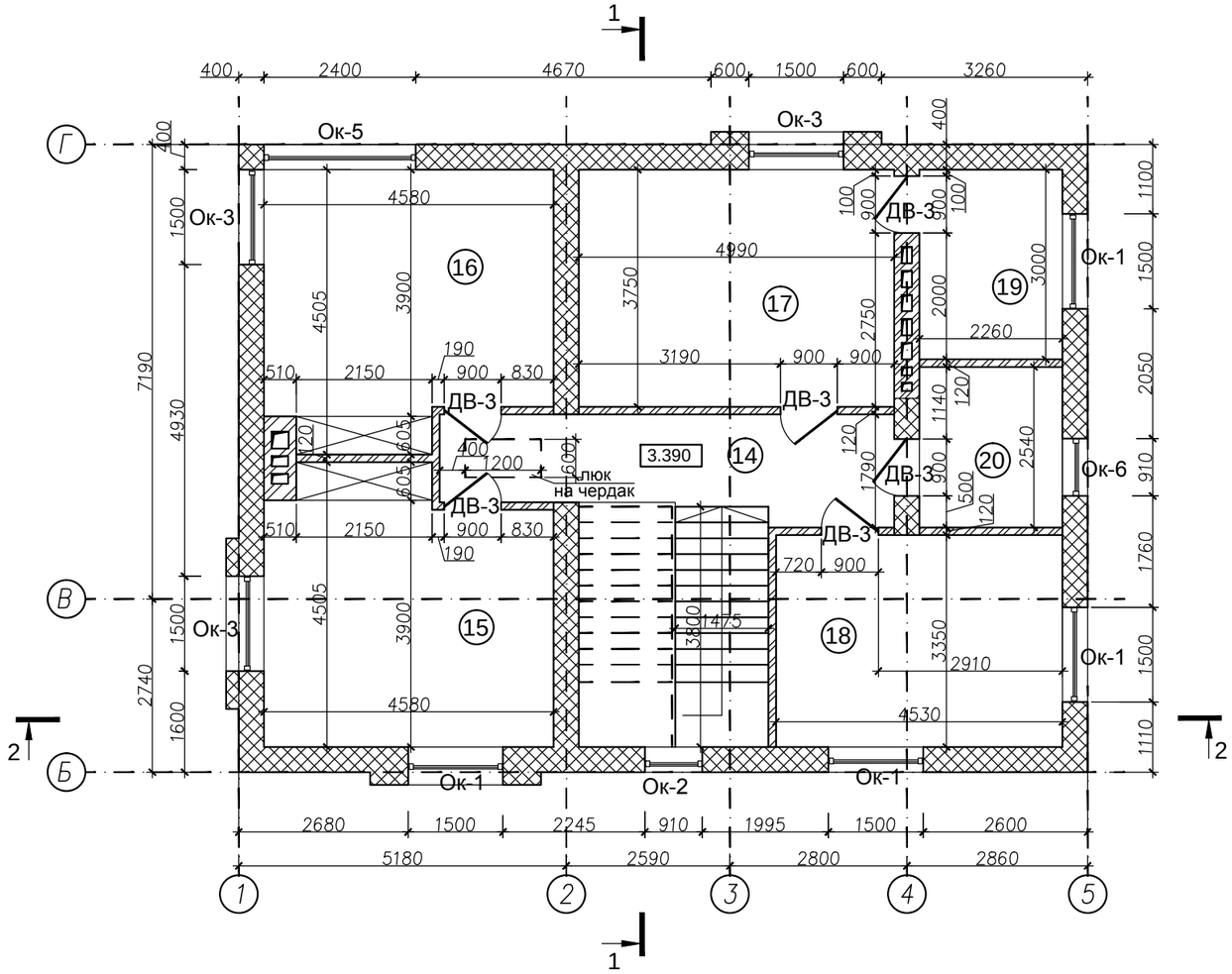

Экспликация помещений 2–го этажа

Номер помещения	Наименование	S кв. м.	Коэф.	Sк кв. м.
14	Холл	11,00	1,0	11,00
15	Спальня 1	18,87	1,0	18,87
16	Спальня 2	18,87	1,0	18,87
17	Спальня 3	18,71	1,0	18,71
18	Спальня 4	15,18	1,0	15,18
19	С/у	6,71	1,0	6,71
20	С/у	5,74	1,0	5,74
	Всего			95,08

Согласовано

Взам. инв.N

Подп. и дата

Инв.N подл.

Изм.	Кол.уч.	Лист	N док	Подп.	Дата	АР		
						Челябинская область Чересов Павел Юрьевич		
Разраб.		Сидоров				Индивидуальный жилой дом	Стадия	Лист	Листов
Пров.		Юденко					Р	4	51
Т. контр									
ГАП		Юденко				План 2–го этажа	ООО "АЛЬПЕНХАУЗ" г. Москва 2011 г.		
Н. контр.									
Утв.									

Копировал

Формат А3

Инв.N подл.	Подп. и дата	Взам. инв.N

Согласовано			

План кровли

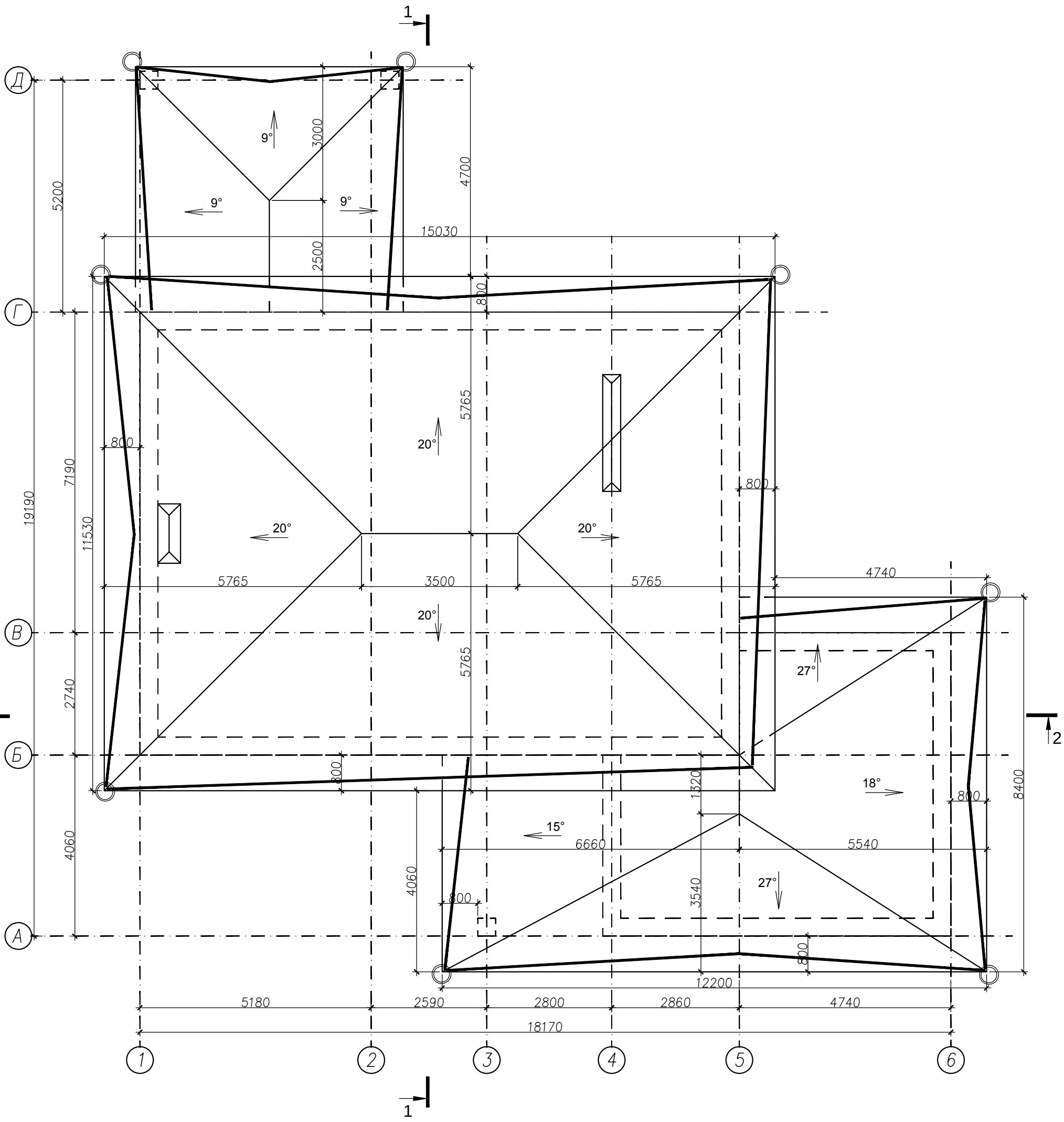

						АР
						Челябинская область Чересов Павел Юрьевич
Изм.	Кол.уч.	Лист	N док	Подп.	Дата	
Разраб.		Сидоров				Индивидуальный жилой дом
Пров.		Юденко				Стадия: Р; Лист: 5; Листов: 51
Т.контр						
ГАП		Юденко				План кровли
Н.контр.						ООО "АЛЬПЕНХАУЗ" г.Москва 2011г.
Утв.						

Копировал

Формат А3

Фасад 1–6

Согласовано

Взам. инв.N

Подп. и дата

Инв.N подл.

							АР
							Челябинская область Чересов Павел Юрьевич
Изм.	Кол.уч.	Лист	N док	Подп.	Дата		
Разраб.		Сидоров				Индивидуальный жилой дом	Стадия: Р; Лист: 6; Листов: 51
Пров.		Юденко					
Т. контр							
ГАП		Юденко				Фасад 1–6	ООО "АЛЬПЕНХАУЗ" г. Москва 2011 г.
Н. контр.							
Утв.							

Копировал

Формат А3

Фасад 6–1

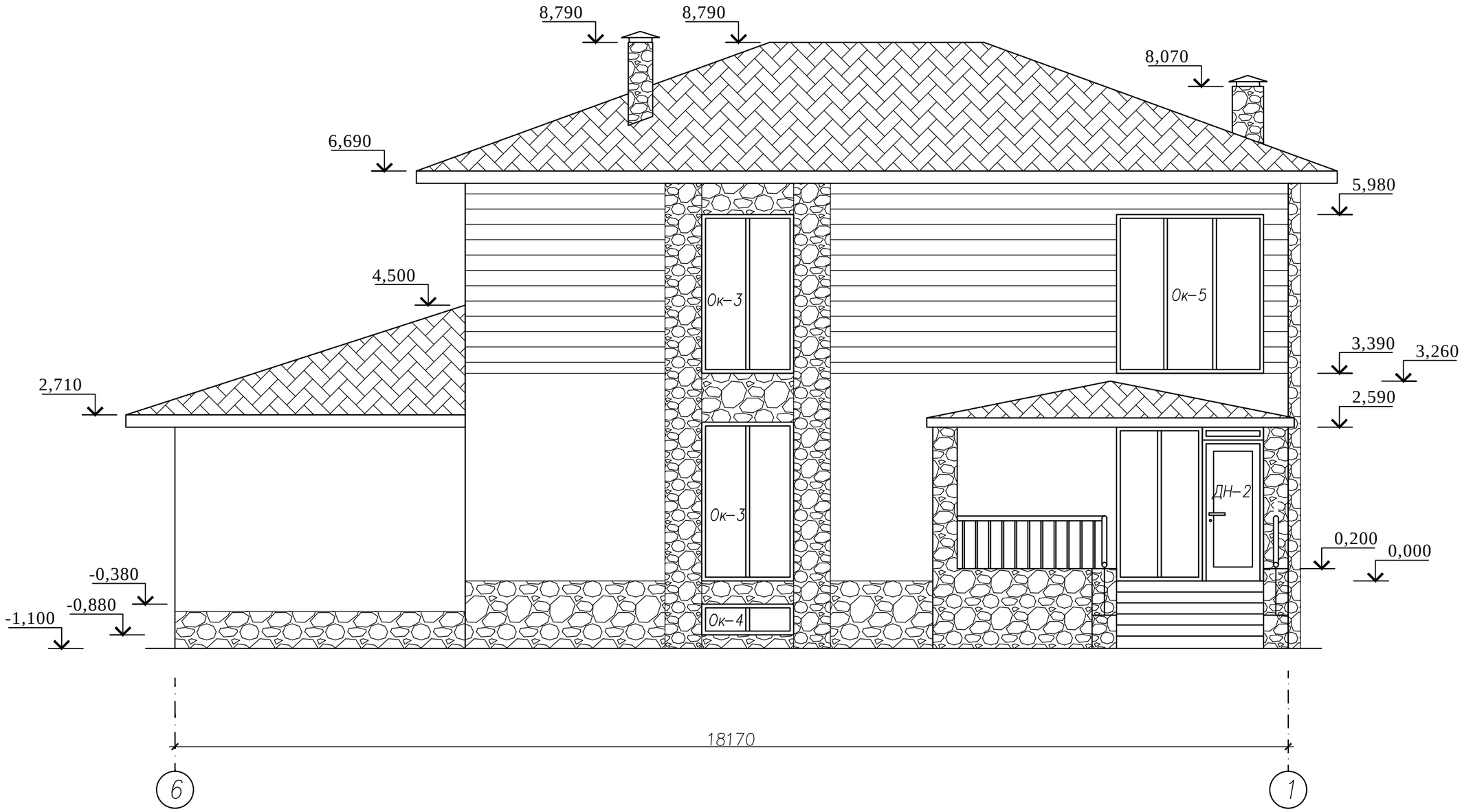

						АР
						Челябинская область Чересов Павел Юрьевич
Изм.	Кол.уч.	Лист	N док	Подп.	Дата	
Разраб.		Сидоров				Индивидуальный жилой дом
Пров.		Юденко				Стадия: Р; Лист: 7; Листов: 51
Т. контр						
ГАП		Юденко				Фасад 6–1
Н. контр.						ООО "АЛЬПЕНХАУЗ" г. Москва 2011 г.
Утв.						

Копировал

Формат А3

Согласовано

Взам. инв.N

Подп. и дата

Инв.N подл.

Фасад А–Д

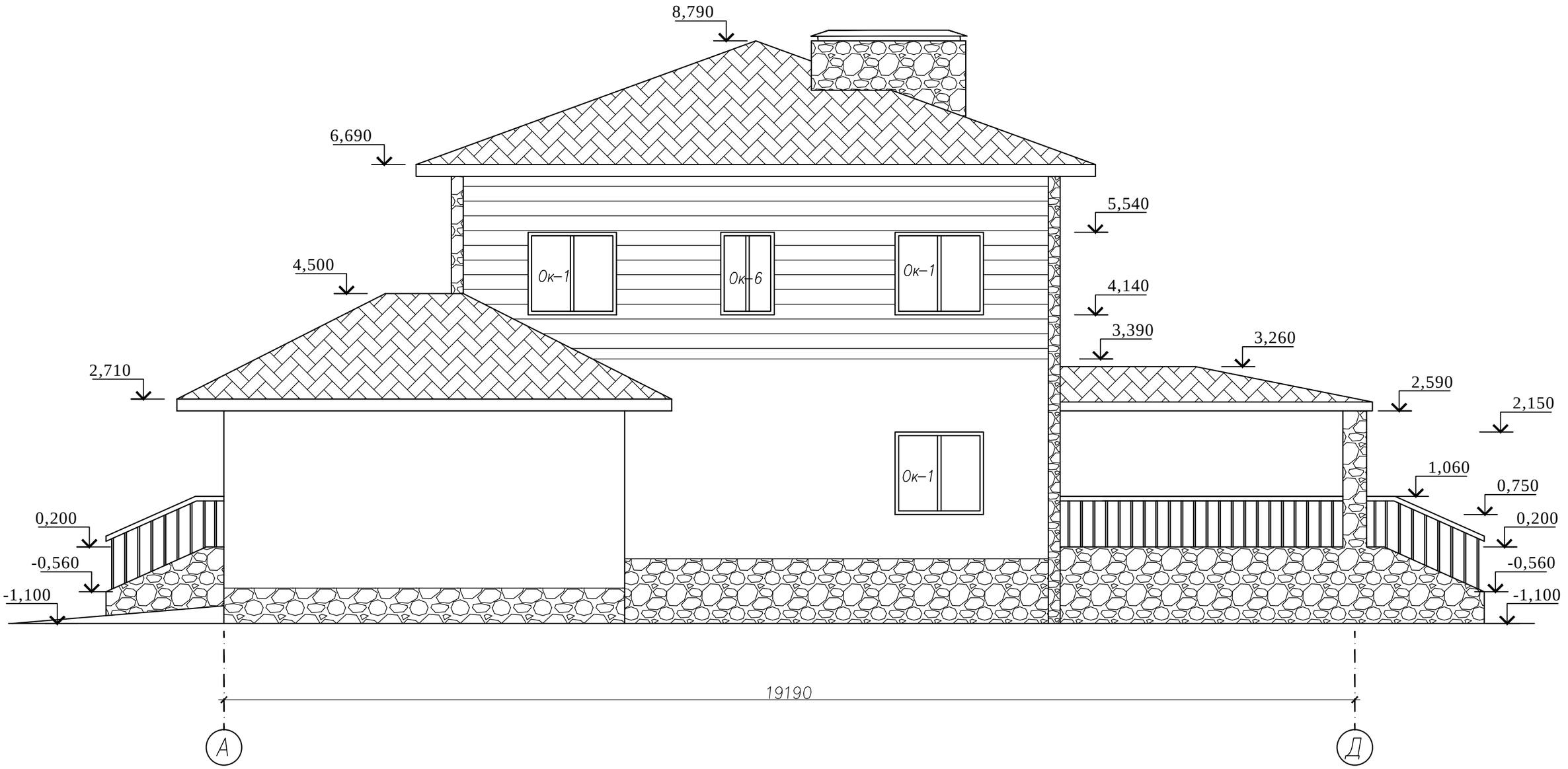

Согласовано

Взам. инв.N

Подп. и дата

Инв.N подл.

Изм.	Кол.уч.	Лист	N док	Подп.	Дата
Разраб.		Сидоров			
Пров.		Юденко			
Т. контр					
ГАП		Юденко			
Н. контр.					
Утв.					

АР

Челябинская область

Чересов Павел Юрьевич

Индивидуальный жилой дом

Стадия	Лист	Листов
Р	8	51

Фасад А–Д

ООО "АЛЬПЕНХАУЗ"
г. Москва
2011 г.

Копировал

Формат А3

Фасад Д–А

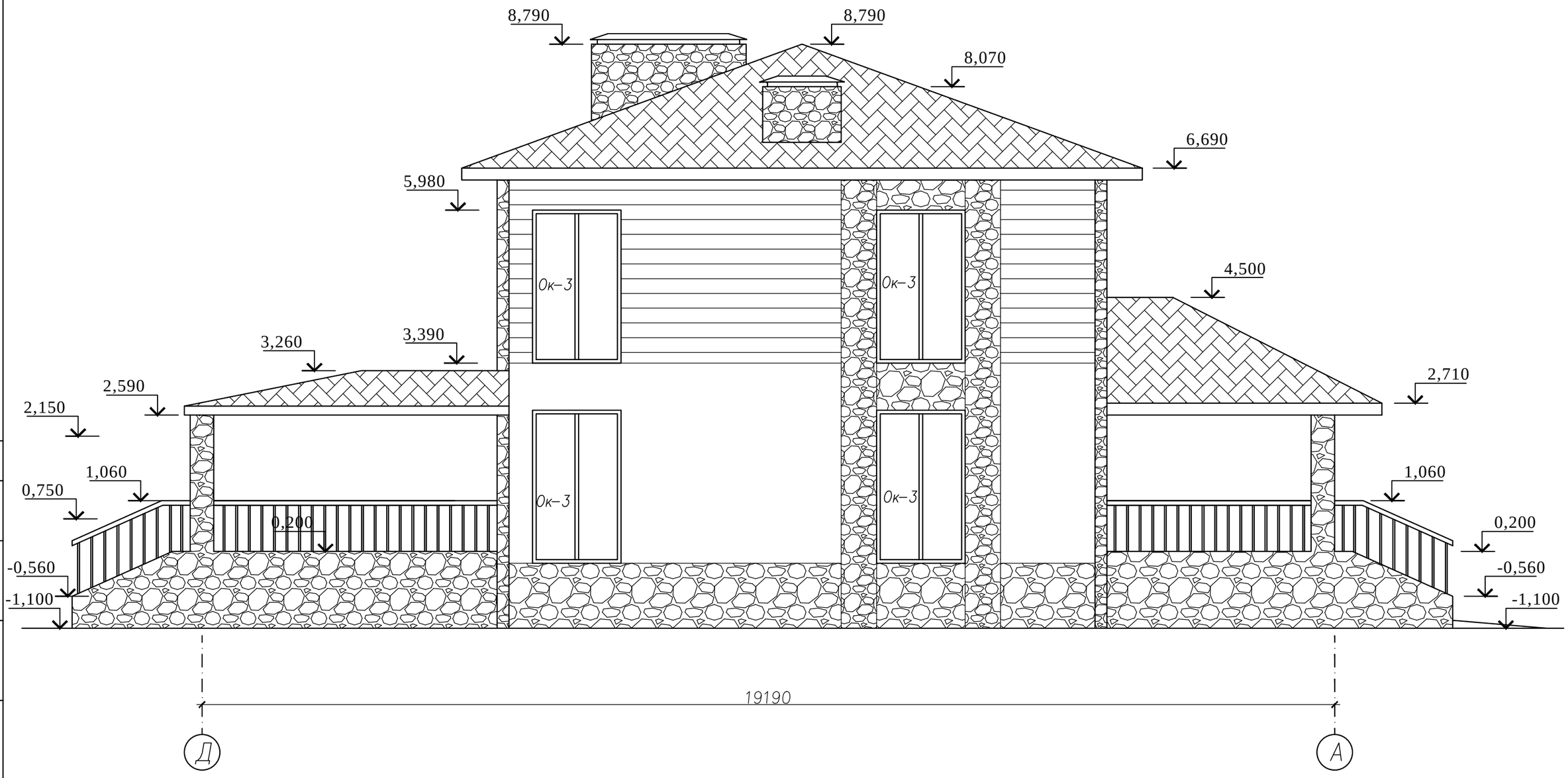

Согласовано

Взам. инв.N

Подп. и дата

Инв.N подл.

						АР
						Челябинская область
						Чересов Павел Юрьевич
Изм.	Кол.уч.	Лист	N док	Подп.	Дата	
Разраб.		Сидоров				Индивидуальный жилой дом
Пров.		Юденко				Стадия: Р; Лист: 9; Листов: 51
Т. контр						
ГАП		Юденко				Фасад Д–А
Н. контр.						ООО "АЛЬПЕНХАУЗ" г. Москва 2011 г.
Утв.						

Копировал

Формат А3

Разрез 1–1

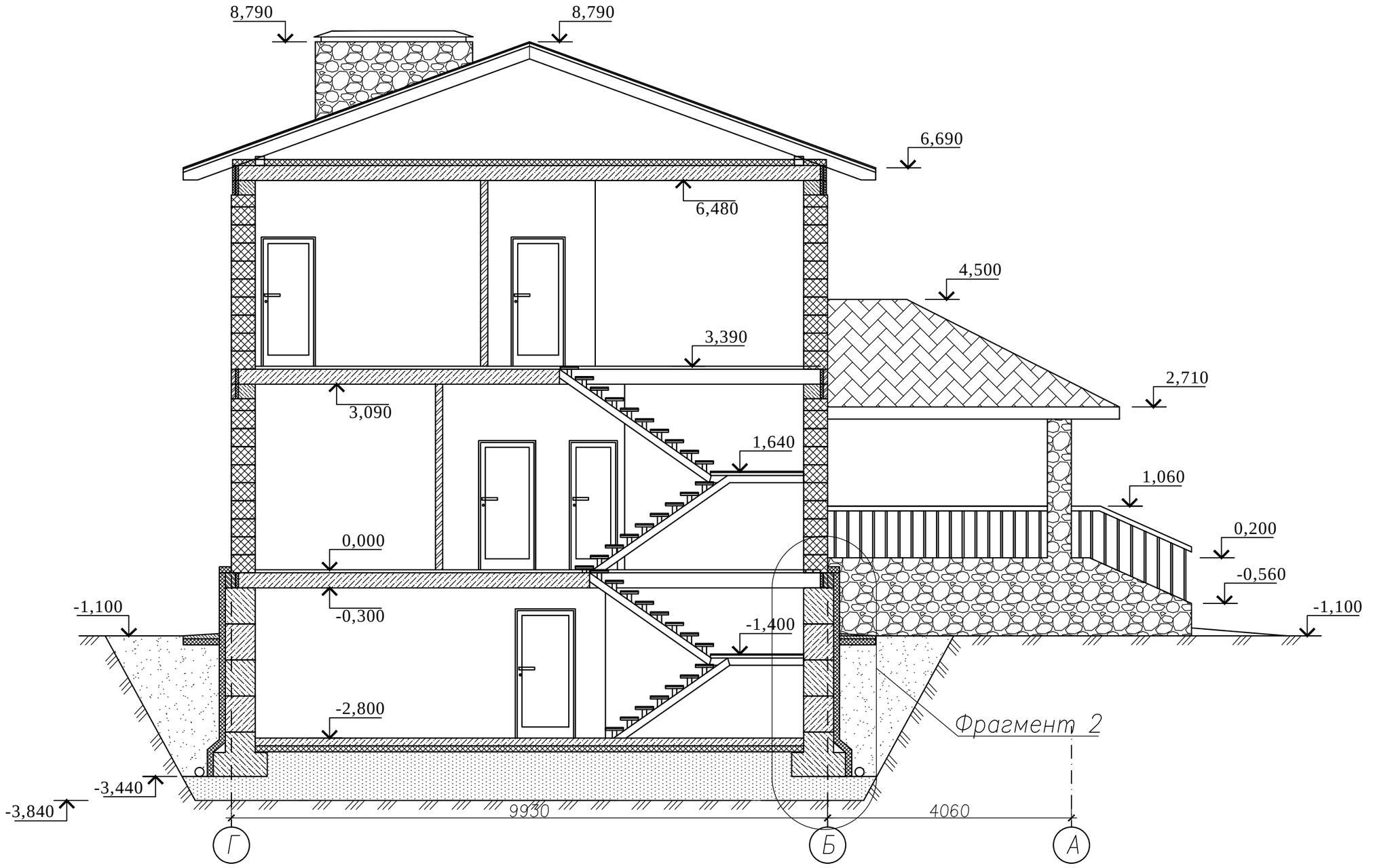

Согласовано

Взам. инв.N

Подп. и дата

Инв.N подл.

Изм.	Кол.уч.	Лист	N док	Подп.	Дата	АР		
						Челябинская область Чересов Павел Юрьевич		
Разраб.		Сидоров				Индивидуальный жилой дом	Стадия	Лист	Листов
Пров.		Юденко					Р	10	51
Т. контр									
ГАП		Юденко				Разрез 1–1	ООО "АЛЬПЕНХАУЗ" г. Москва 2011 г.		
Н. контр.									
Утв.									

Копировал

Формат А3

Разрез 2–2

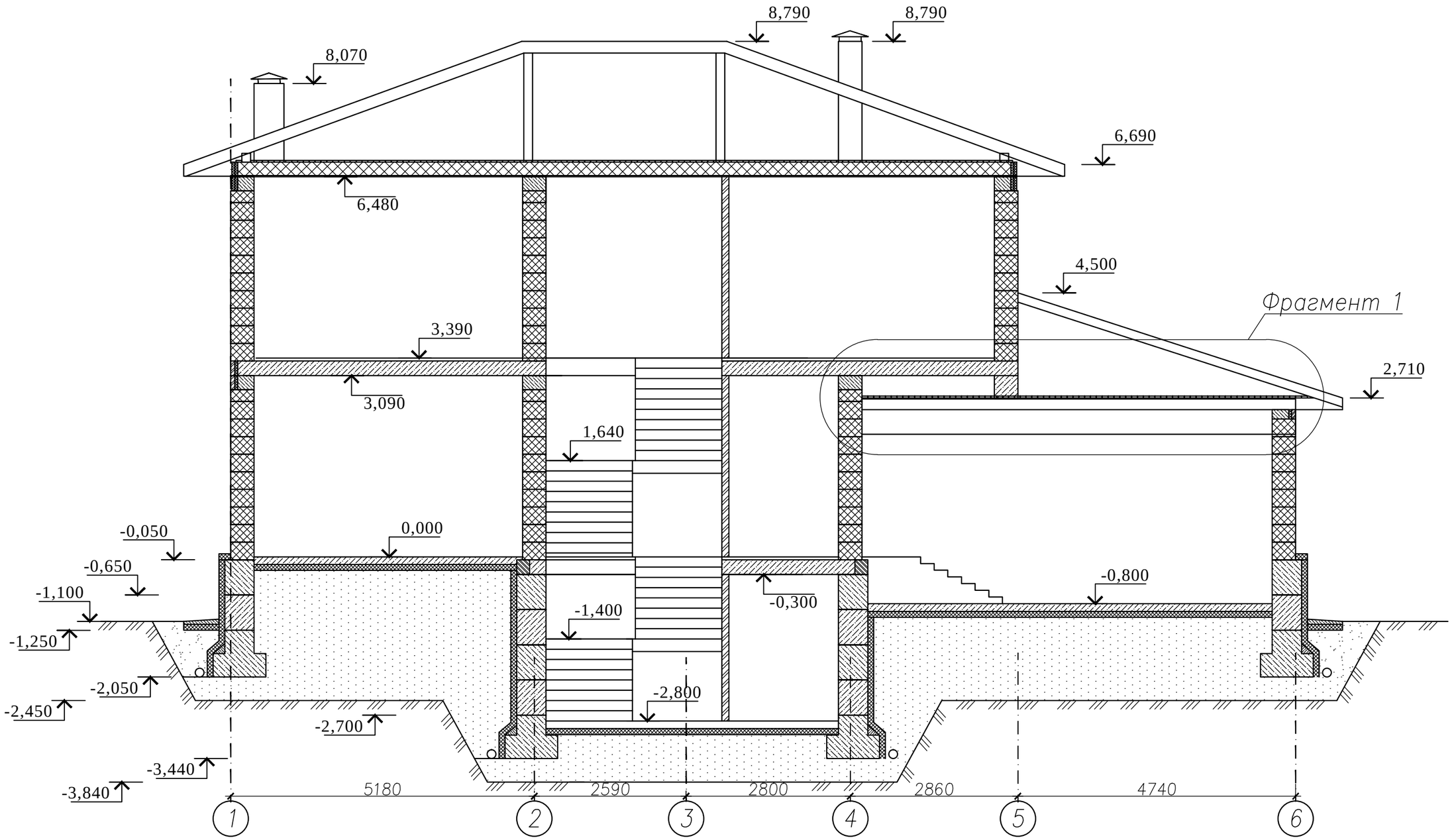

Согласовано

Взам. инв.N

Подп. и дата

Инв.N подл.

Изм.	Кол.уч.	Лист	N док	Подп.	Дата	АР		
						Челябинская область Чересов Павел Юрьевич		
Разраб.		Сидоров				Индивидуальный жилой дом	Стадия	Лист	Листов
Пров.		Юденко					Р	11	51
Т. контр									
ГАП		Юденко				Разрез 2–2	ООО "АЛЬПЕНХАУЗ" г. Москва 2011 г.		
Н. контр.									
Утв.									

Копировал

Формат А3

Спецификация элементов заполнения проемов

ОК–1

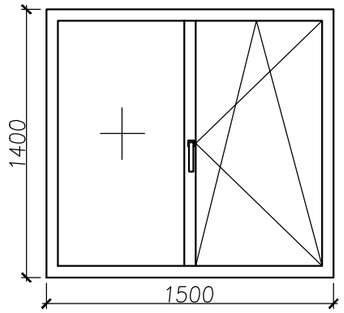

ОК–3

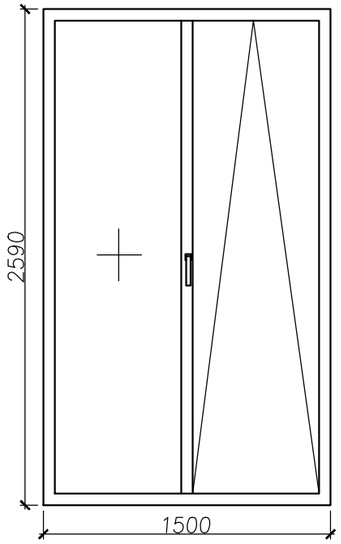

ОК–6

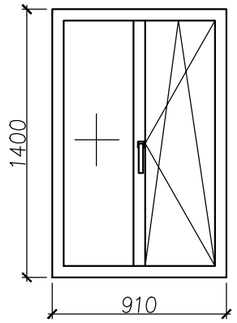

ОК–2

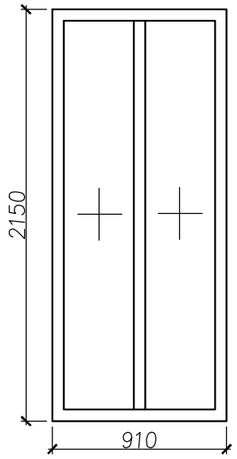

ОК–4

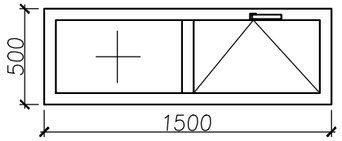

ОК–5

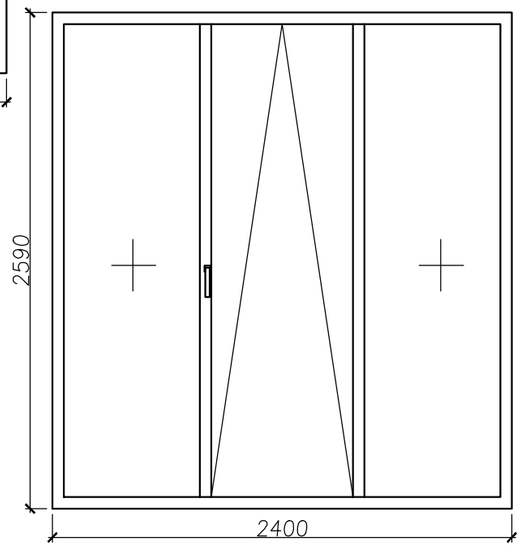

ДН–1

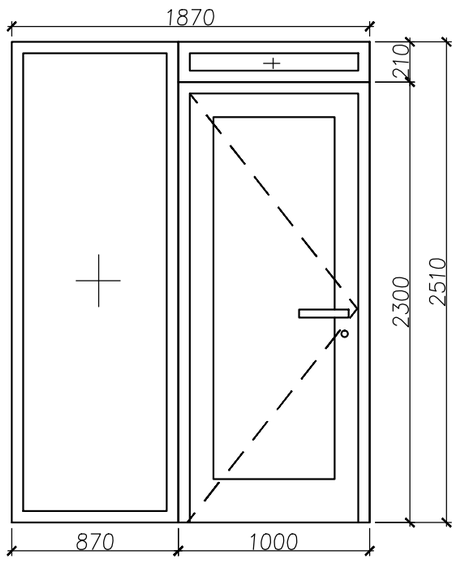

ДН–2

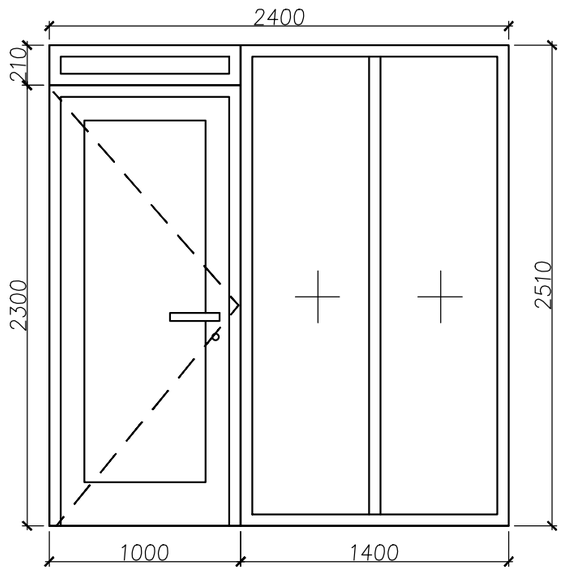

Марка поз.	Обозначение	Наименование	Кол. по этажам				Масса ед. кг.	Прим. кв. м.
			Цок.	1 эт.	2 эт.	Всего		
Окна и балконные блоки								
ОК–1	ГОСТ 23166–99	О П ОСП 14–15 ПО / В2–Б–Г–А–Г	–	2	4	6		12,6
ОК–2	ГОСТ 23166–99	О П ОСП 21.5–9.1 / В2–Б–Г–А–Г	–	–	1	1		1,9
ОК–3	ГОСТ 23166–99	О П ОСП 25.9–15 Ф / В2–Б–Г–А–Г	–	3	3	6		23,3
ОК–4	ГОСТ 23166–99	О П ОСП 5–15 Ф / В2–Б–Г–А–Г	1	–	–	1		0,8
ОК–5	ГОСТ 23166–99	О П ОСП 25.9–24 Ф / В2–Б–Г–А–Г	–	–	1	1		6,2
ОК–6	ГОСТ 23166–99	О П ОСП 14–9.1 ПО / В2–Б–Г–А–Г	–	–	1	1		1,3
								46,1
Дверные блоки наружные								
ДН–1	ГОСТ 31173–2003	ДСН ППН 2300–1000	–	1	–	1		2,3
	ГОСТ 23166–99	О П ОСП 2.1–10 / В2–Б–Г–А–Г	–	1	–	1		0,2
	ГОСТ 23166–99	О П ОСП 25.1–8.7 / В2–Б–Г–А–Г	–	1	–	1		2,2
ДН–2	ГОСТ 31173–2003	ДСН ППН 2300–1000	–	1	–	1		2,3
	ГОСТ 23166–99	О П ОСП 2.1–10 / В2–Б–Г–А–Г	–	1	–	1		0,2
	ГОСТ 23166–99	О П ОСП 25.1–14 / В2–Б–Г–А–Г	–	1	–	1		3,5
								10,7
Ворота гаражные								
ВР–1	Ворота роллетные гаражные 21х50		–	1	–	1		10,5
Двери внутренние								
ДВ–1	ГОСТ 6629–88	ДГ 22–10 ПП	1	1	–	2		4,4
ДВ–2	ГОСТ 6629–88	ДГ 21–10 ПП	1	–	–	1		2,1
ДВ–3	ГОСТ 6629–88	ДГ 21–9 ПП	–	2	6	8		15,1
ДВ–4	ГОСТ 6629–88	ДГ 21–9.5 ПП	–	1	–	1		2,0
ДВ–5	ГОСТ 6629–88	ДГ 21–8 ПП	–	1	–	1		1,7
								25,3

Примечания

1. Схемы окон и наружних дверей выполнены при виде изнутри помещения
2. Размеры изделий уточнять по месту.

Изм.	Кол.уч.	Лист	N док	Подп.	Дата
Разраб.		Сидоров			
Пров.		Юденко			
Т. контр					
ГАП		Юденко			
Н. контр.					
Утв.					

АР

Челябинская область
Чересов Павел Юрьевич

Индивидуальный жилой дом

Стадия	Лист	Листов
Р	12	51

Спецификация элементов заполнения проемов

ООО "АЛЬПЕНХАУЗ"
г. Москва
2011 г.

Копировал

Формат А3

Согласовано

Взам. инв.N

Подп. и дата

Инв.N подл.

Фрагмент 2. Разрез по цоколю.

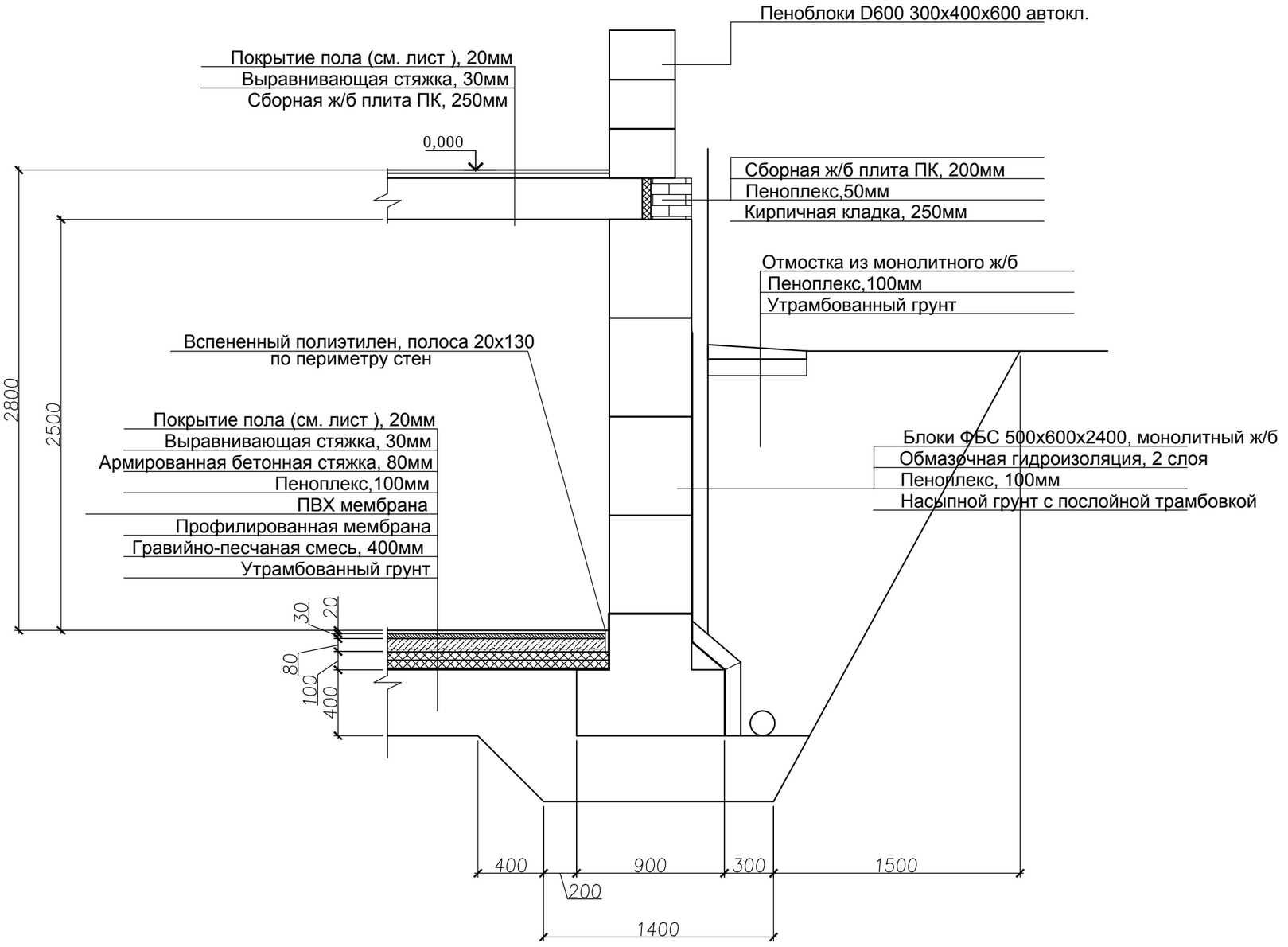

Согласовано

Взам. инв.N

Подп. и дата

Инв.N подл.

						АР
						Челябинская область Чересов Павел Юрьевич
Изм.	Кол.уч.	Лист	N док	Подп.	Дата	
Разраб.		Сидоров				Индивидуальный жилой дом
Пров.		Юденко				Стадия: Р; Лист: 13; Листов: 51
Т. контр						
ГАП		Юденко				Фрагмент 2. Разрез по цоколю.
Н. контр.						ООО "АЛЬПЕНХАУЗ" г. Москва 2011 г.
Утв.						

Копировал

Инв.N подл.	Подп. и дата	Взам. инв.N	Согласовано			

План котлована

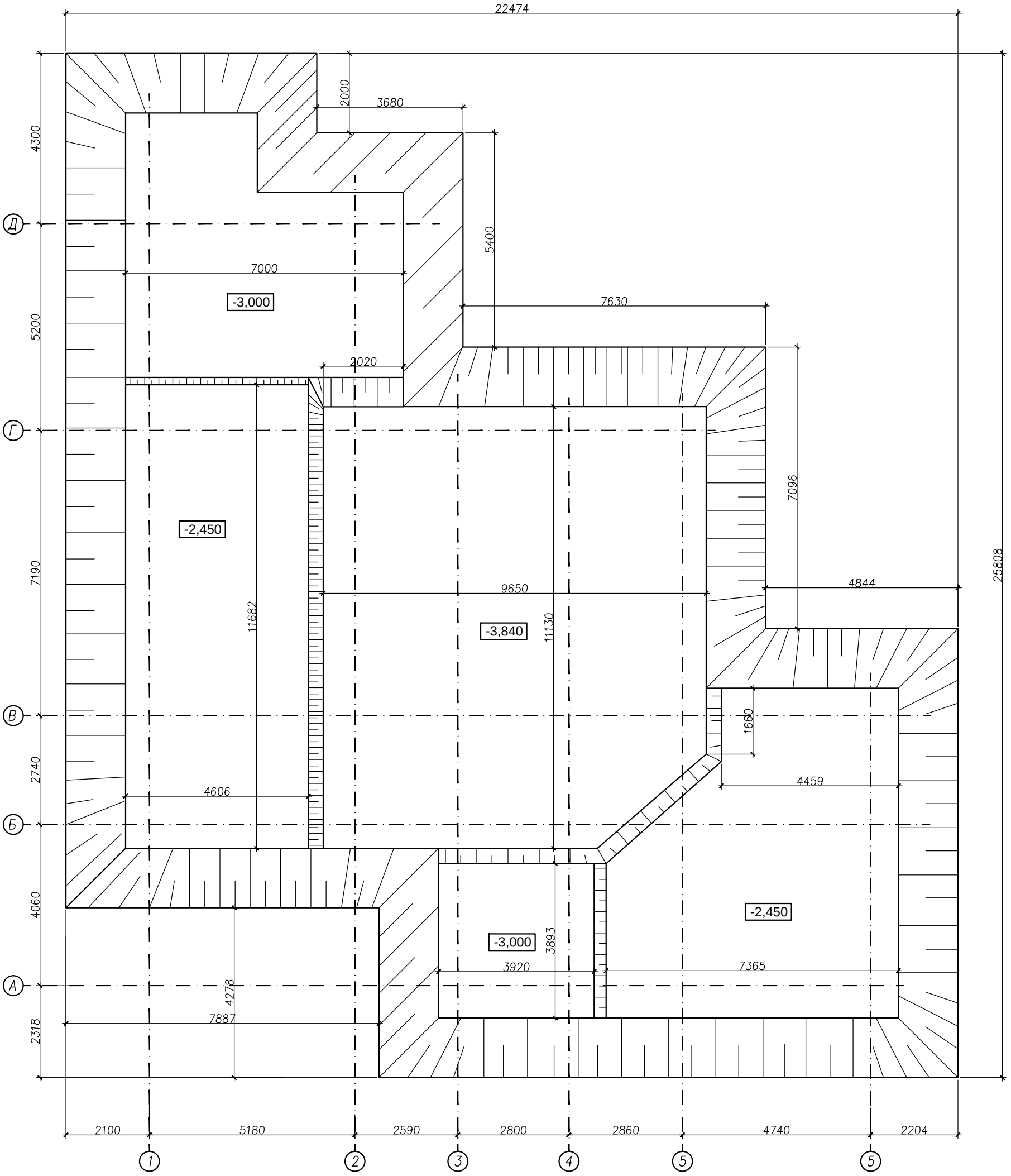

Спецификация материалов и работ для подготовки фундамента

Поз.	Наименование	Ед. изм.	Кол	Прим.
Работы				
1	Выемка котлована по черт.	куб.м.	880,0	
2	Засыпка траншей карьерным мелким песком	куб.м.	165,0	
3	Трамбовка песка	кв.м.	360,0	
Материалы				
1	Песок карьерный мелкий	куб.м.	165,0	

Изм.	Кол.уч.	Лист	N док	Подп.	Дата	КЖ		
						Челябинская область Чересов Павел Юрьевич		
Разраб.		Сидоров				Индивидуальный жилой дом	Стадия: Р	Лист: 14 / Листов: 51
Пров.		Юденко						
Т. контр								
ГАП		Юденко				План котлована на отм. "–3,840"	ООО "АЛЬПЕНХАУЗ" г. Москва 2011 г.	
Н. контр.								
Утв.								

Копировал

Формат А3

Инв.N подл.	Подп. и дата	Взам. инв.N	Согласовано			

План фундамента на отм. "–2,700"

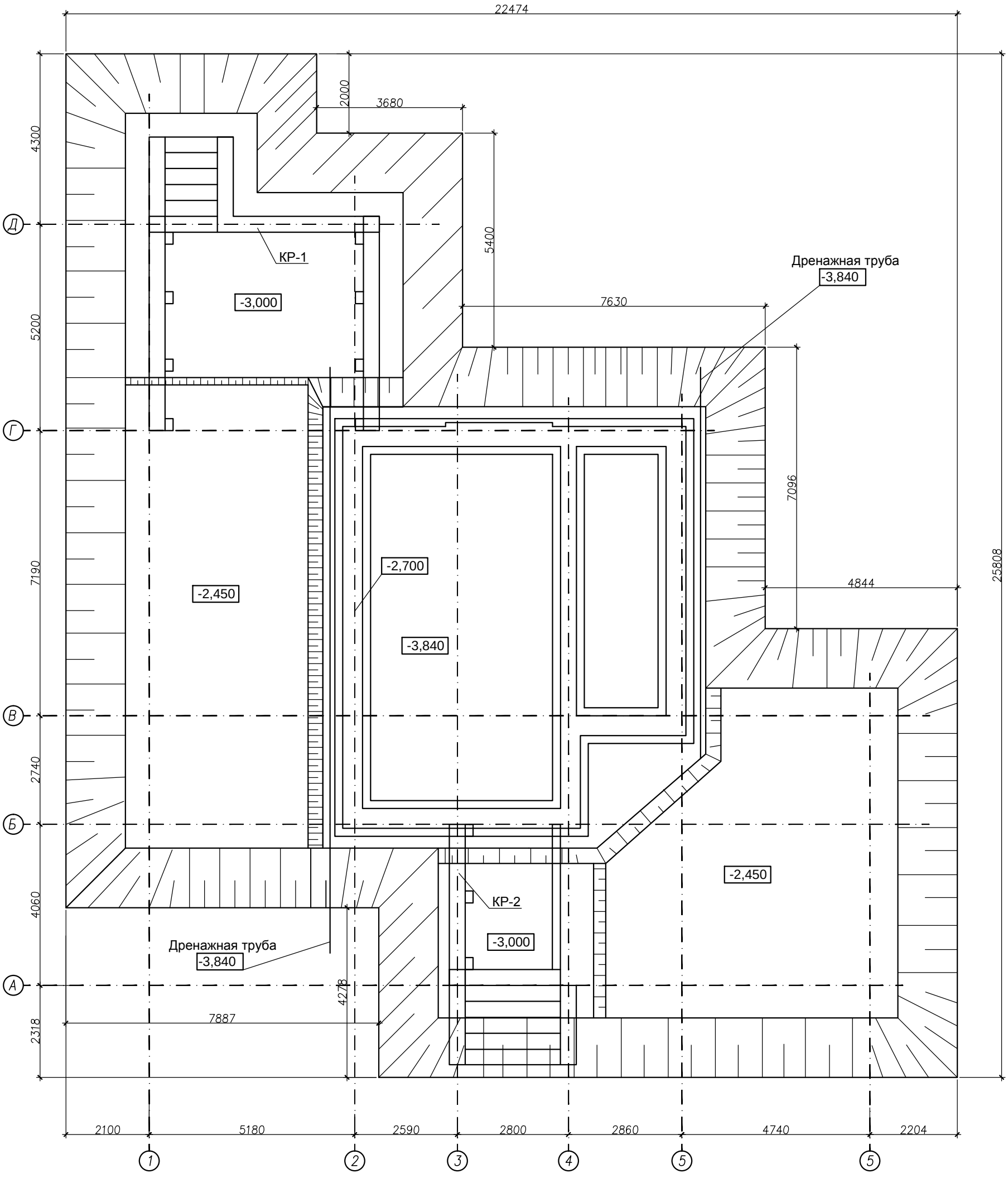

Изм.	Кол.уч.	Лист	N док	Подп.	Дата	КЖ		
						Челябинская область Чересов Павел Юрьевич		
Разраб.		Сидоров				Индивидуальный жилой дом	Стадия: Р	Лист: 15 / Листов: 51
Пров.		Юденко						
Т. контр								
ГАП		Юденко				План котлована на отм. "–2,700"	ООО "АЛЬПЕНХАУЗ" г. Москва 2011 г.	
Н. контр.								
Утв.								

Копировал

Формат А3

Инв.N подл.	Подп. и дата	Взам. инв.N	Согласовано			

План фундамента на отм. "–0,900"

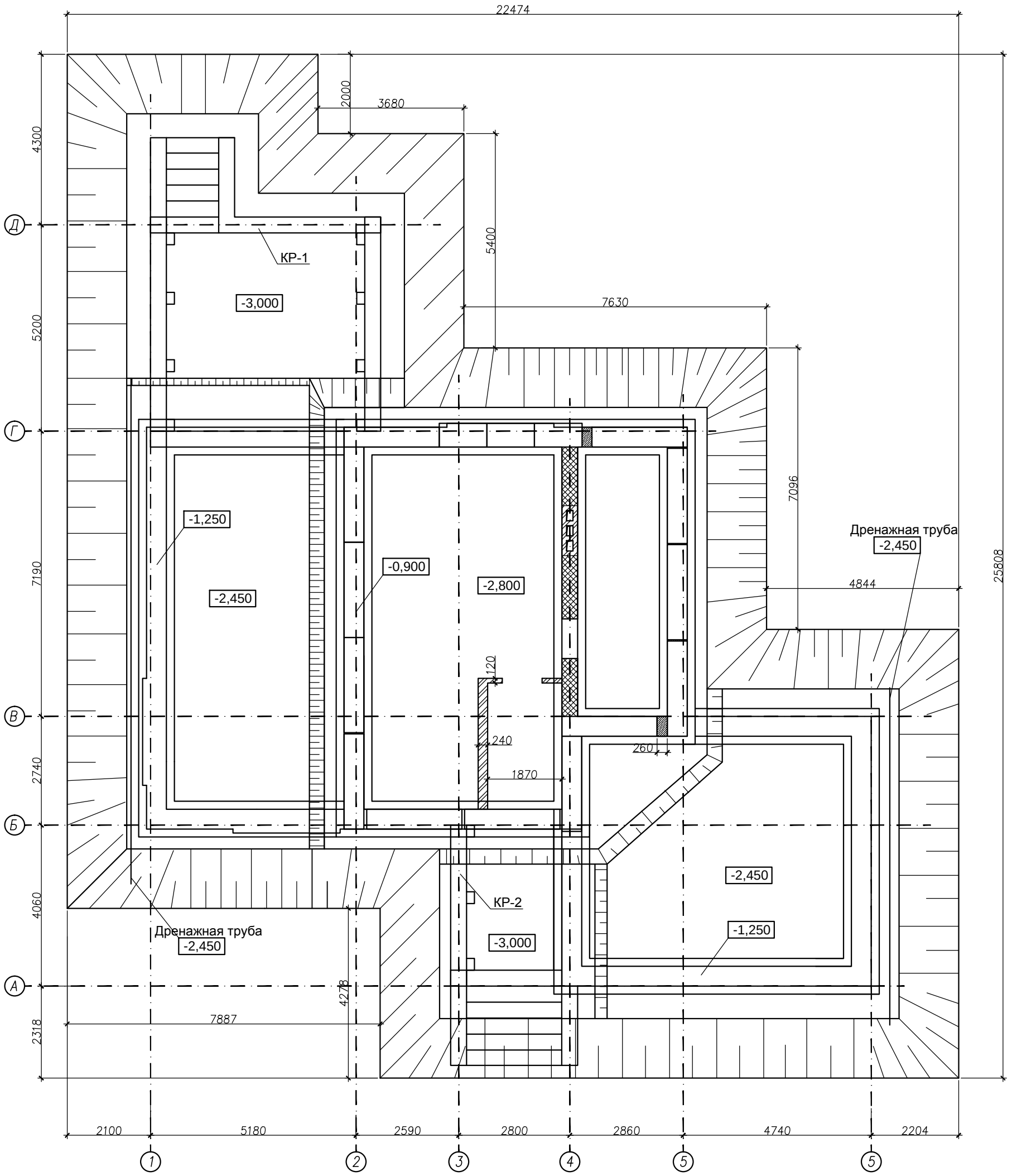

						КЖ		
						Челябинская область Чересов Павел Юрьевич		
Изм.	Кол.уч.	Лист	N док	Подп.	Дата			
Разраб.		Сидоров				Индивидуальный жилой дом	Стадия: Р	Лист: 16 / Листов: 51
Пров.		Юденко						
Т.контр								
ГАП		Юденко				План котлована на отм. "–0,900"	ООО "АЛЬПЕНХАУЗ" г.Москва 2011г.	
Н.контр.								
Утв.								

Копировал

Формат А3

План фундамента на отм. "–2,700"

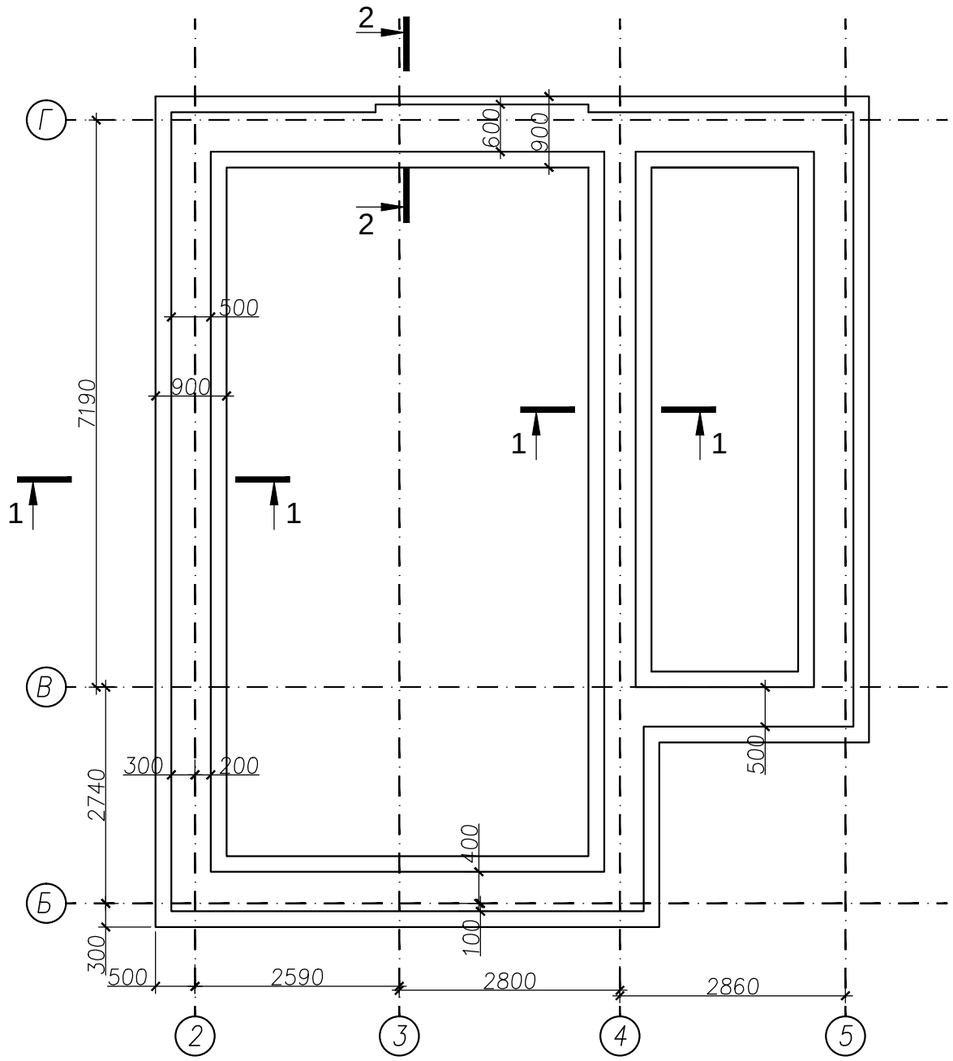

План фундамента на отм. "–2,100"

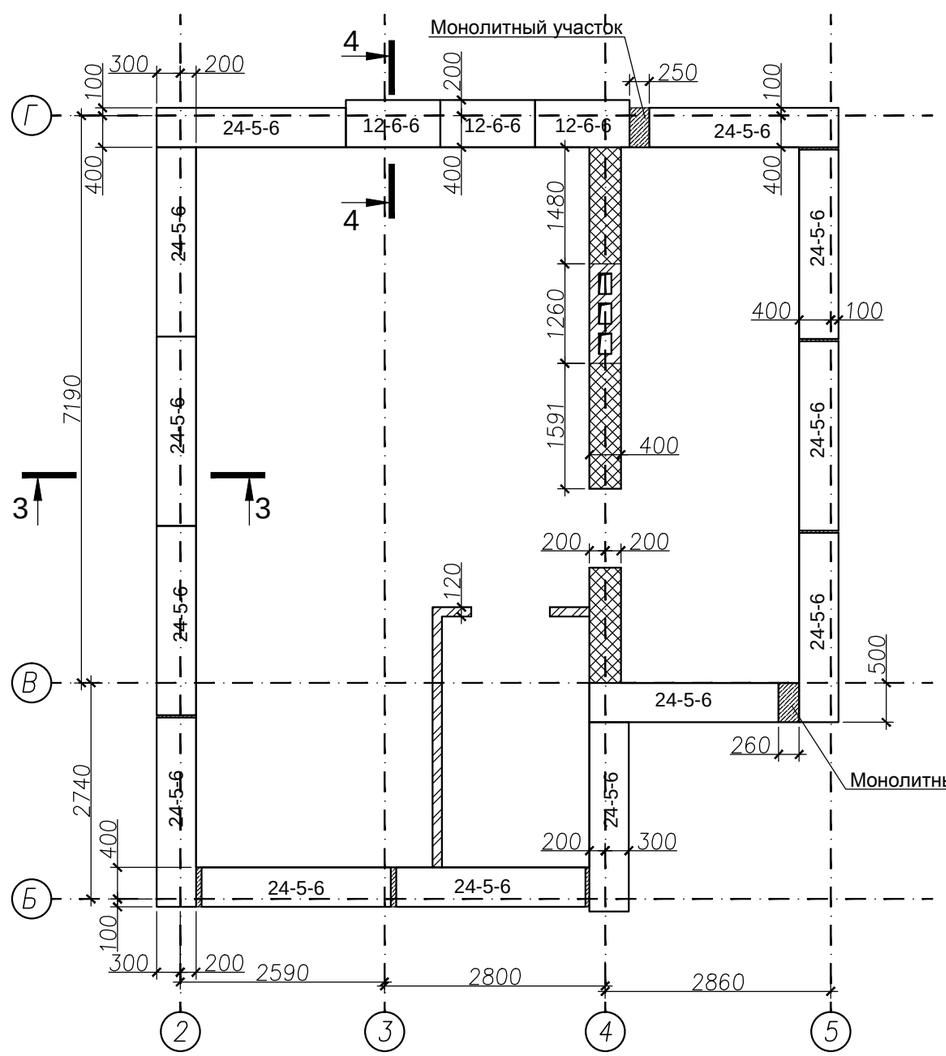

1-1

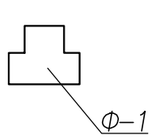

2-2

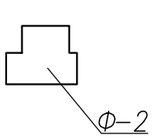

3-3

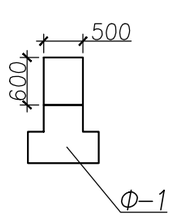

4-4

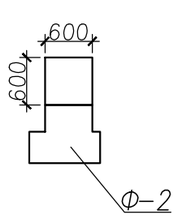

						КЖ
						Челябинская область Чересов Павел Юрьевич
Изм.	Кол.уч.	Лист	N док	Подп.	Дата	
Разраб.		Сидоров				Индивидуальный жилой дом
Пров.		Юденко				
Т. контр						
ГАП		Юденко				План фундамента на отм. "–2,700", "–2,100"
Н. контр.						
Утв.						

Стадия	Лист	Листов
Р	17	51

ООО "АЛЬПЕНХАУЗ"
г. Москва
2011 г.

Копировал

Согласовано

Взам. инв.N

Подп. и дата

Инв.N подл.

План фундамента
на отм. "−1,500"

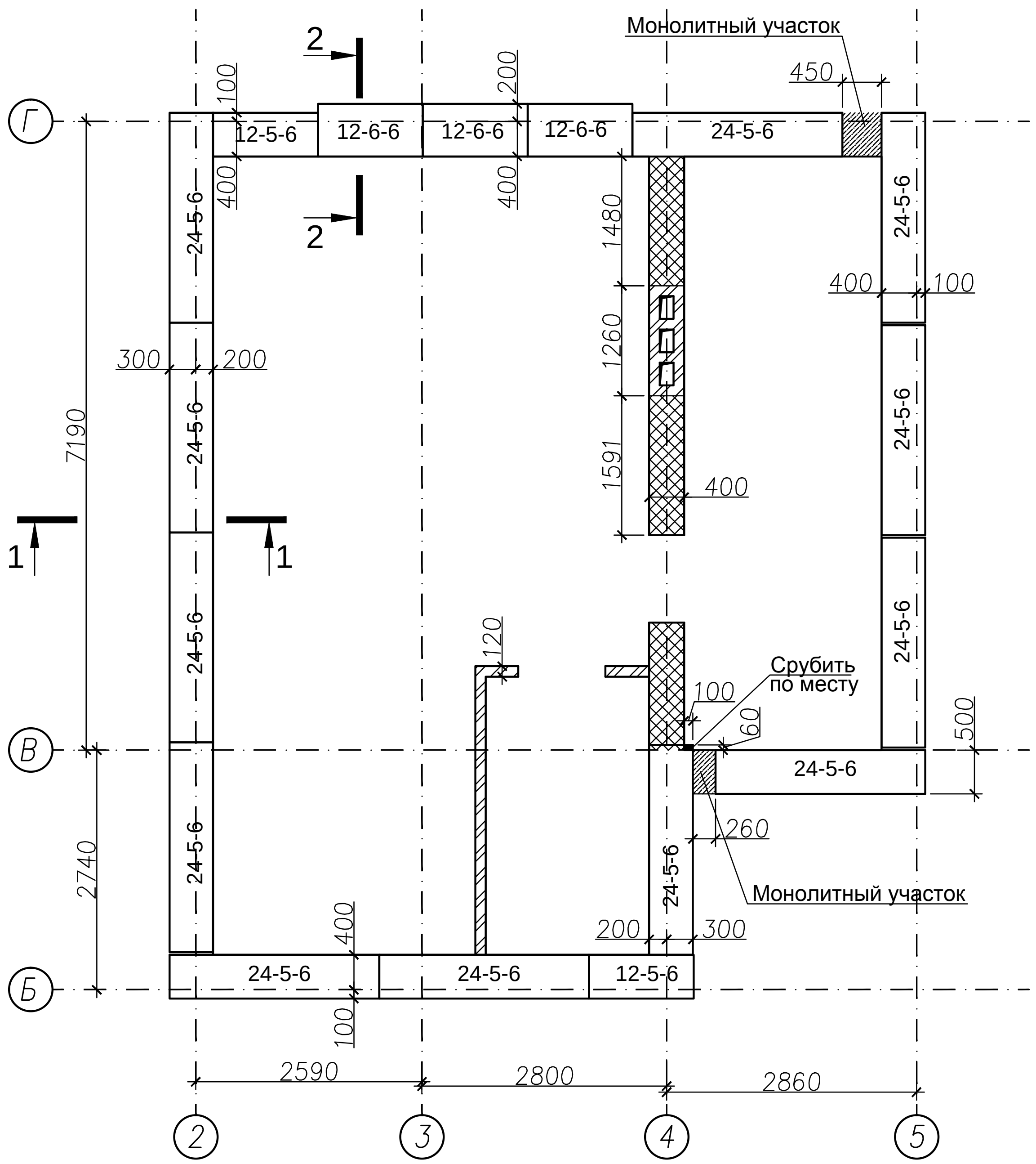

План фундамента
на отм. "−0,900"

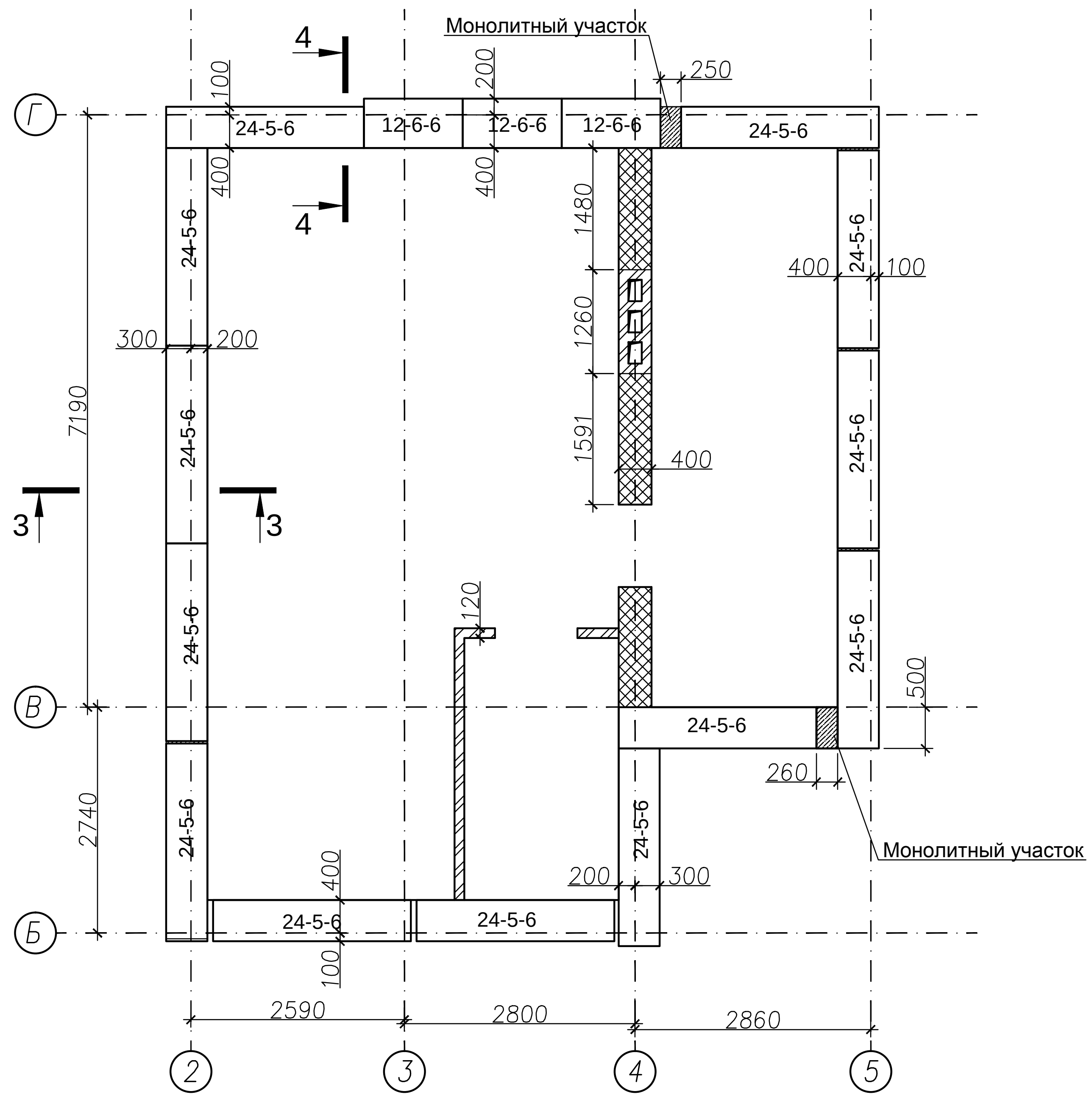

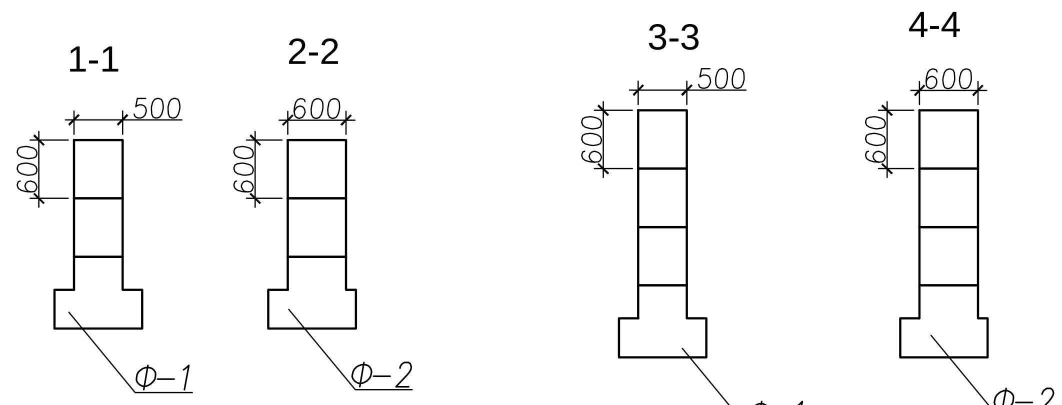

Согласовано

Взам. инв.N

Подп. и дата

Инв.N подл.

						КЖ
						Челябинская область Чересов Павел Юрьевич
Изм.	Кол.уч.	Лист	N док	Подп.	Дата	
Разраб.		Сидоров				Индивидуальный жилой дом / Стадия: Р / Лист: 18 / Листов: 51
Пров.		Юденко				
Т.контр						
ГАП		Юденко				План фундамента на отм. "−1,500", "−0,900" / ООО "АЛЬПЕНХАУЗ" г.Москва 2011г.
Н.контр.						
Утв.						

Копировал

План фундамента на отм. "–0,300"

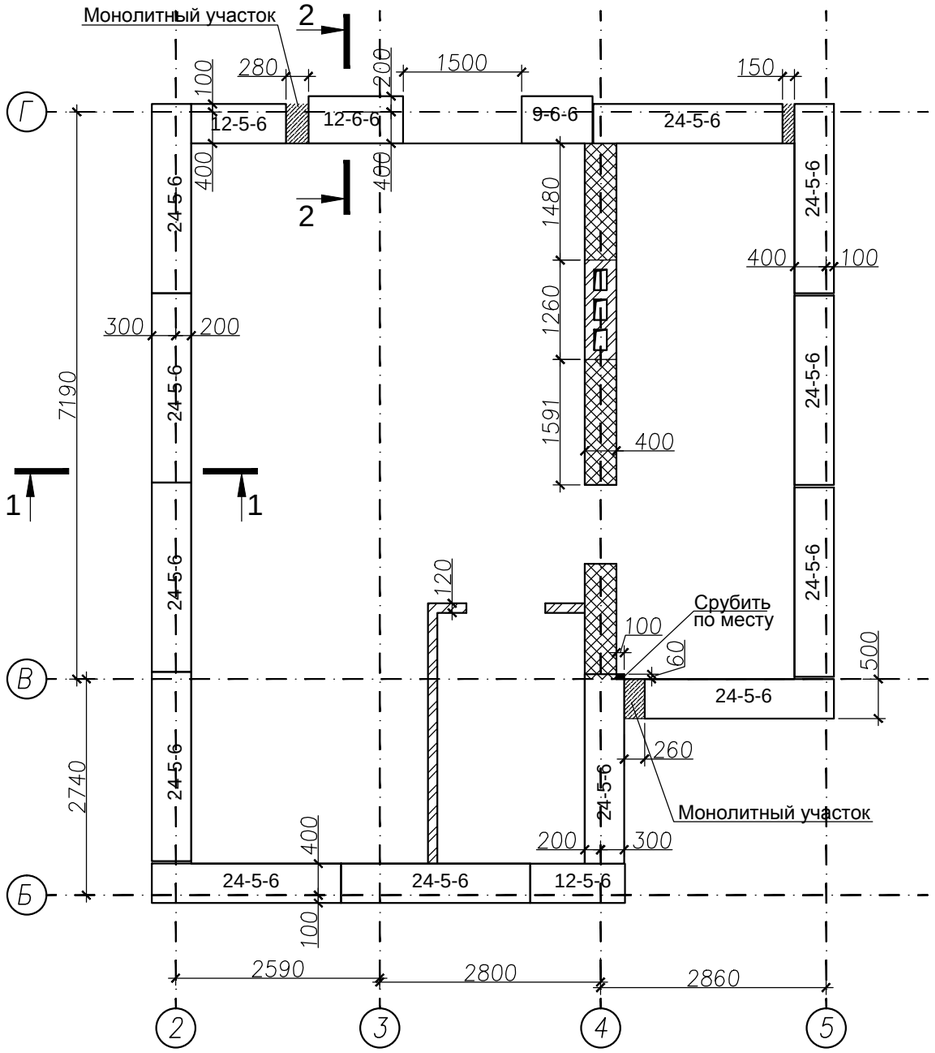

1-1

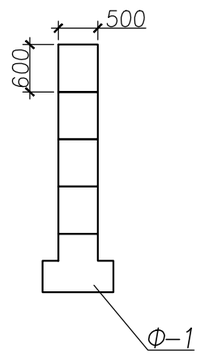

2-2

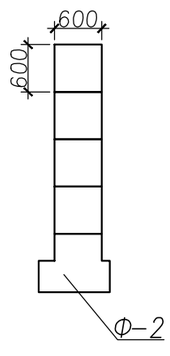

Спецификация монолитного фундамента

Поз.	Наименование	Ед. изм.	Длина, мм	Кол	Всего	Прим., т
Арматура						
1	AIII, ø10мм, ГОСТ5781-82	м.п.	6000	125	750,0	0,463
2	AIII, ø10мм, ГОСТ5781-82	м.п.	870	370	321,9	0,199
3	AIII, ø10мм, ГОСТ5781-82	м.п.	690	370	255,3	0,158
4	AIII, ø10мм, ГОСТ5781-82	м.п.	750	370	277,5	0,171
5	AIII, ø10мм, ГОСТ5781-82	м.п.	1300	23	29,9	0,018
6	AIII, ø10мм, ГОСТ5781-82	м.п.	770	42	32,3	0,020
7	AIII, ø10мм, ГОСТ5781-82	м.п.	370	7	2,6	0,002
8	AIII, ø10мм, ГОСТ5781-82	м.п.	1100	7	7,7	0,005
9	AIII, ø10мм, ГОСТ5781-82	м.п.	415	7	2,9	0,002
10	AI, ø10мм, ГОСТ5781-82	м.п.	470	340	159,8	0,099
11	AI, ø10мм, ГОСТ5781-82	м.п.	570	30	17,1	0,011
	Итого:					**1,146**
Бетон						
	Бетон В15 (М200)	куб.м.		50,8		127,0
Опалубка						
	Высота	м.п.		0,8		
	Длина	м.п.		184,0		
	Площадь	кв.м.		147,2		

Спецификация сборной части фундамента

Поз.	Наименование	Ед. изм.	Кол	Прим., т
Сборные элементы				
1	ФБС 24-5-6	шт.	78	140,400
2	ФБС 12-6-6	шт.	18	19,440
3	ФБС 12-5-6	шт.	13	11,700
4	ФБС 9-6-6	шт.	4	3,240
5	ФБС 9-5-6	шт.	2	1,350
	Итого:			**176,130**
Бетон монолитных участков				
	Бетон В15 (М200)	куб.м.	1,5	3,8
Прочие материалы				
	Цем. песч. раствор М50	куб.м.	4,6	

Изм.	Кол.уч.	Лист	N док	Подп.	Дата	КЖ		
						Челябинская область Чересов Павел Юрьевич		
Разраб.		Сидоров				Индивидуальный жилой дом	Стадия: Р	Лист: 19 / Листов: 51
Пров.		Юденко						
Т. контр								
ГАП		Юденко				План фундамента на отм. "–0,300"	ООО "АЛЬПЕНХАУЗ" г. Москва 2011 г.	
Н. контр.								
Утв.								

Копировал

Согласовано

Взам. инв.N

Подп. и дата

Инв.N подл.

План фундамента на отм. "–1,250"

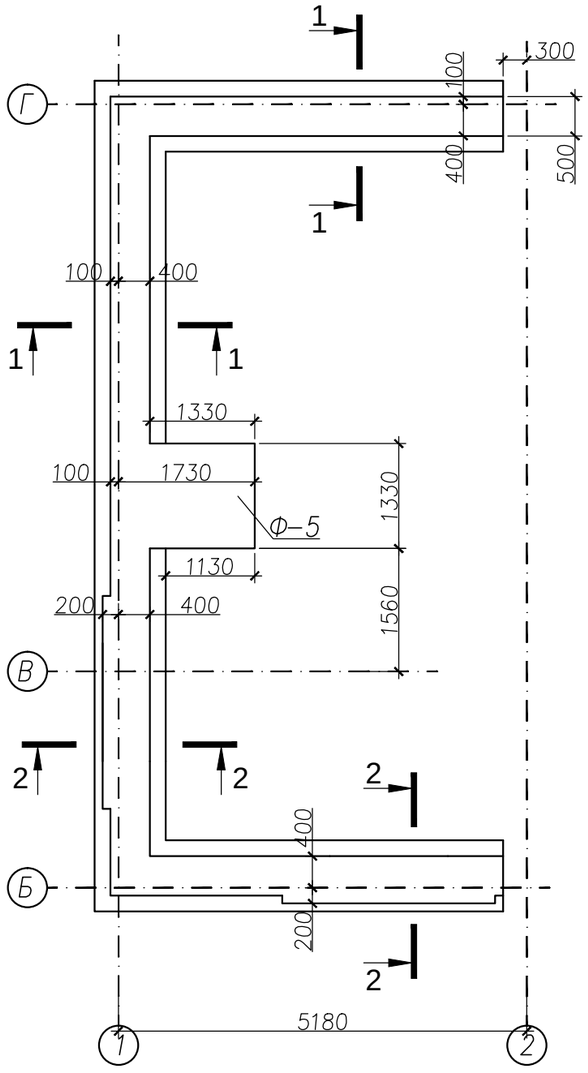

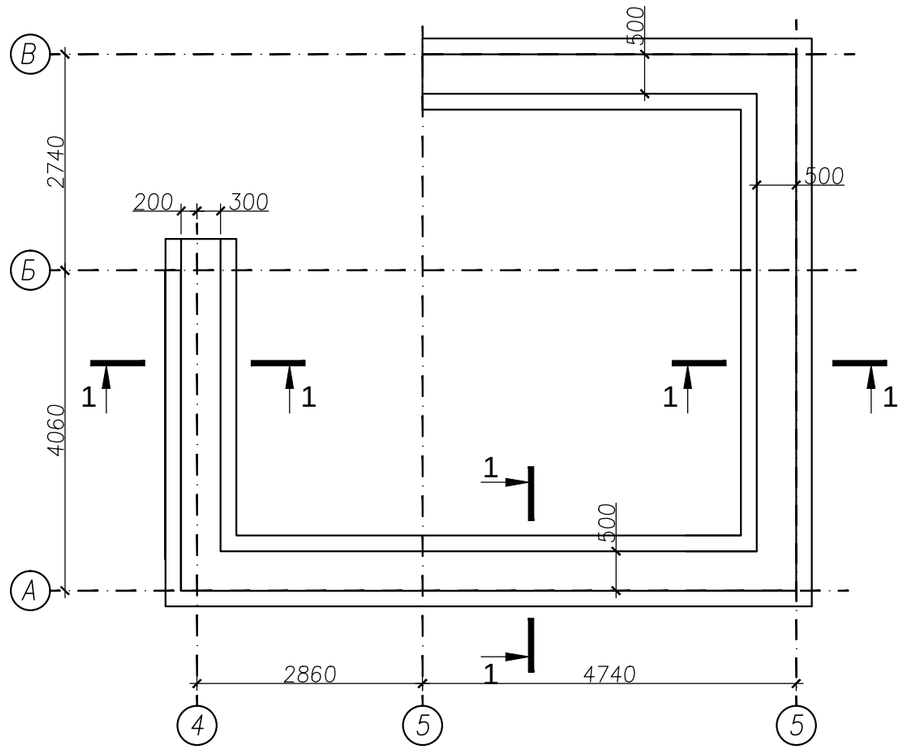

1-1

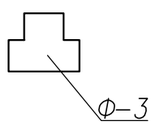

2-2

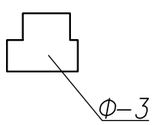

						КЖ	
						Челябинская область Чересов Павел Юрьевич	
Изм.	Кол.уч.	Лист	N док	Подп.	Дата		
Разраб.		Сидоров				Индивидуальный жилой дом	Стадия: Р; Лист: 20; Листов: 51
Пров.		Юденко					
Т. контр							
ГАП		Юденко				План фундамента на отм. "–1,250"	ООО "АЛЬПЕНХАУЗ" г. Москва 2011 г.
Н. контр.							
Утв.							

Копировал

Согласовано

Взам. инв.N

Подп. и дата

Инв.N подл.

План фундамента на отм. "–0,650"

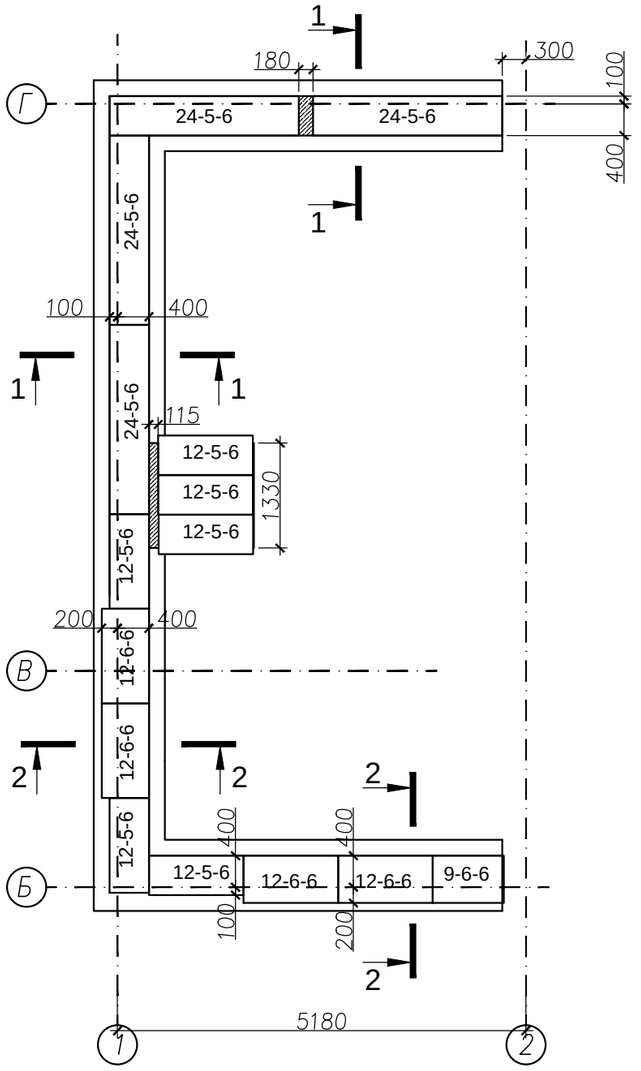

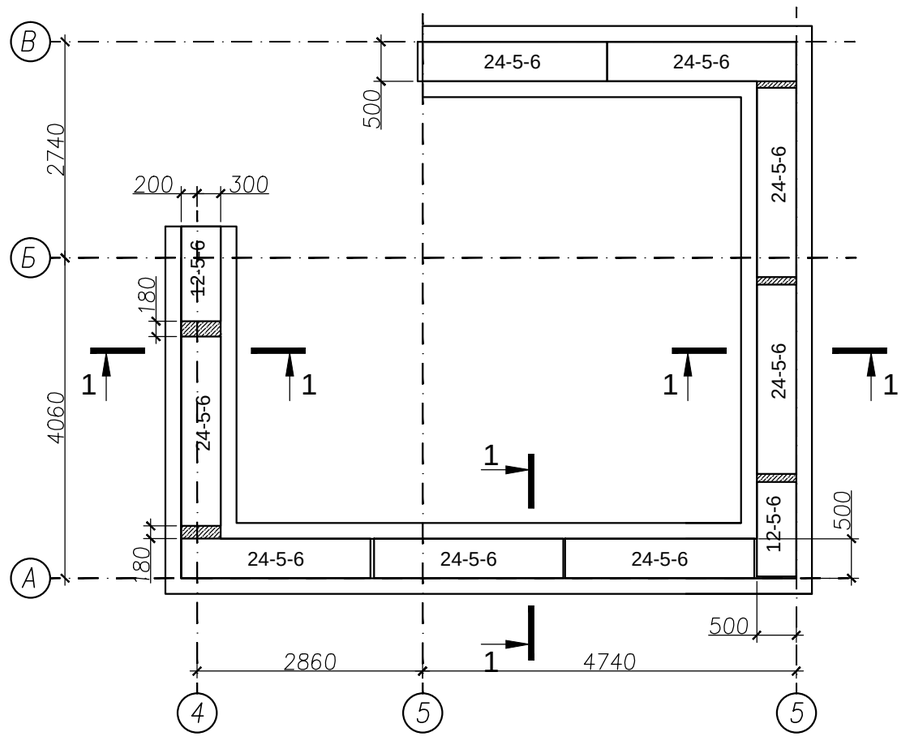

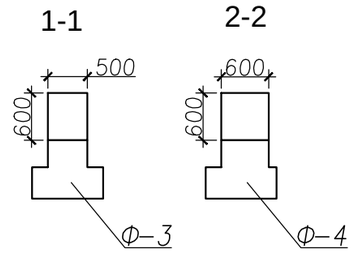

						КЖ
						Челябинская область Чересов Павел Юрьевич
Изм.	Кол.уч.	Лист	N док	Подп.	Дата	
Разраб.		Сидоров				Индивидуальный жилой дом
Пров.		Юденко				
Т. контр						
ГАП		Юденко				План фундамента на отм. "–0,650"
Н. контр.						
Утв.						

Стадия	Лист	Листов
Р	21	51

ООО "АЛЬПЕНХАУЗ"
г. Москва
2011 г.

Копировал

Согласовано

Взам. инв.N

Подп. и дата

Инв.N подл.

План фундамента на отм. "–0,050"

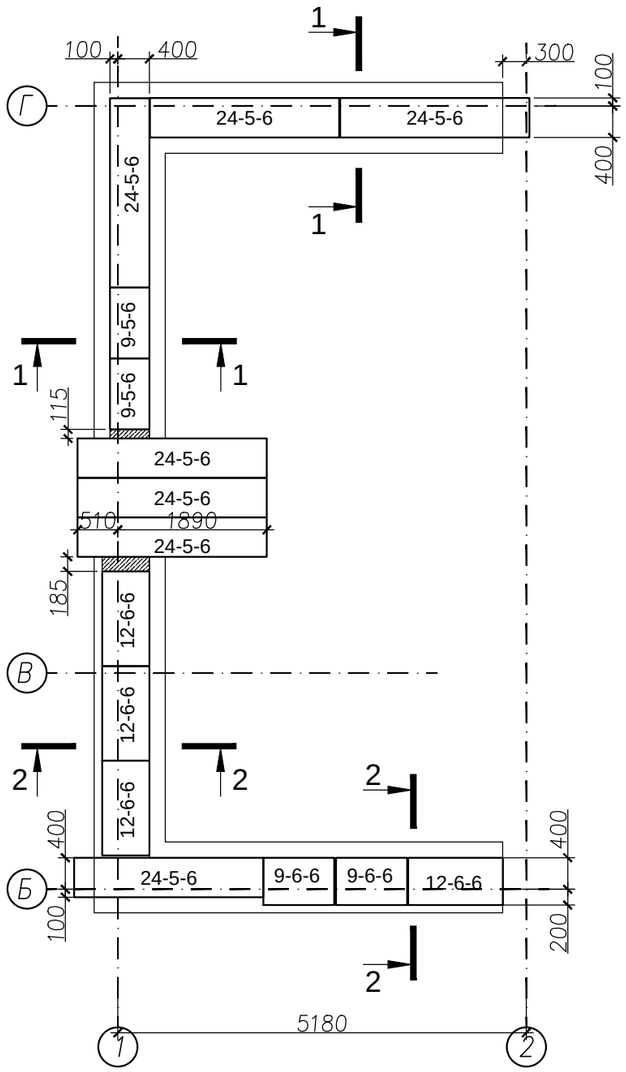

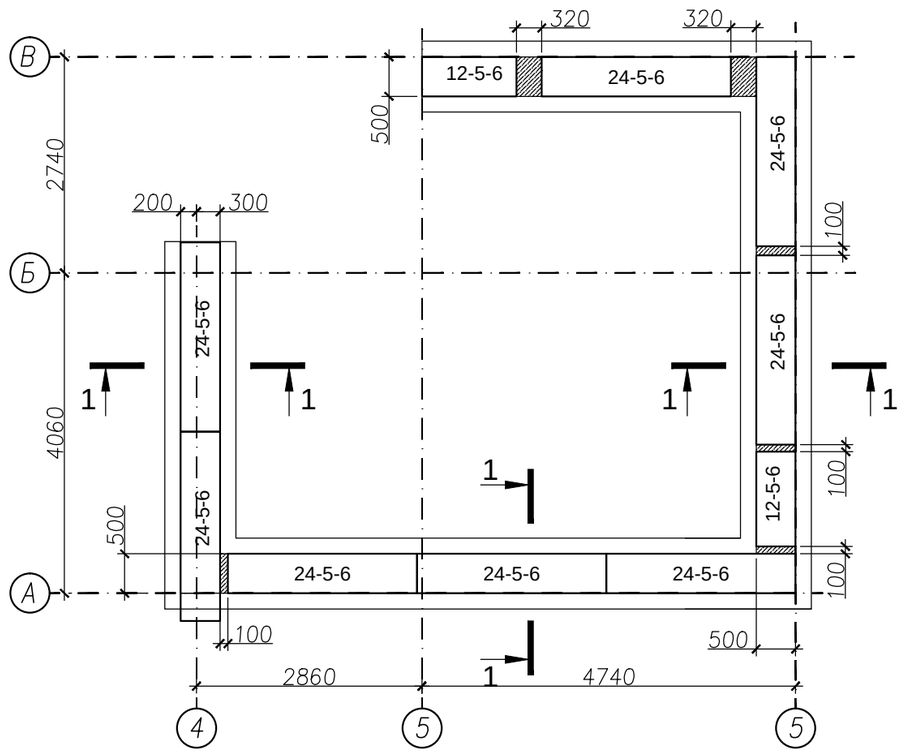

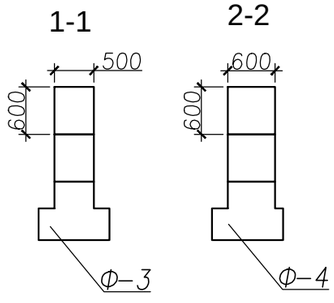

						КЖ
						Челябинская область Чересов Павел Юрьевич
Изм.	Кол.уч.	Лист	N док	Подп.	Дата	
Разраб.		Сидоров				Индивидуальный жилой дом
Пров.		Юденко				Стадия: Р; Лист: 22; Листов: 51
Т. контр						
ГАП		Юденко				План фундамента на отм. "–0,050"
Н. контр.						ООО "АЛЬПЕНХАУЗ" г. Москва 2011 г.
Утв.						

Согласовано

Взам. инв.N

Подп. и дата

Инв.N подл.

Копировал

Ф-1

Опалубочный чертеж

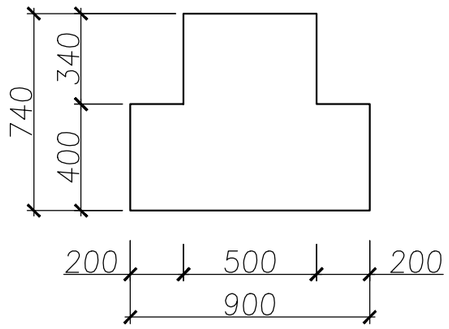

Арматурный чертеж

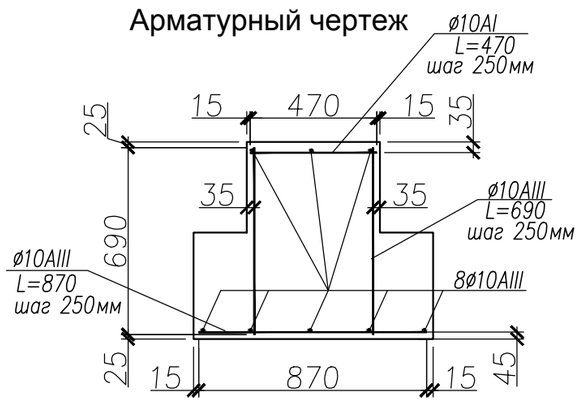

Ф-2

Опалубочный чертеж

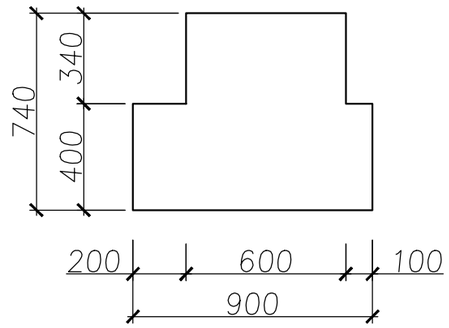

Арматурный чертеж

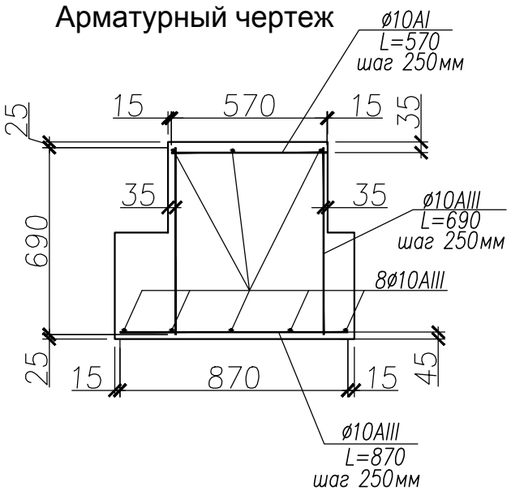

Ф-3

Опалубочный чертеж

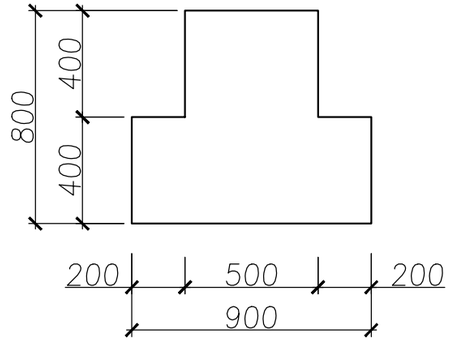

Арматурный чертеж

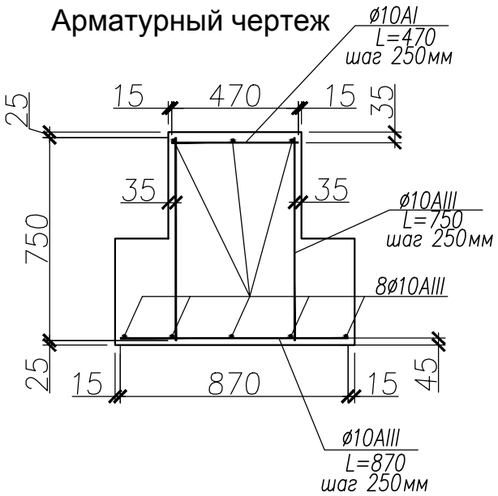

Ф-5

Опалубочный чертеж

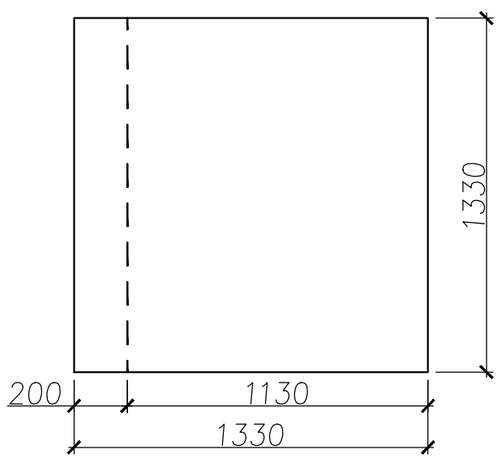

Ф-5

Арматурный чертеж

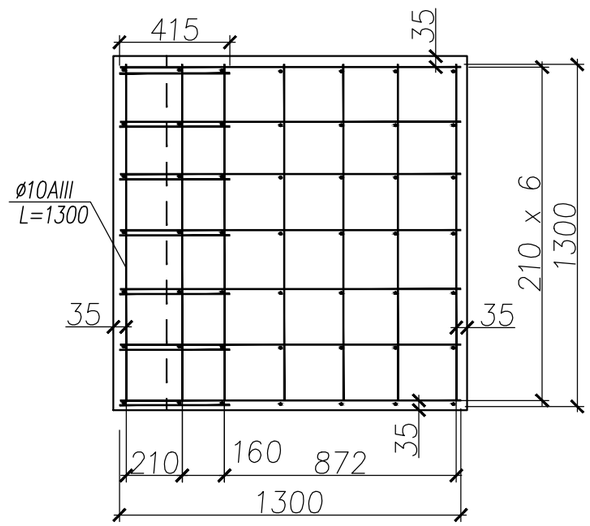

Согласовано

Взам. инв.N

Перекрытие цокольного этажа

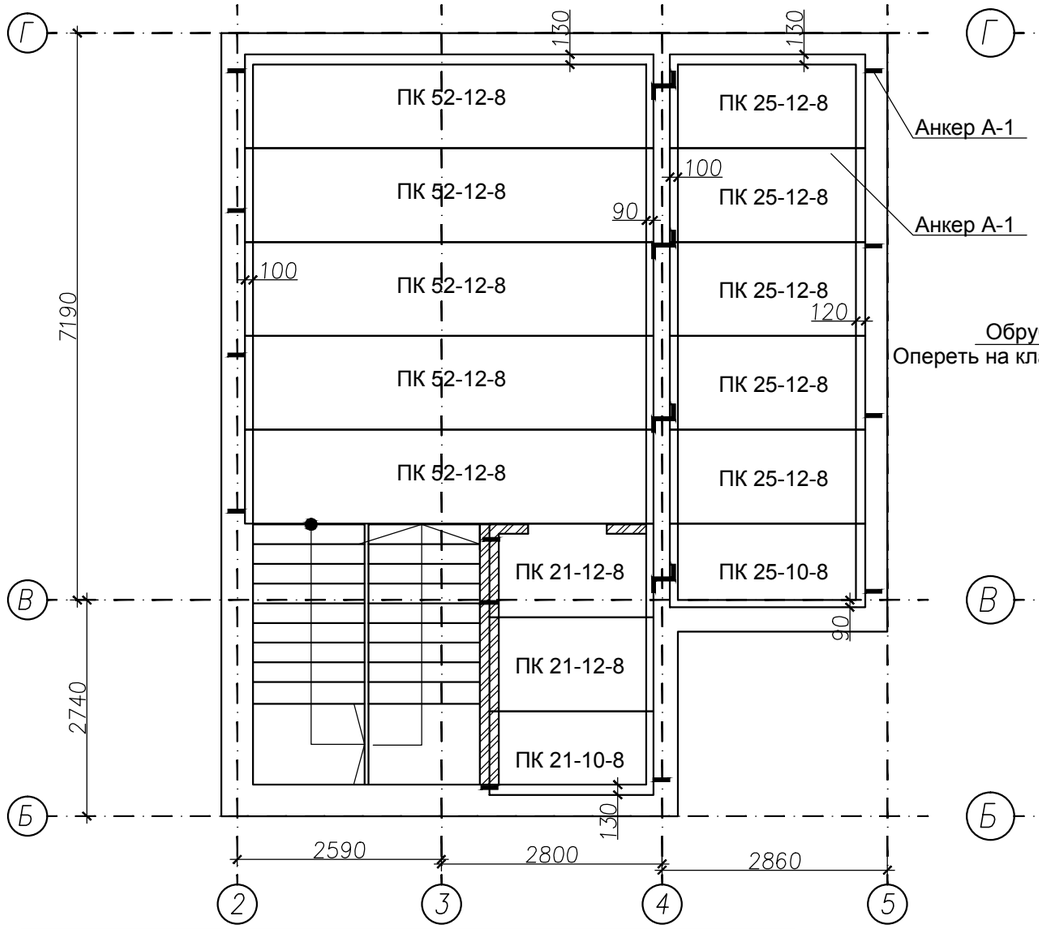

Перекрытие 1–го этажа

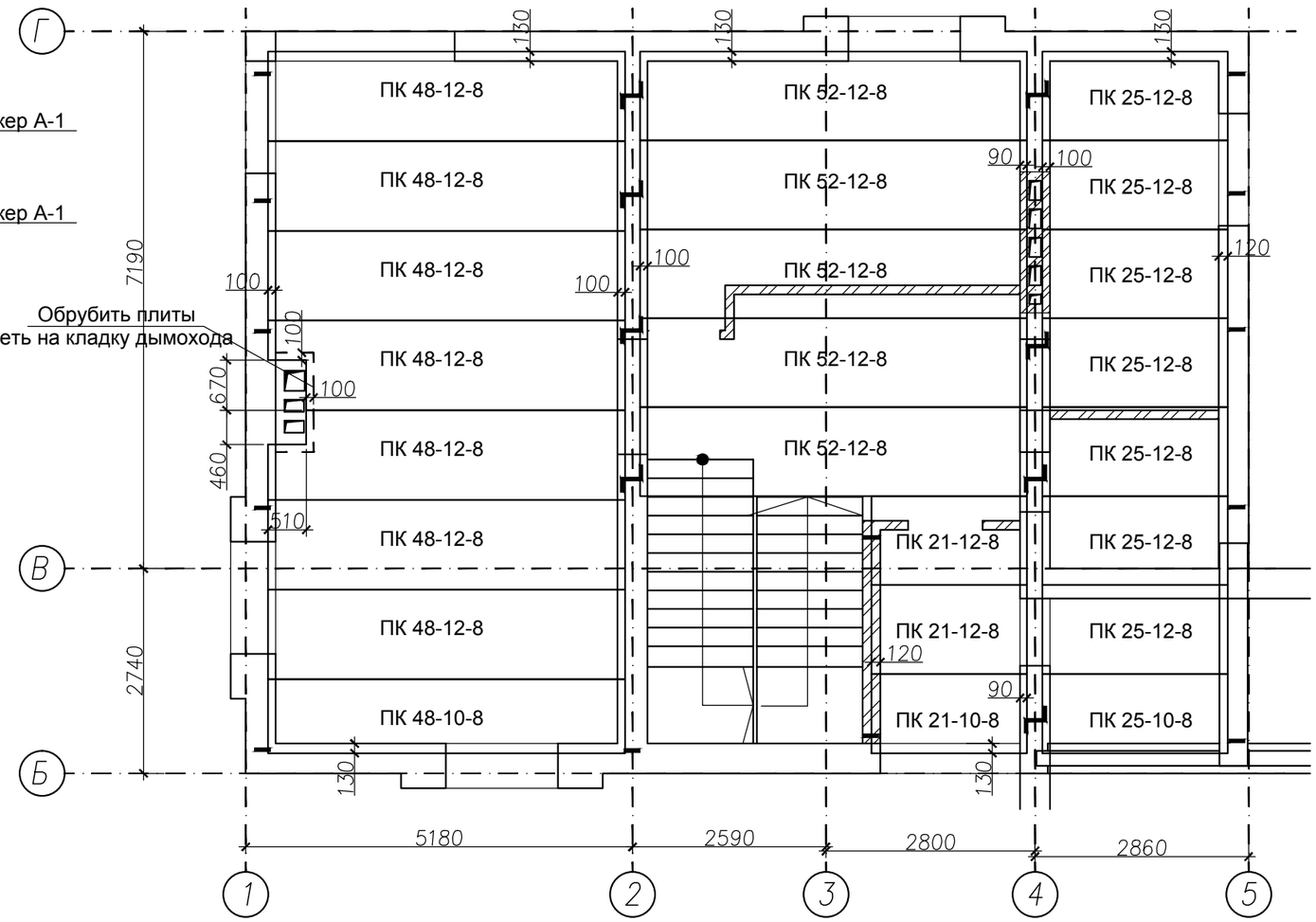

Спецификация плит перекрытия цокольного этажа

Поз.	Наименование	Ед. изм.	Кол	Прим., т
Сборные элементы				
1	ПК 52-12-8	шт.	5	19,500
2	ПК 25-12-8	шт.	5	9,375
3	ПК 25-10-8	шт.	1	1,563
4	ПК 21-12-8	шт.	2	3,150
5	ПК 21-10-8	шт.	1	1,313
Закладные детали				
А1	Анкер АI, ø10мм, L=650	шт.	10	
А2	Анкер АI, ø10мм, L=900	шт.	4	

Спецификация плит перекрытия 1-го этажа

Поз.	Наименование	Ед. изм.	Кол	Прим., т
Сборные элементы				
1	ПК 52-12-8	шт.	5	19,500
2	ПК 25-12-8	шт.	7	13,125
3	ПК 25-12-8	шт.	1	1,563
4	ПК 21-12-8	шт.	2	3,150
5	ПК 21-10-8	шт.	1	1,313
6	ПК 48-12-8	шт.	7	25,200
7	ПК 48-10-8	шт.	1	3,000
Закладные детали				
А1	Анкер АI, ø10мм, L=650	шт.	13	
А2	Анкер АI, ø10мм, L=900	шт.	8	

Изм.	Кол.уч.	Лист	N док	Подп.	Дата	КЖ		
						Челябинская область Чересов Павел Юрьевич		
Разраб.		Сидоров				Индивидуальный жилой дом	Стадия	Лист	Листов
Пров.		Юденко					Р	24	51
Т. контр						План перекрытий 1, 2 этажей	ООО "АЛЬПЕНХАУЗ" г. Москва 2011г.	
ГАП		Юденко						
Н. контр.								
Утв.								

Копировал

Согласовано

Взам. инв.N

Подп. и дата

Инв.N подл.

Инв.N подл.	Подп. и дата	Взам. инв.N

Согласовано			

План полов цокольного этажа

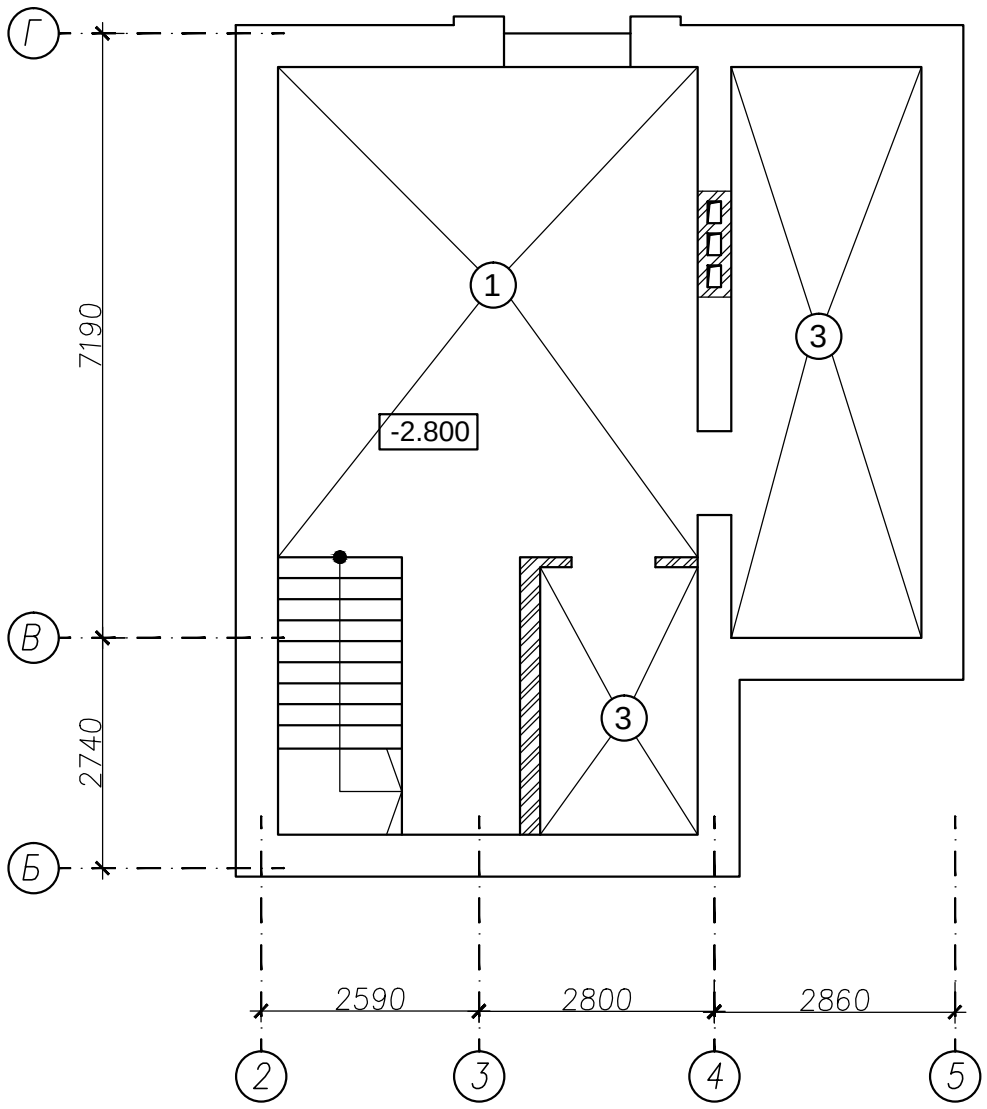

						АР		
						Челябинская область Чересов Павел Юрьевич		
Изм.	Кол.уч.	Лист	N док	Подп.	Дата			
Разраб.		Сидоров				Индивидуальный жилой дом	Стадия	Лист	Листов
Пров.		Юденко					Р	25	51
Т. контр									
ГАП		Юденко				План полов цокольного этажа	ООО "АЛЬПЕНХАУЗ" г. Москва 2011 г.		
Н. контр.									
Утв.									

Копировал

Формат А3

Инв.N подл.	Подп. и дата	Взам. инв.N

Согласовано			

План полов 1-го этажа

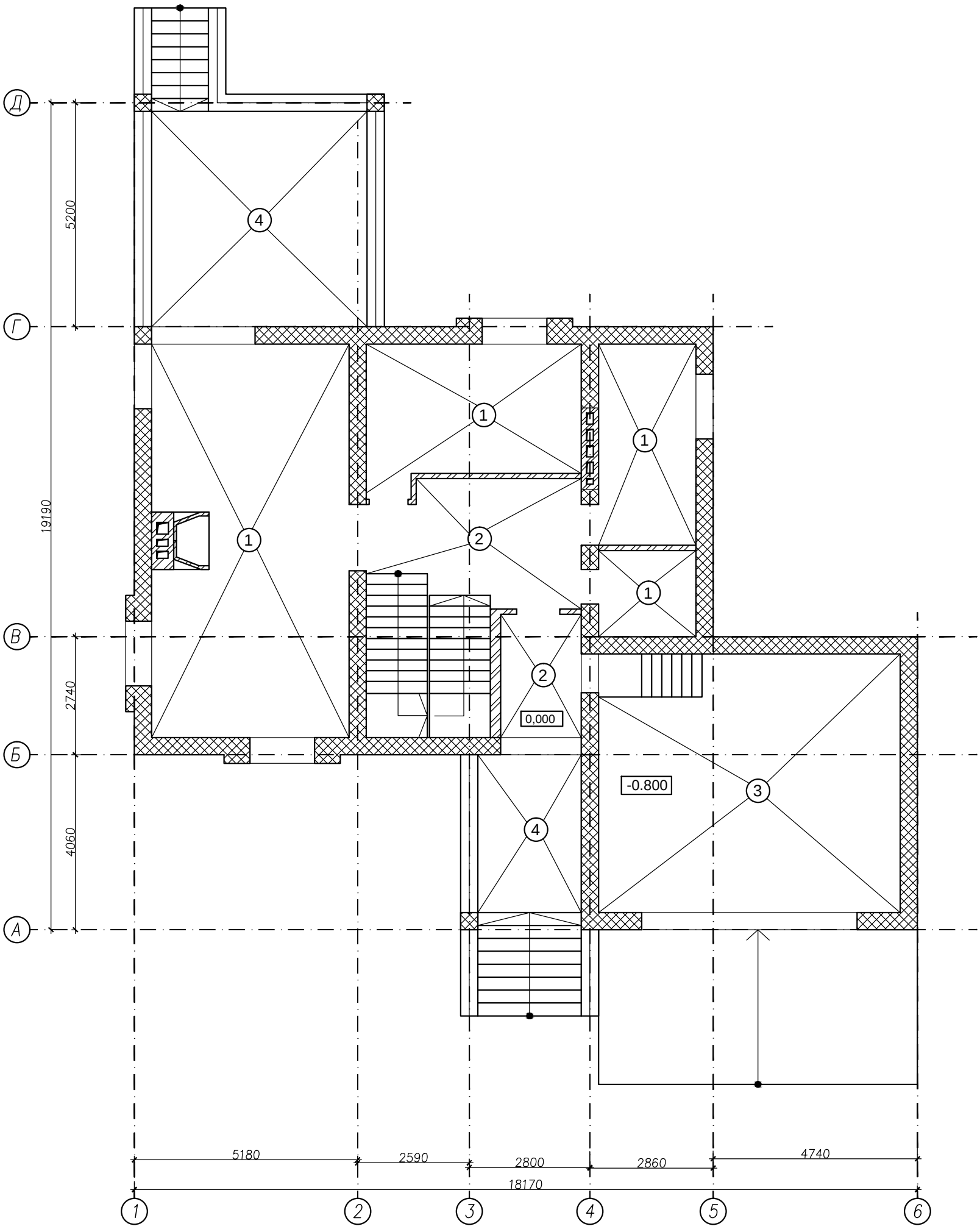

						АР
						Челябинская область Чересов Павел Юрьевич
Изм.	Кол.уч.	Лист	N док	Подп.	Дата	
Разраб.		Сидоров				Индивидуальный жилой дом
Пров.		Юденко				Стадия: Р; Лист: 26; Листов: 51
Т. контр						
ГАП		Юденко				План полов 1-го этажа
Н. контр.						ООО "АЛЬПЕНХАУЗ" г. Москва 2011г.
Утв.						

Копировал

Формат А3

План полов 2-го этажа

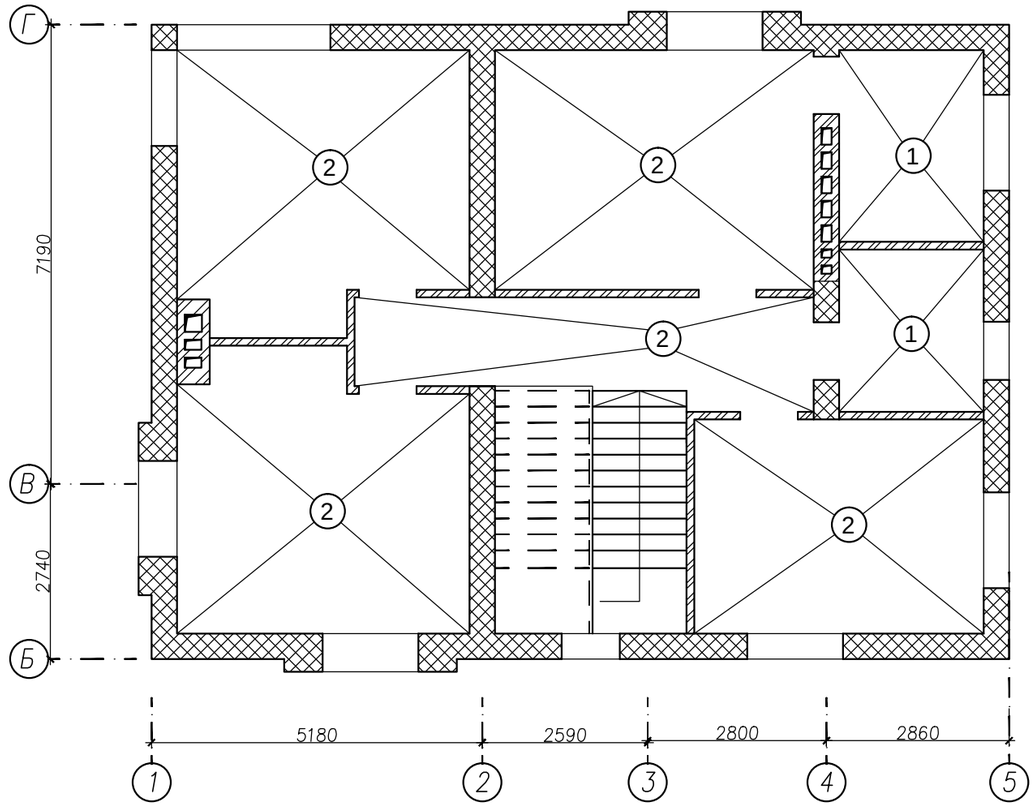

Согласовано

Взам. инв.N

Подп. и дата

Инв.N подл.

						АР
						Челябинская область Чересов Павел Юрьевич
Изм.	Кол.уч.	Лист	N док	Подп.	Дата	
Разраб.		Сидоров				Индивидуальный жилой дом
Пров.		Юденко				
Т. контр						
ГАП		Юденко				План полов 2-го этажа
Н. контр.						
Утв.						

Стадия	Лист	Листов
Р	27	51

ООО "АЛЬПЕНХАУЗ"
г. Москва
2011 г.

Копировал

Формат А3

Экспликация полов

Наименование помещения	Тип пола	Схема сечения	Данные элементов пола	Прим.
Кухня Гостинная Санузел Спортзал	1	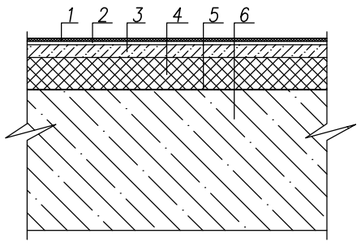	1. Линолеум ГОСТ7251–77 по прослойке из холодных мастик из водостойких вяжущих, h=5мм. 2. Нивелир. масса, h=5мм. 3. Бетон класса М12,5 h=20 с армированием сеткой из арматуры кл.Вр–I с ячейкой 150х150 с нагревательными трубами. 4. Пенополистирольная труба "Пеноплекс", 50мм. 5. Слой гидроизола. 6. Ж.б. плита, 220мм.	
Холл Гостевая Гардероб Спальня	2	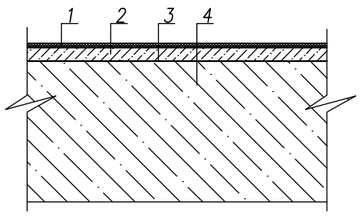	1. Керамическая плитка на клей–цементе, h=15мм. 2. Стяжка из цем.–песчаного раствора М150, h=30. 3. Слой гидроизола. 4. Ж.б. плита, 220мм.	
Гараж Котельная Кладовая Мастерская	3	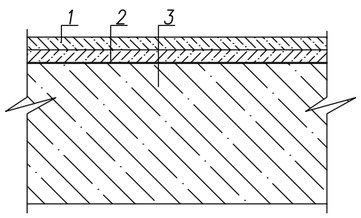	1. Покрытие бетон кл.22,5, h=25мм. 2. Стяжка из цем.–песчаного раствора М150, h=30 с армированием сеткой из арматуры кл.Вр–I с ячейкой 150х150 3. Ж.б. плита, 220мм.	

Наименование помещения	Тип пола	Схема сечения	Данные элементов пола	Прим.
Крыльцо Терраса	4	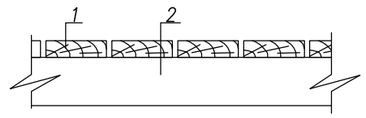	1. Террасная доска 30мм 2. Деревянные балки.	

Согласовано

Взам. инв.N

Подп. и дата

Инв.N подл.

Изм.	Кол.уч.	Лист	N док	Подп.	Дата	АР		
						Челябинская область Чересов Павел Юрьевич		
Разраб.		Сидоров				Индивидуальный жилой дом	Стадия	Лист	Листов
Пров.		Юденко					Р	28	51
Т. контр									
ГАП		Юденко				Экспликация полов	ООО "АЛЬПЕНХАУЗ" г. Москва 2011г.		
Н. контр.									
Утв.									

Копировал

Формат А3

Инв.N подл.	Подп. и дата	Взам. инв.N	Согласовано			

Кладочный план цокольного этажа

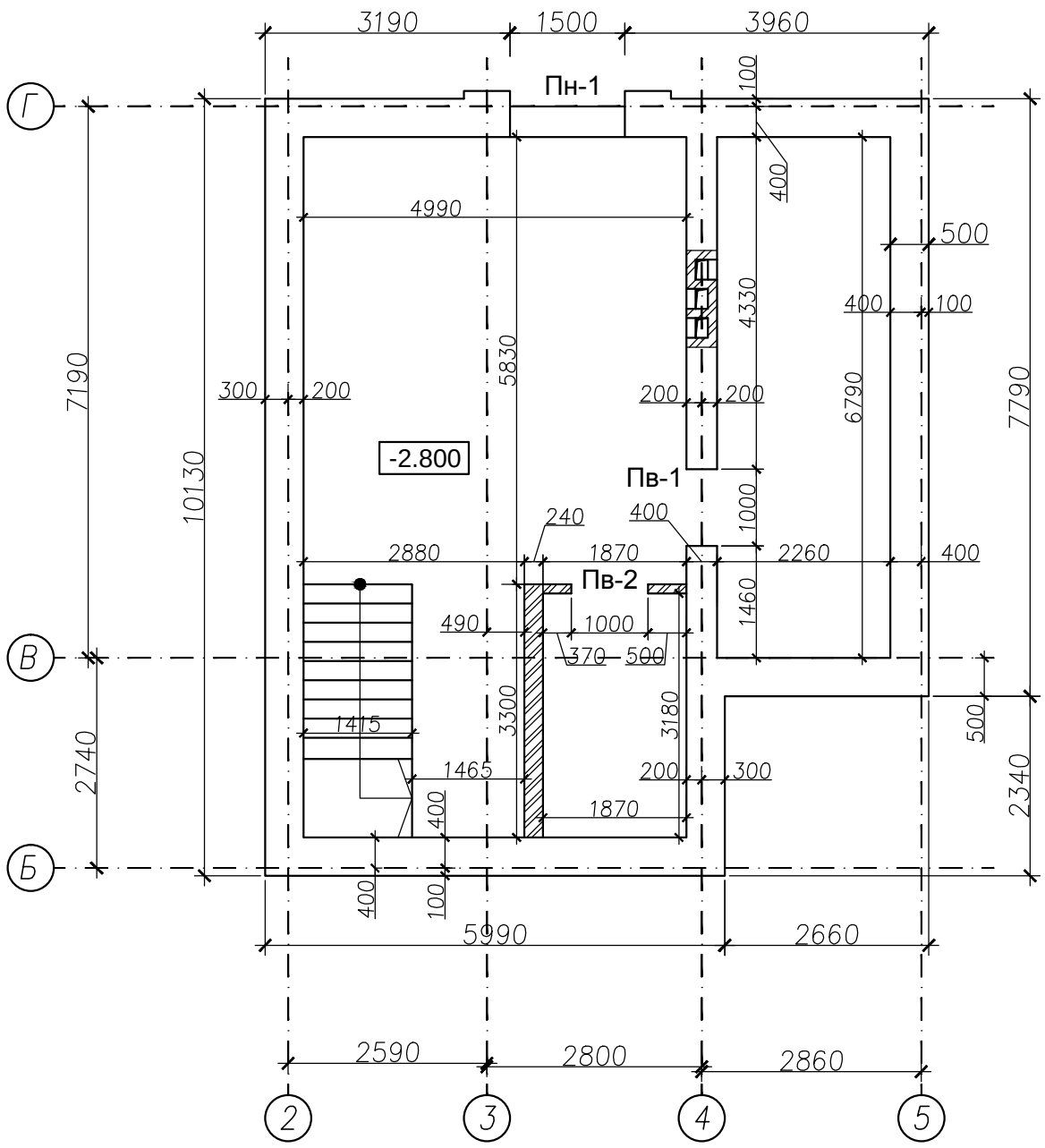

Спецификация проемов цокольного этажа					
Поз.	**Обозначение**	**Ширина, мм**	**Высота, мм**	**Кол**	**Прим**
1	Пн-1	1500	500	1	
2	Пв-1	1000	2200	1	
3	Пв-2	1000	2100	1	

Спецификация материалов стен цокольного этажа				
Поз.	**Наименование**	**Ед. изм.**	**Кол**	**Прим**
Сборные элементы				
1	Блоки ФБС	***см. сборный фундамент***		
2	Пеноблоки D600, 400мм	куб.м.	5,8	
3	Кирпич силикатный сплошной	куб.м.	10,3	
4	Цем. песч. раствор М50	куб.м.	8,5	
5	Пеноплекс, 50мм	куб.м.	5,5	
6	Обмазочная г/изоляция, 2 слоя	кв.м.	95,0	

Изм.	Кол.уч.	Лист	N док	Подп.	Дата	КЖ		
						Челябинская область Чересов Павел Юрьевич		
Разраб.		Сидоров				Индивидуальный жилой дом	Стадия: Р	Лист: 29 / Листов: 51
Пров.		Юденко						
Т. контр								
ГАП		Юденко				Кладочный план цокольного этажа	ООО "АЛЬПЕНХАУЗ" г. Москва 2011 г.	
Н. контр.								
Утв.								

Копировал

Формат А3

Инв.N подл.	Подп. и дата	Взам. инв.N	Согласовано			

Кладочный план 1–го этажа

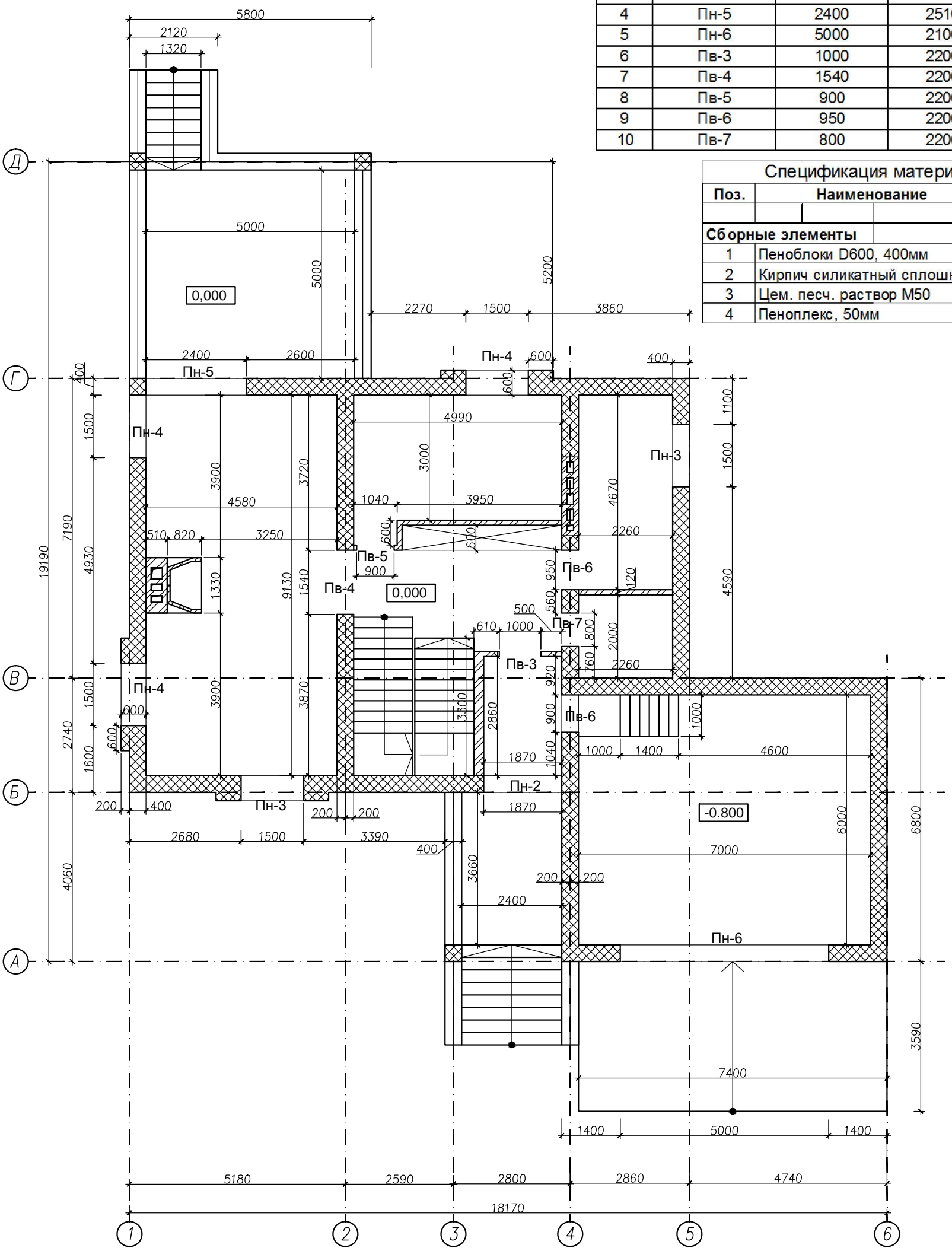

Спецификация проемов 1 этажа

Поз.	Обозначение	Ширина, мм	Высота, мм	Кол	Прим
1	Пн-2	1870	2510	1	
2	Пн-3	1500	1400	2	
3	Пн-4	1500	2590	3	
4	Пн-5	2400	2510	1	
5	Пн-6	5000	2100	1	
6	Пв-3	1000	2200	1	
7	Пв-4	1540	2200	1	
8	Пв-5	900	2200	1	
9	Пв-6	950	2200	2	
10	Пв-7	800	2200	1	

Спецификация материалов стен 1-го этажа

Поз.	Наименование	Ед. изм.	Кол	Прим
Сборные элементы				
1	Пеноблоки D600, 400мм	куб.м.	90,0	
2	Кирпич силикатный сплошной	куб.м.	11,2	
3	Цем. песч. раствор М50	куб.м.	10,5	
4	Пеноплекс, 50мм	куб.м.	2,0	

Изм.	Кол.уч.	Лист	N док	Подп.	Дата	КЖ		
						Челябинская область Чересов Павел Юрьевич		
Разраб.		Сидоров				Индивидуальный жилой дом	Стадия: Р	Лист: 30 / Листов: 51
Пров.		Юденко						
Т. контр								
ГАП		Юденко				Кладочный план 1–го этажа	ООО "АЛЬПЕНХАУЗ" г. Москва 2011 г.	
Н. контр.								
Утв.								

Копировал

Формат А3

Кладочный план 2–го этажа

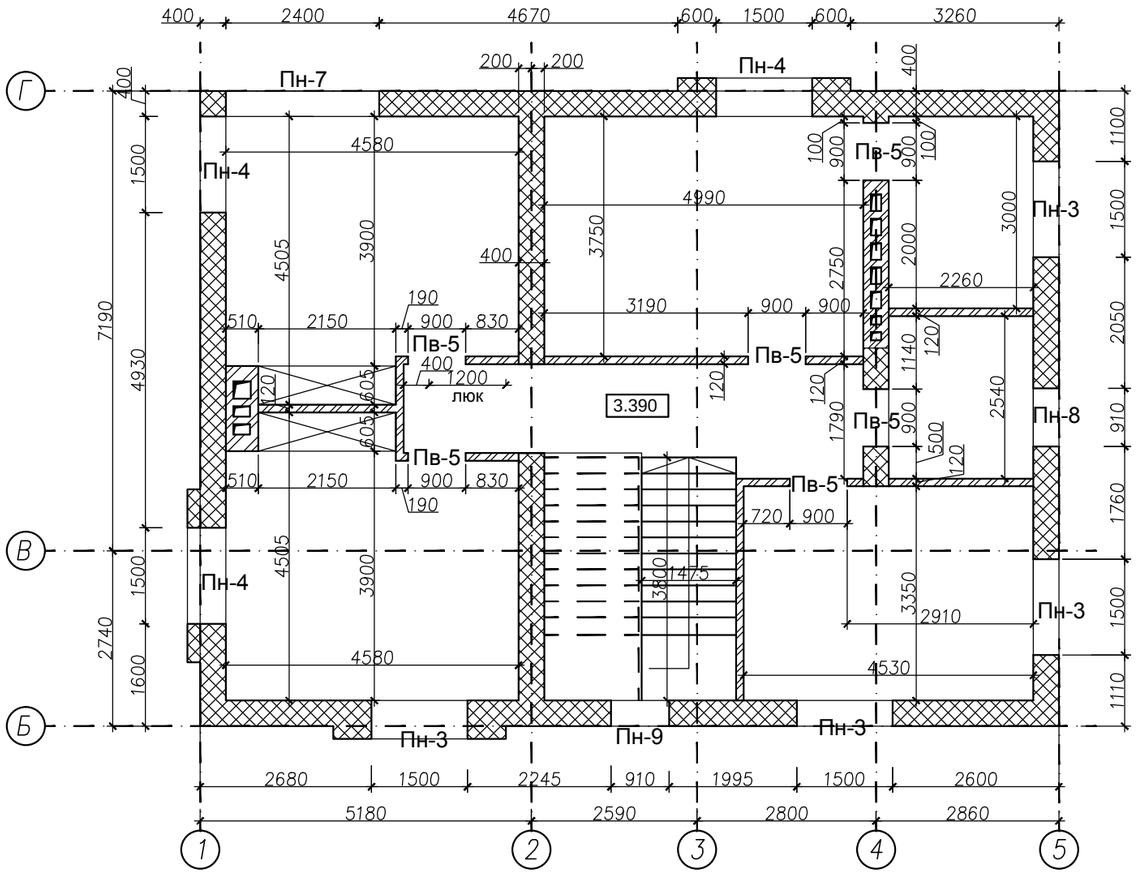

Спецификация проемов 2 этажа

Поз.	Обозначение	Ширина, мм	Высота, мм	Кол	Прим
1	Пн-3	1500	1400	4	
2	Пн-4	1500	2590	3	
3	Пн-7	2400	2590	1	
4	Пн-8	910	1400	1	
5	Пн-9	910	2150	1	
6	Пв-5	900	2200	6	

Спецификация материалов стен 2-го этажа

Поз.	Наименование	Ед. изм.	Кол	Прим
Сборные элементы				
1	Пеноблоки D600, 400мм	куб.м.	90,0	
2	Кирпич силикатный сплошной	куб.м.	11,2	
3	Цем. песч. раствор М50	куб.м.	10,5	
4	Пеноплекс, 50мм	куб.м.	2,0	

Согласовано

Взам. инв.N

Подп. и дата

Инв.N подл.

Изм.	Кол.уч.	Лист	N док	Подп.	Дата
Разраб.		Сидоров			
Пров.		Юденко			
Т. контр					
ГАП		Юденко			
Н. контр.					
Утв.					

КЖ

Челябинская область
Чересов Павел Юрьевич

Индивидуальный жилой дом

Стадия	Лист	Листов
Р	31	51

Кладочный план 2–го этажа

ООО "АЛЬПЕНХАУЗ"
г. Москва
2011г.

Копировал

Формат А3

Инв.N подл.	Подп. и дата	Взам. инв.N	Согласовано			

План перемычек цокольного этажа

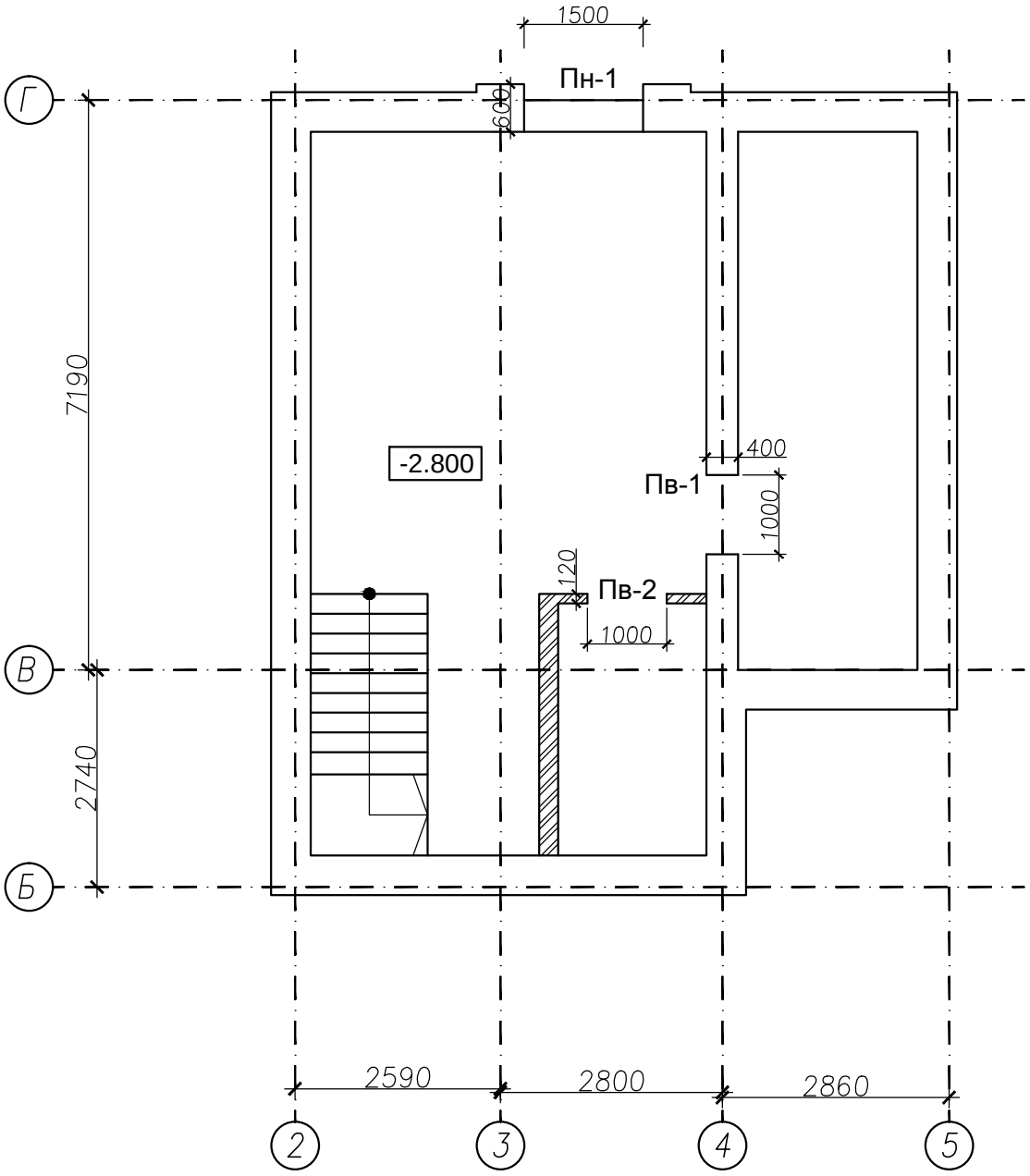

Ведомость перемычек

Поз.	Эскиз, сечение
Пн–1	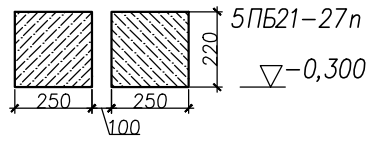 5ПБ21–27п ▽–0,300
Пв–1	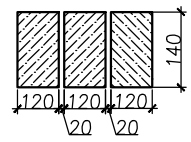 3ПБ16–37п ▽–0,650
Пв–2	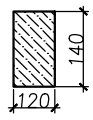 2ПБ16–2п ▽–0,650

Спецификация перемычек

Поз.	Наименование	Ед. изм.	Кол	Прим., т
Сборные элементы				
1	5ПБ-21-27п	шт.	14	4,04
2	3ПБ-16-37п	шт.	30	2,02
3	3ПБ-19-37п	шт.	9	0,72
4	2ПБ-16-2п	шт.	7	0,47
5	2ПБ-25-3п	шт.	3	0,32
6	5ПБ-30-37п	шт.	3	0,24
7	3ПБ-30-8п	шт.	3	0,38
8	3ПБ-13-37п	шт.	6	0,33
9	ПРГ-60-2,5-4т	шт.	1	1,50
10	Уголок 7х125, L=2000мм	шт.	3	
				10,01

КЖ

Челябинская область
Чересов Павел Юрьевич

Изм.	Кол.уч.	Лист	N док	Подп.	Дата
Разраб.		Сидоров			
Пров.		Юденко			
Т. контр					
ГАП		Юденко			
Н. контр.					
Утв.					

Индивидуальный жилой дом

Стадия	Лист	Листов
Р	32	51

План перемычек цокольного этажа

ООО "АЛЬПЕНХАУЗ"
г. Москва
2011г.

Копировал

Формат А3

Инв.N подл.	Подп. и дата	Взам. инв.N

Согласовано			

План перемычек 1-го этажа

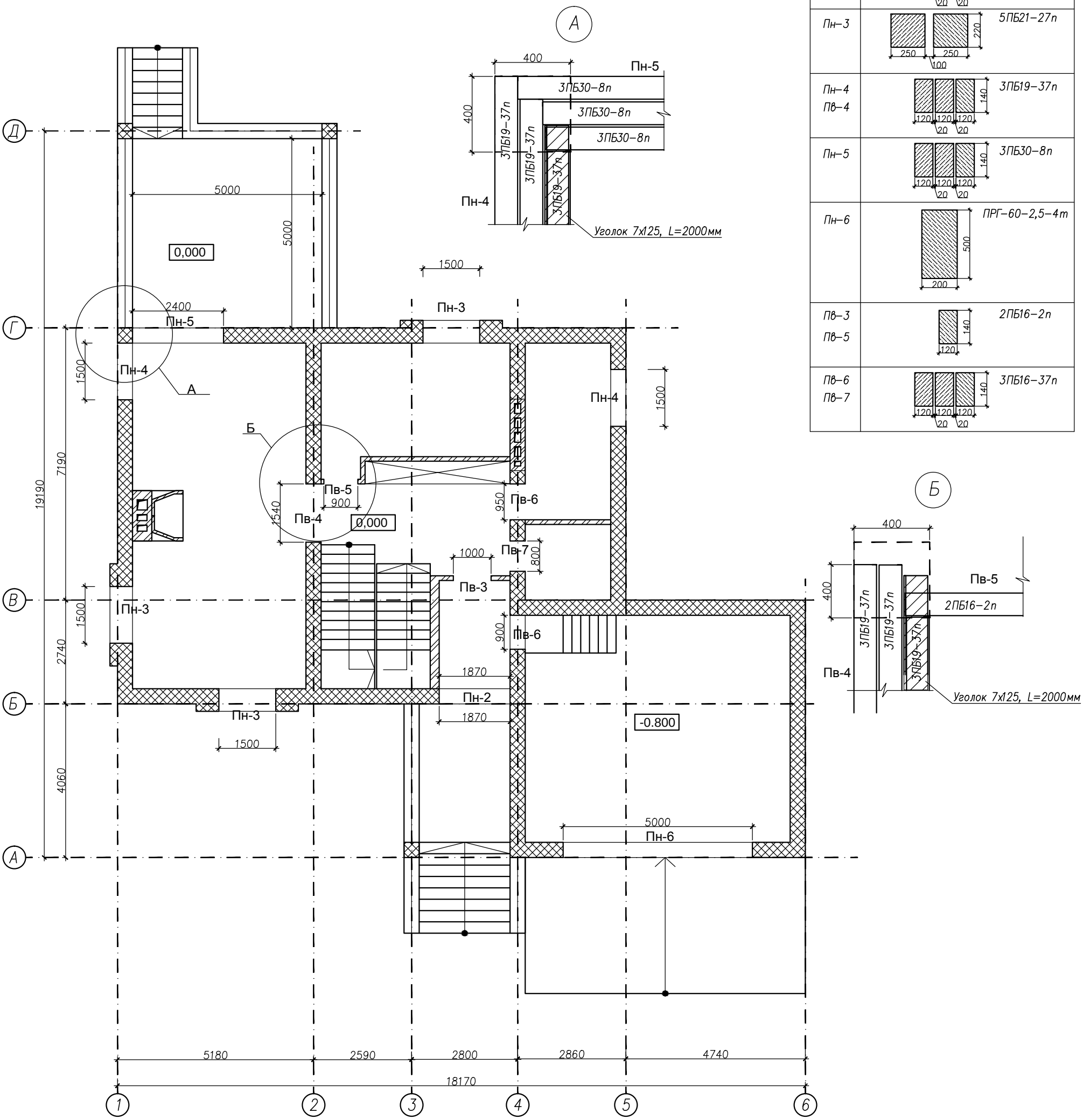

Ведомость перемычек

Поз.	Эскиз, сечение
Пн-2	2ПБ25-3п
Пн-3	5ПБ21-27п
Пн-4 Пв-4	3ПБ19-37п
Пн-5	3ПБ30-8п
Пн-6	ПРГ-60-2,5-4т
Пв-3 Пв-5	2ПБ16-2п
Пв-6 Пв-7	3ПБ16-37п

Изм.	Кол.уч.	Лист	N док	Подп.	Дата	КЖ		
						Челябинская область Чересов Павел Юрьевич		
Разраб.		Сидоров				Индивидуальный жилой дом	Стадия: Р	Лист: 33 / Листов: 51
Пров.		Юденко						
Т. контр								
ГАП		Юденко				План перемычек 1-го этажа	ООО "АЛЬПЕНХАУЗ" г. Москва 2011 г.	
Н. контр.								
Утв.								

Копировал

Формат А3

План перемычек 2-го этажа

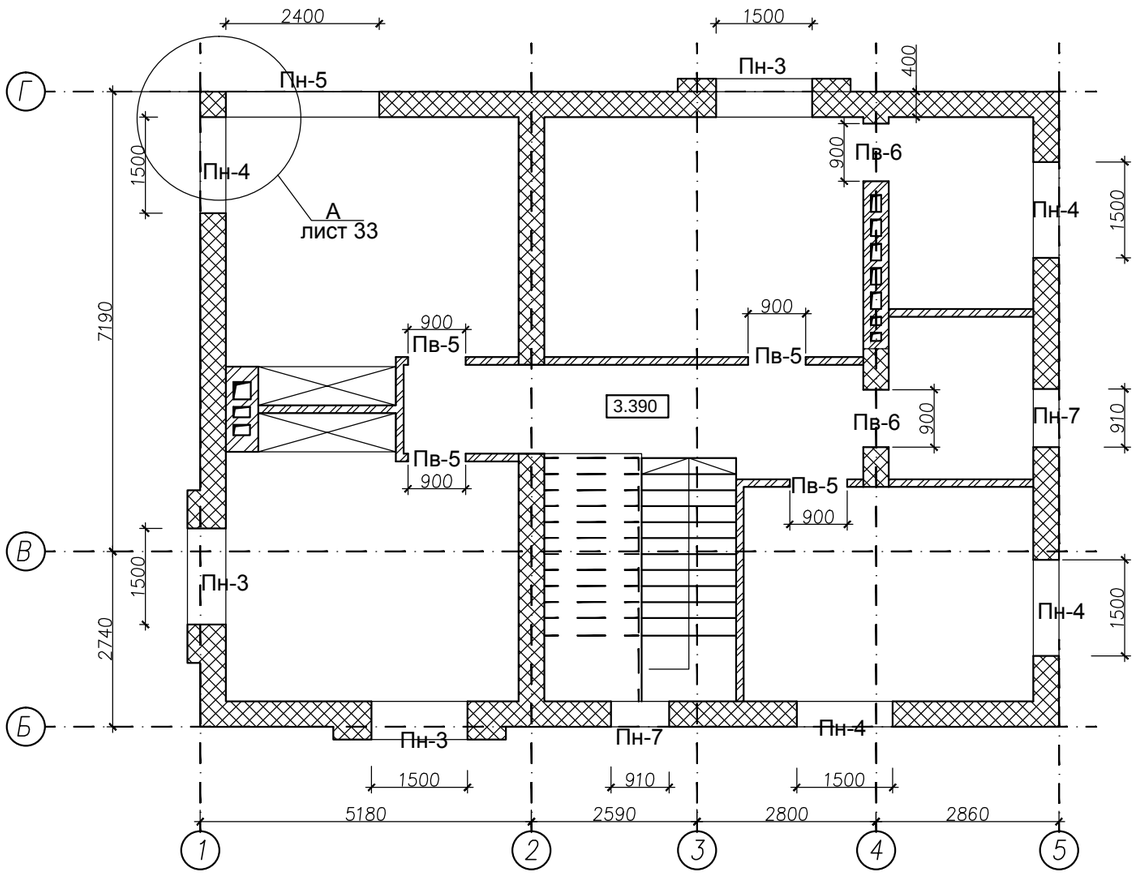

Ведомость перемычек

Поз.	Эскиз, сечение
Пн-3	5ПБ21-27п
Пн-4	3ПБ19-37п
Пн-5	5ПБ30-37п
Пн-7	3ПБ13-37п
Пв-5	2ПБ16-2п
Пв-6	3ПБ16-37п

Согласовано

Взам. инв.N

Подп. и дата

Инв.N подл.

Изм.	Кол.уч.	Лист	N док	Подп.	Дата
Разраб.		Сидоров			
Пров.		Юденко			
Т. контр					
ГАП		Юденко			
Н. контр.					
Утв.					

КЖ

Челябинская область
Чересов Павел Юрьевич

Индивидуальный жилой дом

Стадия	Лист	Листов
Р	34	51

План перемычек 2-го этажа

ООО "АЛЬПЕНХАУЗ"
г. Москва
2011г.

Копировал

Формат А3

Инв.N подл.	Подп. и дата	Взам. инв.N	Согласовано			

План монолитного пояса 1–го этажа

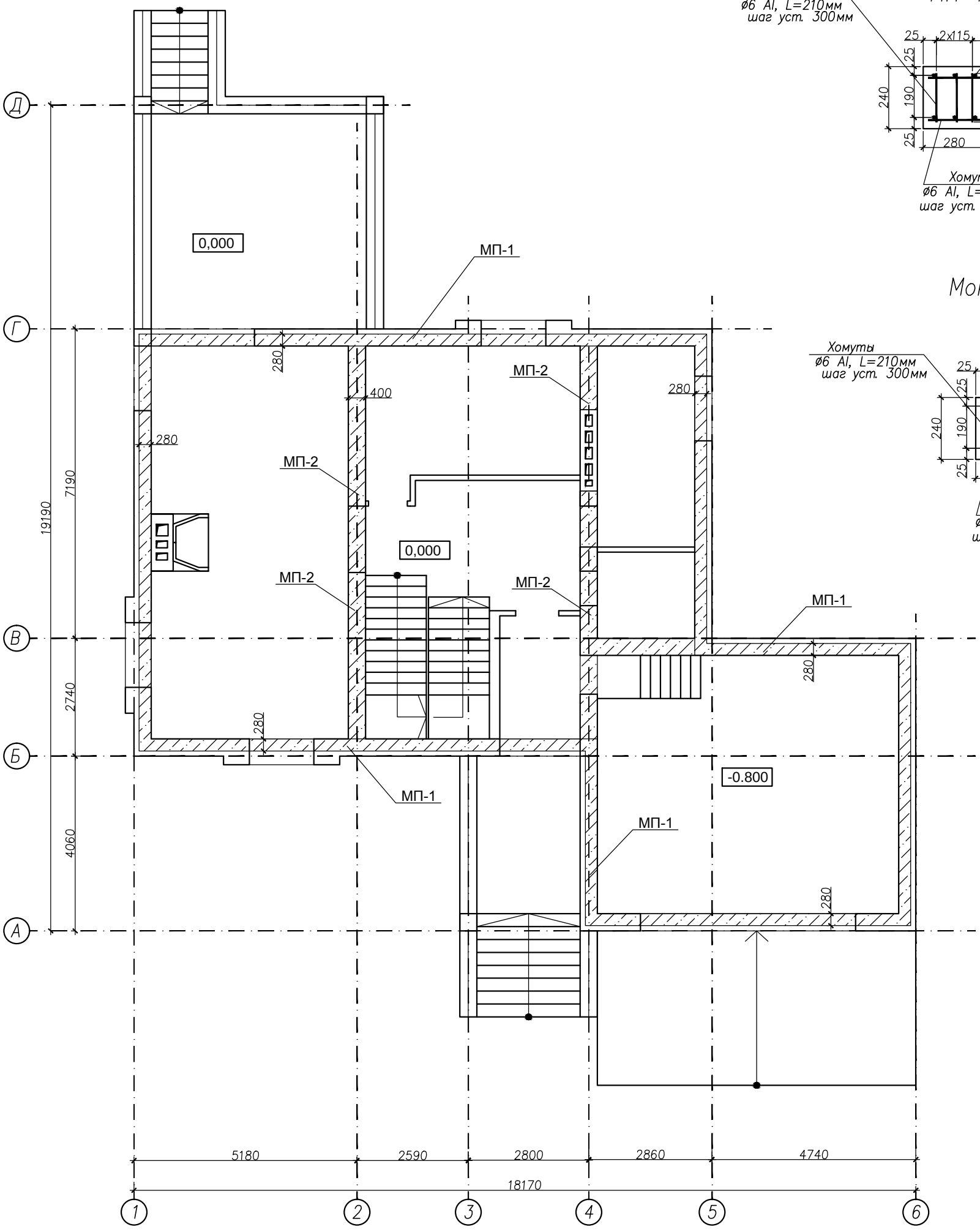

Монолитный пояс МП–1

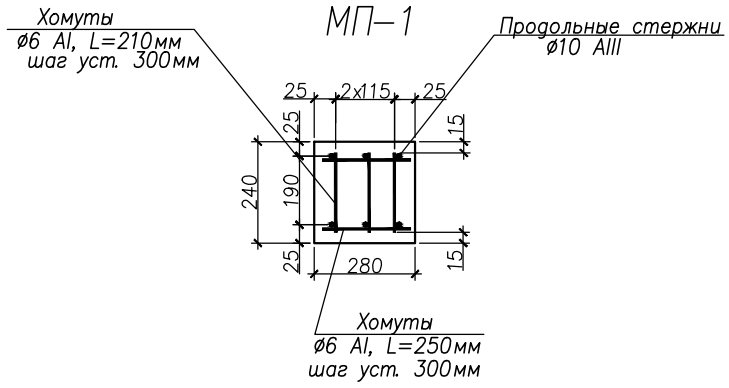

Монолитный пояс МП–2

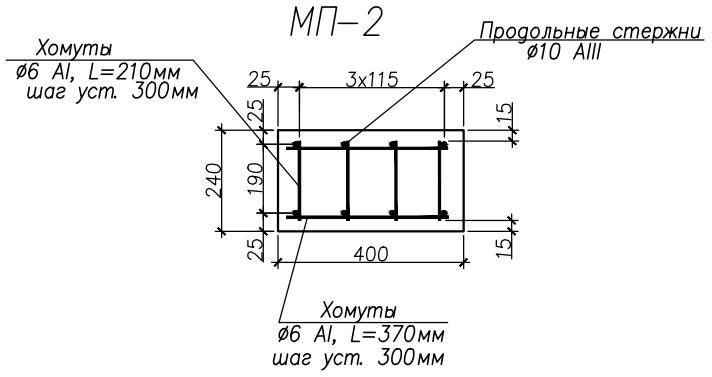

						КЖ	
						Челябинская область Чересов Павел Юрьевич	
Изм.	Кол.уч.	Лист	N док	Подп.	Дата		
Разраб.		Сидоров				Индивидуальный жилой дом	Стадия: Р; Лист: 35; Листов: 51
Пров.		Юденко					
Т. контр							
ГАП		Юденко				План монолитного пояса 1–го этажа	ООО "АЛЬПЕНХАУЗ" г. Москва 2011 г.
Н. контр.							
Утв.							
						Копировал	Формат А3

План монолитного пояса 2–го этажа

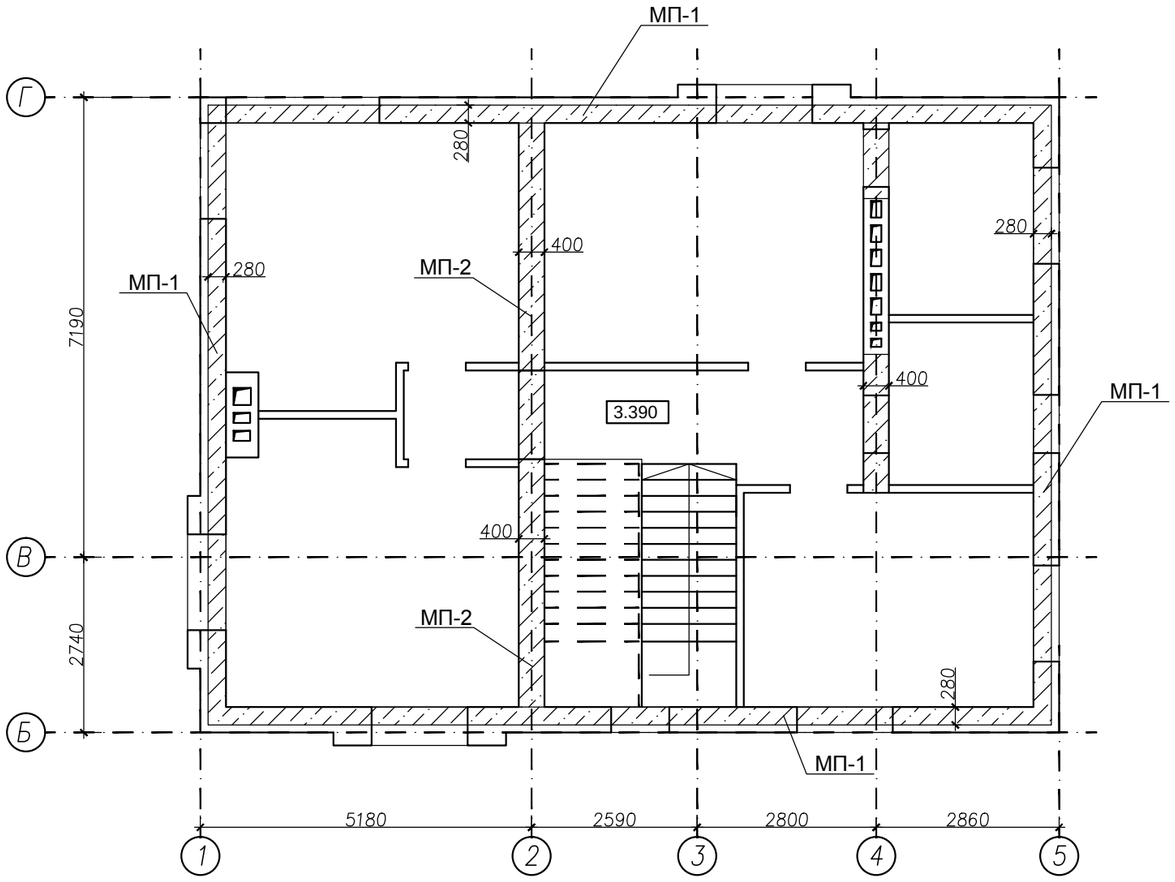

Монолитные пояса 1-го этажа

Спецификация монолитных поясов МП-1, МП-2

Поз.	Наименование	Ед. изм.	Длина, мм	Кол	Всего	Прим., т
Арматура						
1	AIII, ø10мм, ГОСТ5781-82	м.п.	6000	88	528,0	0,326
2	AI, ø6мм, ГОСТ5781-82	м.п.	250	425	106,3	0,024
3	AI, ø6мм, ГОСТ5781-82	м.п.	210	860	180,6	0,040
3	AI, ø6мм, ГОСТ5781-82	м.п.	370	115	42,6	0,009
	Итого:					**0,399**
Бетон						
	Бетон В15 (М200)	куб.м.		5,9		14,8

Монолитные пояса 2-го этажа

Спецификация монолитных поясов МП-1, МП-2

Поз.	Наименование	Ед. изм.	Длина, мм	Кол	Всего	Прим., т
Арматура						
1	AIII, ø10мм, ГОСТ5781-82	м.п.	6000	55	330,0	0,204
2	AI, ø6мм, ГОСТ5781-82	м.п.	250	315	78,8	0,017
3	AI, ø6мм, ГОСТ5781-82	м.п.	210	580	121,8	0,027
3	AI, ø6мм, ГОСТ5781-82	м.п.	370	60	22,2	0,005
	Итого:					**0,253**
Бетон						
	Бетон В15 (М200)	куб.м.		4,1		10,3

Согласовано

Взам. инв.N

Подп. и дата

Инв.N подл.

Изм.	Кол.уч.	Лист	N док	Подп.	Дата	КЖ		
						Челябинская область Чересов Павел Юрьевич		
Разраб.		Сидоров				Индивидуальный жилой дом	Стадия	Лист	Листов
Пров.		Юденко					Р	36	51
Т. контр									
ГАП		Юденко				План монолитного пояса 2–го этажа	ООО "АЛЬПЕНХАУЗ" г. Москва 2011 г.		
Н. контр.									
Утв.									

Копировал

Формат А3

Фрагмент 1. Перекрытие гаража

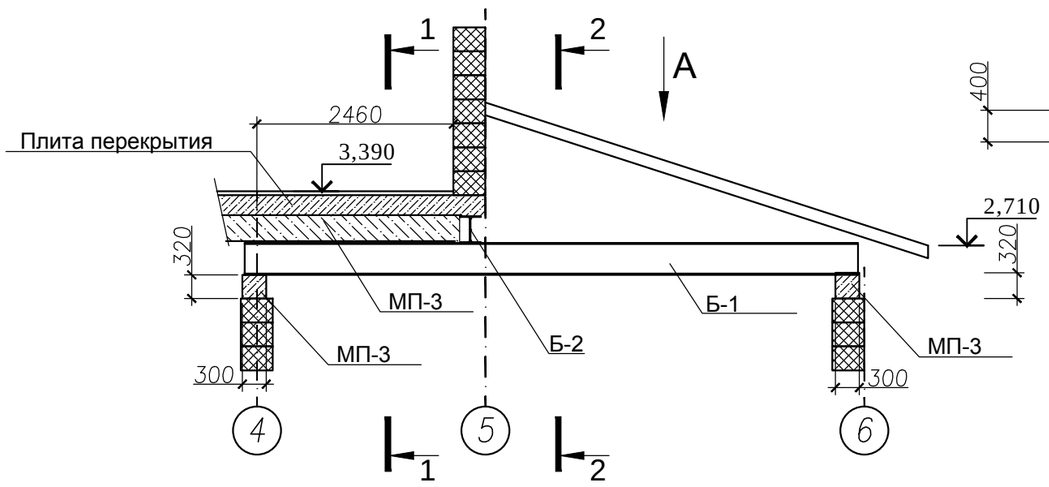

Вид А (кровля условно не показана)

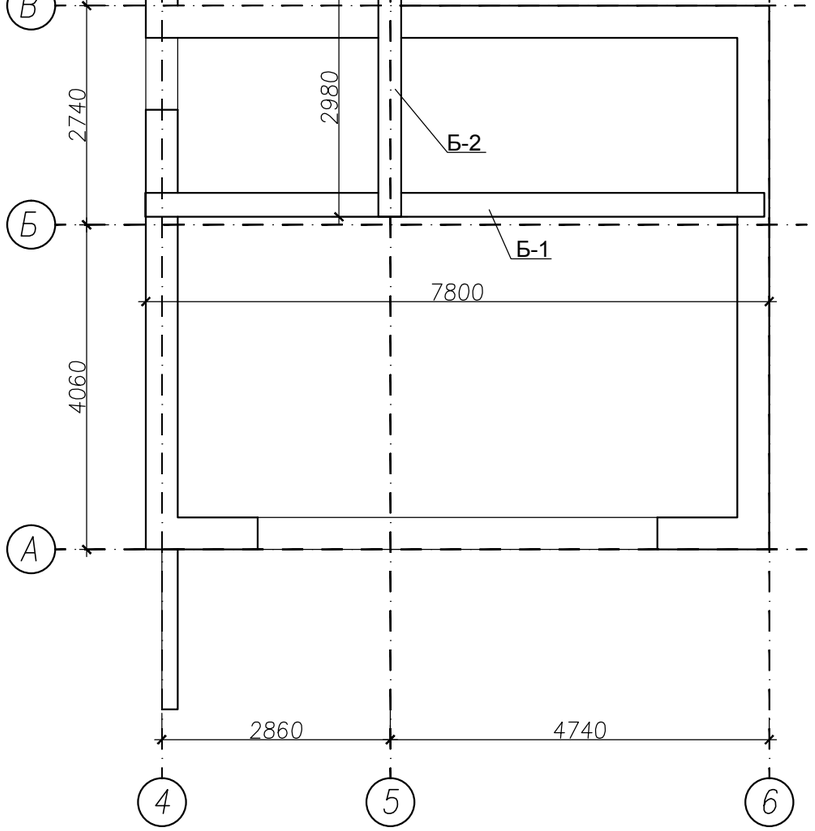

1-1

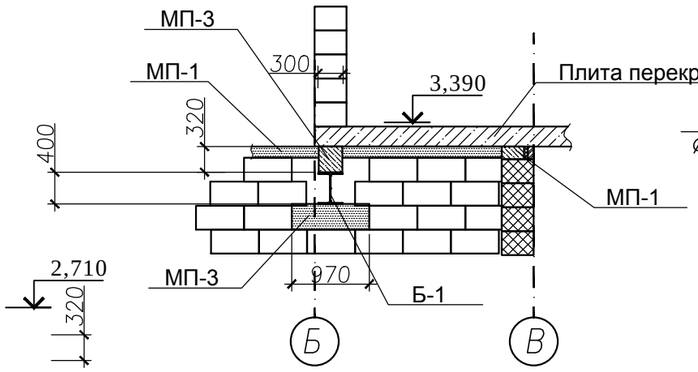

2-2

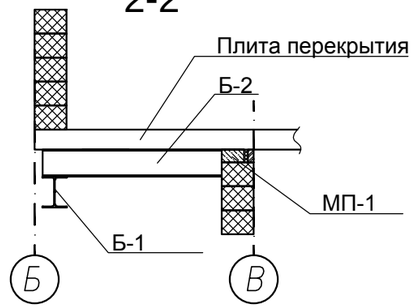

Монолитный пояс МП-3

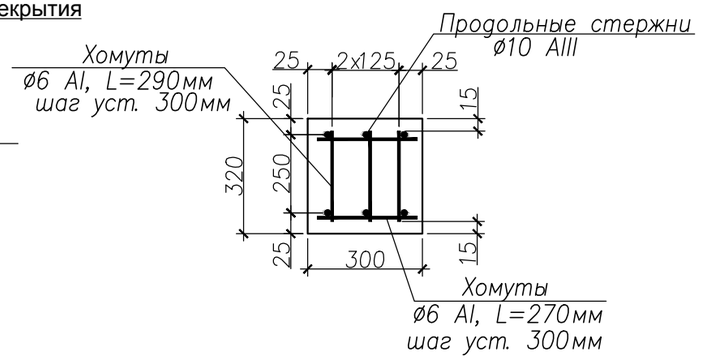

Монолитный пояс МП-3 и балки перекрытия гаража

Поз.	Наименование	Ед. изм.	Длина, мм	Кол	Всего	Прим., т
Сварные металлические изделия						
Б-1	Двутавр 40Ш1, ГОСТ26020-83	м.п.	7800	1	7,80	
Б-2	Двутавр 35Ш1, ГОСТ26020-83	м.п.	2980	1	2,98	
	Итого:					**0,000**
Арматура						
1	AIII, ø10мм, ГОСТ5781-82	м.п.	6000	5	30,0	0,019
2	AI, ø6мм, ГОСТ5781-82	м.п.	290	46	13,3	0,003
3	AI, ø6мм, ГОСТ5781-82	м.п.	270	32	8,6	0,002
	Итого:					**0,023**
Бетон						
	Бетон В15 (М200)	куб.м.		0,4		1,0

Изм.	Кол.уч.	Лист	N док	Подп.	Дата	КЖ		
						Челябинская область Чересов Павел Юрьевич		
Разраб.		Сидоров				Индивидуальный жилой дом	Стадия	Лист	Листов
Пров.		Юденко					Р	37	51
Т. контр									
ГАП		Юденко				Фрагмент 1. Перекрытие гаража	ООО "АЛЬПЕНХАУЗ" г. Москва 2011 г.		
Н. контр.									
Утв.									

Копировал

Формат А3

Согласовано

Взам. инв.N

Подп. и дата

Инв.N подл.

План стропильных конструкций гаража

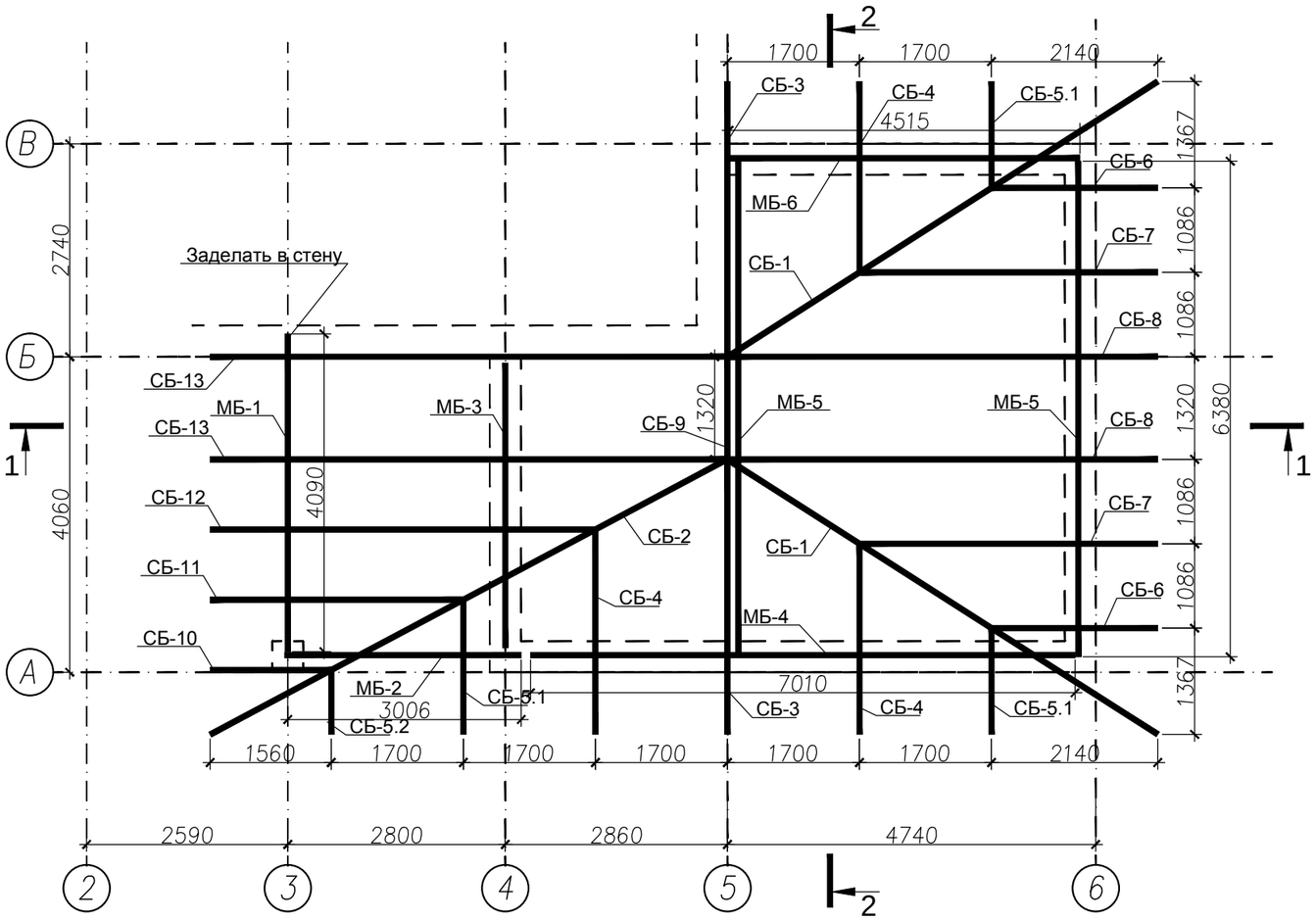

План балок перекрытия гаража

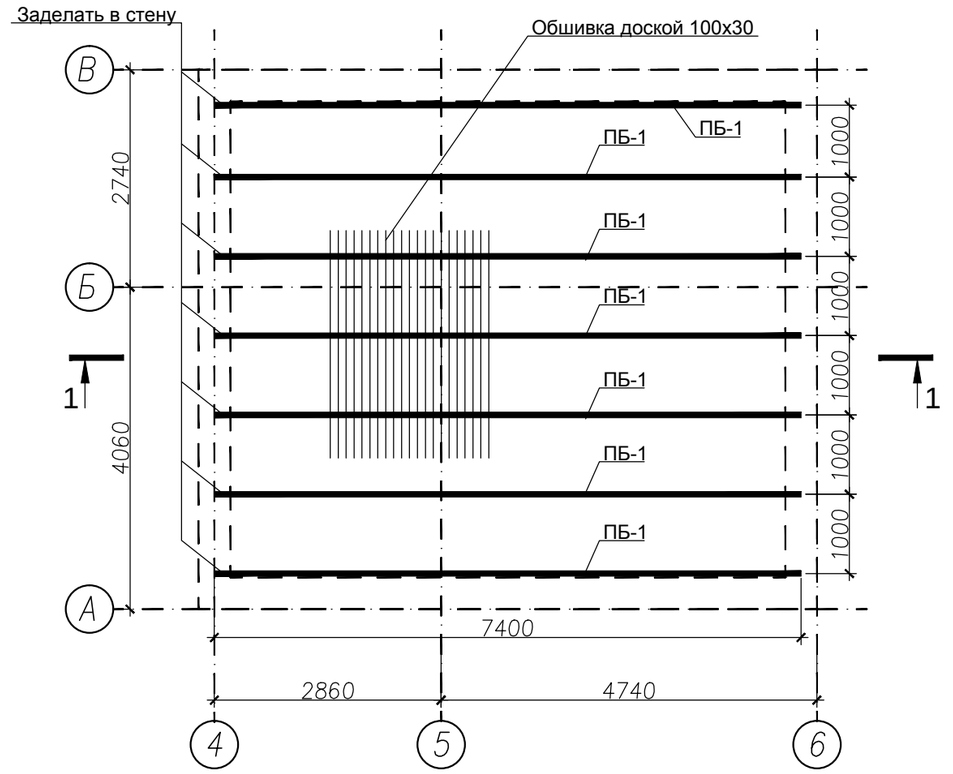

1-1

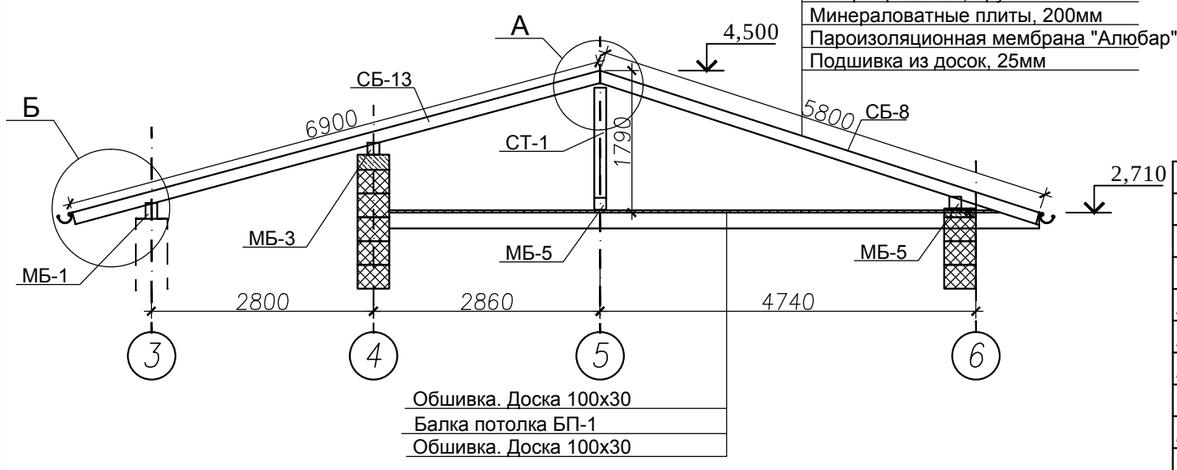

Гибкая черепица
Гидроизоляционная мембрана
Фанера повышенной влагостойкости, 9мм
Обрешетка, брусок 50х50
Пародиффузионная мембрана "Дифбар"
Контробрешетка, брусок 50х50
Минераловатные плиты, 200мм
Пароизоляционная мембрана "Алюбар"
Подшивка из досок, 25мм

Обшивка. Доска 100х30
Балка потолка БП-1
Обшивка. Доска 100х30

2-2

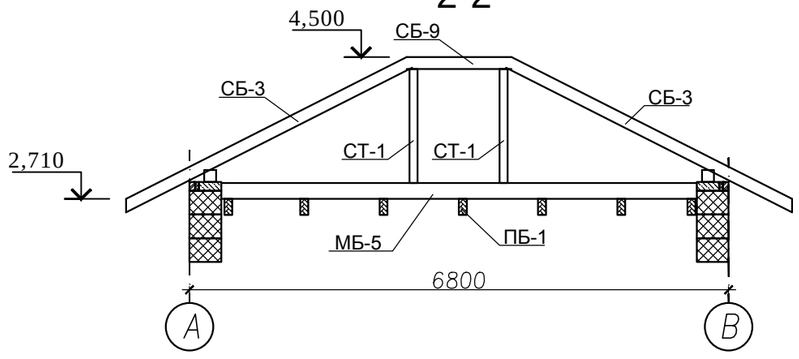

Изм.	Кол.уч.	Лист	N док	Подп.	Дата	КД		
						Челябинская область Чересов Павел Юрьевич		
Разраб.		Сидоров				Индивидуальный жилой дом	Стадия	Лист	Листов
Пров.		Юденко					Р	38	51
Т. контр						Стропильные конструкции и перекрытие гаража	ООО "АЛЬПЕНХАУЗ" г. Москва 2011г.	
ГАП		Юденко						
Н. контр.								
Утв.								

Копировал

Формат А3

Согласовано

Взам. инв.N

Подп. и дата

Инв.N подл.

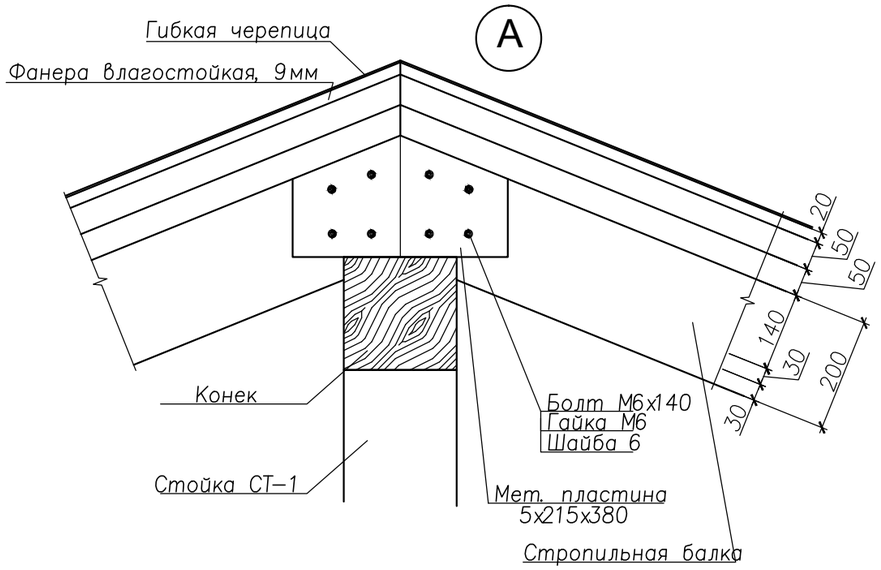

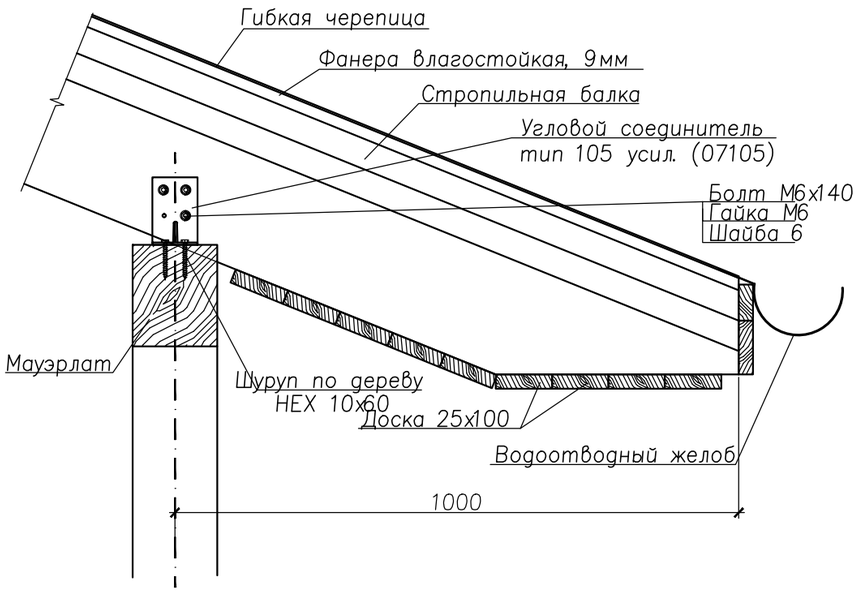

Спецификация материалов кровли гаража

Поз.	Наименование	Ширина, мм	Высота, мм	Длина, мм	Кол, шт	Кол, м.п	Объем, куб.м.	Площадь,	Масса, кг	Примечания
1	Стропильная балка СБ-1	150	200	3400	4	13,60	0,41		204,0	3х50х200
2	Стропильная балка СБ-2	150	200	3750	2	7,50	0,23		112,5	3х50х200
3	Стропильная балка СБ-3	150	200	4200	2	8,40	0,25		126,0	3х50х200
4	Стропильная балка СБ-4	150	200	3700	3	11,10	0,33		166,5	3х50х200
5	Стропильная балка СБ-5.1	200	200	2200	3	6,60	0,26		132,0	4х50х200
6	Стропильная балка СБ-5.2	200	200	1200	1	1,20	0,05		24,0	4х50х200
7	Стропильная балка СБ-6	200	200	2750	2	5,50	0,22		110,0	4х50х200
8	Стропильная балка СБ-7	200	200	4550	2	9,10	0,36		182,0	4х50х200
9	Стропильная балка СБ-8	200	200	3375	4	13,50	0,54		270,0	4х50х200
10	Стропильная балка СБ-9	200	200	1320	1	1,32	0,05		26,4	4х50х200
11	Стропильная балка СБ-10	200	200	2370	1	2,37	0,09		47,4	4х50х200
12	Стропильная балка СБ-11	200	200	4050	1	4,05	0,16		81,0	4х50х200
13	Стропильная балка СБ-12	200	200	5650	1	5,65	0,23		113,0	4х50х200
14	Стропильная балка СБ-13	200	200	3715	4	14,86	0,59		297,2	4х50х200
15	Мауэрлат МБ-1	150	150	4090	1	4,09	0,09		46,0	
16	Мауэрлат МБ-2	150	150	3000	1	3,00	0,07		33,8	
17	Мауэрлат МБ-3	150	150	4070	1	4,07	0,09		45,8	
18	Мауэрлат МБ-4	150	150	7010	1	7,01	0,16		78,9	
19	Мауэрлат МБ-5	150	150	3190	4	12,76	0,29		143,6	
20	Мауэрлат МБ-6	150	150	4515	1	4,52	0,10		50,8	
21	Стойка СТ-1	150	150	1790	2	3,58	0,08		40,3	
22	Балка потолка ПБ-1	150	150	3700	14	51,80	1,17		582,8	
23	Гибкая черепица							105		
24	Фанера влагостойкая, 9мм							105		
25	Брусок 50х50	50	50			120,00	0,30		150,0	
26	Мембрана "Дифбар"							150,0		
27	Обшивка доской	25	100				1,3	45,0	630,0	
28	Утеплитель, 200мм						6,3	45,0		
29	Пароизоляция "Алюбар"							45,0		
30	Фанера влагостойкая, 10мм							45		
31	Доска карниза	25	100				0,6	22,4		
32	Лотки водоотвода					35,0				
33	Трубы водоотвода					10,0				

Согласовано

Взам. инв.N

Подп. и дата

Инв.N подл.

Изм.	Кол.уч.	Лист	N док	Подп.	Дата
Разраб.		Сидоров			
Пров.		Юденко			
Т. контр					
ГАП		Юденко			
Н. контр.					
Утв.					

КД

Челябинская область
Чересов Павел Юрьевич

Индивидуальный жилой дом

Стадия	Лист	Листов
Р	39	51

Узлы кровли. Спецификация кровли гаража

ООО "АЛЬПЕНХАУЗ"
г. Москва
2011 г.

Копировал

Формат А3

План стропильных конструкций жилой части дома

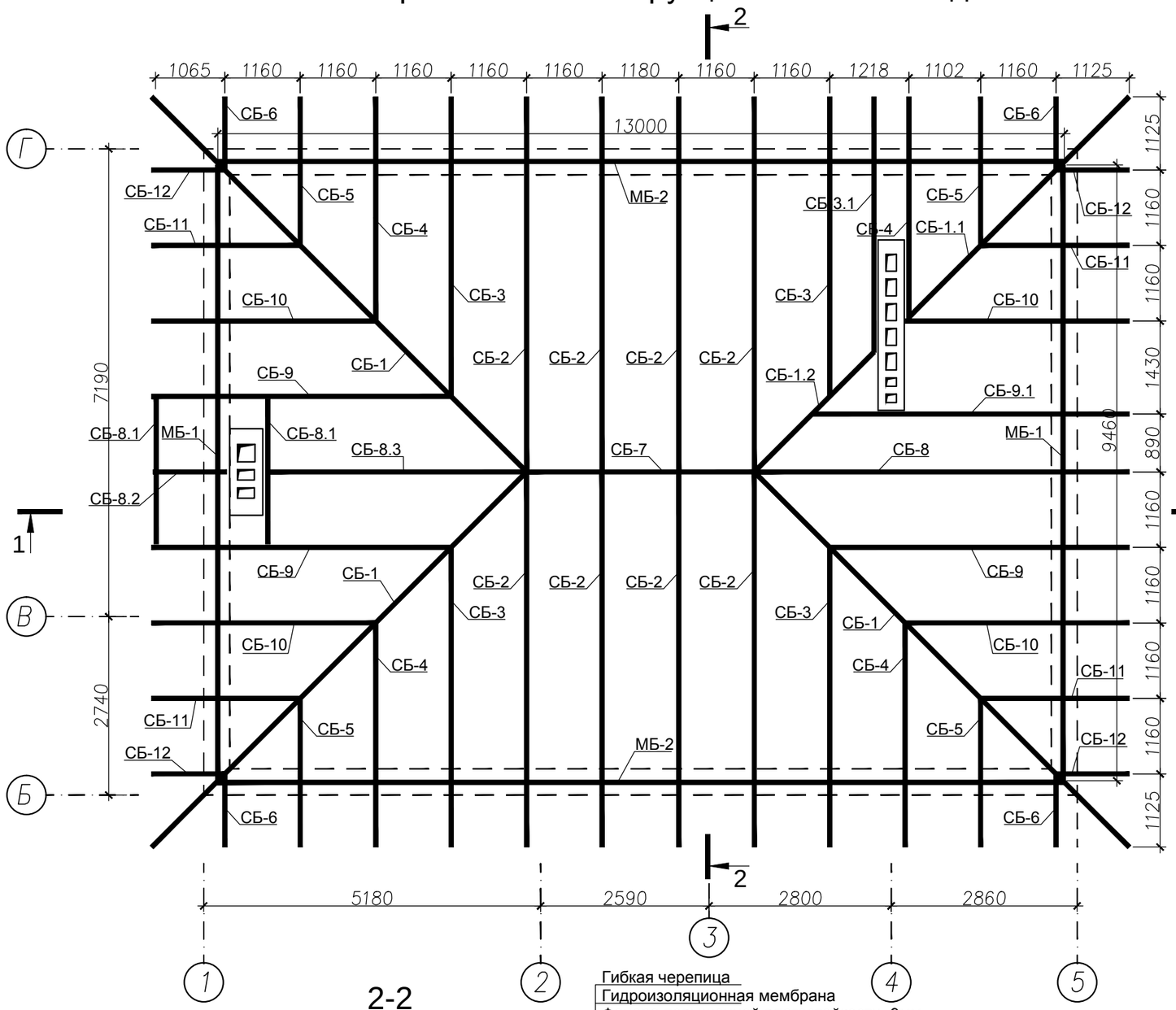

2-2

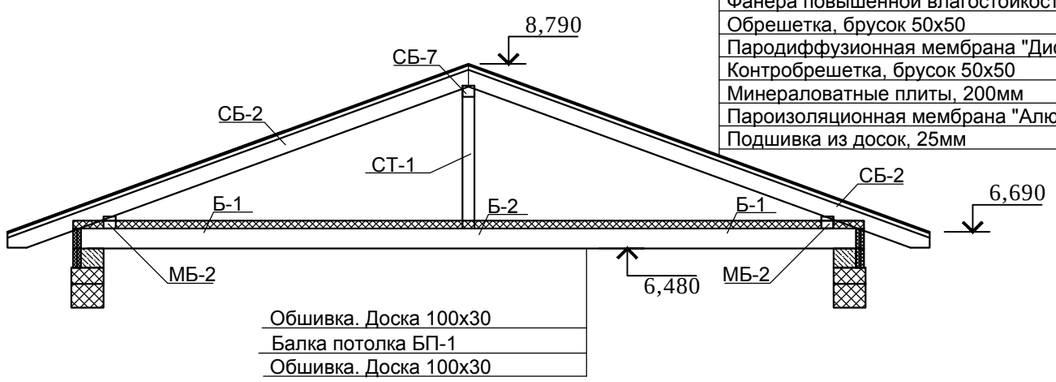

Обшивка. Доска 100х30
Балка потолка БП-1
Обшивка. Доска 100х30

Гибкая черепица
Гидроизоляционная мембрана
Фанера повышенной влагостойкости, 9мм
Обрешетка, брусок 50х50
Пародиффузионная мембрана "Дифбар"
Контробрешетка, брусок 50х50
Минераловатные плиты, 200мм
Пароизоляционная мембрана "Алюбар"
Подшивка из досок, 25мм

Согласовано

Взам. инв.N

Подп. и дата

Инв.N подл.

КД

Изм.	Кол.уч.	Лист	N док	Подп.	Дата
Разраб.		Сидоров			
Пров.		Юденко			
Т. контр					
ГАП		Юденко			
Н. контр.					
Утв.					

Челябинская область
Чересов Павел Юрьевич

Индивидуальный жилой дом

Стадия	Лист	Листов
Р	40	51

Стропильные конструкции жилой части

ООО "АЛЬПЕНХАУЗ"
г. Москва
2011г.

Копировал

Формат А3

План балок перекрытия жилой части дома

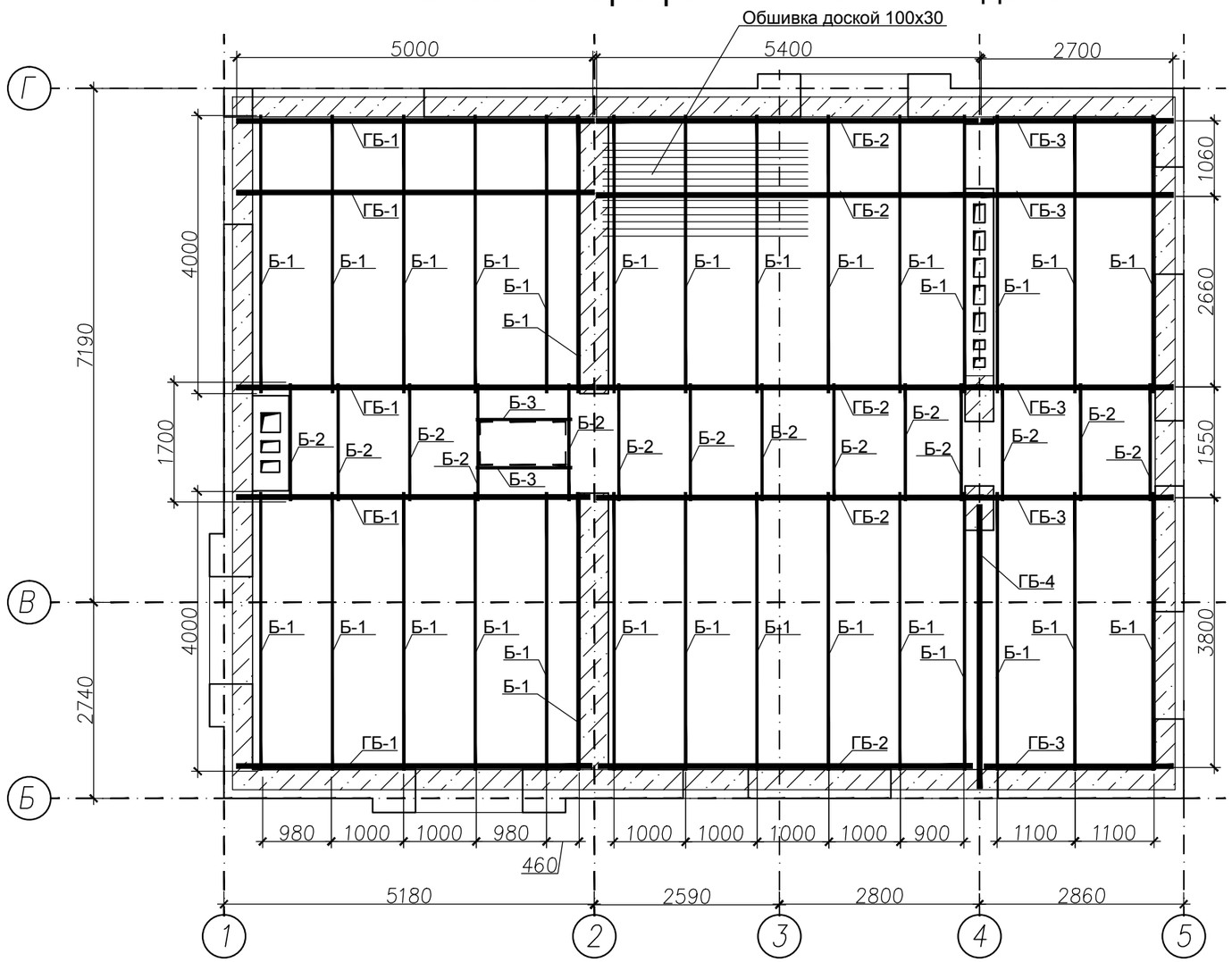

1-1

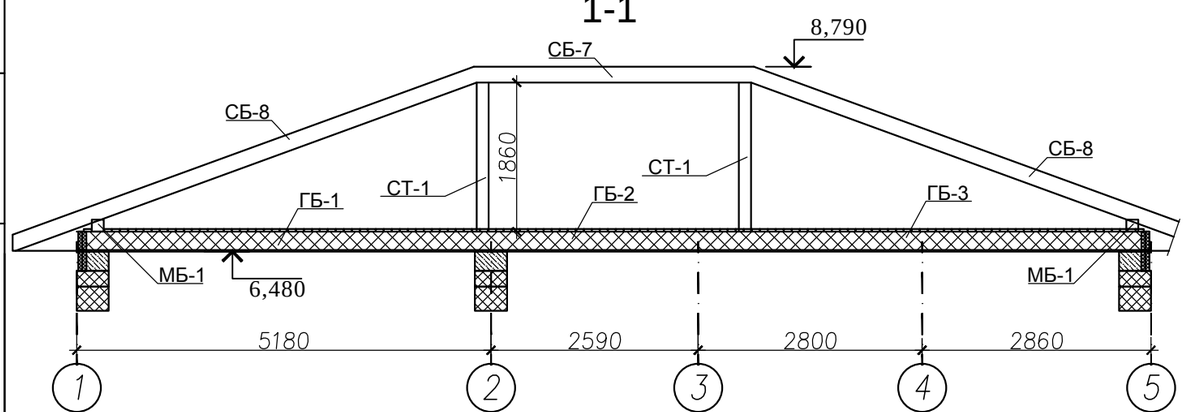

Согласовано

Взам. инв.N

Подп. и дата

Инв.N подл.

							КД
							Челябинская область Чересов Павел Юрьевич
Изм.	Кол.уч.	Лист	N док	Подп.	Дата		
Разраб.		Сидоров				Индивидуальный жилой дом	Стадия: Р; Лист: 41; Листов: 51
Пров.		Юденко					
Т. контр							
ГАП		Юденко				Перекрытие жилой части	ООО "АЛЬПЕНХАУЗ" г. Москва 2011 г.
Н. контр.							
Утв.							

Копировал

Формат А3

Спецификация материалов кровли основной части дома

Поз.	Наименование	Ширина, мм	Высота, мм	Длина, мм	Кол, шт	Кол, м.п	Объем, куб.м.	Площадь,	Масса, кг	Примечания
1	Стропильная балка СБ-1	150	200	4400	6	26,40	0,79		396,0	3х50х200
2	Стропильная балка СБ-1.1	150	200	5700	1	5,70	0,17		85,5	3х50х200
3	Стропильная балка СБ-1.2	150	200	3600	1	3,60	0,11		54,0	3х50х200
4	Стропильная балка СБ-2	150	200	3300	16	52,80	1,58		792,0	3х50х200
5	Стропильная балка СБ-3	150	200	5200	3	15,60	0,47		234,0	3х50х200
6	Стропильная балка СБ-3.1	150	200	4800	1	4,80	0,14		72,0	3х50х200
7	Стропильная балка СБ-4	150	200	4100	4	16,40	0,49		246,0	3х50х200
8	Стропильная балка СБ-5	150	200	3000	4	12,00	0,36		180,0	3х50х200
9	Стропильная балка СБ-6	150	200	1800	4	7,20	0,22		108,0	3х50х200
10	Стропильная балка СБ-7	200	200	3500	1	3,50	0,14		70,0	4х50х200
11	Стропильная балка СБ-8	150	200	3400	2	6,80	0,20		102,0	3х50х200
12	Стропильная балка СБ-8.1	150	200	2230	2	4,46	0,13		66,9	3х50х200
13	Стропильная балка СБ-8.2	150	200	2100	1	2,10	0,06		31,5	3х50х200
14	Стропильная балка СБ-8.3	150	200	4850	1	4,85	0,15		72,8	3х50х200
15	Стропильная балка СБ-9	150	200	5350	3	16,05	0,48		240,8	3х50х200
16	Стропильная балка СБ-9.1	150	200	5550	1	5,55	0,17		83,3	3х50х200
17	Стропильная балка СБ-10	150	200	4250	4	17,00	0,51		255,0	3х50х200
18	Стропильная балка СБ-11	150	200	2900	4	11,60	0,35		174,0	3х50х200
19	Стропильная балка СБ-12	150	200	1700	4	6,80	0,20		102,0	3х50х200
20	Мауэрлат МБ-1	150	150	9500	2	19,00	0,43		213,8	
21	Мауэрлат МБ-2	150	150	4360	6	26,16	0,59		294,3	
22	Стойка СТ-1	150	150	1860	2	3,72	0,08		41,9	
23	Балка потолка ГБ-1	150	200	5000	5	25,00	0,75		375,0	3х50х200
24	Балка потолка ГБ-2	150	200	5400	5	27,00	0,81		405,0	3х50х200
25	Балка потолка ГБ-3	150	200	2700	5	13,50	0,41		202,5	3х50х200
26	Балка потолка ГБ-4	150	200	4000	5	20,00	0,60		300,0	3х50х200
27	Балка потолка Б-1	150	150	3900	30	117,00	2,63		1316,3	
28	Балка потолка Б-2	150	150	1700	14	23,80	0,54		267,8	
29	Балка потолка Б-3	150	150	1400	2	2,80	0,06		31,5	
30	Гибкая черепица							240		
31	Фанера влагостойкая, 9мм							240		
32	Брусок 50х50	50	50			280,00	0,70		350,0	
33	Мембрана "Дифбар"							350,0		
34	Обшивка доской	25	100				3,3	110,0	1650,0	
35	Утеплитель, 200мм						16,5	110,0		
36	Пароизоляция "Алюбар"							110,0		
37	Фанера влагостойкая, 10мм							110		
38	Доска карниза	25	100				1,1	44,0		
39	Лотки водоотвода					55,0				
40	Трубы водоотвода					27,0				

Согласовано

Взам. инв.N

Подп. и дата

Инв.N подл.

Изм.	Кол.уч.	Лист	N док	Подп.	Дата
Разраб.		Сидоров			
Пров.		Юденко			
Т. контр					
ГАП		Юденко			
Н. контр.					
Утв.					

КД

Челябинская область
Чересов Павел Юрьевич

Индивидуальный жилой дом

Стадия	Лист	Листов
Р	42	51

Перекрытия жилой части
Спецификация

ООО "АЛЬПЕНХАУЗ"
г. Москва
2011 г.

Копировал

Формат А3

План стропильных конструкций террасы

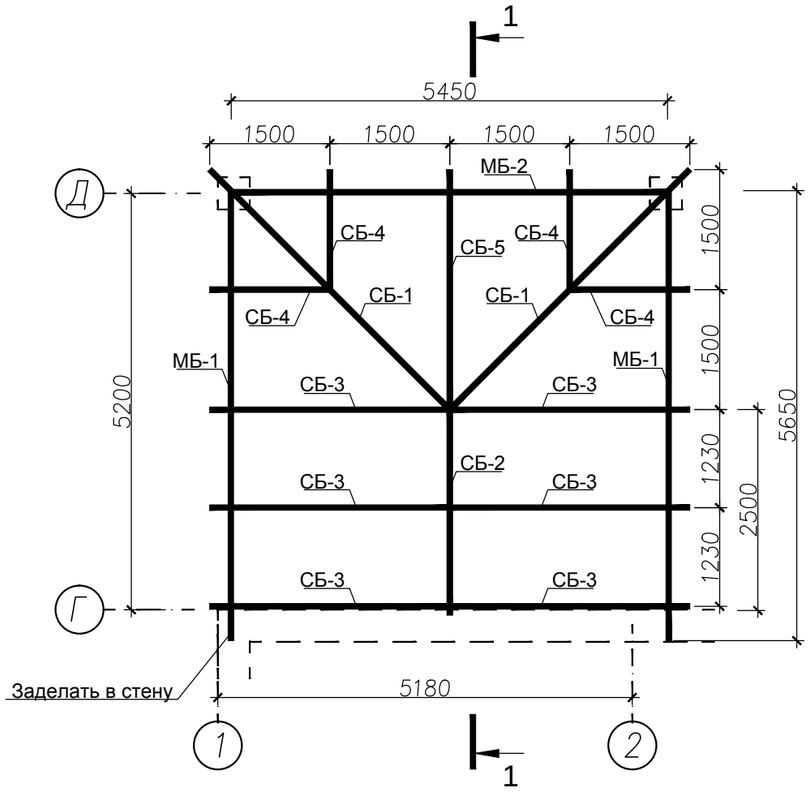

1-1

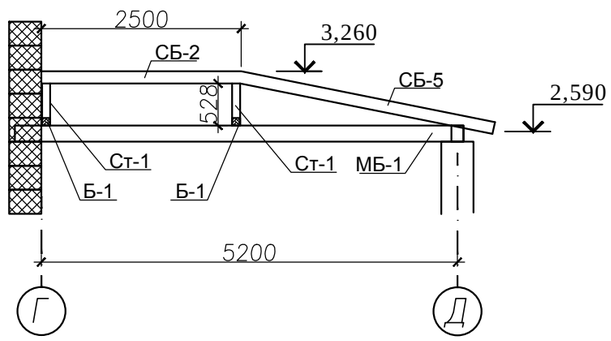

Спецификация материалов кровли террасы

Поз.	Наименование	Ширина, мм	Высота, мм	Длина, мм	Кол, шт	Кол, м.п	Объем, куб.м.	Площадь,	Масса, кг	Примечания
1	Стропильная балка СБ-1	100	150	4800	2	9,60	0,14		72,0	
2	Стропильная балка СБ-2	100	150	2600	1	2,60	0,04		19,5	
3	Стропильная балка СБ-3	100	150	3300	6	19,80	0,30		148,5	
4	Стропильная балка СБ-4	100	150	1700	4	6,80	0,10		51,0	
5	Стропильная балка СБ-5	100	150	3600	1	3,60	0,05		27,0	
6	Балка Б-1	100	150	5500	2	11,00	0,17		82,5	
7	Мауэрлат МБ-1	150	150	5600	2	11,20	0,25		126,0	
8	Мауэрлат МБ-2	150	150	5400	1	5,40	0,12		60,8	
9	Стойка СТ-1	150	150	530	2	1,06	0,02		11,9	
10	Гибкая черепица							40		
11	Фанера влагостойкая, 9мм							40		
12	Брусок 50х50	50	50			55,00	0,14		68,8	
13	Мембрана "Дифбар"							40,0		
14	Доска карниза	25	100				0,4	14,0		
15	Лотки водоотвода					18,0				
16	Трубы водоотвода					7,0				

Согласовано

Взам. инв.N

Подп. и дата

Инв.N подл.

Изм.	Кол.уч.	Лист	N док	Подп.	Дата	КД		
						Челябинская область Чересов Павел Юрьевич		
Разраб.		Сидоров				Индивидуальный жилой дом	Стадия	Лист	Листов
Пров.		Юденко					Р	43	51
Т. контр									
ГАП		Юденко				Стропильные конструкции террасы	ООО "АЛЬПЕНХАУЗ" г. Москва 2011 г.		
Н. контр.									
Утв.									

Копировал

Формат А3

Инв.N подл.	Подп. и дата	Взам. инв.N	Согласовано

План расположения
вентшахт, террасы, крыльца, пандуса

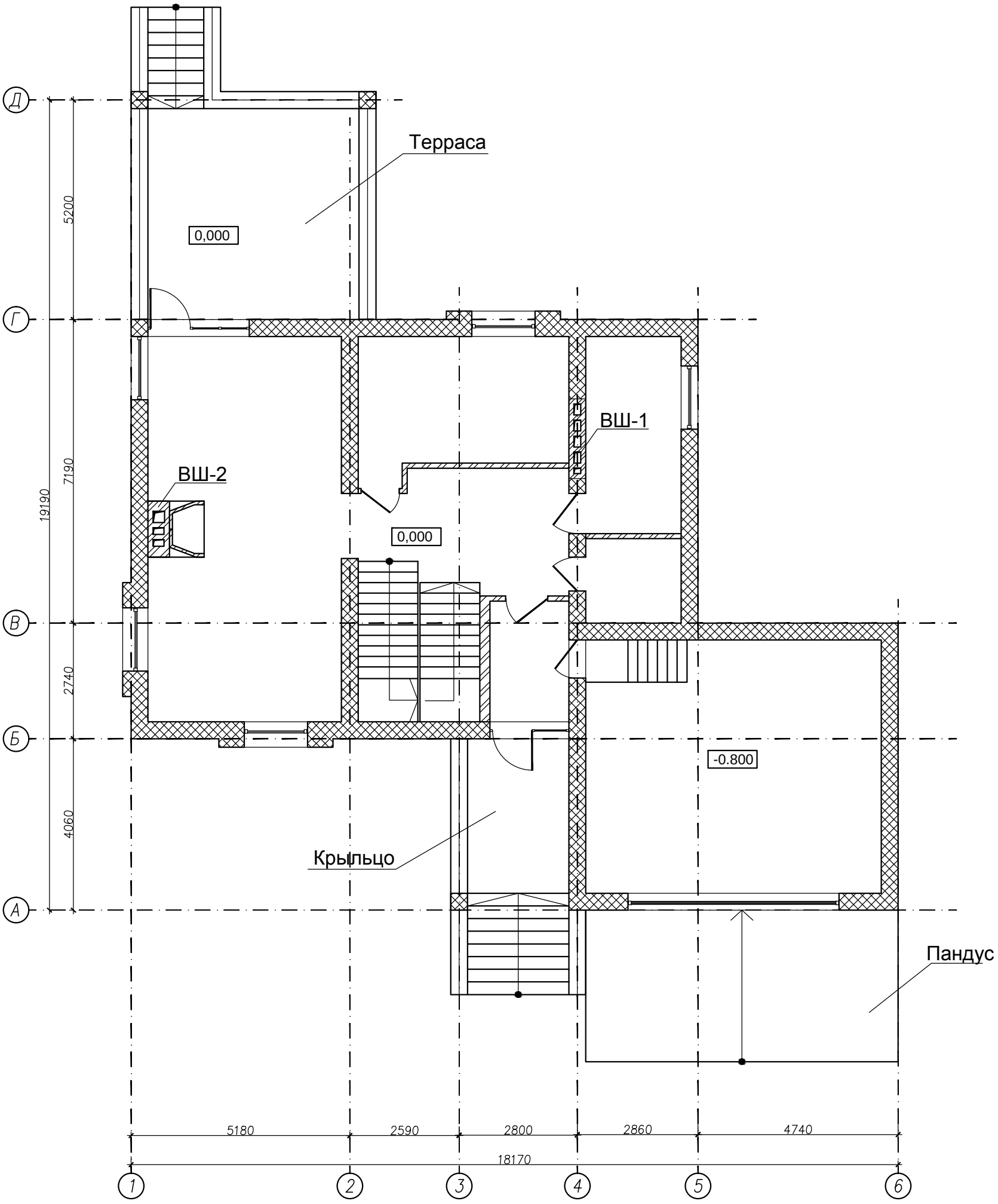

						КЖ
						Челябинская область Чересов Павел Юрьевич
Изм.	Кол.уч.	Лист	N док	Подп.	Дата	
Разраб.		Сидоров				Индивидуальный жилой дом
Пров.		Юденко				Стадия: Р; Лист: 44; Листов: 51
Т. контр						
ГАП		Юденко				Схема расположения вентшахт, террасы, крыльца, пандуса
Н. контр.						ООО "АЛЬПЕНХАУЗ" г. Москва 2011г.
Утв.						

Копировал

Формат А3

Терраса. Общий вид

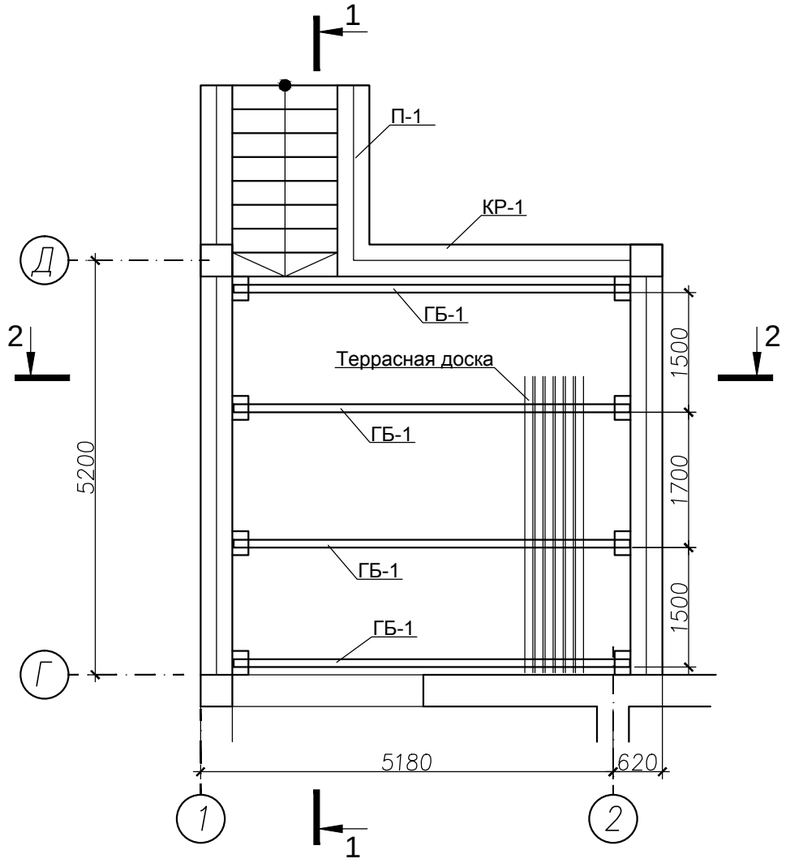

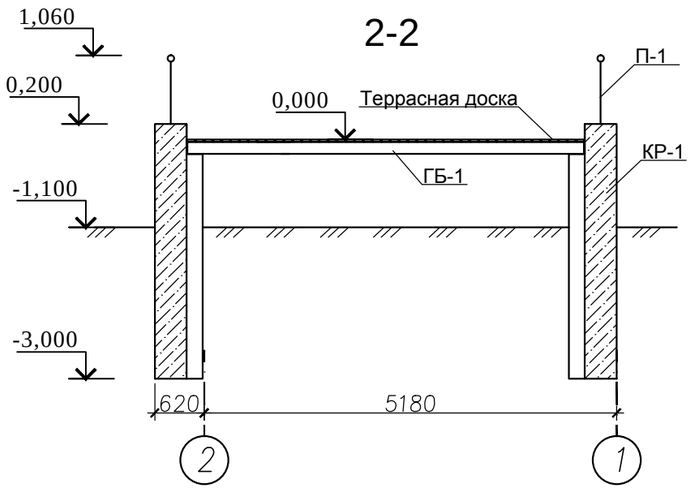

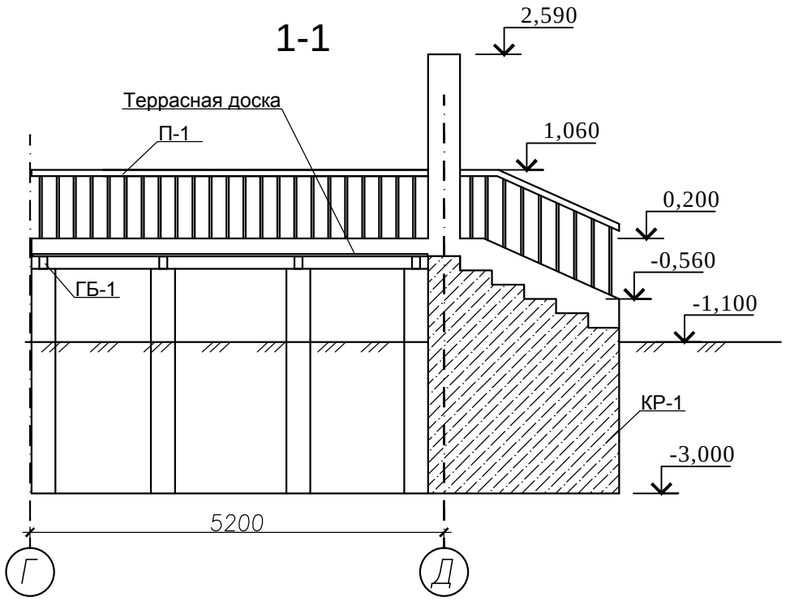

Спецификация материалов террасы

Поз.	Наименование	Ед. изм.	Длина, мм	Кол	Всего	Прим., т
Материалы						
1	Бетон В15 (М200)	куб.м.		41,0		102,5
Изделия						
1	Брус100х100. ГБ-1	м.п.	4960	4	19,84	
2	Терrасная доска 40х150	куб.м.		1,00		
	Мет. ограждение П-1. h=860мм	м.п.		18,0		
Отдельные стержни арматуры						
1	AIII, ø8мм, ГОСТ5781-82	м.п.	5500	16	88,0	0,054
2	AI, ø6мм, ГОСТ5781-82	м.п.	370	150	55,5	0,012
Арматурные сетки						
С1	4С 8 AI - 200 / 8 AI - 200	31х53. ГОСТ23279-85	шт.	1		
С2	4С 8 AI - 200 / 8 AI - 200	31х39. ГОСТ23279-85	шт.	1		
С3	4С 8 AI - 75 / 8 AI - 75	2,7х5,6. ГОСТ23279-85	шт.	8		
С4	4С 8 AI - 200 / 8 AI - 100	20х3,6. ГОСТ23279-85	шт.	6		

Согласовано

Взам. инв.N

Подп. и дата

Инв.N подл.

Изм.	Кол.уч.	Лист	N док	Подп.	Дата
Разраб.		Сидоров			
Пров.		Юденко			
Т. контр					
ГАП		Юденко			
Н. контр.					
Утв.					

КЖ

Челябинская область
Чересов Павел Юрьевич

Индивидуальный жилой дом

Стадия	Лист	Листов
Р	45	51

Терраса. Общий вид

ООО "АЛЬПЕНХАУЗ"
г.Москва
2011г.

Копировал

Формат А3

Опалубочный чертеж КР-1

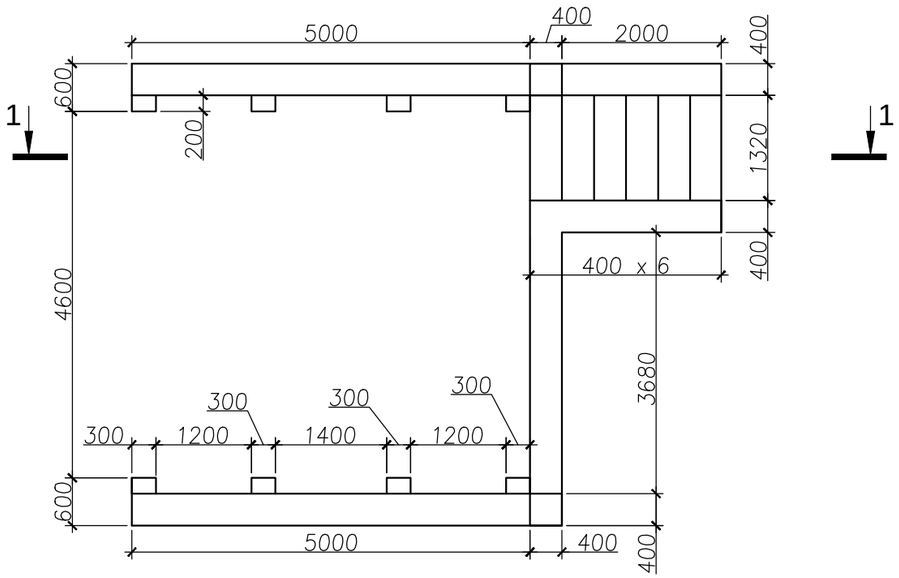

1-1

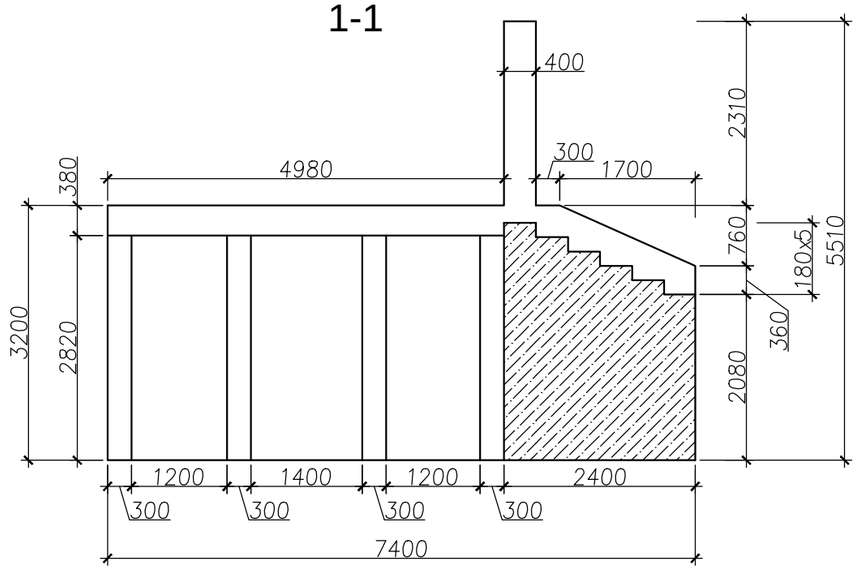

Арматурный чертеж КР-1

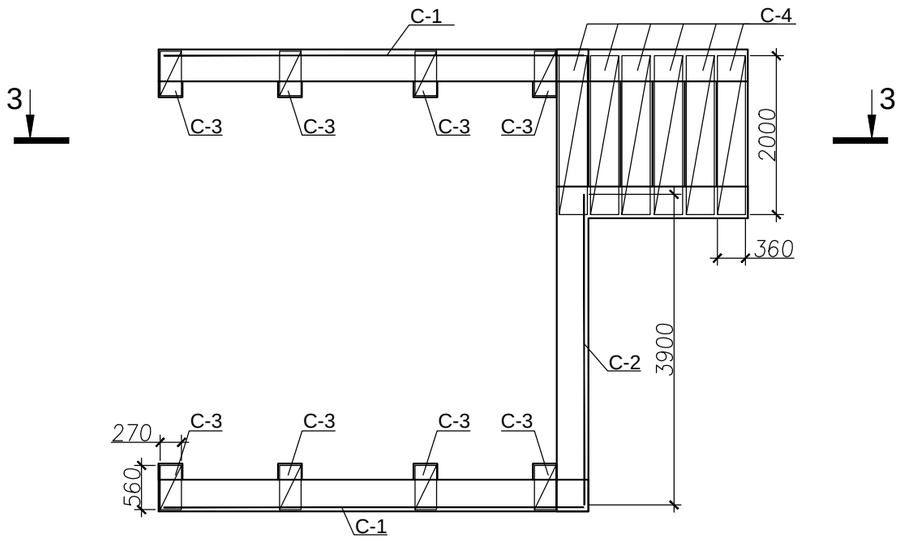

2-2

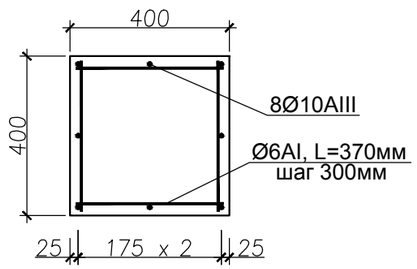

3-3

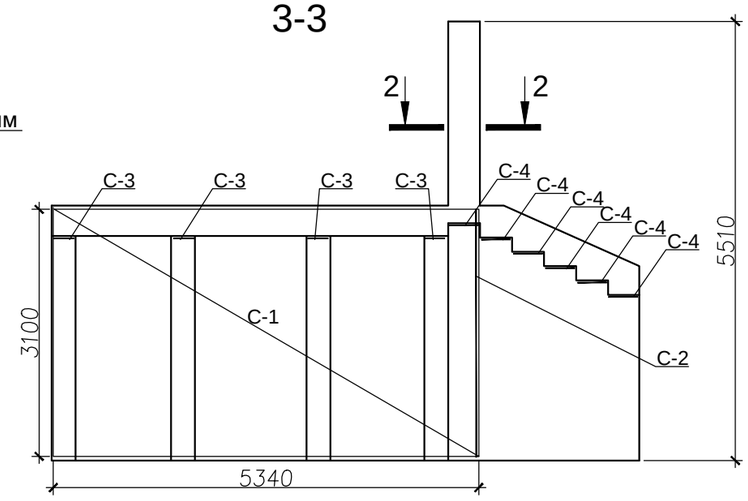

1. Арматурные сетки плит укладывать с учетом защитного слоя не менее 20мм и не более 35мм.

						КЖ	
						Челябинская область Чересов Павел Юрьевич	
Изм.	Кол.уч.	Лист	N док	Подп.	Дата		
Разраб.		Сидоров				Индивидуальный жилой дом	Стадия: Р; Лист: 46; Листов: 51
Пров.		Юденко					
Т. контр							
ГАП		Юденко				Терраса. Опалубочный, арматурный чертежи	ООО "АЛЬПЕНХАУЗ" г. Москва 2011г.
Н. контр.							
Утв.							
						Копировал	Формат А3

Согласовано

Взам. инв.N

Подп. и дата

Инв.N подл.

Крыльцо. Общий вид

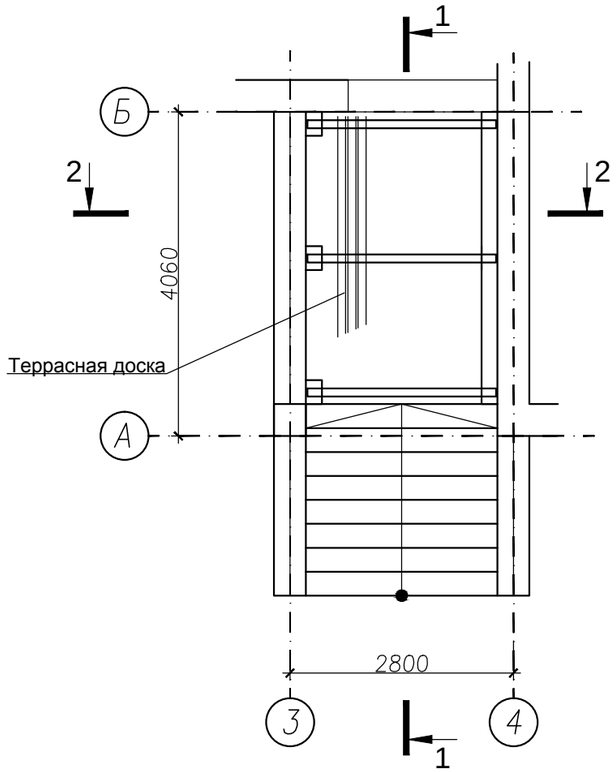

2-2

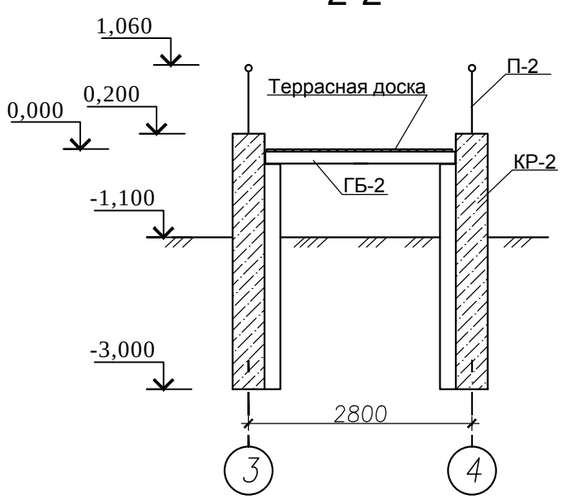

1-1

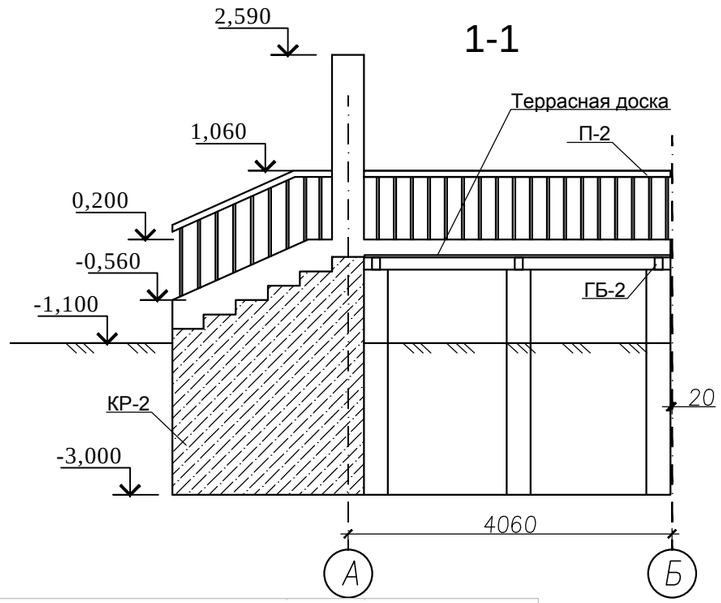

Спецификация материалов террасы

Поз.	Наименование	Ед. изм.	Длина, мм	Кол	Всего	Прим., т
Материалы						
1	Бетон В15 (М200)	куб.м.		41,0		102,5
Изделия						
1	Брус100х100. ГБ-1	м.п.	4960	4	19,84	
2	Террасная доска 40х150	куб.м.		1,00		
	Мет. ограждение П-1. h=860мм	м.п.		18,0		
Отдельные стержни арматуры						
1	AIII, ø8мм, ГОСТ5781-82	м.п.	5500	16	88,0	0,054
2	AI, ø6мм, ГОСТ5781-82	м.п.	370	150	55,5	0,012
Арматурные сетки						
С1	4С 8 AI - 200 / 8 AI - 200 27х45. ГОСТ23279-85	шт.		1		
С2	4С 8 AI - 200 / 8 AI - 200 31х39. ГОСТ23279-85	шт.		1		
С3	4С 8 AI - 75 / 8 AI - 75 2,7х5,6. ГОСТ23279-85	шт.		3		
С4	4С 8 AI - 50 / 8 AI - 100 1,7х37. ГОСТ23279-85	шт.		1		
С5	4С 8 AI - 150 / 8 AI - 50 31х3,6. ГОСТ23279-85	шт.		5		
С6	4С 8 AI - 150 / 8 AI - 50 28х3,6. ГОСТ23279-85	шт.		1		

Согласовано

Взам. инв.N

Подп. и дата

Инв.N подл.

Изм.	Кол.уч.	Лист	N док	Подп.	Дата
Разраб.		Сидоров			
Пров.		Юденко			
Т. контр					
ГАП		Юденко			
Н. контр.					
Утв.					

КЖ

Челябинская область
Чересов Павел Юрьевич

Индивидуальный жилой дом

Стадия	Лист	Листов
Р	47	51

Крыльцо. Общий вид

ООО "АЛЬПЕНХАУЗ"
г. Москва
2011 г.

Копировал

Формат А3

Опалубочный чертеж КР-2

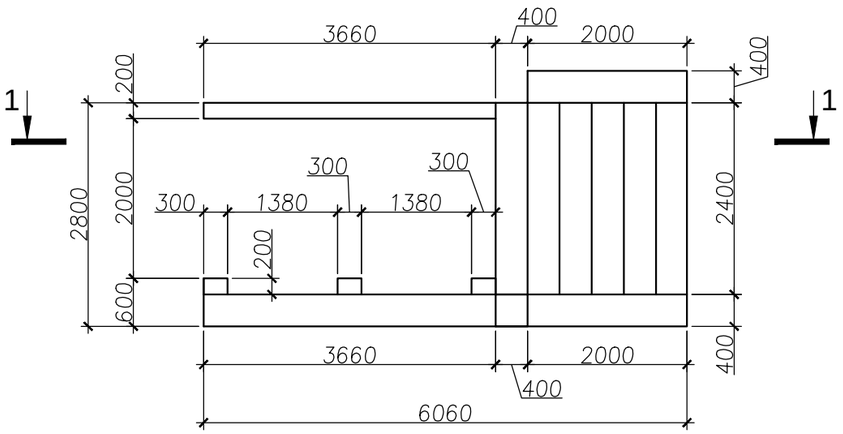

Арматурный чертеж КР-2

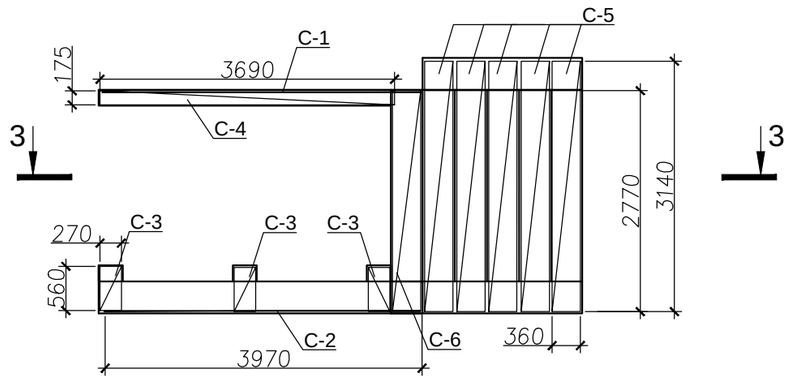

3-3

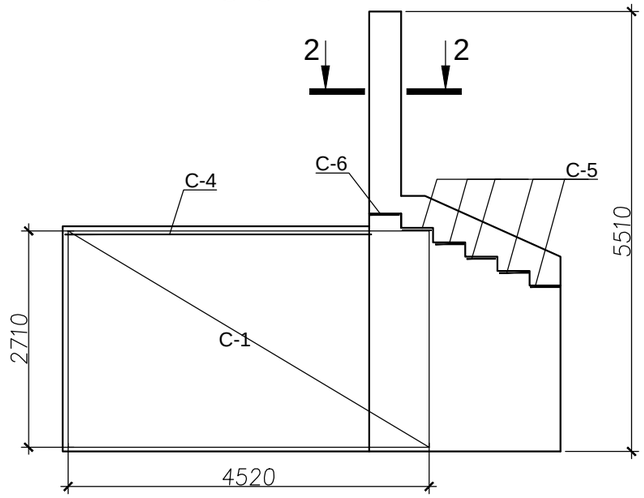

2-2

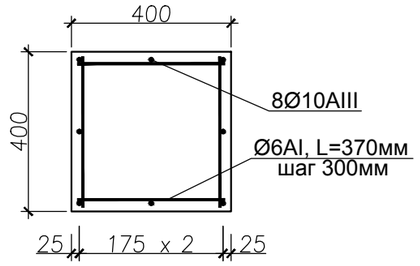

1-1

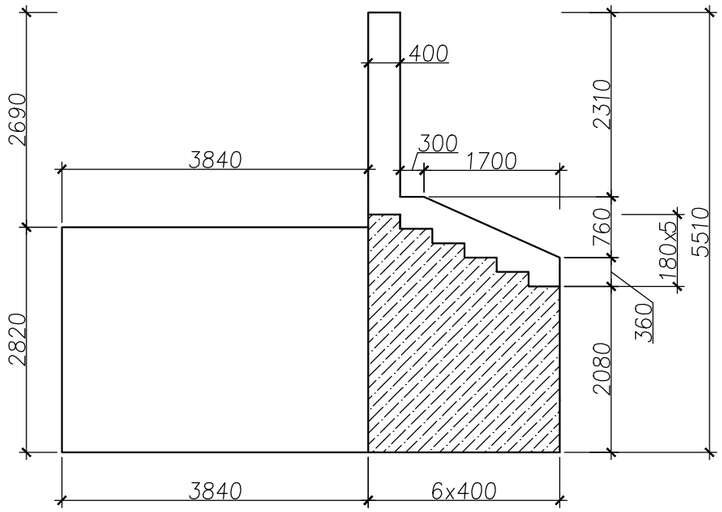

1. Арматурные сетки плит укладывать с учетом защитного слоя не менее 20мм и не более 35мм.

						КЖ	
						Челябинская область Чересов Павел Юрьевич	
Изм.	Кол.уч.	Лист	N док	Подп.	Дата		
Разраб.		Сидоров				Индивидуальный жилой дом	Стадия: Р; Лист: 48; Листов: 51
Пров.		Юденко					
Т. контр							
ГАП		Юденко				Крыльцо. Опалубочный, арматурный чертежи	ООО "АЛЬПЕНХАУЗ" г. Москва 2011г.
Н. контр.							
Утв.							

Копировал

Формат А3

Согласовано

Взам. инв.N

Подп. и дата

Инв.N подл.

Вентшахта ВШ-1

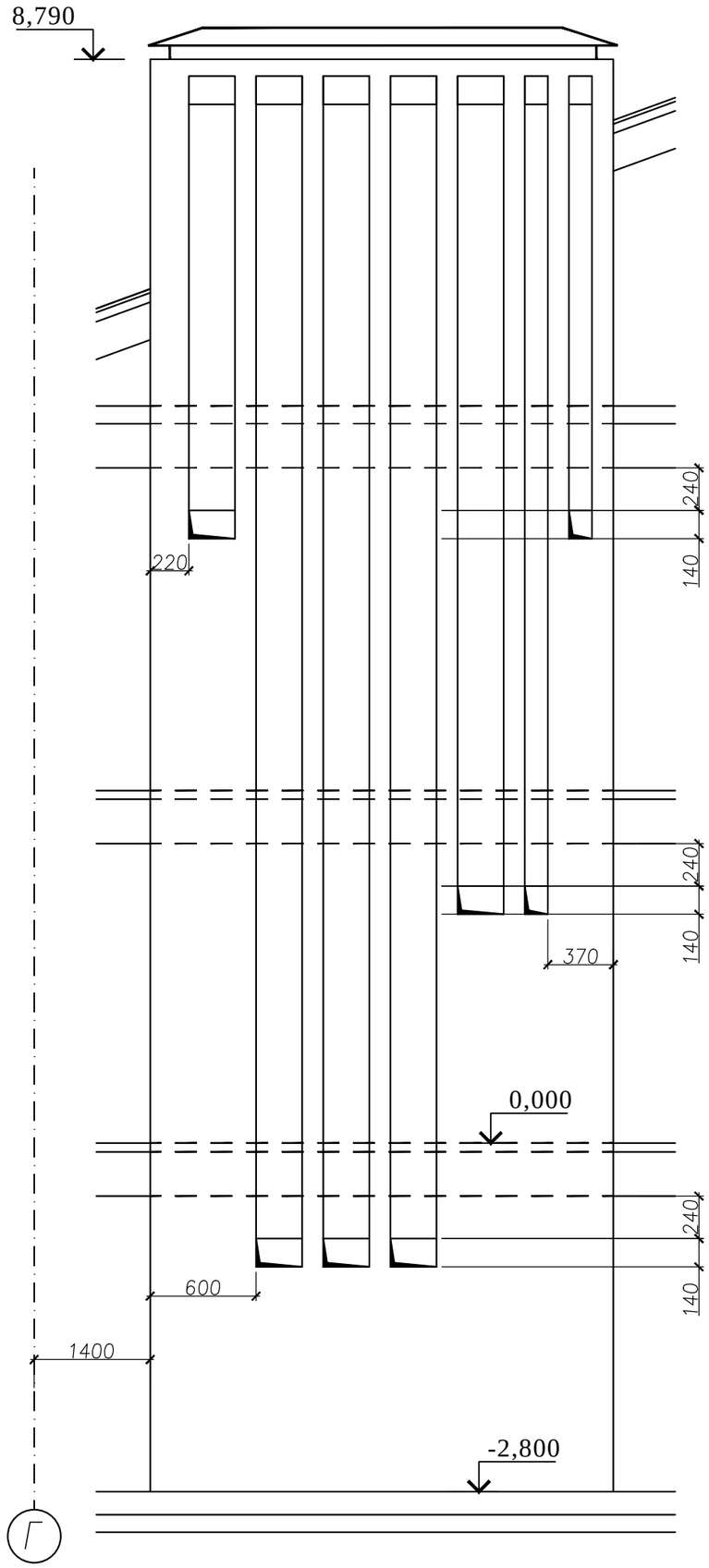

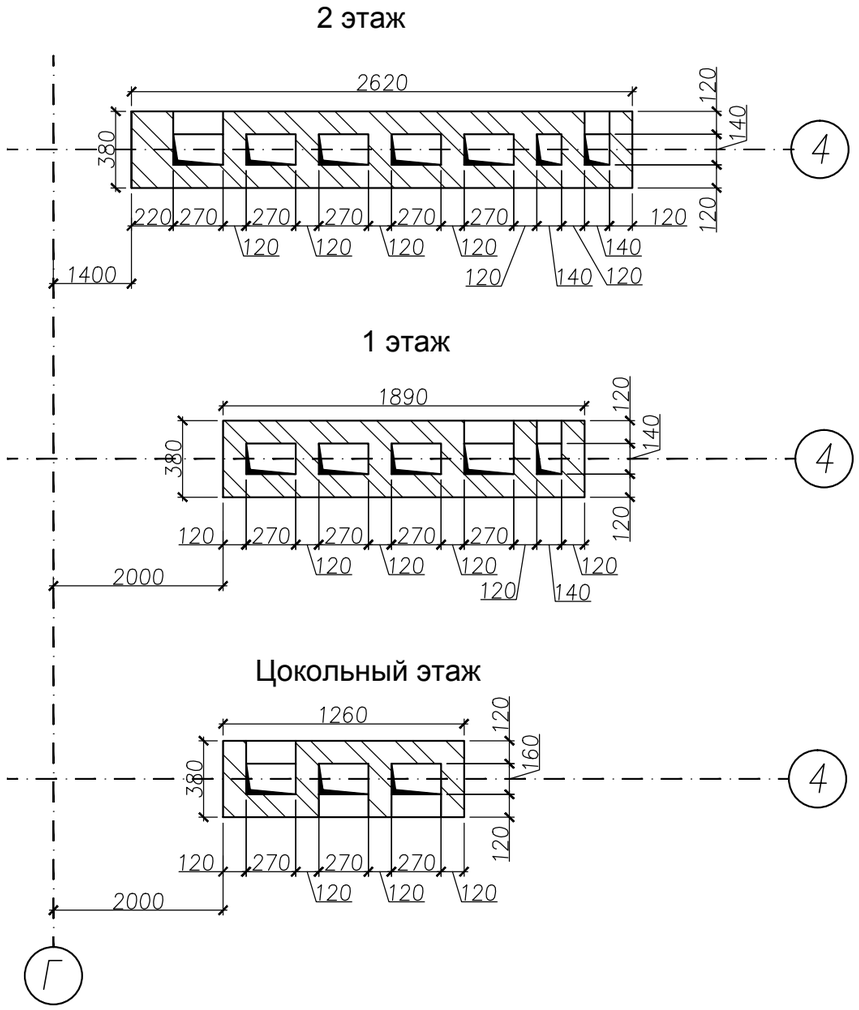

Примечания

1. Кладку дыовых и воздушных каналов выполнять из глинянного обожженного кирпича М100 на цементно–известковом растворе М100. В процессе возведения стен дымовые каналы внутри швабровать без раствора.

						КЖ			
						Челябинская область Чересов Павел Юрьевич			
Изм.	Кол.уч.	Лист	N док	Подп.	Дата				
Разраб.		Сидоров				Индивидуальный жилой дом	Стадия	Лист	Листов
Пров.		Юденко					Р	49	51
Т.контр									
ГАП		Юденко				Вентшахта ВШ–1	ООО "АЛЬПЕНХАУЗ" г.Москва 2011г.		
Н.контр.									
Утв.									

Согласовано

Взам. инв.N

Подп. и дата

Инв.N подл.

Копировал

Формат А3

Вентшахта ВШ-2

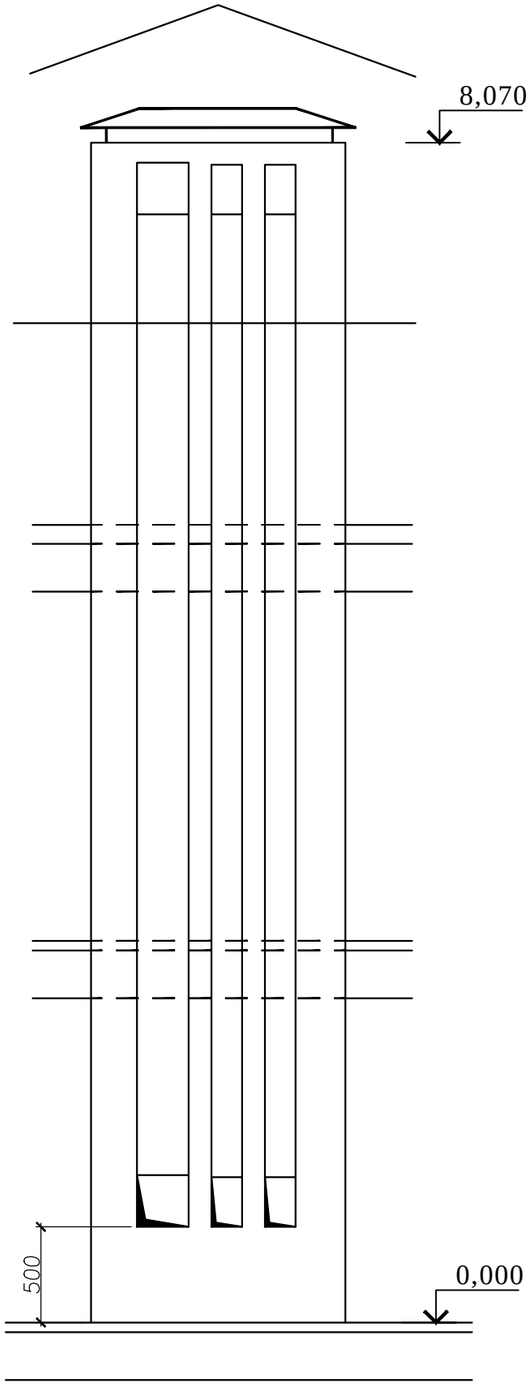

2 этаж

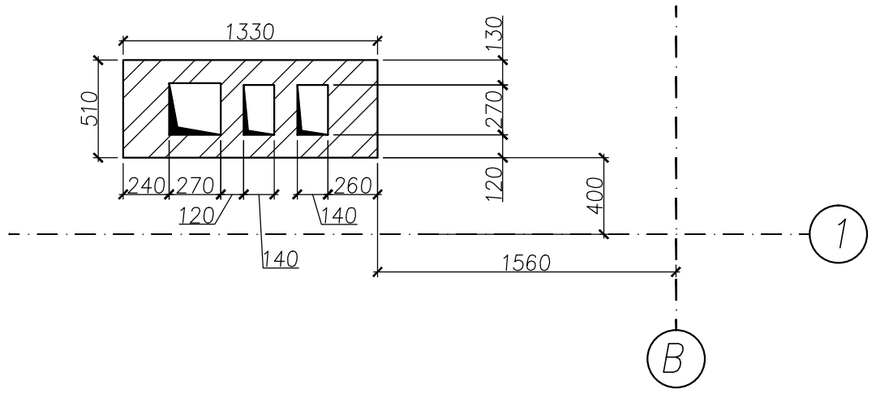

1 этаж

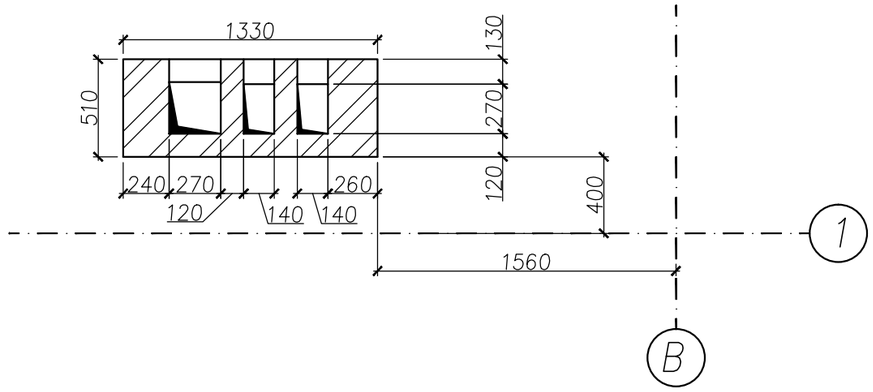

Согласовано

Взам. инв.N

Подп. и дата

Инв.N подл.

							КЖ
							Челябинская область Чересов Павел Юрьевич
Изм.	Кол.уч.	Лист	N док	Подп.	Дата		
Разраб.		Сидоров				Индивидуальный жилой дом	Стадия: Р; Лист: 50; Листов: 51
Пров.		Юденко					
Т. контр							
ГАП		Юденко				Вентшахта ВШ-2	ООО "АЛЬПЕНХАУЗ" г. Москва 2011 г.
Н. контр.							
Утв.							

Копировал

Формат А3

Пандус

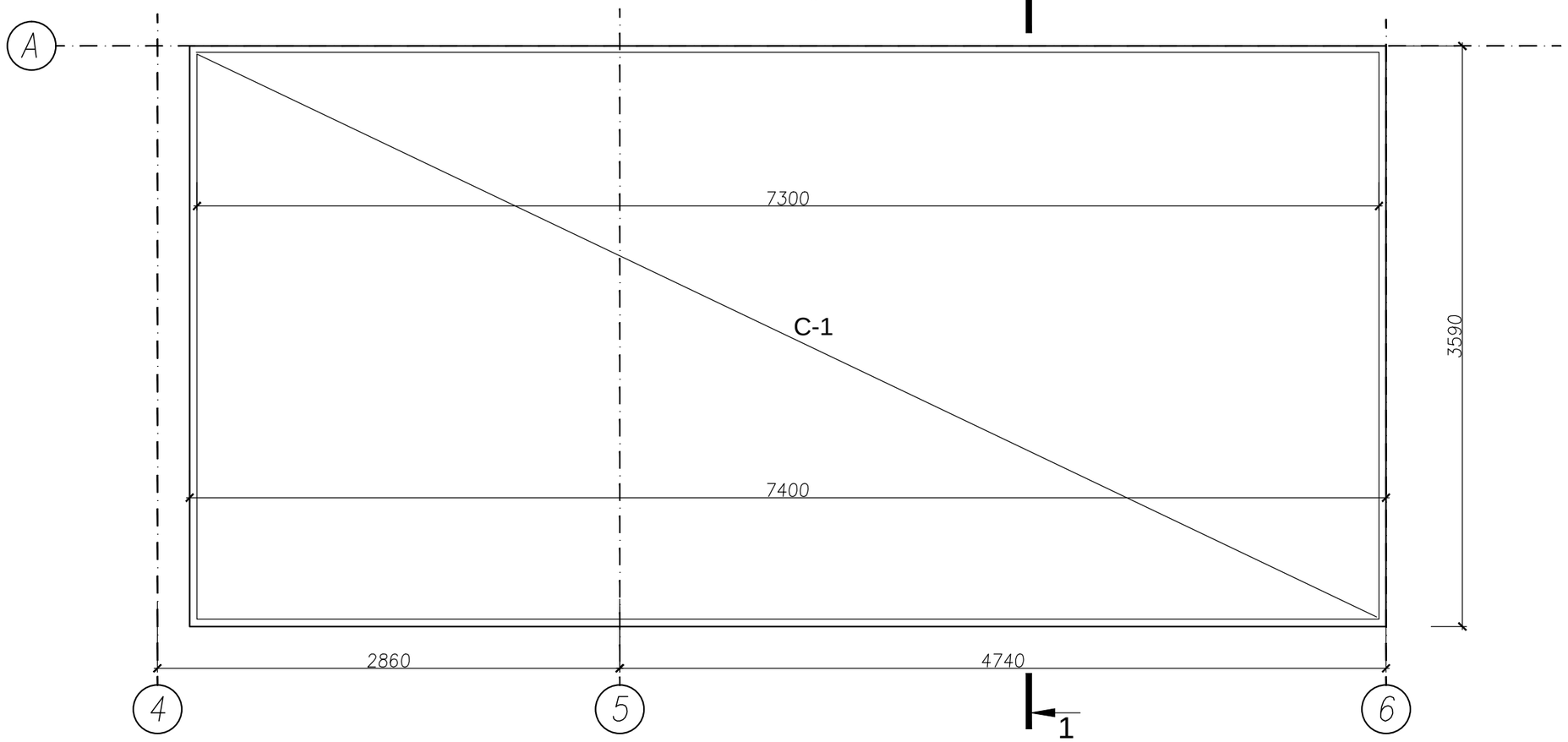

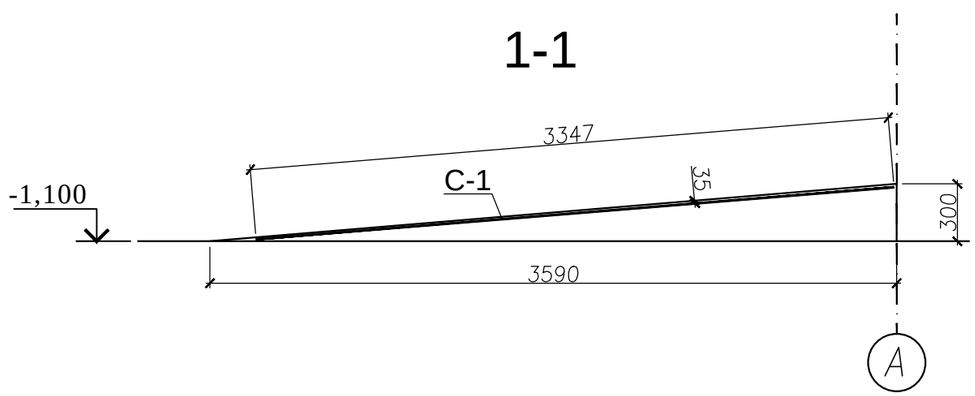

Спецификация материалов пандуса

Поз.	Наименование	Ед. изм.	Длина, мм	Кол	Всего	Прим., т
Материалы						
1	Бетон В15 (М200)	куб.м.		4,0		10,0
Арматурные сетки						
С1	4С 8 AI - 200 / 8 AI - 200 73х33. ГОСТ23279-85	шт.		1		

Изм.	Кол.уч.	Лист	N док	Подп.	Дата	КЖ		
						Челябинская область Чересов Павел Юрьевич		
Разраб.		Сидоров				Индивидуальный жилой дом	Стадия	Лист	Листов
Пров.		Юденко					Р	51	51
Т. контр									
ГАП		Юденко				Пандус	ООО "АЛЬПЕНХАУЗ" г. Москва 2011 г.		
Н. контр.									
Утв.									

Копировал

Формат А3

Согласовано

Взам. инв.N

Подп. и дата

Инв.N подл.