Ведомость чертежей основного комплекта

Лист	Наименование	Примечание
2	Общие данные	
6	Структурная схема видеонаблюдения	
7	Структурная схема системы контроля доступа	
8	Схема соединений видеонаблюдения	
9	Схема соединений системы контроля доступа	
10	Схема соединений электропитания	
11	План размещения оборудования	
12	Зоны покрытия видеокамер	

Ведомость ссылочных и прилагаемых документов

Обозначение	Наименование	Примечание
	Прилагаемые документы	
107.2-9-СС4.С	Спецификация	
ТЗ	Техническое задание на проектирование	
	Ссылочные документы	
ГОСТ Р 21.1101-2013	Основные требования к проектной и рабочей документации	
ГОСТ Р 51558-2008	Средства и системы охранные телевизионные. Классификация. Общие технические требования	

Продолжение ведомости см. на листе 2

Согласовано

Взамен. Инв. №

Подп. и дата

Инв. № подл.

Ведомость ссылочных и прилагаемых документов (продолжение)

Обозначение	Наименование	Примечание
Р 78.36.008-99	Проектирование и монтаж систем охранного телевидения и домофонов. Рекомендации	
ПУЭ-7	Правила устройства электроустановок изд. 7	

Рабочая документация соответствует заданию на проектирование, выданным техническим условиям, требованиям действующих технических регламентов, стандартов, сводов правил, других документов, содержащих установленные требования.

Главный инженер проекта

1. Исходные данные

Исходными данными к проектированию являются:

а) техническое задание заказчика;

б) архитектурно-строительные чертежи;

в) нормативные документы, перечисленные в ведомости ссылочных документов.

2. Назначение системы

Комплектом рабочих чертежей предусматривается оснащение системой охранного телевидения и системой контроля доступа автостоянки 2-го этапа строительства группы многоквартирных домов по адресу:

Система охранного телевидения предназначена для организации непрерывного круглосуточного видеоконтроля и регистрации обстановки в помещениях, а также на необходимых участках территории объекта.

Система контроля доступа призвана ограничить доступ на объект посторонних лиц.

3. Технические характеристики системы

Проектом предусмотрена установка цифровых IP-видеокамер внутреннего наблюденная на территории подземной автостоянки перед въездом и выездом автомобилей, по территории стоянки автомобилей, и перед пешеходными входами в подземную автостоянку. Камеры подключаются к сети передачи данных через коммутатор. Питание видеокамер осуществляется по технологии POE (power over Ethernet). К той же сети подключаются видеорегистраторы, ведущие запись и обработку сигналов, обеспечивающие хранение видеоархива глубиной 14 дней. Видеорегистраторы устанавливаются в рамках комплекта чертежей междомовых связей 2-го этапа. Автоматизированное рабочее место системы видеонаблюдения устанавливается в помещении охраны (№13 по экспликации). В связи с фактическим расположением помещения охраны в доме №6 оси 1/1-1/2, оборудование видеонаблюдения в нем показано на чертежах комплекта 107.2-6-СС4.

Ограничение доступа в подземную автостоянку осуществляется с помощью контроллеров ключей. У входных дверей паркинга, поста охраны и двери ведущей к техническим помещениям (коридор 10) устанавливаются считыватели ключей RD-3, контроллер ключей и кнопка «выход». В контроллер ключей записываются коды ключей при его программировании. На дверь устанавливается электромагнитный замок и доводчик. Открывание электромагнитного замка осуществляется кнопкой «выход» и радиочастотным ключом домофона.

4. Указания по монтажу

При прокладке кабелей должны учитываться условия, накладываемые на радиус изгиба и силу натяжения. Необходимо избегать изгибов кабеля с углом больше 90 градусов и петель диаметром меньше 22 мм. Максимально допустимая сила натяжения - 110 Н.

Радиусы изгиба установленных кабелей не должны быть менее 4-х диаметров кабеля для кабелей UTP горизонтальной системы.

Каждый отдельный сегмент горизонтального кабеля должен быть непрерывным без сращиваний и вставок любого рода.

Каждый проложенный сегмент кабеля должен быть промаркирован на обоих концах, маркировка должна быть читаемая на протяжении всего срока службы.

Подключение кабеля должно производиться сертифицированным персоналом и соответствовать стандарту TIA / EIA 568 B.

5. Техника безопасности и охрана труда

Работы по эксплуатации и обслуживанию следует начинать только после выполнения мероприятий по технике безопасности согласно СНиП 12-03-2001, СНиП 12-04-2002 и постановлению Правительства РФ №390 от 25.04.12 г «Правила противопожарного режима в Российской Федерации».

При выполнении работ необходимо:

- Руководствоваться разделами по технике безопасности технической документации предприятий-изготовителей, ведомственными инструктивными указаниями по технике безопасности при монтаже и наладке приборов контроля и средств автоматизации.
- Допускать к работе лиц, прошедших инструктаж по технике безопасности. Прохождение инструктажа отмечается в журнале. Электромонтеры должны быть обеспечены защитными средствами, прошедшими соответствующие лабораторные испытания.
- Проводить работу с техническими средствами системы необходимо производить с соблюдением ПУЭ.
- При работе на высоте использовать только приставные лестницы или стремянки. Применение подручных средств категорически запрещается. При пользовании приставными лестницами обязательно присутствие второго человека. Нижние концы лестницы должны иметь упоры в виде металлических шипов или резиновых наконечников.
- При работе с ручными инструментами соблюдать требования ГОСТ 12.2.013.0-91 ССБТ.

6. Экологическая безопасность

Используемое в данном проекте оборудование и материалы не оказывает отрицательного воздействия на окружающую среду. Все используемое оборудование является экологически чистым, без прямого или косвенного воздействия на окружающую среду.

После окончания всех монтажных и регулировочных работ работники обязаны очистить рабочее место от отходов строительных материалов и мусора, образовавшихся при выполнении работы.

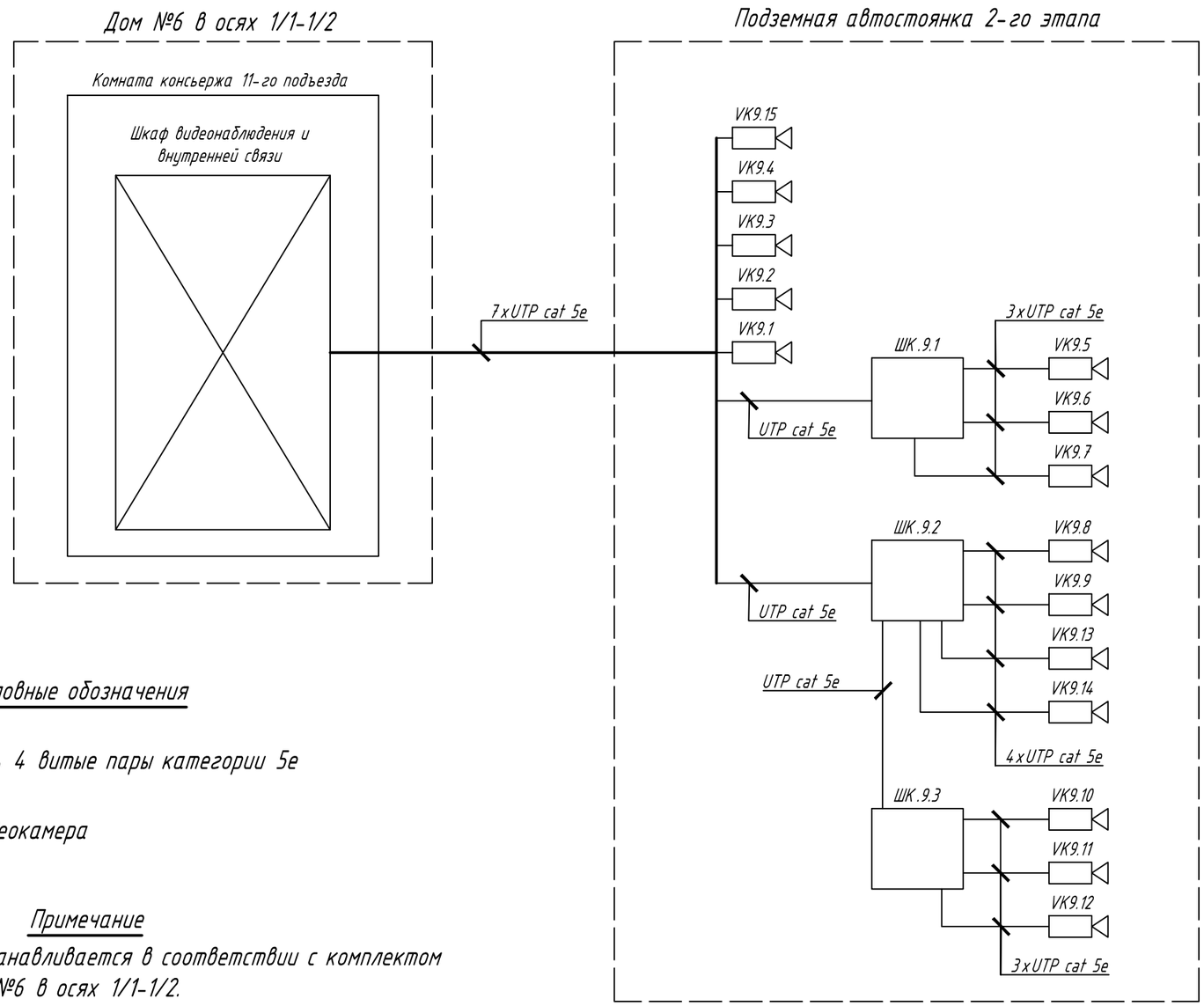

Условные обозначения

UTP cat 5e — Кабель 4 витые пары категории 5е

IP-видеокамера

Примечание

Шкаф в комнате консьержа устанавливается в соответствии с комплектом чертежей телефонизации дома №6 в осях 1/1-1/2.

Согласовано

Взам. инв. №

Подп. и дата

Инв. № подл.

Шкаф управления системами контроля доступа (ШД.9.1-ШД.9.8)

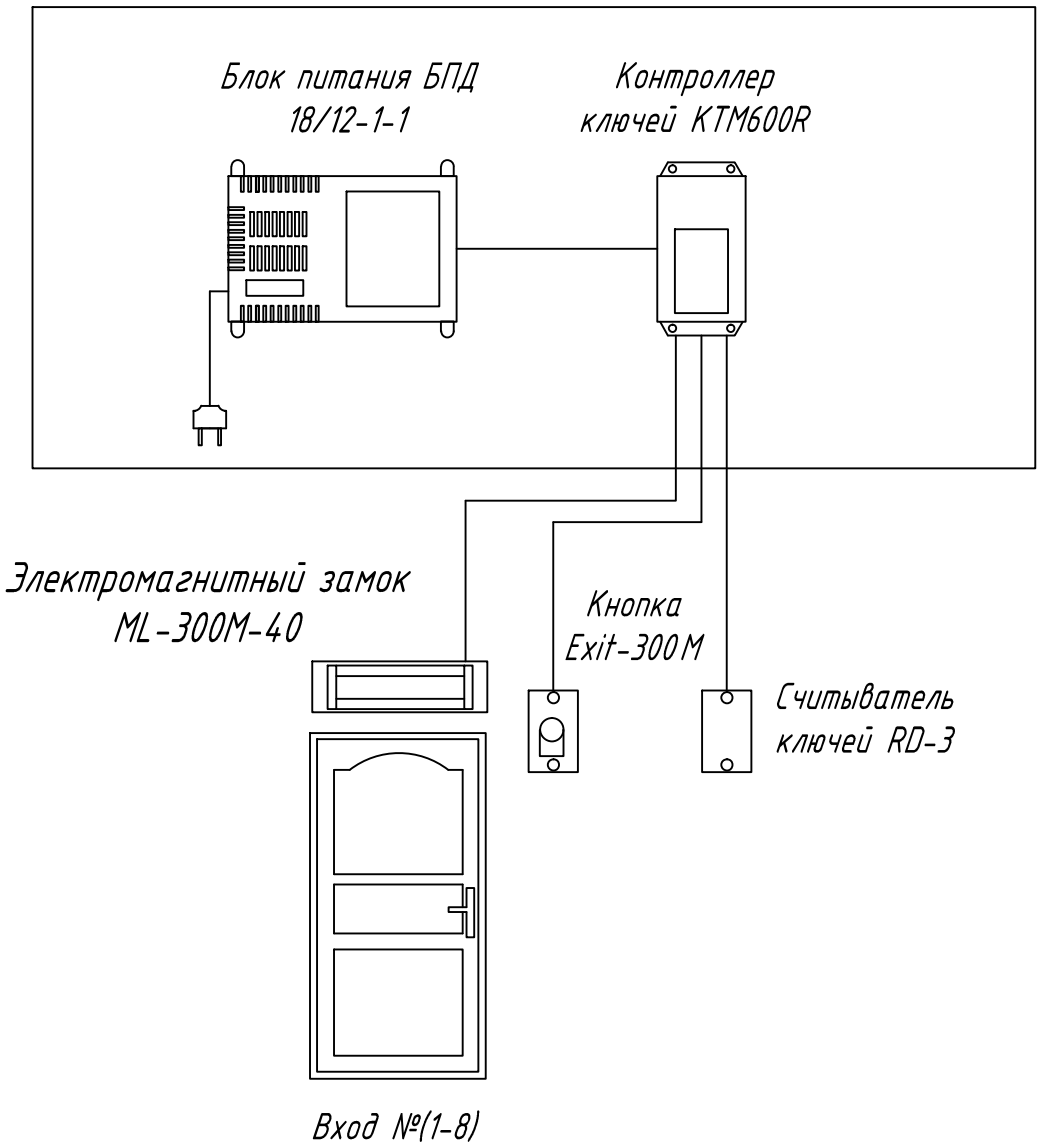

Согласовано

Взам. инв. №

Подп. и дата

Инв. № подл.

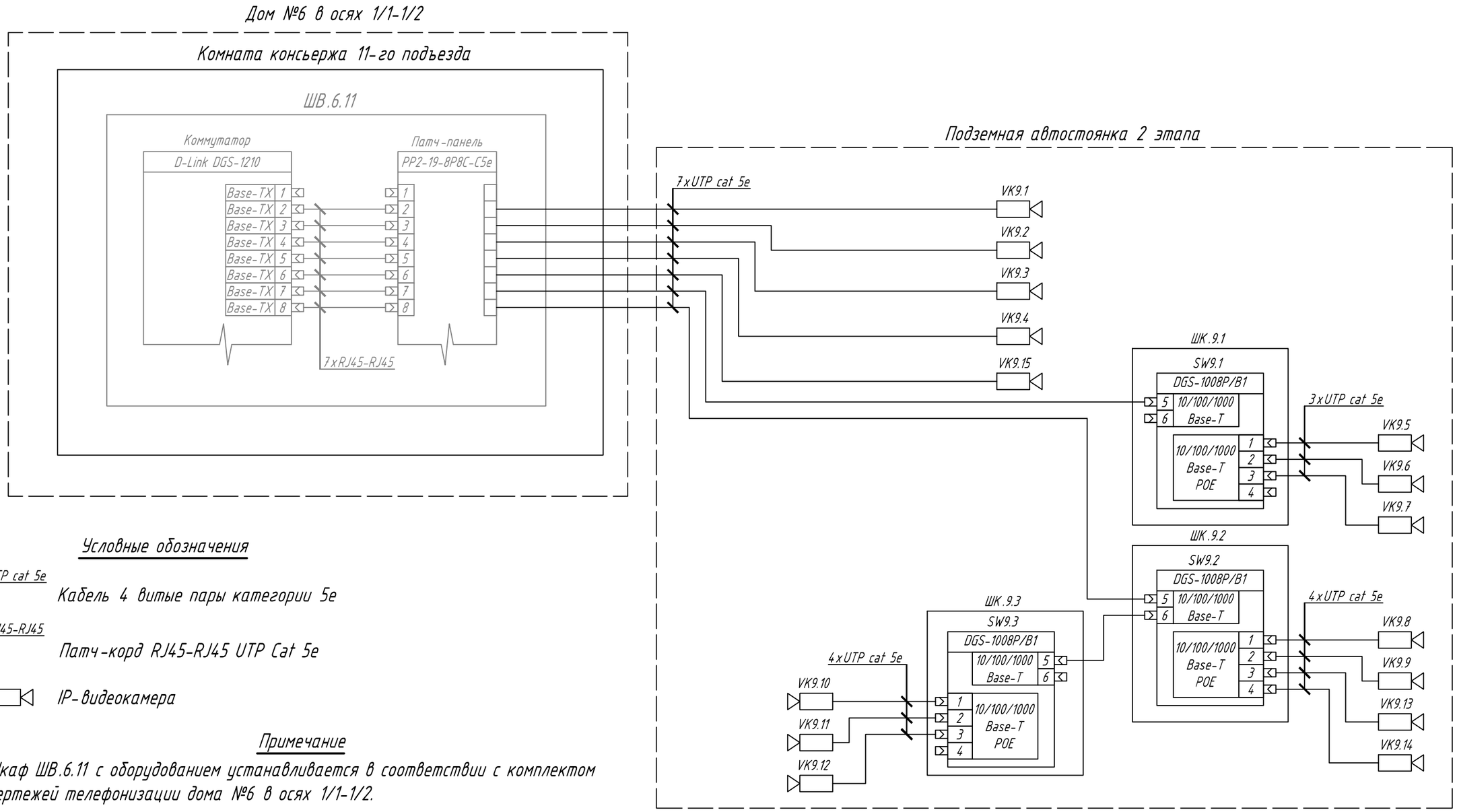

Условные обозначения

UTP cat 5e — Кабель 4 витые пары категории 5е

RJ45-RJ45 — Патч-корд RJ45-RJ45 UTP Cat 5e

IP-видеокамера

Примечание

Шкаф ШВ.6.11 с оборудованием устанавливается в соответствии с комплектом чертежей телефонизации дома №6 в осях 1/1-1/2.

Поз. обозначение	Наименование	Кол.	Примечание
VK.9.1-VK9.15	IP-видеокамера Hikvision DS-2CD2032-I	15	
SW9.1-SW9.3	Коммутатор D-link DGS-1008P/B1	3	
ШК.9.1-ШК 9.3	Шкаф подключения видеокамер	3	

Согласовано

Взам. инв. №

Подп. и дата

Инв. № подл.

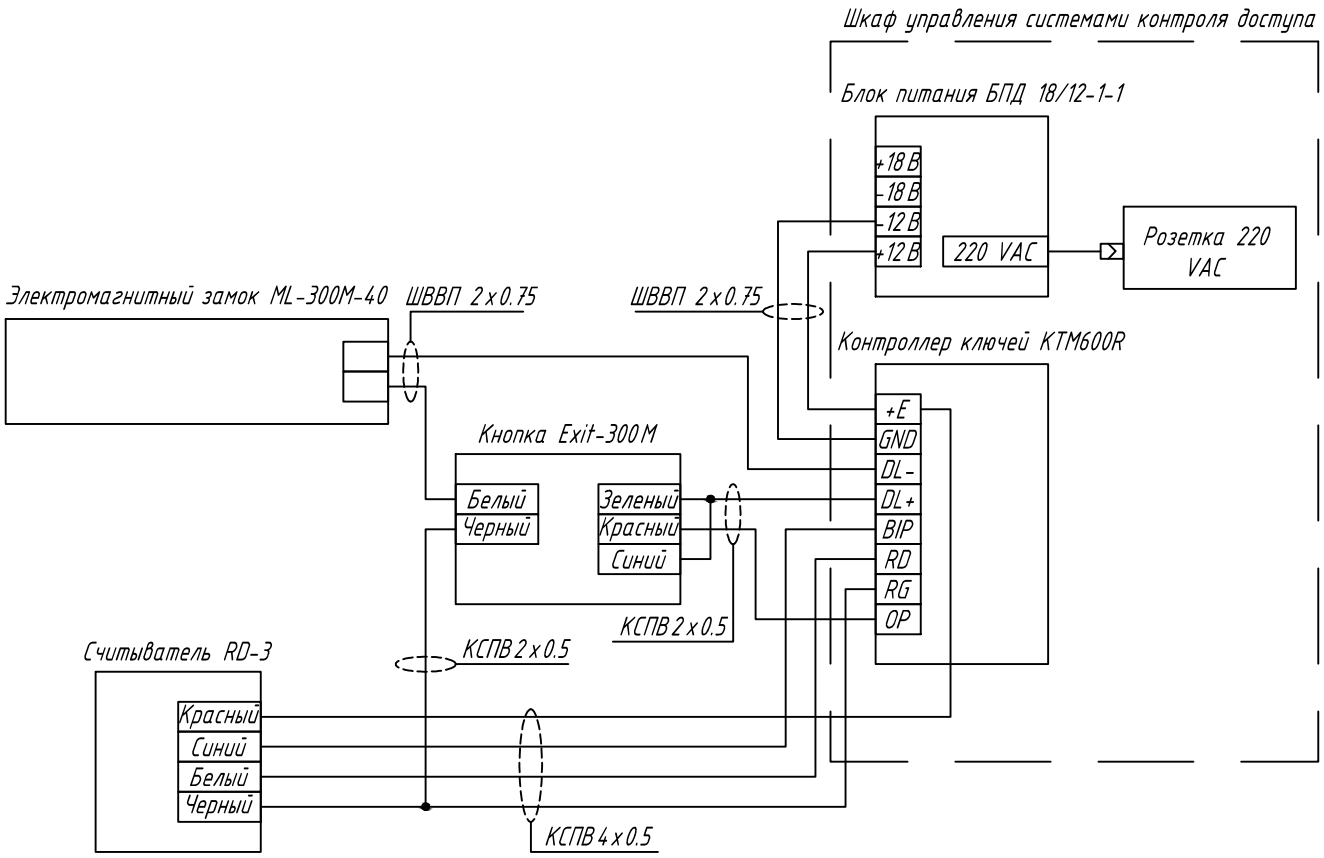

Согласовано

Взам. инв. №

Подп. и дата

Инв. № подл.

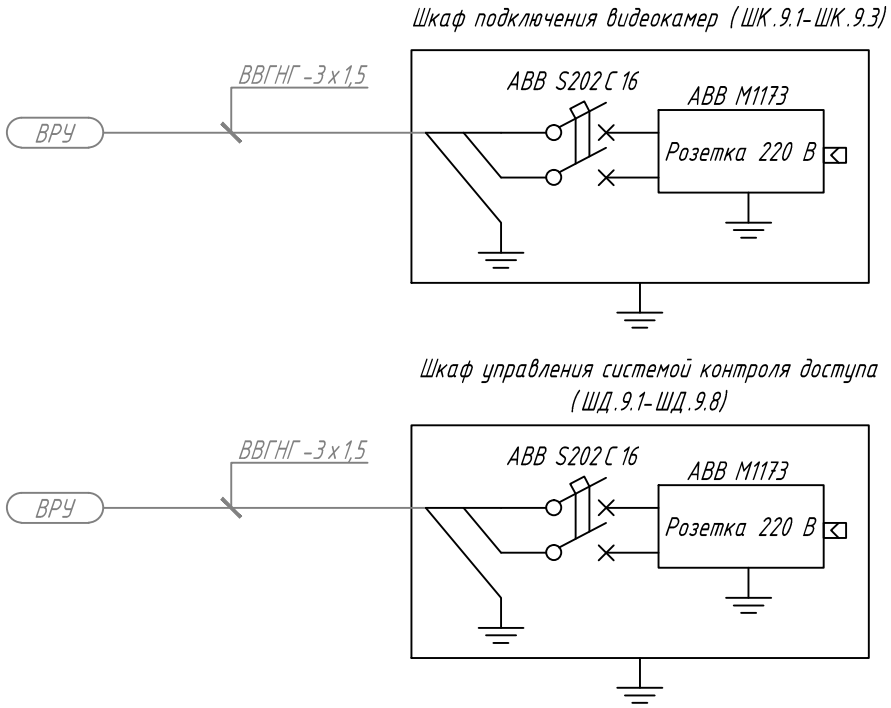

Примечание

Кабели от ВРУ устанавливаются в соответствии с комплектами чертежей электроснабжения.

Согласовано

Взам. инв. №

Подп. и дата

Инв. № подл.

План подземной автостоянки на отм. -4.500, масштаб 1:200

Экспликация помещений

Номер помещения	Наименование помещения	Площадь помещения, м²	Категория помещения
1	Стоянка автомобилей на 75 м/мест	2006.6	В3 / П-IIа
2	Стоянка автомобилей на 76 м/мест, в том числе 4м/места для ММГН	2318.9	В3 / П-IIа
3	Тамбур-шлюз (с подпором воздуха при пожаре). Зона безопасности ММГН	26.2	
4	Лестничная клетка 1	14.2	
5	Лестничная клетка 2	12.7	
5.1	Тамбур-шлюз (с подпором воздуха при пожаре)	10.4	
6	Лестничная клетка 3	12.7	
6.1	Тамбур-шлюз (с подпором воздуха при пожаре)	6.0	
7	Венткамера вытяжная	16.8	В3
8	Венткамера приточная, ИТП	30.5	Д
9	Насосная пожаротушения	33.7	
10	Тамбур-шлюз (с подпором воздуха при пожаре)	6.1	
11	Тамбур-шлюз (с подпором воздуха при пожаре)	3.9	
12	Тамбур	10.3	
13	Помещение охраны (см. 107-6-АР.1)		
13.1	Тамбур (см. 107-6-АР.1)		
14	Санузел (см. 107-6-АР.1)		
15	Электрощитовая	16.0	В4
16	Венткамера вытяжная	24.0	В3
17	Венткамера приточная	34.8	Д
18	Коридор	24.4	
19	Рампа	447.9	

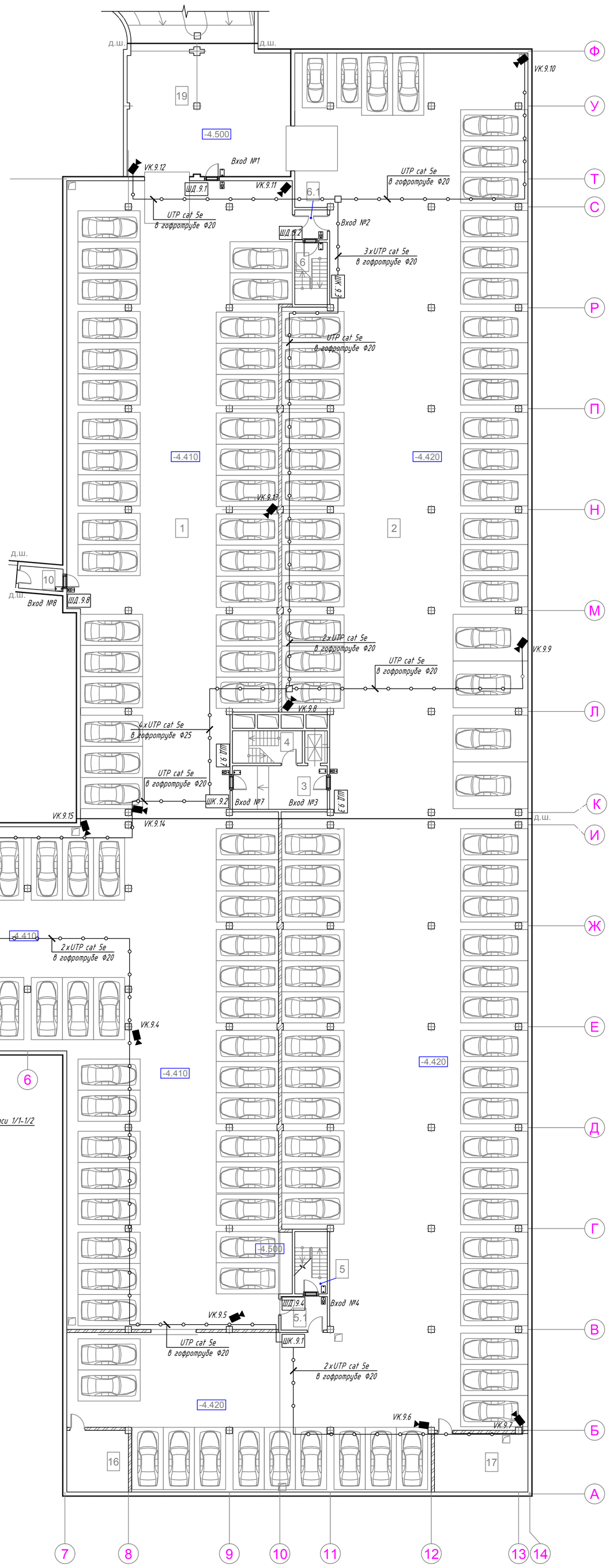

Условные обозначения

- IP видеокамера
- Электромагнитный замок
- Считыватель ключей
- Кнопка "Exit"
- Протяжная коробка
- ШК.9.N — Шкаф подключения видеокамер, с указанием номера
- ШД.9.N — Шкаф управления системой доступа, с указанием номера
- ПНД гофротруба

Примечание

Гофротрубу крепить к потолку держателями с защелкой через каждые 0,5 м. Гофротруба Ф50 из дома №6 прокладывается в соответствии с комплектом чертежей междомовых связей 2 этапа.
Камеры, шкафы ШД и ШК размещать на высоте не менее 2400 мм от пола до низа шкафа или камеры.
Считыватели и кнопки "Exit" размещать на высоте 1600 от пола.
Кабели от шкафов ШД прокладывать к замкам, кнопкам выхода и считывателям в кабель-канале 22х16 мм. Размещение оборудования в шкафах показано на чертежах комплекта подземной автостоянки 1 этапа: 107.1-8-СС 4.10 и 107.1-8-СС 4.11.

Согласовано

Взам. инв. №

Подп. и дата

Инв. № подл.

План подземной автостоянки на отм. -4.500, масштаб 1:200

Экспликация помещений

Номер помещения	Наименование помещения	Площадь помещения, м²	Категория помещения
1	Стоянка автомобилей на 75 м/мест	2006.6	В3/П-IIа
2	Стоянка автомобилей на 76 м/мест, в том числе 4м/места для ММГН	2318.9	В3/П-IIа
3	Тамбур-шлюз (с подпором воздуха при пожаре). Зона безопасности ММГН	26.2	
4	Лестничная клетка 1	14.2	
5	Лестничная клетка 2	12.7	
5.1	Тамбур-шлюз (с подпором воздуха при пожаре)	10.4	
6	Лестничная клетка 3	12.7	
6.1	Тамбур-шлюз (с подпором воздуха при пожаре)	6.0	
7	Венткамера вытяжная	16.8	В3
8	Венткамера приточная, ИТП	30.5	Д
9	Насосная пожаротушения	33.7	
10	Тамбур-шлюз (с подпором воздуха при пожаре)	6.1	
11	Тамбур-шлюз (с подпором воздуха при пожаре)	3.9	
12	Тамбур	10.3	
13	Помещение охраны (см. 107-6-АР.1)		
13.1	Тамбур (см. 107-6-АР.1)		
14	Санузел (см. 107-6-АР.1)		
15	Электрощитовая	16.0	В4
16	Венткамера вытяжная	24.0	В3
17	Венткамера приточная	34.8	Д
18	Коридор	24.4	
19	Рампа	447.9	

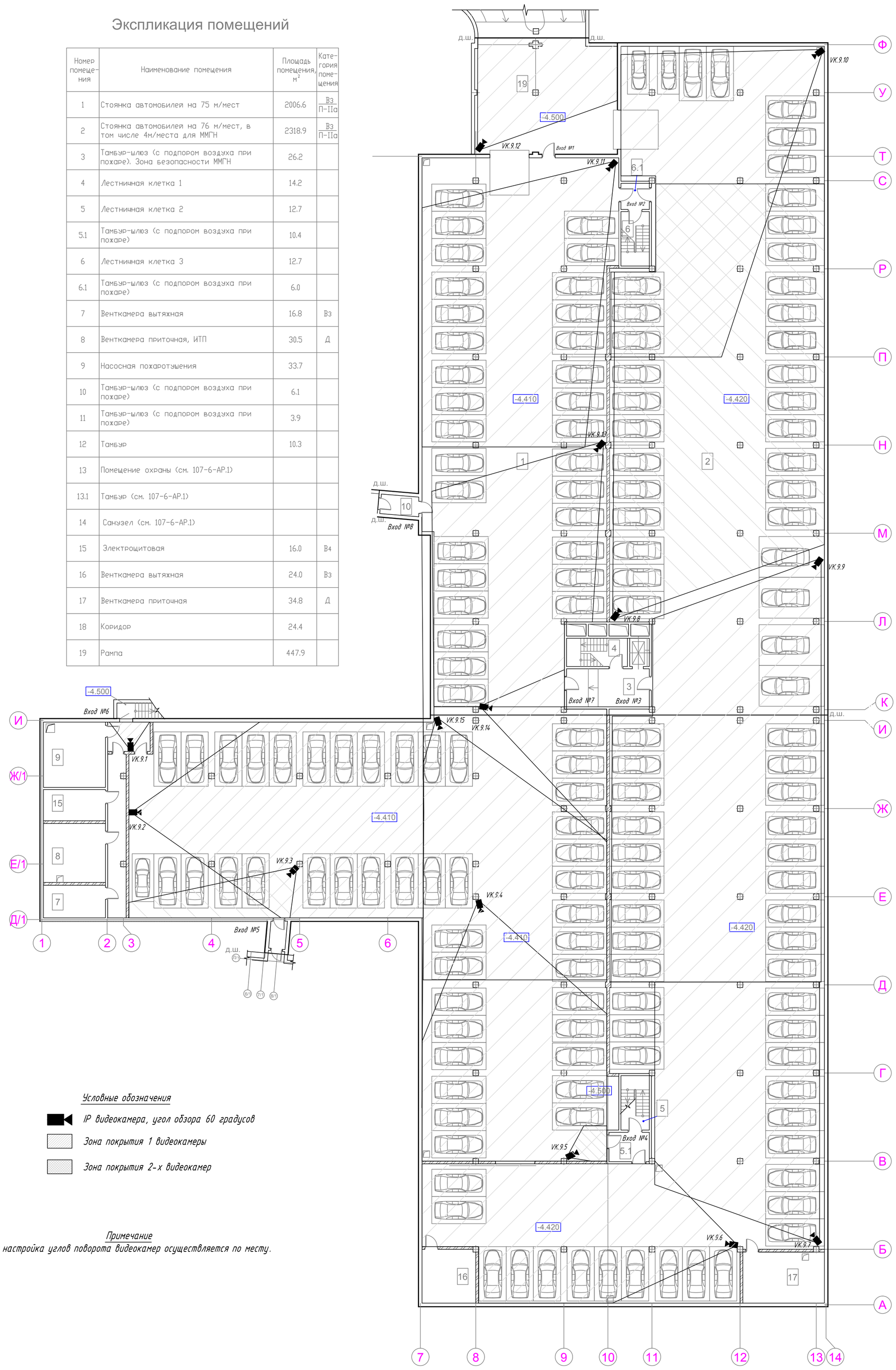

Условные обозначения

- IP видеокамера, угол обзора 60 градусов
- Зона покрытия 1 видеокамеры
- Зона покрытия 2-х видеокамер

Примечание

Точная настройка углов поворота видеокамер осуществляется по месту.

Согласовано

Взам. инв. №

Подп. и дата

Инв. № подл.

Формат А1

Позиция	Наименование и техническая характеристика	Тип, марка, обозначение документа, опросного листа	Код оборудования, изделия, материала	Завод-изготовитель	Единица изме-рения	Коли-чество	Масса единицы, кг	Примечание
1	2	3	4	5	6	7	8	9
	Активное оборудование							
1.	Видеокамера Hikvision DS-2CD2032-I		DS-2CD2032-I	Hikvision	шт.	15		
2.	Коммутатор D-link DGS-1008P/B1		D-link DGS-1008P/B1	D-link	шт.	3		
3.	Контроллер ключей KTM600R (в комплекте со считывателем RD-3)		KTM600R	Visit	шт.	8		
4.	Блок питания БПД 18/12-1-1		БПД 18/12-1-1	Visit	шт.	8		
5.	Кнопка Exit-300M		Exit-300M	Visit	шт.	8		
6.	Электромагнитный замок ML-300M-40		ML-300M-40	Visit	шт.	8		
	Кабель							
7.	Кабель NETLAN UTP 4 пары, Кат.5е, внутренний, PVC, 24 AWG, одножильный, 100 МГц		EC-UU004-5E-PVC-GY	Netlan	м	788		
8.	Кабель ШВВП 2х0.75 белый		Тинко 214202	Паритет	м	50		
9.	Кабель КСПВ 4х0.5 однопроволочные жилы		Тинко 006177	Паритет	м	50		
10.	Кабель КСПВ 2х0.5 однопроволочные жилы		Тинко 006176	Паритет	м	50		
	Установочные изделия							
11.	Труба ПНД гибкая гофрированная D=25 мм, легкая с протяжкой, цвет черный		DKC 71725	ЗАО «ДКС»	м	20		
12.	Труба ПНД гибкая гофрированная D=20 мм, легкая с протяжкой, цвет черный		DKC 71720	ЗАО «ДКС»	м	290		
13.	Держатель с защелкой 25 мм для труб		CTA10D-CF25-K41-100	IEK	шт.	10		
14.	Держатель с защелкой 20 мм для труб		CTA10D-CF20-K41-100	IEK	шт.	600		
15.	Коробка ответвит. с кабельными вводами, IP55, 300х220х120мм		ДКС 54300	ДКС	шт.	2		
16.	Коробка ответвит. с кабельными вводами, IP55, 100х100х50мм		ДКС 53800	ДКС	шт.	2		
17.	Кабель-канал 25х16 одноканальный		Тинко 022008	Sertplastik	шт.	50		
18.	Щит с монтажной панелью ЩМП 300х250х150 мм IP66		NSYCRN325150P	Schneider Electric	шт.	11		
19.	Дин-рейка перфорированная OMEGA 3AF, 35х15мм		ДКС 02150	ДКС	м	4		
20.	Разъем RJ-45 под витую пару, категория 5, solid, со вставкой		PLUG-8P8C-SV-C5	Hyperline	шт.	50		
21.	Автоматический выключатель ABB S202 2P 16 A (C) 6kA		S202 C16	ABB	шт.	11		
22.	Розетка с заземлением на DIN-рейку 16A, 220V ABB M1173		M1173	ABB	шт.	11		
23.	Шина заземления латунная PE.63.06		EKF SN0-63-06	EKF	шт.	11		

Взам. инв. №

Подпись и дата

Инв. № подл.