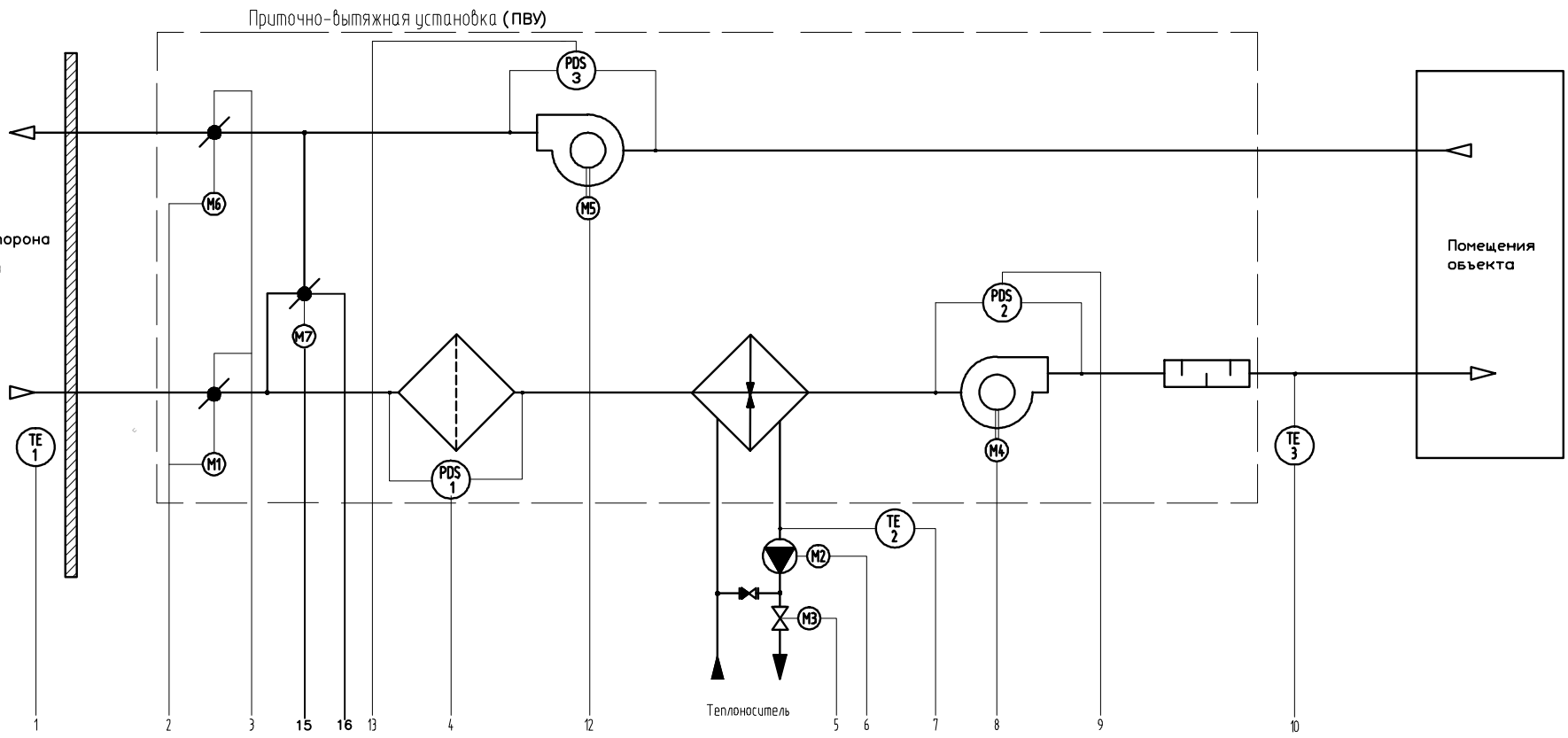

		1	2	3	4	5	6	7	8	9	10	12	13	15	16	14
		Температура наружного воздуха	"Открыть" заслонку наружного воздуха	Положение заслонки наружного воздуха	Датчик-реле перепада давления на фильтре	Управление регулирующим клапаном теплоносителя	Управление насосом теплоносителя	Температура обратного теплоносителя	Управление приточным вентилятором	Датчик-реле перепада давления на приточном вентиляторе	Температура приточного воздуха	Управление вытяжным вентилятором	Датчик-реле перепада давления на вытяжном вентиляторе	**Управление приводом заслонки рециркуляции**	Положение **заслонки рециркуляции**	Сигнал "Пожар" от системы пожарной сигнализации
По месту																
Шкаф управления ПВУ	Силовая часть		NS 1				NS 2		NS 3			NS 4		NS 1		
	AI	●						●			●					
	AO					●										
	DI			●	●					●			●		●	●
	DO		●				●		●			●		●		

Пояснения к схеме:

1. Расшифровка условных обозначений и ведомость проектных документов приведены в документе "Общие данные".

Изм.	Кол.уч.	Лист	Nдок.	Подп.	Дата				
Разработ.		Пузиков				Основной корпус объекта. Техническое оснащение.	Стадия	Лист	Листов
ГИП							П	1	
Утвердил						Схема автоматизации приточно-вытяжной вентиляции			

СОГЛАСОВАНО

Взам. инв. ном

Подпись и дата

Инв. ном. подл.

Копировал

Формат А3