Схема структурная

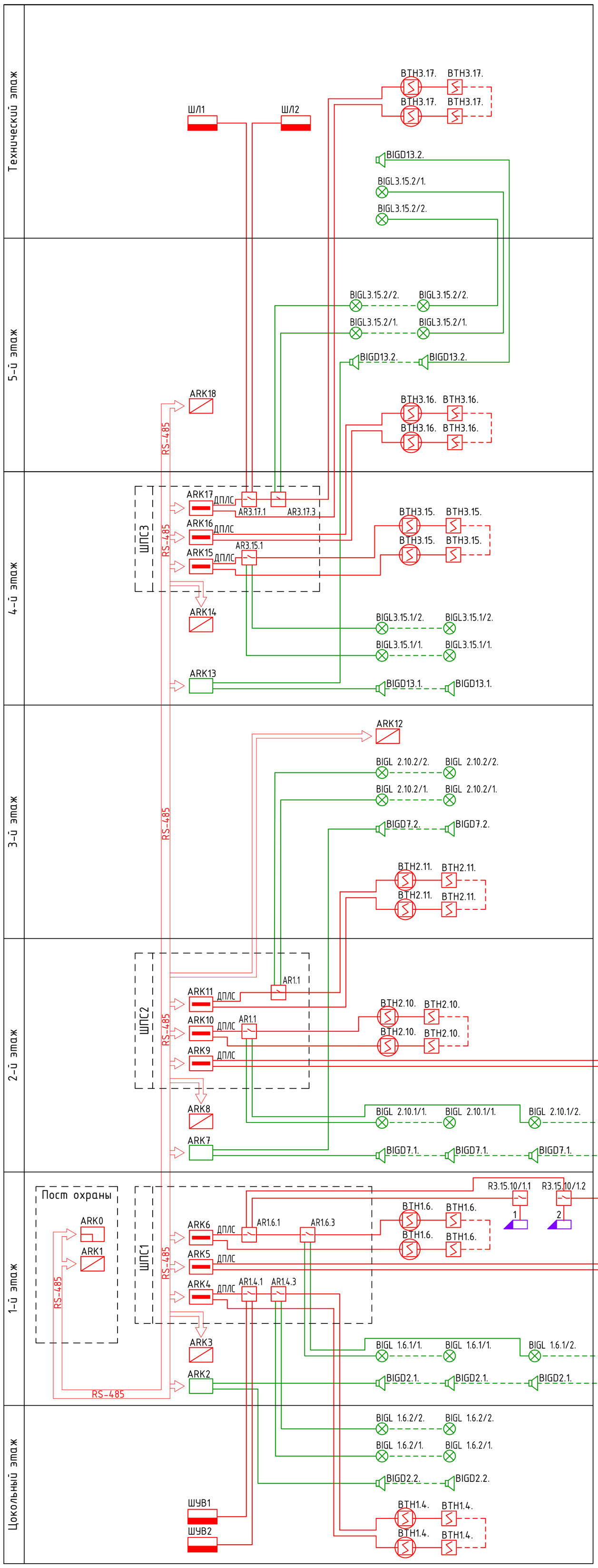

УСЛОВНЫЕ ОБОЗНАЧЕНИЯ

Обозначение	Наименование	Примечание
ARKX	Пульт контроля и управления, X-адрес устройства	
ARKx	Блок индикации, X-адрес устройства	
ARKx	Контроллер двухпроводного шлейфа, X-адрес устройства	
ARKx	Прибор речевого оповещения, X-адрес устройства	
ARx	Блок контрольно-пусковой адресный, X-номер устройства	
ВТН X.Y.Z	Извещатель пожарный дымовой, X-шкафа, Y-контролера, Z-номер извещателя в шлейфе	
ВТНX.Y.Z	Извещатель пожарный дымовой с изолятором, X-номер шкафа, Y-номер контроллера, Z-номер устройства в шлейфе	
ВТМ X.Y.Z	Извещатель пожарный ручной,X-шкафа, Y-контролера, Z-номер извещателя в шлейфе	
Rx	Устройство коммутационное, X-номер устройства	
BIGD X.Y	Оповещатель речевой	
BIGL X.Y	Табло световое "выход"	

СПЕЦИФИКАЦИЯ ОБОРУДОВАНИЯ И МАТЕРИАЛОВ

Поз.	Обозначение	Наименование	Кол-во	Примеч.
	ARK0	Пульт контроля и управления С2000М	1	
	ARK1, ARK3 ARK8, ARK14, ARK18	Блок индикации С2000-БИ	5	
	ARK2, ARK7 ARK13	Прибор речевого оповещения Рупор-200	3	См. раздел СОУЭ
	ARK4, ARK5 ARK6, ARK9, ARK10, ARK11, ARK15, ARK16, ARK17	Контроллер двухпроводной линии связи С2000-КДЛ	9	
	ШПС1-ШПС3	Шкаф пожарной сигнализации ШПС	3	
	ВТН	Извещатель пожарный дымовой адресный ДИП-34А-03	540	
	ВТН	Извещатель пожарный дымовой адресный с изолятором ДИП-34А-04	30	
	ВТМ	Извещатель пожарный ручной ИПР 513-3АМ	33	
	AR	Блок сигнально-пусковой адресный С2000-СП2 исп.02	8	
	R	Устройство коммутационное УК-ВК/3	3	
	BIGD	Оповещатель речевой настенный SW-1106	1	См. раздел СОУЭ
	BIGL	Табло световое КОП-24 "Выход"	1	См. раздел СОУЭ
	Э1-Э3	Замок электромагнитный	3	Сущ.
	ШЛ1, ШЛ2	Шкаф управления лифтами	2	Сущ.
	ШУВ1, ШУВ2	Шкаф управления вентиляцией	2	Проект.

Примечания:

1. Питание и 24В приборов обеспечивается от распределительного устройства шкафа ШПС;
2. Количество адресов блока С2000-СП2 - 2 шт.;
3. Схему внешних соединений см. Лист 18.

Изм.	Кол. уч.	Лист	№ док.	Подпись	Дата
ГИП		Ахметов			11.16
Разраб		Кузнецов			11.16
Н.контр.		Михайлов			11.16

254/10/16-АПС/2016

Проектирование ААУПС, СОУЭ 3-го типа, аварийного освещения, видеонаблюдения, охранной сигнализации на объекте ГБУЗ РКПТД

Автоматическая пожарная сигнализация

Стадия	Лист	Листов
Р	2	

Схема структурная

Юнидефенс

Взам. инв. N | Подпись и дата | Инв.N подл.