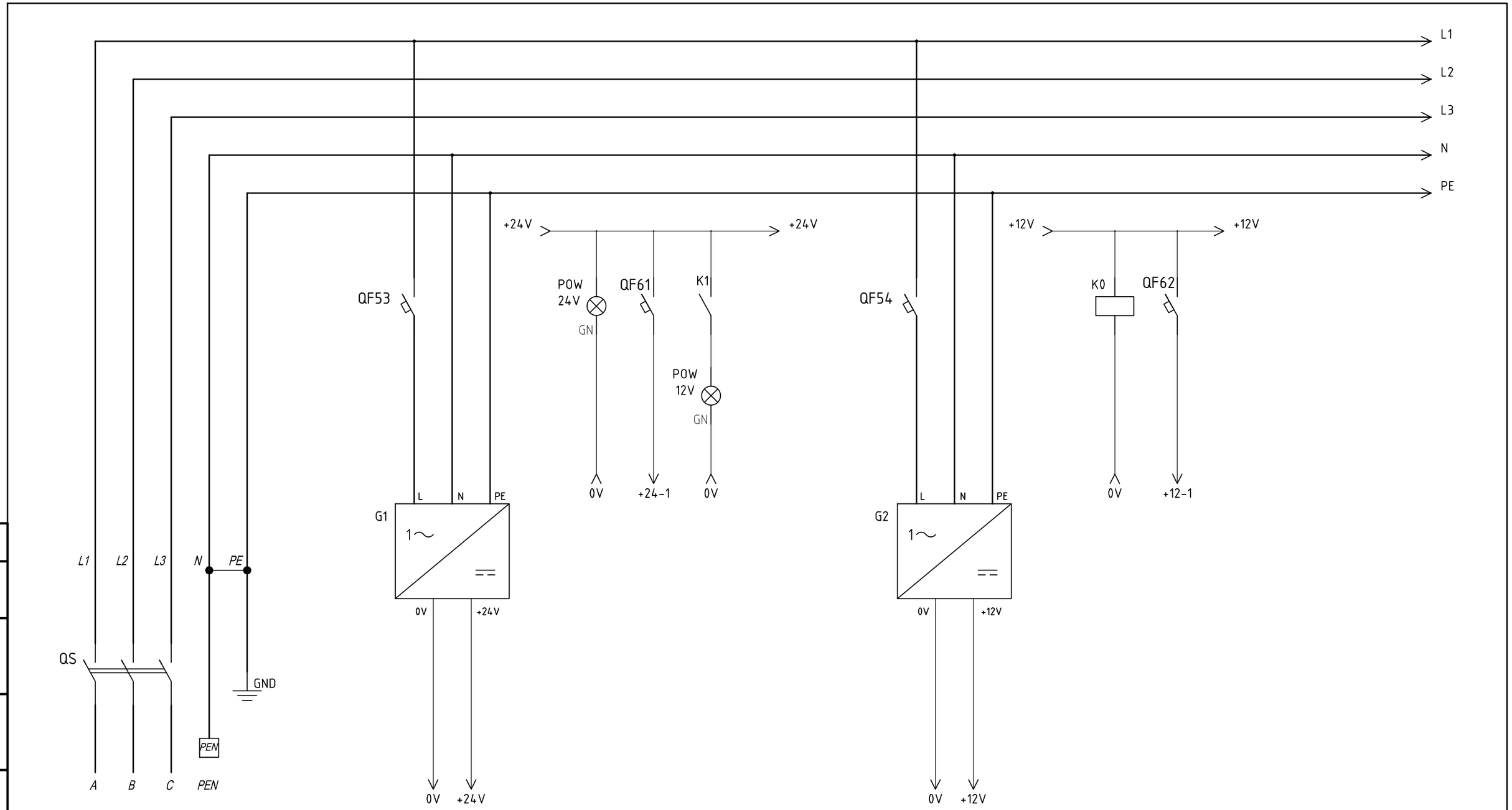

Согласовано

Взам. инв. №

Подпись и дата

Инв. № подл.

Изм.	Кол. уч.	Лист	№ док.	Подп.	Дата
Разработал					
Проверил					
ГИП					

Станция очистных сооружений административно-хозяйственного комплекса	Стадия	Лист	Листов
	Р	1	5
ШУ-1. Схема соединения контроллера			

ФОРМАТ А3

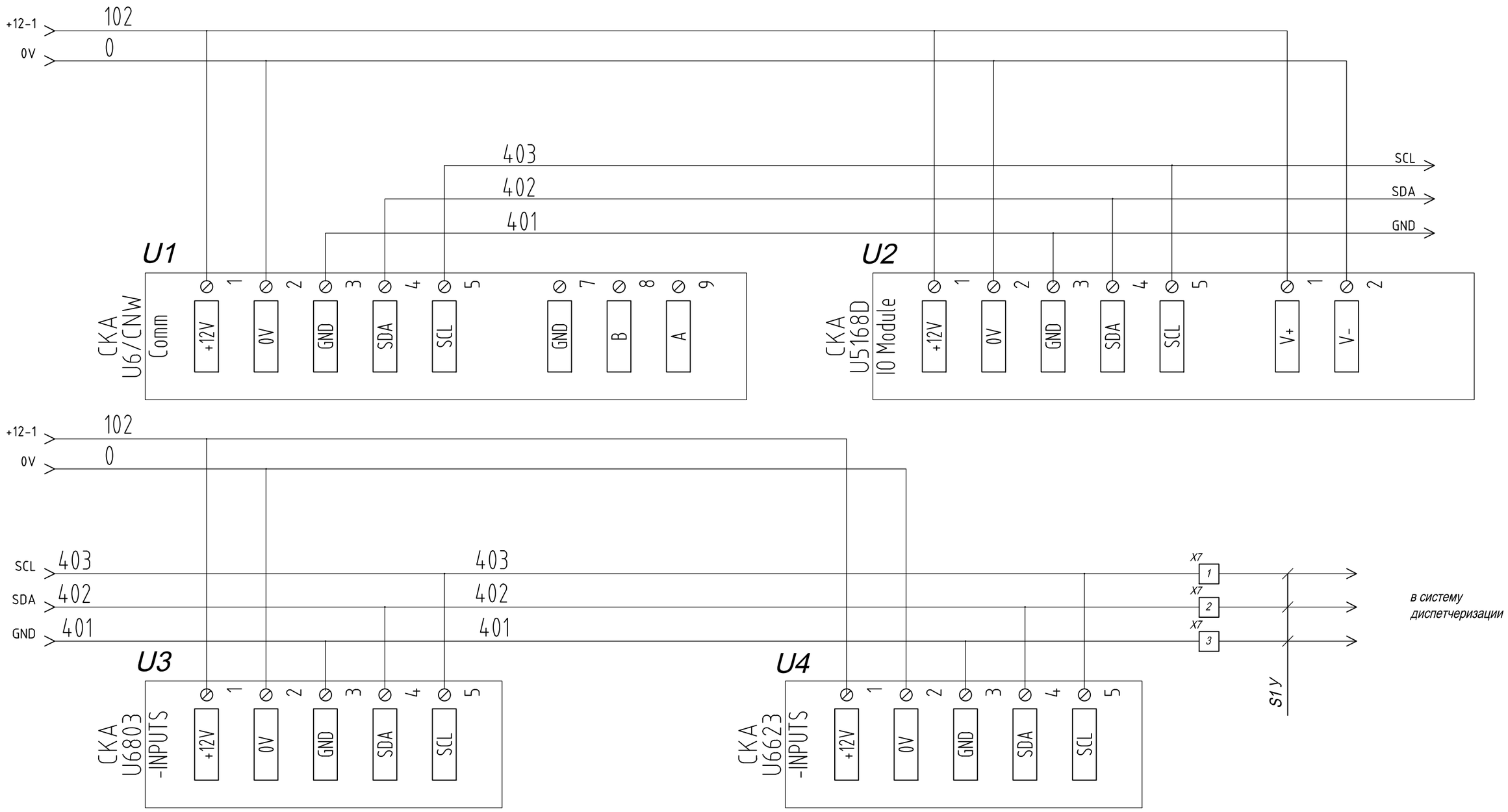

Согласовано

Взам. инв. №

Подпись и дата

Инв. № подл.

Изм.	Лист	№ докум.	Подп.	Дата	Лист 2

ФОРМАТ А3

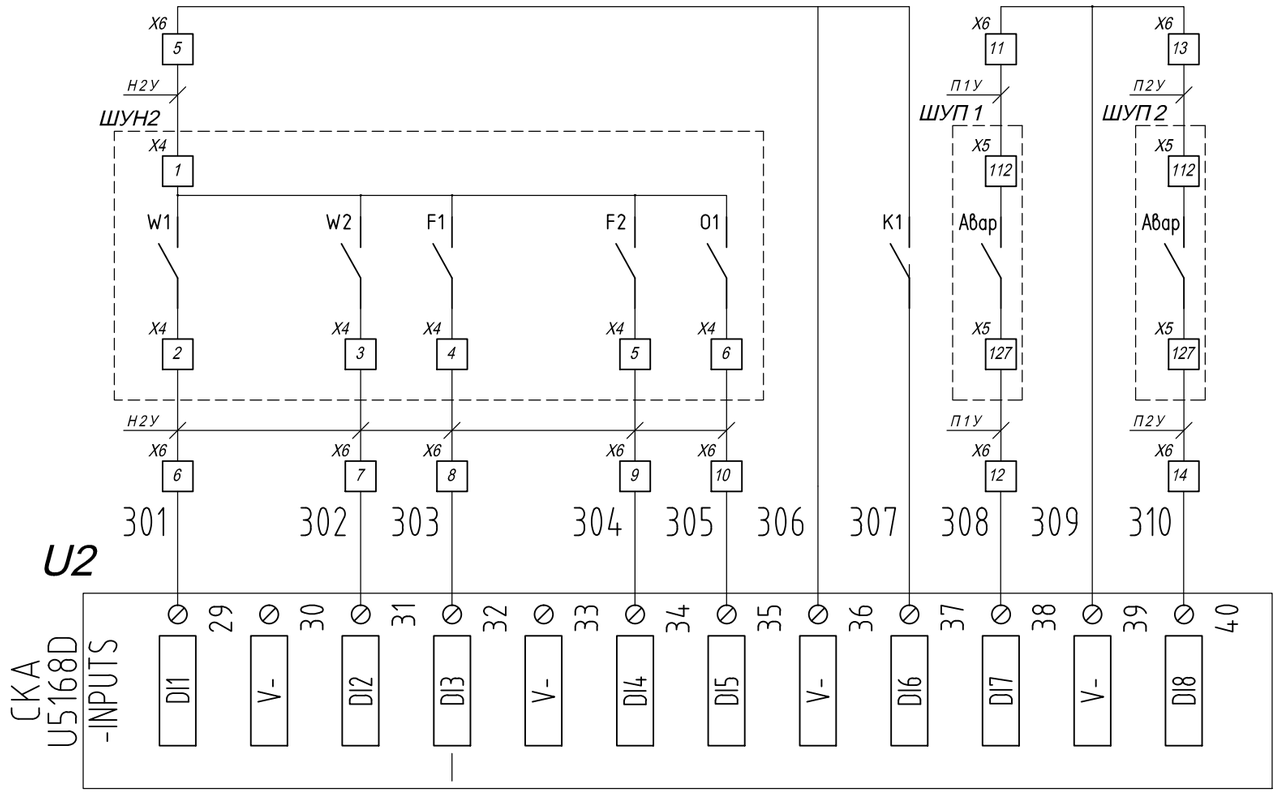

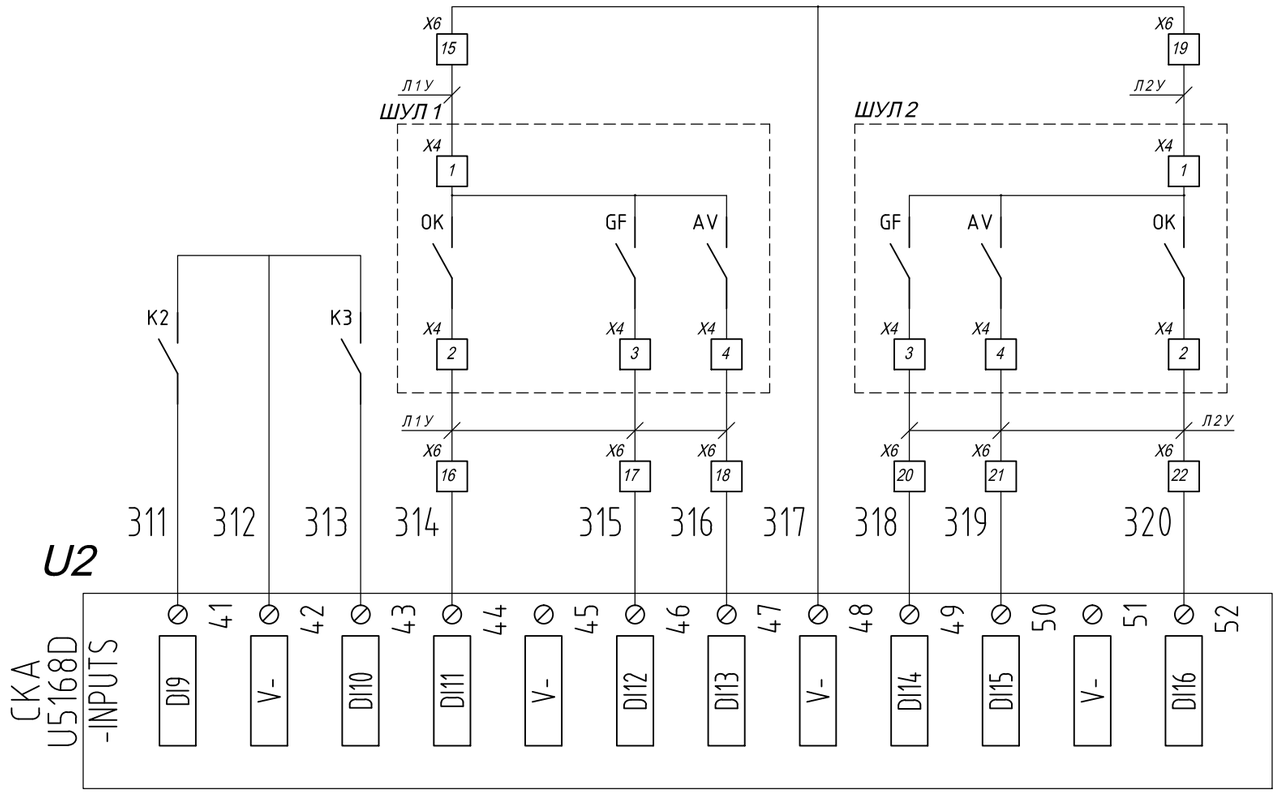

Согласовано

Взам. инв. №

Подпись и дата

Инв. № подл.

Изм.	Лист	№ докум.	Подп.	Дата

Лист 3

ФОРМАТ А3

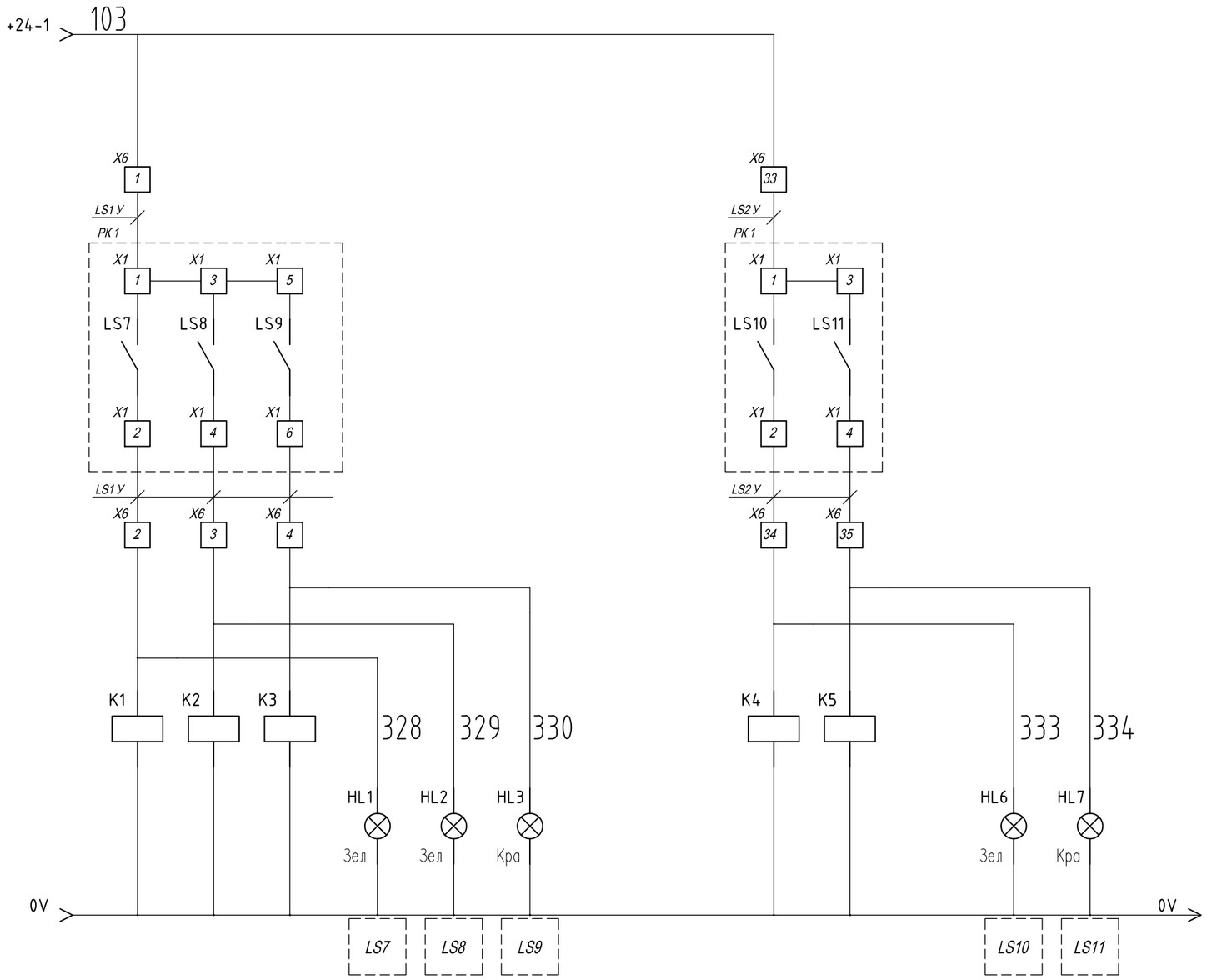

Согласовано

Взам. инв. №

Подпись и дата

Инв. № подл.

Изм.	Лист	№ докум.	Подп.	Дата	Лист 4

ФОРМАТ А3

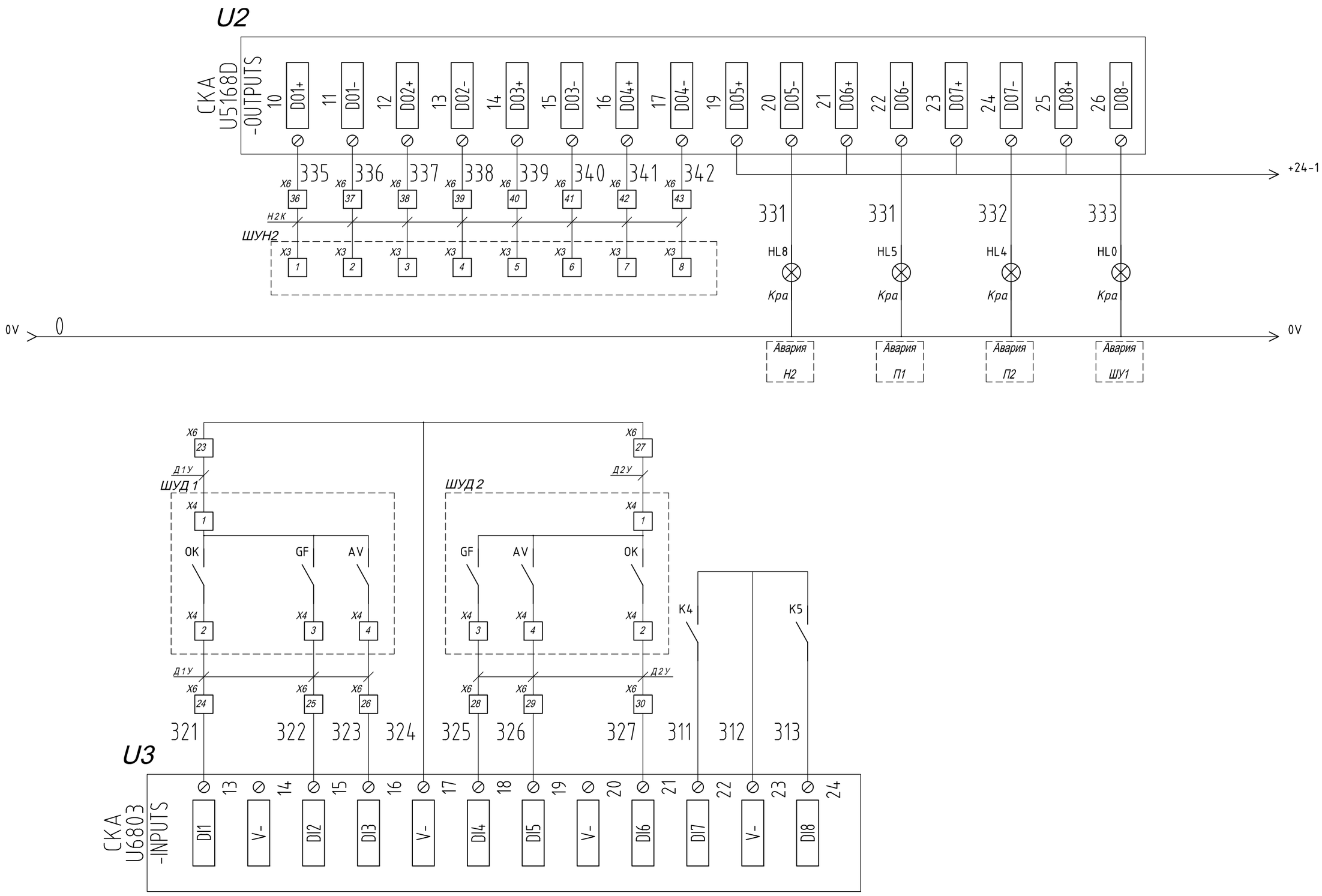

Согласовано

Взам. инв. №

Подпись и дата

Инв. № подл.

Изм.	Лист	№ докум.	Подп.	Дата	Лист 5

ФОРМАТ А3