ПС7

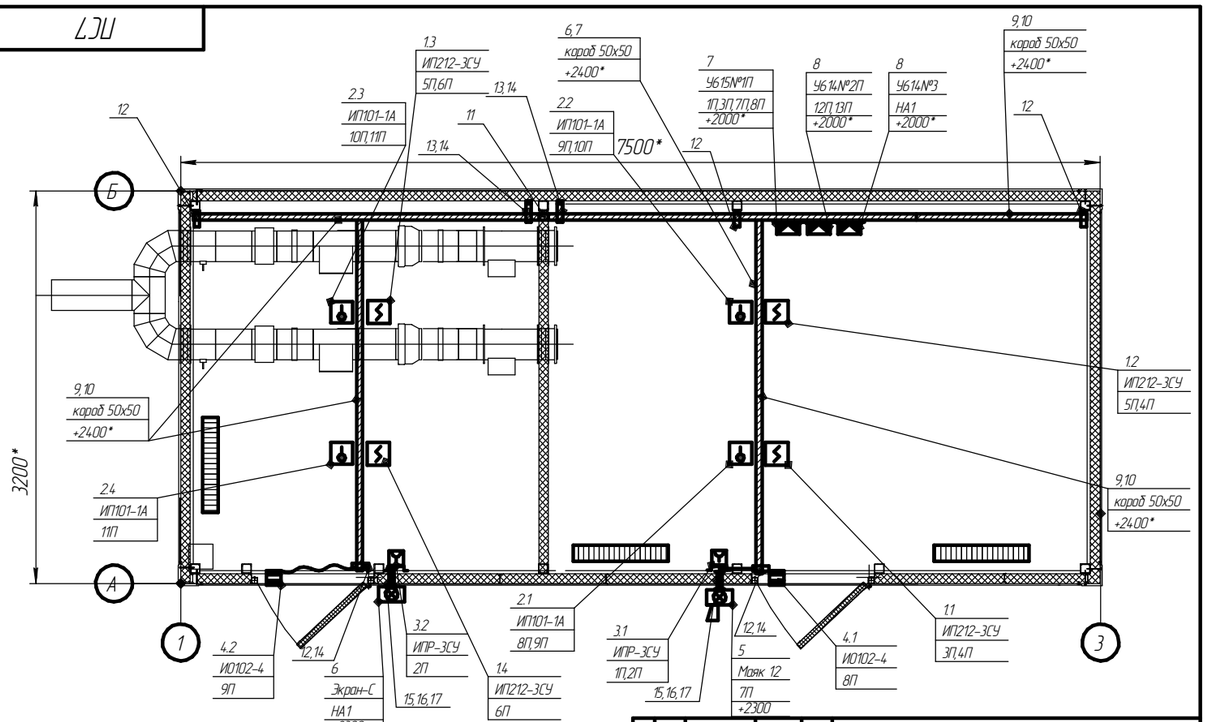

1. План расположения выполнен на основании чертежа БТ-00.00.000 ВО;
2. Позиции и типы оборудования указаны в спецификации БТ-00.00.000 ПССО;
3. Маркировка и типы кабелей указаны в схеме соединений БТ-00.00.000 ПС4;
4. Монтаж оборудования и проводок выполнить в соответствии со СНиП 3.05.07-85;
5. Оборудование заземлить в соответствии с главой 1.7 ПУЭ;
6. Отметки высот указаны от пола;
7. После монтажа кабелей проходы загерметизировать мастикой МГКП;
8. *- Размер для справок.

Изм.	Лист	№ докум.	Подп.	Дата	ПС7			
Разраб.					Электроконтейнер	Лит.	Масса	Масштаб 1:25
Пров.						Лист 1	Листов 2	
Т.контр.					План расположения пожарной сигнализации			
Н.контр.								
Утв.								

Копировал Формат А3

Перв. примен. | Справ. № | Подп. и дата | Инв. № дубл. | Взам. инв. № | Подп. и дата | Инв. № подл.

БТ-00.00.000 ПС7

Рис.1
Площадка для ИПР-3СУ

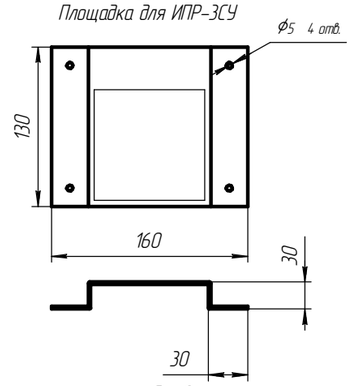

Рис.2
Площадка для коробки зажимной
У614 №2П,3

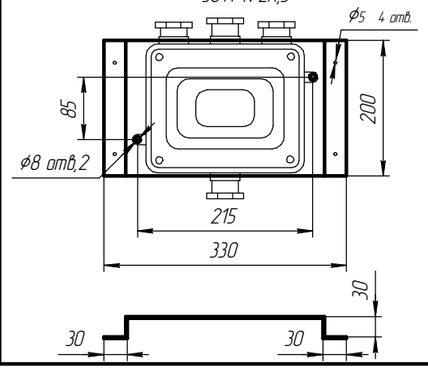

Рис.3
Профиль под кабель

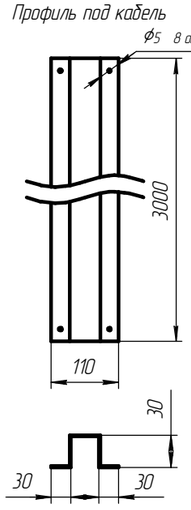

Рис.5
Установка извещателя для охраны дверного проема ИО102-4 (поз.4.1,4.2)

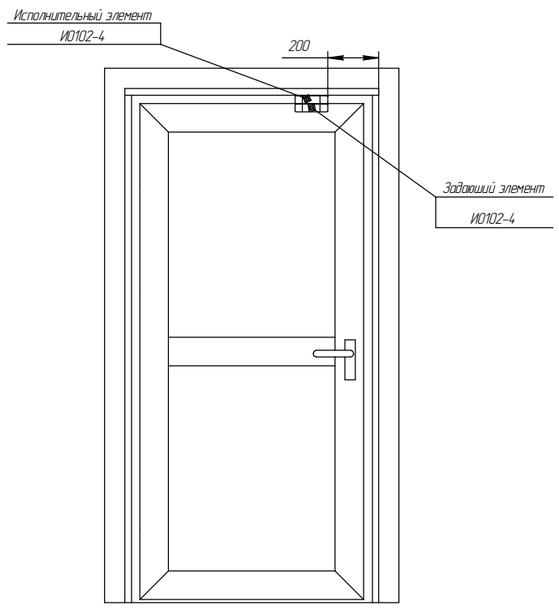

Изм.	Лист	№ докум.	Подп.	Дата	ПС7	Лист 2

Копировал Формат А3