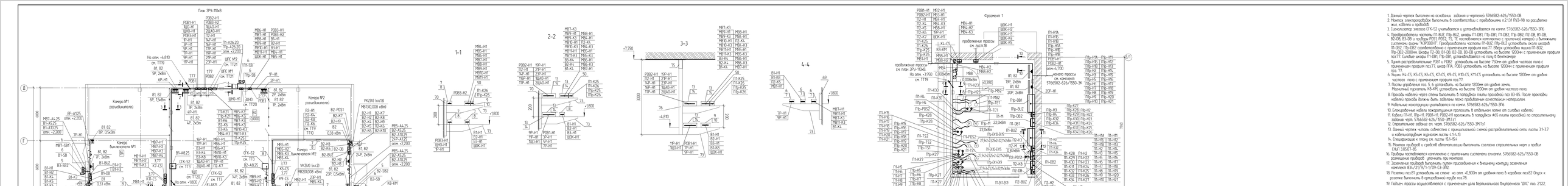

1. Данный чертеж выполнен на основании задания и чертежей 5766582-626/ТКЗО-ОВ
2. Монтаж электрооборудования выполнить в соответствии с требованиями п.2.131 ПЭУ-98 по расцветке жил кабелей и проводов.
3. Заземлитель типа СТК-52 учитывается и устанавливается на конечн. 5766582-626/ТКЗО-ЭП6
4. Преобразователи частоты ПЧ-ВШ2, ПЧ-ВШ3, шкафы ПЧ-ВШ1, ПЧ-ВШ1, ПЧ-ВШ2, ПЧ-ВШ3, ПЧ-ВШ4, ВШ-01, ВШ-02, ВШ-03 и шкафы РВ01, РВ02, РВ03, РВ04 поставляются комплектно с приточной камерой и выполняют системную фирмы "АЭРОВЕНТ". Преобразователи частоты ПЧ-ВШ2, ПЧ-ВШ3 устанавливаются около шкафов ПЧ-ВШ2, ПЧ-ВШ3 соответственно с применением кронштейна поз.77. Вверх устанавливаются ПЧ-ВШ2, ПЧ-ВШ3 - 2000мм. Шкафы ПЧ-ВШ1, ВШ-01, ВШ-02, ВШ-03 устанавливаются на высоте 1200мм с применением кронштейна поз.77. Силовые шкафы ПЧ-ВШ1, ПЧ-ВШ1 устанавливаются на пол в вентиляторной.
5. Пункт распределительные РВ01 и РВ02 устанавливаются на высоте 750мм от уровня чистого пола с применением кронштейна поз.77, шкафа ПЛ4, РВ03 устанавливаются на высоте 1200мм с применением кронштейна поз. 77.
6. Ящики Я4-С5, Я5-С5, Я6-С5, Я7-С5, Я9-С5, К10-С5, К11-С5 устанавливаются на высоте 1200мм от уровня чистого пола с применением кронштейна поз.77.
7. Посты управления П1, П2 устанавливаются на высоте 1200мм от уровня земли.
Магнитный пускатель КВ-К19 устанавливается на высоте 1200мм от уровня чистого пола.
8. Проходы кабелей через стены выполнить в патрубках гильз проходных поз 83-85. После прокладки кабелей проходы должны быть заделаны легко пробиваемым огнестойким материалом.
9. Кабельные конструкции учитываются по комплекту 5766582-626/ТКЗО-ЭП6
10. Блокировочные гильзы пожарозащиты прокладить в отдельном шурфе рядом с силовым кабелем
11. Кабели ПЗ-НП, ПЗ-НП, РВ01-НП, РВ02-НП прокладить в патрубках ø65 гильзы проходных по строительному заданию чертеж 5766582-626/ТКЗО-ЭП1.1п
12. Строительные задания чертеж 5766582-626/ТКЗО-ЭП1.1п
13. Данный чертеж читать совместно с принципиальной схемой распределительной сети листы 1.1-1.7 и кабельно-трубным журналом листы 4.1-4.13
14. Спецификация к плану см. листы 15.1-15.4.
15. Монтаж проводов и средств автоматизации выполнить согласно строительных норм и правил СНиП 3.05.07-85
16. Проборы поставляются комплектно с приборными системами оснащения 5766582-626/ТКЗО-ОВ размещение проборов уточнить при монтажном.
17. Заземляющие проводи выполнить путем присоединения к внешнему контуру заземления кожухов ВЗК,ГУ9/1/1/09-13-ЭГ2
18. Розетка поз.81 устанавливается на стене на отм.+0,800м от уровня пола в коридоре поз.82 Опуск к розетке выполнить в армированной трубе поз.78.
19. Подъем трассы осуществляется с применением угла вертикального внутреннего "ДКС" поз. 21,22, 23, 26, 29,30.
Опуск кабельной трассы осуществляется с применением угла вертикального внутреннего "ДКС" поз. 25, 25, 27, 28, 31, 32
20. Шкафы освещения ЩОО, ЩОО, ЩАО, ЩАО устанавливаются и учитываются по комплекту 5766582-626/ТКЗО-ЗО
Шкаф наружного освещения ШНО устанавливается и учитывается по комплекту 5766582-626/ТКЗО-ЭН
21. Шкафы пожарной сигнализации ШПС №1, ШПС №2 устанавливаются и учитываются по комплекту 5766582-626/ТКЗО-ПС

									АО "Сыроварский МГЗ"
Изм.	Кол.уч.	Лист	N.док.	Подп.	Дата				
							Стадия	Лист	Листов
							Р	4	
							ЭП1 ТП18 План расположения электрооборудования и прокладка электрических сетей на отм. 0.030. Фрагмент 1		

Согласовано

Взам. инв. N

Подп. и дата

Инв. N подл.

Копировал

Формат А3х6