Схема расположения элементов покрытия в уровне верхних поясов ферм

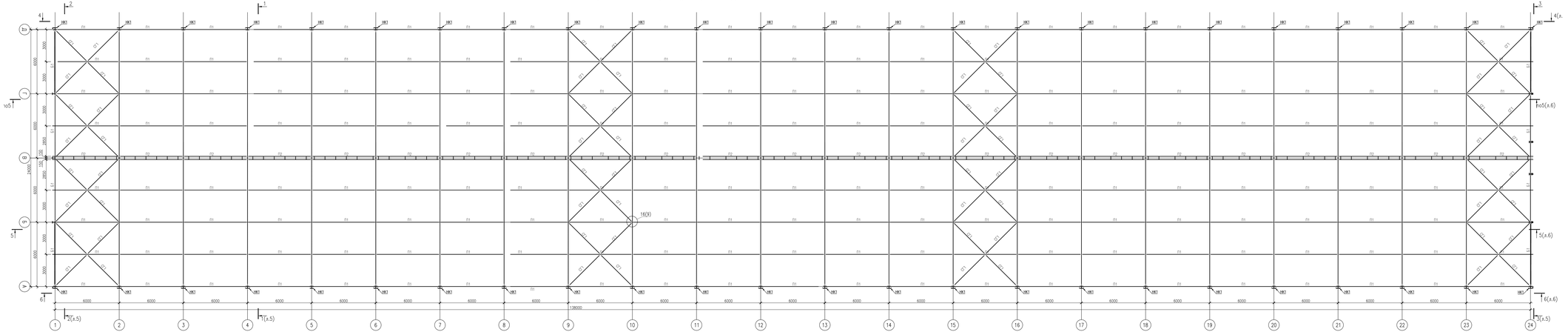

6–6

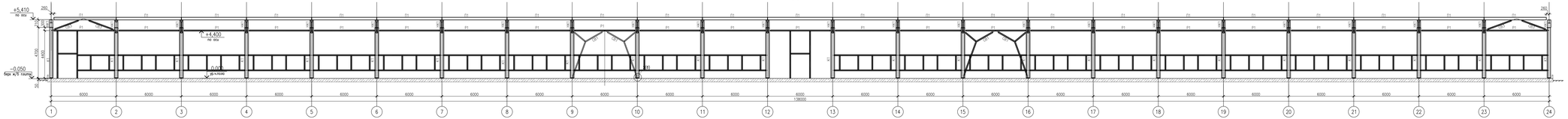

5–5

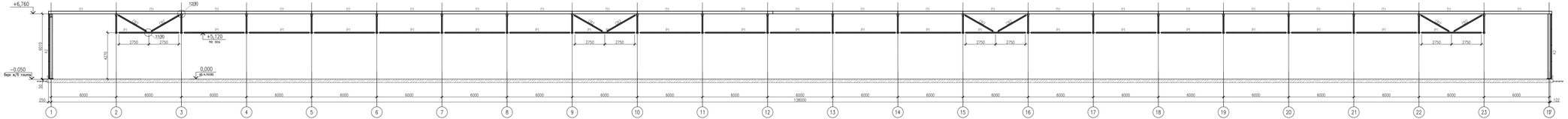

4–4

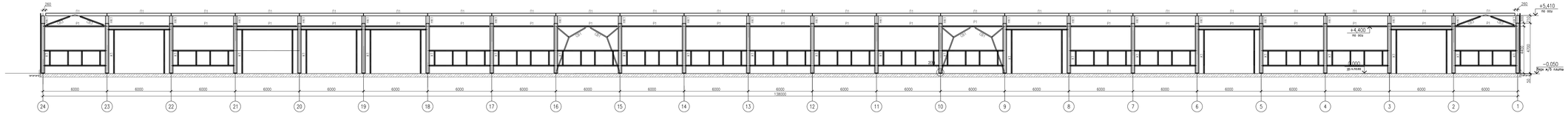

Общие указания см. л.1.

Изм.	Кол.уч.	Лист	N док.	Подпись	Дата				
Разраб.		Рещетникова					Стадия	Лист	Листов
Проверил							Р		
Гл.спец.									
Гл.инженер.							Разрезы 4–4,,6–6		
Н.контр.									

Формат А3

Геометрическая схема фермы ФС1 с усилиями и сечениями

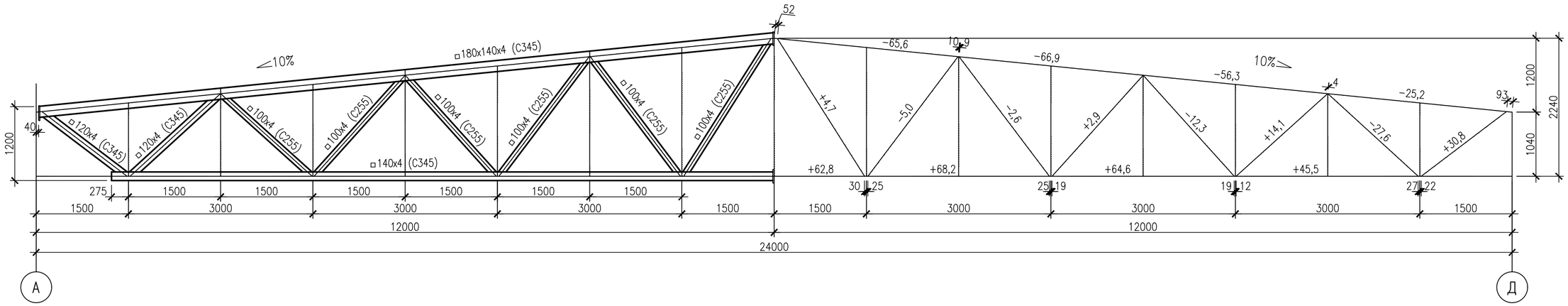

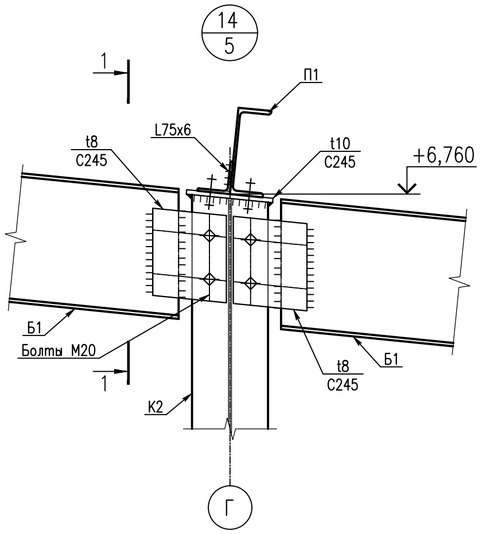

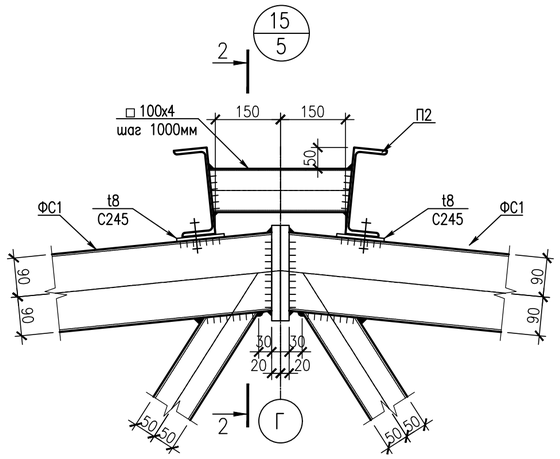

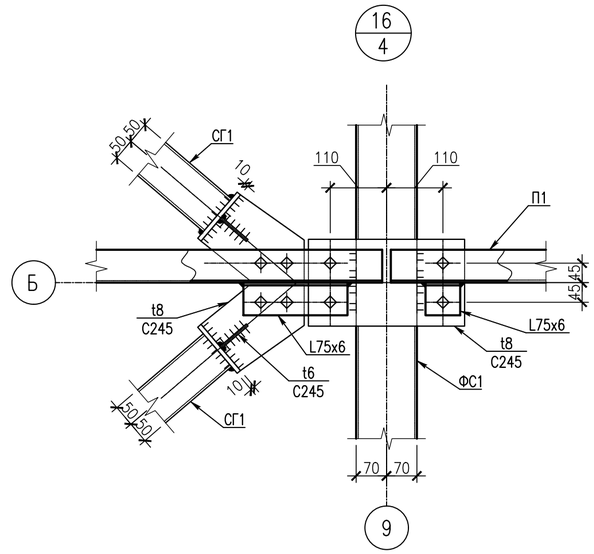

1–1

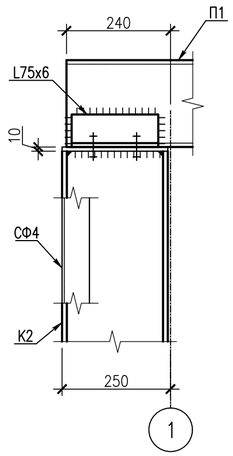

2–2

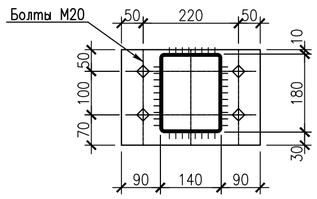

1. Общие указания см. л.1.
2. Ведомость элементов см. л.2.
3. Минимальные толщины сварных швов принимать по табл. 38 главы СП 16.13330.2011, но не более 1,2t, где t – наименьшая из свариваемых толщина элемента.
4. Все болты М16 кл.пр. 5.8, кроме оговоренных.

Изм.	Кол.уч.	Лист	Nдок.	Подпись	Дата				
Разраб.		Решетников				Геометрическая схема фермы ФС1. Узлы 14...16	Стадия	Лист	Листов
Проверил							Р		
Гл.спец.									
Рук.отдела									
Н.контр.									

СОГЛАСОВАНО:

Взам. инв. N

Подпись и дата

Инв. N док.

Имя файла: Л.9_Узлы 14...16.dwg

Формат А2

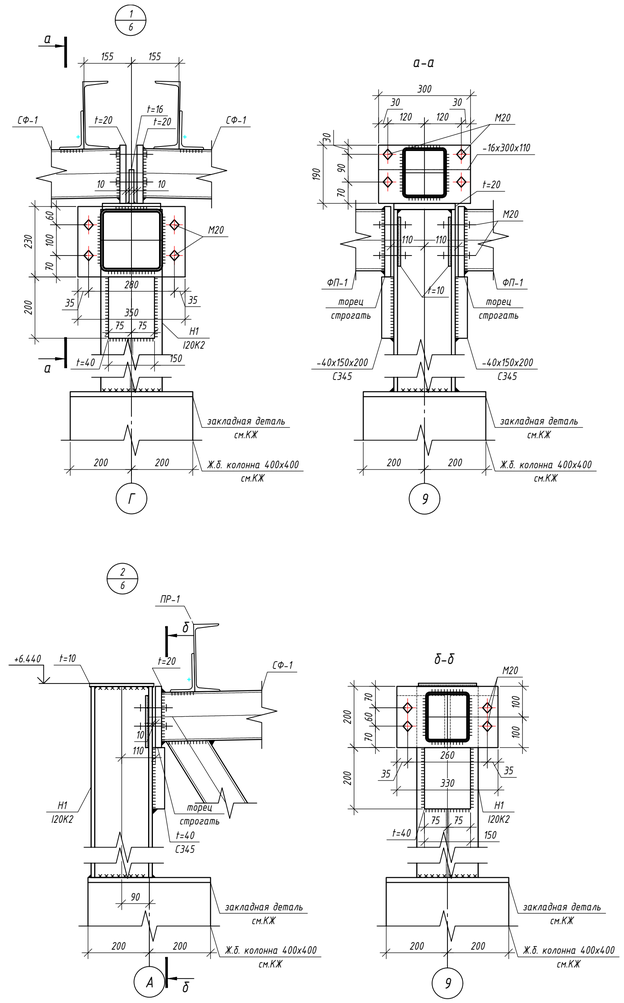

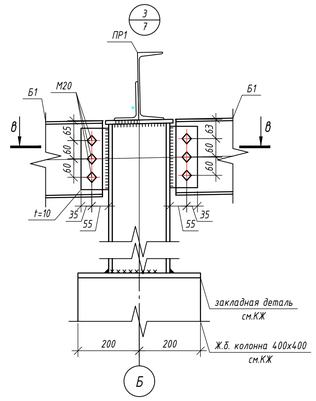

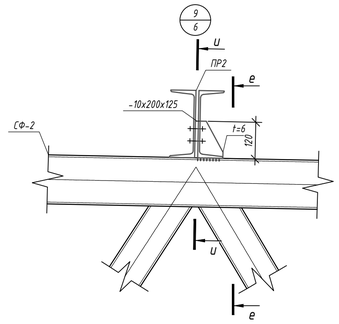

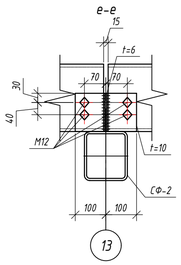

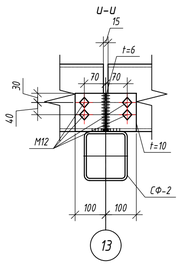

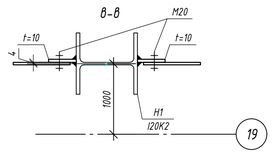

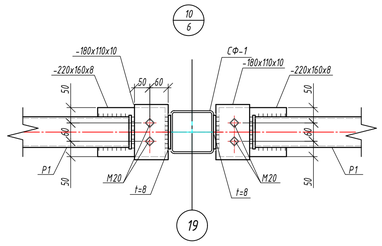

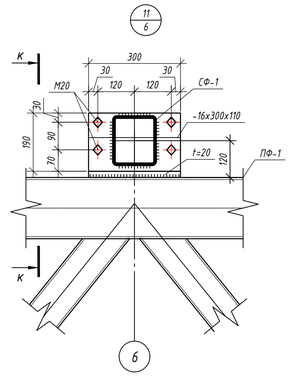

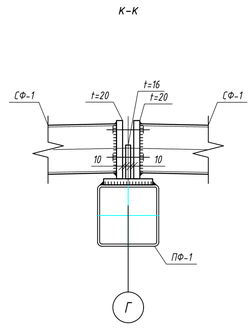

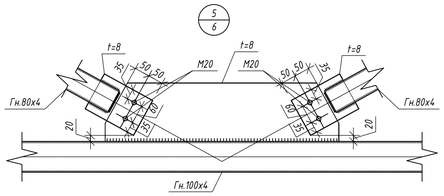

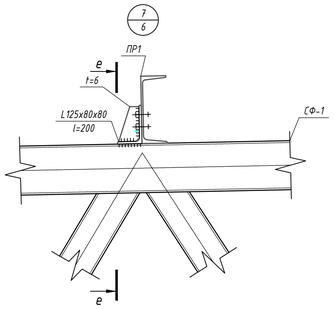

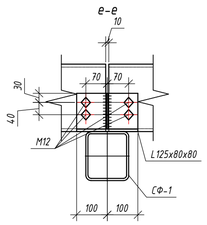

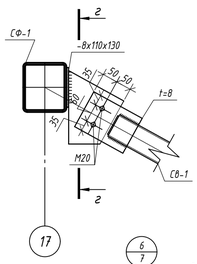

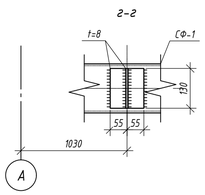

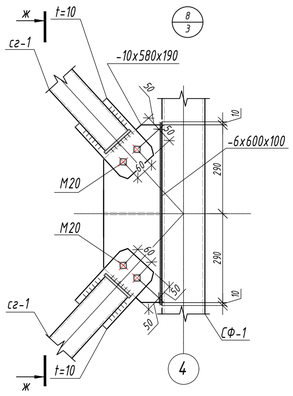

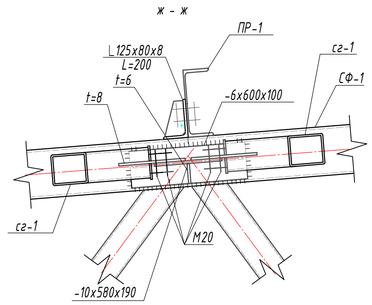

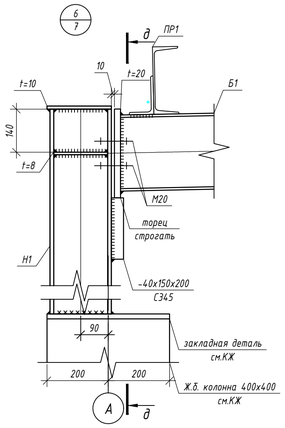

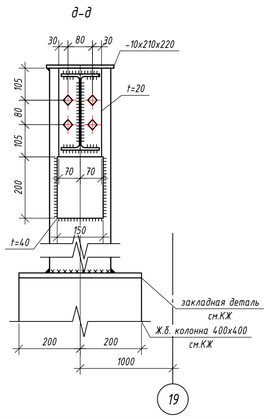

Примечание:
1. Работать совместно с л. 2-8.

Изм.	Кол.уч.	Лист	№док.	Подпись	Дата				
Разработал		Решетников			05.16	Узлы 1...11	Стадия	Лист	Листов
Проверил					05.16		Р		
Н.контр.					05.16				

Согласовано

Взам. инв. №

Подпись и дата

Инв. № подл.

Схема нижнего армирования плиты Пм-2 на отм. +6.550.

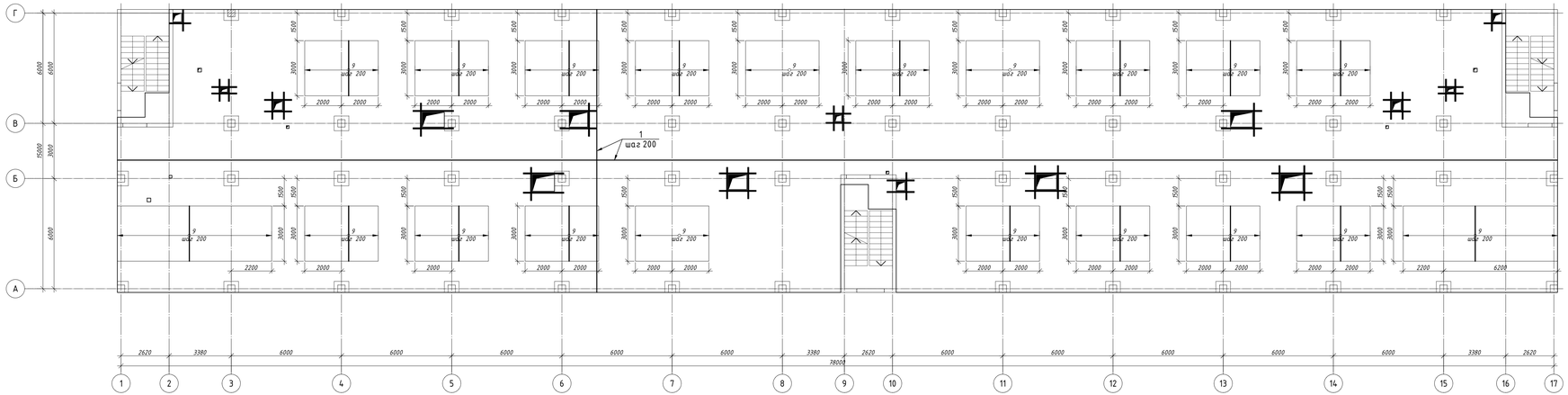

Схема верхнего армирования плиты Пм-2 на отм. +6.550.

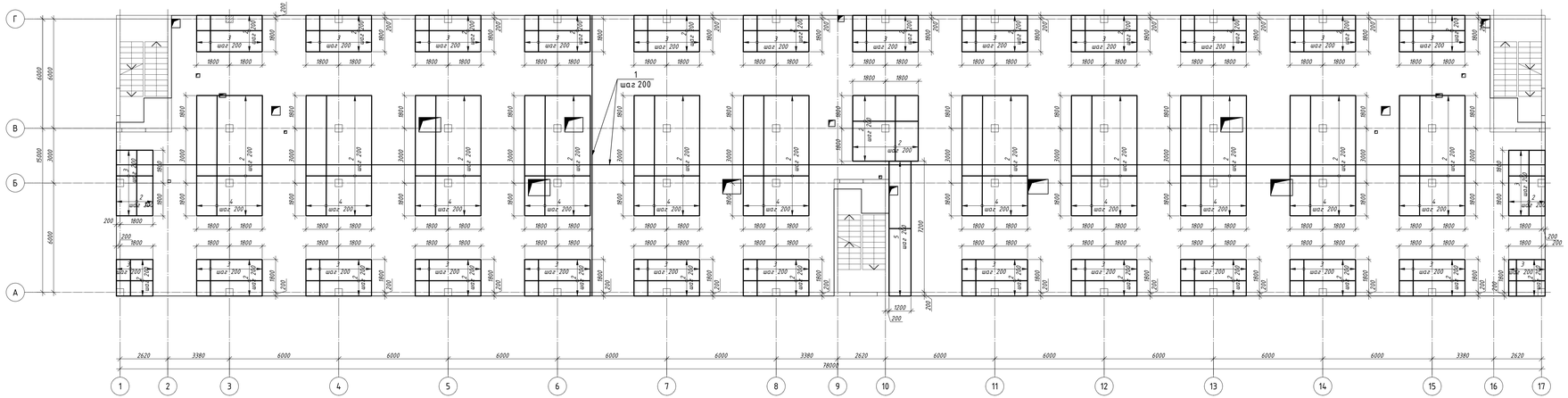

1. Общие данные см. лист 1.
2. Опалубочный план плиты Пм-2 на отм. +6.550 см. лист 4.
3. Спецификацию и ведомость элементов см. лист 9.

Изм.	Кол.уч.	Лист	N Док.	Подпись	Дата				
Выполнил	Решетников					Схема верхнего и нижнего армирования плиты Пм-2 на отм.+6.550.	Стадия	Лист	Листов
Проверил							Р		
Н.контр.									

Формат А3

СОГЛАСОВАНО

Взам. инв. №

Подпись и дата

Инв. № подл.

Схема верхнего дополнительного армирования плиты перекрытия на отм. −0.200

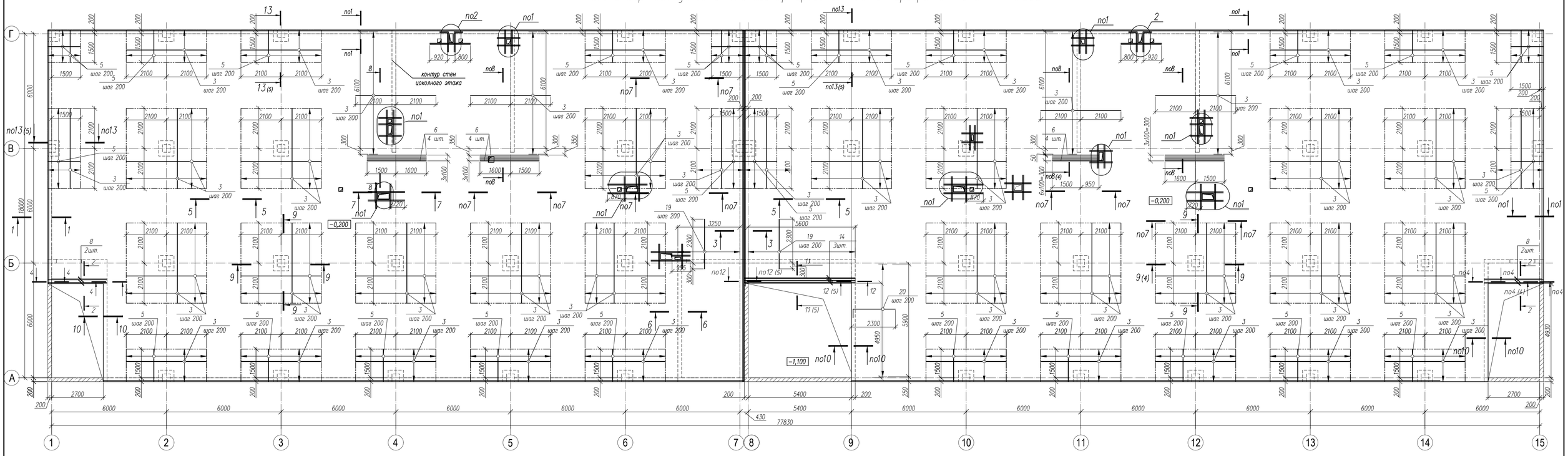

1–1

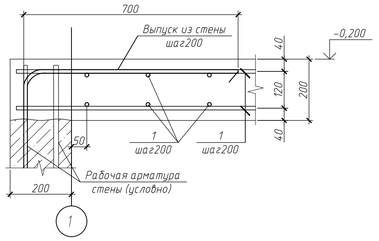

2–2

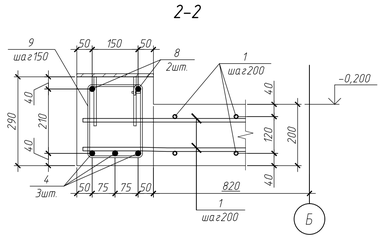

3–3

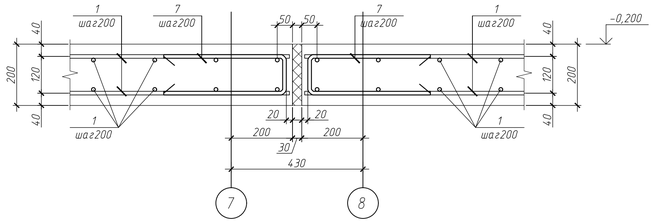

(принципиальный узел обрамления отверстий до 1 м)

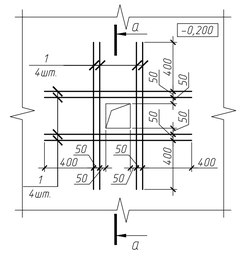

Деталь перепуска стержней

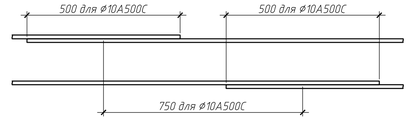

(принципиальный узел обрамления отверстий у грани плиты до 1 м)

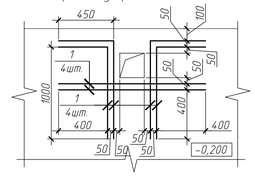

4–4

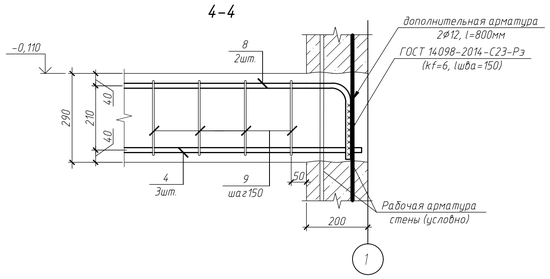

5–5

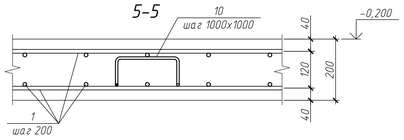

6–6

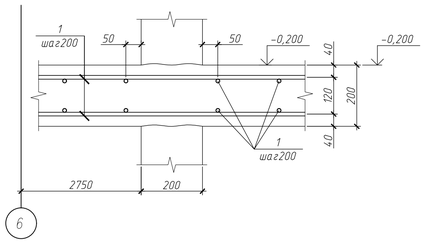

а–а

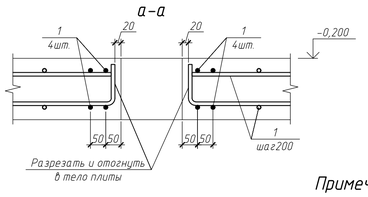

Условные обозначения

— · — · — · — контур раскладки арматуры

7–7

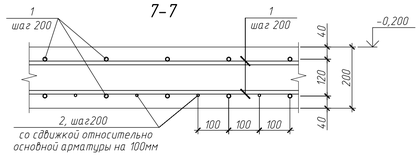

8–8

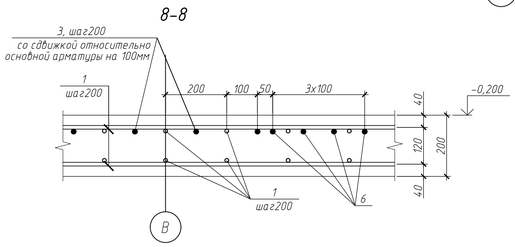

9–9

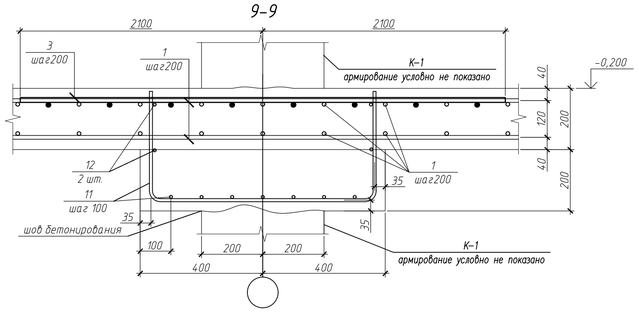

10–10

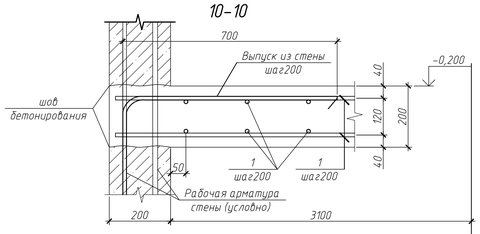

Примечания:

1. Общие указания см. лист 1.
2. Работать совместно с листами 2, 3.
3. Стержни вязать через одно пересечение в шахматном порядке отожженной проволокой диаметром 1,6 мм по ГОСТ 3282–74.
4. Нахлёстку стержней и раздвижку стыков выполнять по детали перепуска стержней.
5. Рабочую нижнюю арматуру стыковать на опорах. Рабочую верхнюю арматуру стыковать в 1/3–1/4 пролета. Стыки арматурных стержней выполнить вразбежку с нахлёстом. Количество стыкуемых стержней в одном сечении не должно превышать 50%.
6. Основное армирование плиты в нижней и верхней зонах – поз.1, шаг 200, разложить по всей площади плиты согласно сечениям, разработанным на данном листе.
7. Основную арматуру плиты в пределах отверстий разрезать и отогнуть в тело плиты.
8. Дополнительное армирование устанавливать с шагом 200мм со сдвижкой относительно основной арматуры на 100мм.
9. Защитный слой бетона для торца арматуры 20мм.

Изм.	Кол.уч.	Лист	№ док.	Подп.	Дата				
Разработал		Решетников				Схема верхнего дополнительного армирования плиты перекрытия на отм.−0,200. Разрезы 1–1..10–10. Узел 1,2	Стадия	Лист	Листов
Проверил							Р	4	
Гл.констр.									
Н.контр.									

Согласовано

Взам. инв. №

Подп. и дата

Инв. № подл.

Формат А1

Схема расположения фундаментов

Отм. подошвы всех фундаментов -2.700.

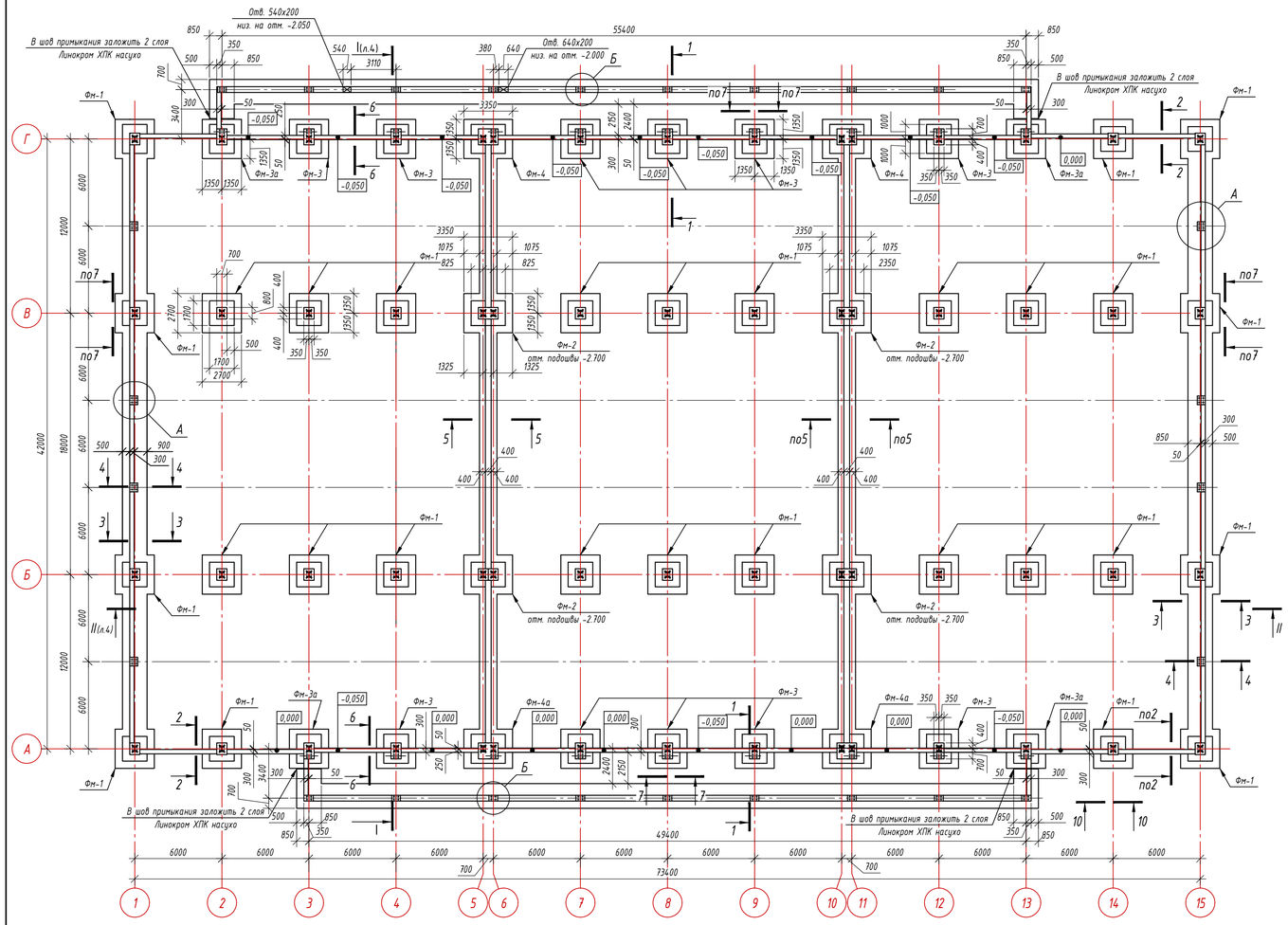

1-1

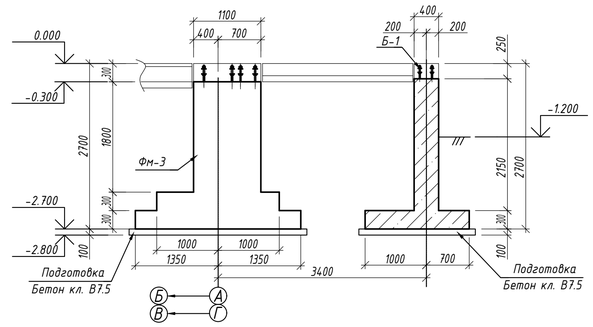

2-2

(М/О "1"-"3"/"А", "13"-"15"/"А","1"-"2"/"Г", "13"-"15"/"Г")

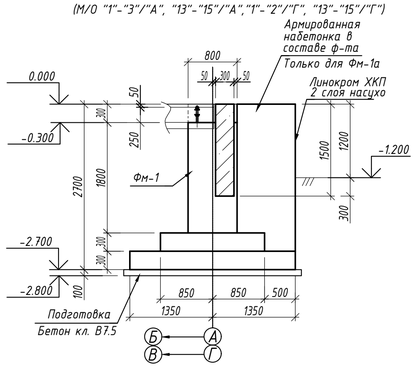

Узел установки колонн

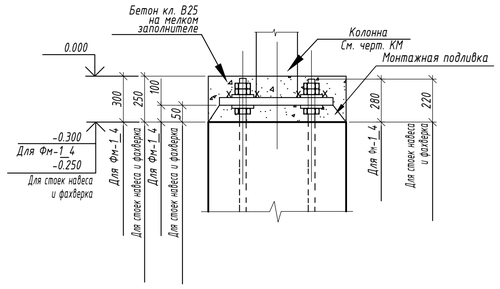

Спецификация к схеме расположения фундаментов

Марка Поз.	Обозначение	Наименование	Кол	Масса ед.кг	Прим
		Фундаменты			
Фм-1	Ю-42/16-22-205-КЖ л.6	Фундамент Фм-1	29		
Фм-2	Ю-42/16-22-205-КЖ л.6	Фундамент Фм-2	4		
Фм-3	Ю-42/16-22-205-КЖ л.7	Фундамент Фм-3	11		
Фм-3а	Ю-42/16-22-205-КЖ л.7	Фундамент Фм-3а	4		
Фм-4	Ю-42/16-22-205-КЖ л.7	Фундамент Фм-4	2		
Фм-4а	Ю-42/16-22-205-КЖ л.7	Фундамент Фм-4а	2		
		Сборочные единицы			
Б-1	ГОСТ 24379.1-2012	Болт 1.1М16х710	76	1.31	См. примеч. п. 5
—	ГОСТ 5915-70*	Гайка М16	76	0.0332	
Б-2	ГОСТ 24379.1-2012	Болт 1.1М20х800	32	2.31	См. примеч. п. 5
—	ГОСТ 5915-70*	Гайка М20	32	0.0626	
		Материалы:			
		Бетон кл. В25, W6, F100 на мелком заполнителе	11,5	м3	Заливка верха фундаментов
		Бетон кл. В20, W6, F100	1.0	м3	Заливка верха балок до отм. 0.00
		Бетон кл. В7,5	87	м3	Подготовка

1. Общие данные см. л. 1.
2. Указания по устройству фундаментов см. л. 2.
3. Разрезы I-I, II-II см. л. 4.
4. Для монолитных конструкций фундаментов, подпорных стен и балок использовать бетон класса В20 по прочности, W6 по водонепроницаемости, F100 по морозостойкости.
5. Фундаментные болты выполнять из стали 09Г2С ГОСТ19281-89. Длину нарезки увеличить до 250 мм. Снабдить дополнительной гайкой.

3-3

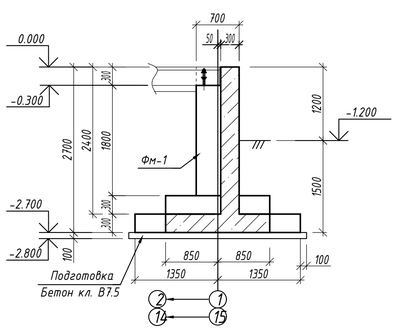

4-4

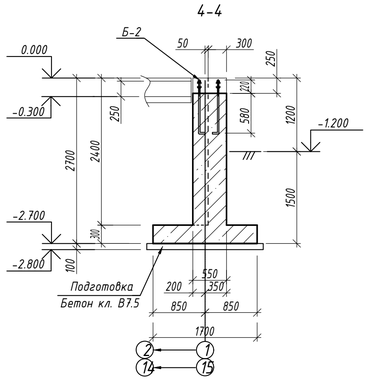

6-6

(М/О "3"-"13")

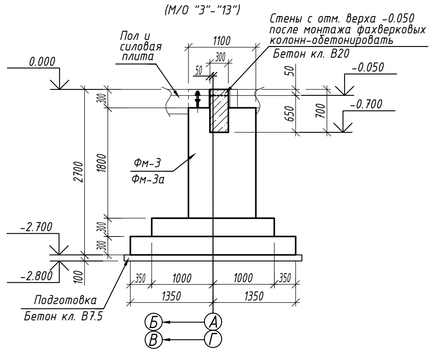

7-7

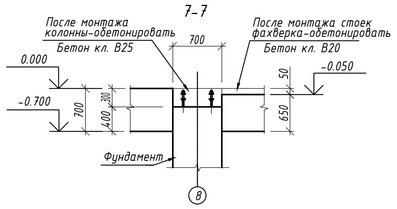

5-5

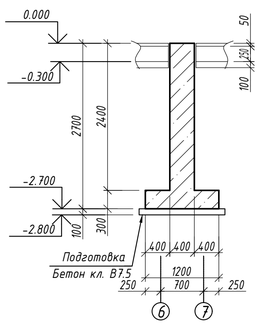

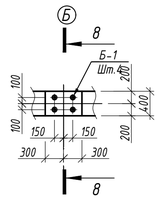

8-8

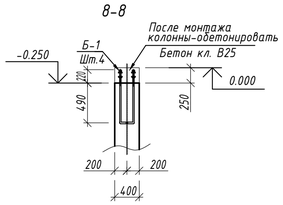

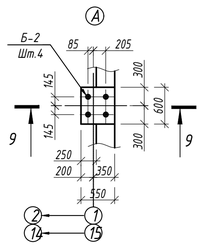

9-9

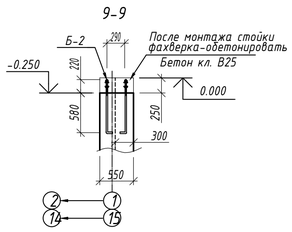

10-10

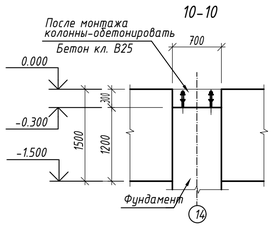

Изм.	Кол.уч.	Лист	Nдок.	Подпись	Дата				
Разработал		Решетников			07.16	Схема расположения фундаментов			Листов
Проверил					07.16		Р	3	
Н. контр.					07.16				

Согласовано:

Взам. инв. N

Подп. и дата

Инв. N подл.

Формат А1