Результаты расчета продолжительности инсоляции на 22.04.2016
Сцена

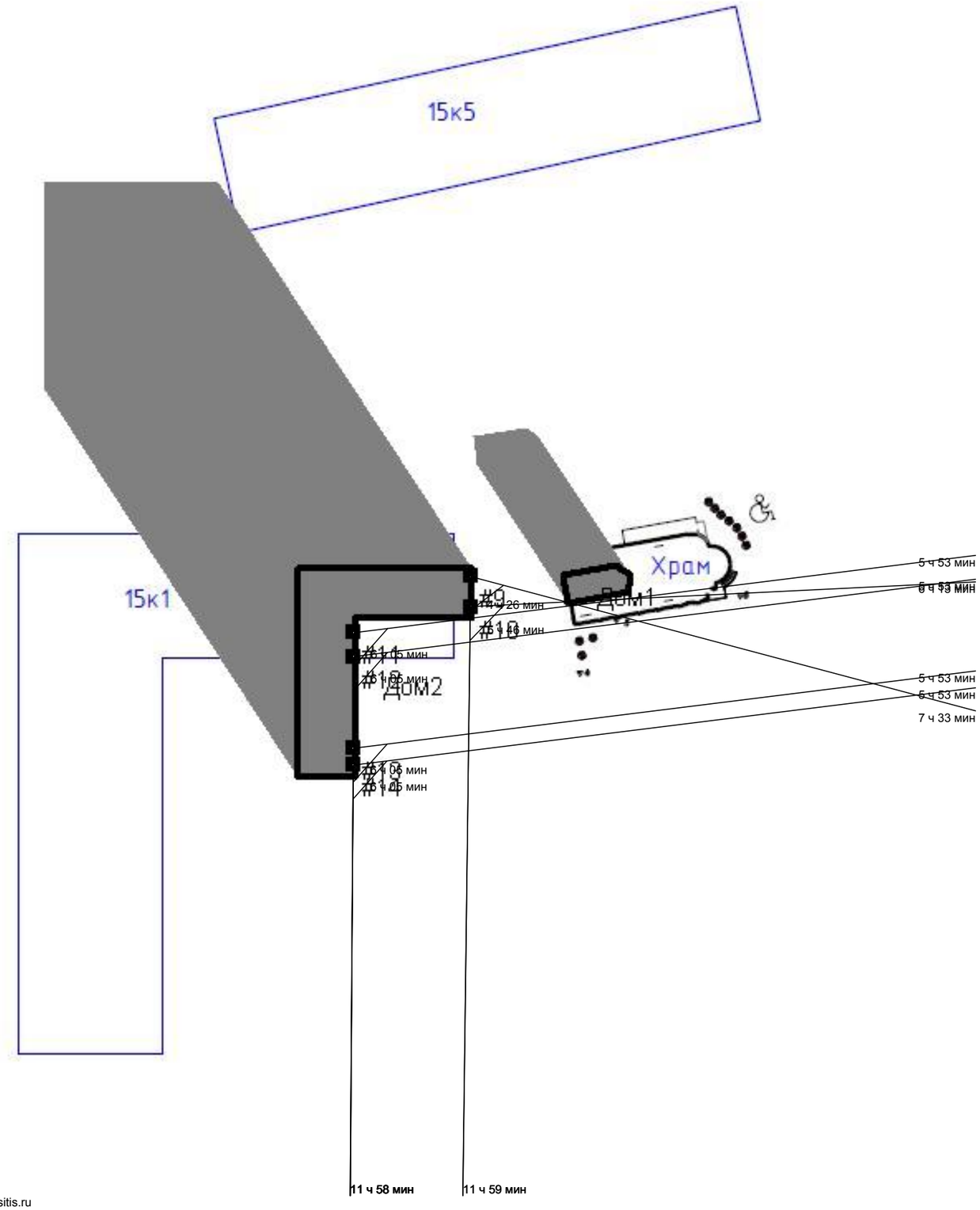


Отчет по библиотечному объекту:
Дом2, Этажи 1 - 16

Нулевой уровень расчетной сцены - отметка 0,00

Время для построения теней - 10:13

Уровень для построения теней - 0 м

Объекты:

| Наименование | Отметка | Высота |
|---|---|---|
| Дом1 | 17,20 | 17,20 |
| Дом2 | 46,00 | 46,00 |

Расчетные окна:

| Точ | Отм | Выс | B | H | D | T | Th | L | Bl | R | Br |
|---|---|---|---|---|---|---|---|---|---|---|---|
| #10 | 0,80 | 0,80 | 1,2 | 0,9 | 0 | 0 | 0 | 0 | 0 | 0 | 0 |
| #11 | 0,80 | 0,80 | 1,2 | 0,9 | 0 | 0 | 0 | 0 | 0 | 0 | 0 |
| #12 | 0,80 | 0,80 | 1,2 | 0,9 | 0 | 0 | 0 | 0 | 0 | 0 | 0 |
| #13 | 0,80 | 0,80 | 1,2 | 0,9 | 0 | 0 | 0 | 0 | 0 | 0 | 0 |
| #14 | 0,80 | 0,80 | 1,2 | 0,9 | 0 | 0 | 0 | 0 | 0 | 0 | 0 |
| #9 | 0,80 | 0,80 | 1,2 | 0,9 | 0 | 0 | 0 | 0 | 0 | 0 | 0 |

Результаты расчета инсоляции для расчетных окон:

| Точ | Инд | Нач | Кон | Непр | Вып | Прер | Вып |
|---|---|---|---|---|---|---|---|
| #10 | 1 | 06:13 | 11:59 | 05:46 | Вып | 05:46 | Вып |
| #10 | 2 | 06:13 | 11:59 | 05:46 | Вып | 05:46 | Вып |
| #10 | 3 | 06:13 | 11:59 | 05:46 | Вып | 05:46 | Вып |
| #11 | 1 | 05:53 | 11:58 | 06:05 | Вып | 06:05 | Вып |
| #11 | 2 | 05:53 | 11:58 | 06:05 | Вып | 06:05 | Вып |
| #11 | 3 | 05:53 | 11:58 | 06:05 | Вып | 06:05 | Вып |
| #12 | 1 | 05:53 | 11:58 | 06:05 | Вып | 06:05 | Вып |
| #12 | 2 | 05:53 | 11:58 | 06:05 | Вып | 06:05 | Вып |
| #12 | 3 | 05:53 | 11:58 | 06:05 | Вып | 06:05 | Вып |
| #13 | 1 | 05:53 | 11:58 | 06:05 | Вып | 06:05 | Вып |
| #13 | 2 | 05:53 | 11:58 | 06:05 | Вып | 06:05 | Вып |
| #13 | 3 | 05:53 | 11:58 | 06:05 | Вып | 06:05 | Вып |
| #14 | 1 | 05:53 | 11:58 | 06:05 | Вып | 06:05 | Вып |
| #14 | 2 | 05:53 | 11:58 | 06:05 | Вып | 06:05 | Вып |
| #14 | 3 | 05:53 | 11:58 | 06:05 | Вып | 06:05 | Вып |
| #9 | 1 | 07:33 | 11:59 | 04:26 | Вып | 04:37 | Вып |
| #9 | 2 | 07:33 | 11:59 | 04:26 | Вып | 04:37 | Вып |
| #9 | 3 | 07:33 | 11:59 | 04:26 | Вып | 04:37 | Вып |

Результаты расчета продолжительности инсоляции на 22.04.2016
Сцена

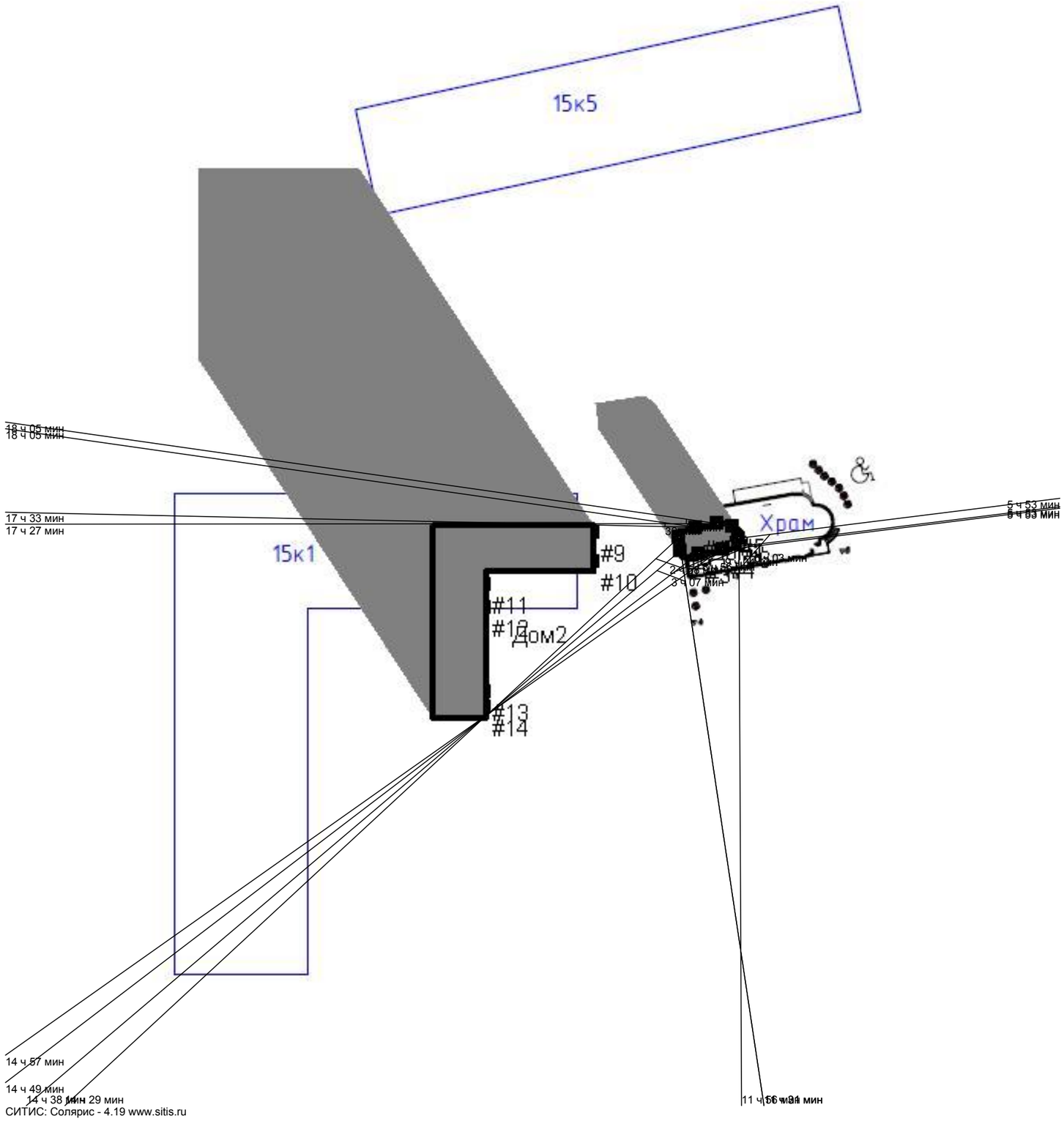


Отчет по библиотечному объекту:
Дом1, Этажи 1 - 4
Нулевой уровень расчетной сцены - отметка 0,00
Время для построения теней - 10:13
Уровень для построения теней - 0 м

Объекты:

| Наименование | Отметка | Высота |
|---|---|---|
| Дом1 | 17,20 | 17,20 |
| Дом2 | 46,00 | 46,00 |

Расчетные окна:

| Точ | Отм | Выс | B | H | D | T | Th | L | Bl | R | Br |
|---|---|---|---|---|---|---|---|---|---|---|---|
| #1 | 0,80 | 0,80 | 1,4 | 1,5 | 0 | 0 | 0 | 0 | 0 | 0 | 0 |
| #2 | 0,80 | 0,80 | 1,4 | 1,5 | 0 | 0 | 0 | 0 | 0 | 0 | 0 |
| #3 | 0,80 | 0,80 | 1,4 | 1,5 | 0 | 0 | 0 | 0 | 0 | 0 | 0 |
| #4 | 0,80 | 0,80 | 1,4 | 1,5 | 0 | 0 | 0 | 0 | 0 | 0 | 0 |
| #5 | 0,80 | 0,80 | 1,4 | 1,5 | 0 | 0 | 0 | 0 | 0 | 0 | 0 |
| #6 | 0,80 | 0,80 | 1,4 | 1,5 | 0 | 0 | 0 | 0 | 0 | 0 | 0 |
| #7 | 0,80 | 0,80 | 1,4 | 1,5 | 0 | 0 | 0 | 0 | 0 | 0 | 0 |
| #8 | 0,80 | 0,80 | 1,4 | 1,5 | 0 | 0 | 0 | 0 | 0 | 0 | 0 |

Результаты расчета инсоляции для расчетных окон:

| Точ | Инд | Нач | Кон | Непр | Вып | Прер | Вып |
|---|---|---|---|---|---|---|---|
| #1 | 1 | 17:33 | 18:05 | 00:32 | Не вып | 00:32 | Не вып |
| #1 | 2 | 17:33 | 18:05 | 00:32 | Не вып | 00:32 | Не вып |
| #1 | 3 | 17:33 | 18:05 | 00:32 | Не вып | 00:32 | Не вып |
| #1 | 4 | 17:33 | 18:05 | 00:32 | Не вып | 00:32 | Не вып |
| #2 | 1 | 17:27 | 18:05 | 00:38 | Не вып | 00:38 | Не вып |
| #2 | 2 | 17:27 | 18:05 | 00:38 | Не вып | 00:38 | Не вып |
| #2 | 3 | 17:27 | 18:05 | 00:38 | Не вып | 00:38 | Не вып |
| #2 | 4 | 17:27 | 18:05 | 00:38 | Не вып | 00:38 | Не вып |
| #3 | 1 | 05:53 | 14:49 | 08:56 | Вып | 08:56 | Вып |
| #3 | 2 | 05:53 | 14:49 | 08:56 | Вып | 08:56 | Вып |
| #3 | 3 | 05:53 | 14:49 | 08:56 | Вып | 08:56 | Вып |
| #3 | 4 | 05:53 | 14:49 | 08:56 | Вып | 08:56 | Вып |
| #4 | 1 | 05:53 | 14:57 | 09:04 | Вып | 09:04 | Вып |
| #4 | 2 | 05:53 | 14:57 | 09:04 | Вып | 09:04 | Вып |
| #4 | 3 | 05:53 | 14:57 | 09:04 | Вып | 09:04 | Вып |
| #4 | 4 | 05:53 | 14:57 | 09:04 | Вып | 09:04 | Вып |
| #5 | 1 | 00:00 | 00:00 | 00:00 | Не вып | 00:00 | Не вып |
| #5 | 2 | 00:00 | 00:00 | 00:00 | Не вып | 00:00 | Не вып |
| #5 | 3 | 00:00 | 00:00 | 00:00 | Не вып | 00:00 | Не вып |
| #5 | 4 | 00:00 | 00:00 | 00:00 | Не вып | 00:00 | Не вып |
| #6 | 1 | 05:53 | 11:56 | 06:03 | Вып | 06:03 | Вып |
| #6 | 2 | 05:53 | 11:56 | 06:03 | Вып | 06:03 | Вып |
| #6 | 3 | 05:53 | 11:56 | 06:03 | Вып | 06:03 | Вып |
| #6 | 4 | 05:53 | 11:56 | 06:03 | Вып | 06:03 | Вып |
| #7 | 1 | 11:31 | 14:38 | 03:07 | Вып | 03:07 | Вып |
| #7 | 2 | 11:31 | 14:38 | 03:07 | Вып | 03:07 | Вып |
| #7 | 3 | 11:31 | 14:38 | 03:07 | Вып | 03:07 | Вып |
| #7 | 4 | 11:31 | 14:38 | 03:07 | Вып | 03:07 | Вып |
| #8 | 1 | 11:31 | 14:29 | 02:58 | Вып | 02:58 | Не вып |
| #8 | 2 | 11:31 | 14:29 | 02:58 | Вып | 02:58 | Не вып |
| #8 | 3 | 11:31 | 14:29 | 02:58 | Вып | 02:58 | Не вып |
| #8 | 4 | 11:31 | 14:29 | 02:58 | Вып | 02:58 | Не вып |

Результаты расчета продолжительности инсоляции на 22.04.2016 - (масштаб 1:500)
Сцена: объект - Дом2, Этажи 1 - 16
Нулевая отметка - 0,00; Время для построения теней - 10:13; Уровень для построения теней - 0 м

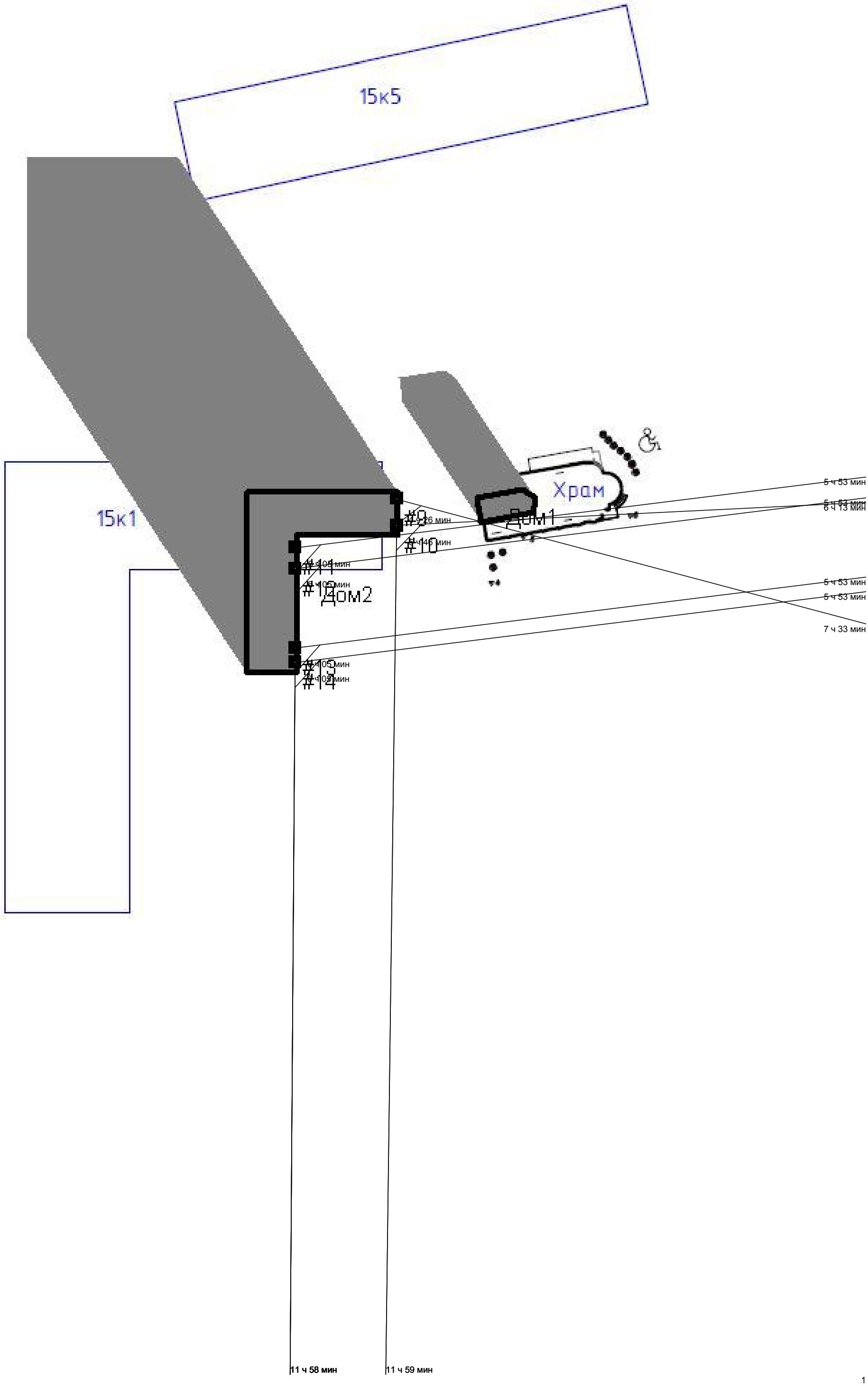
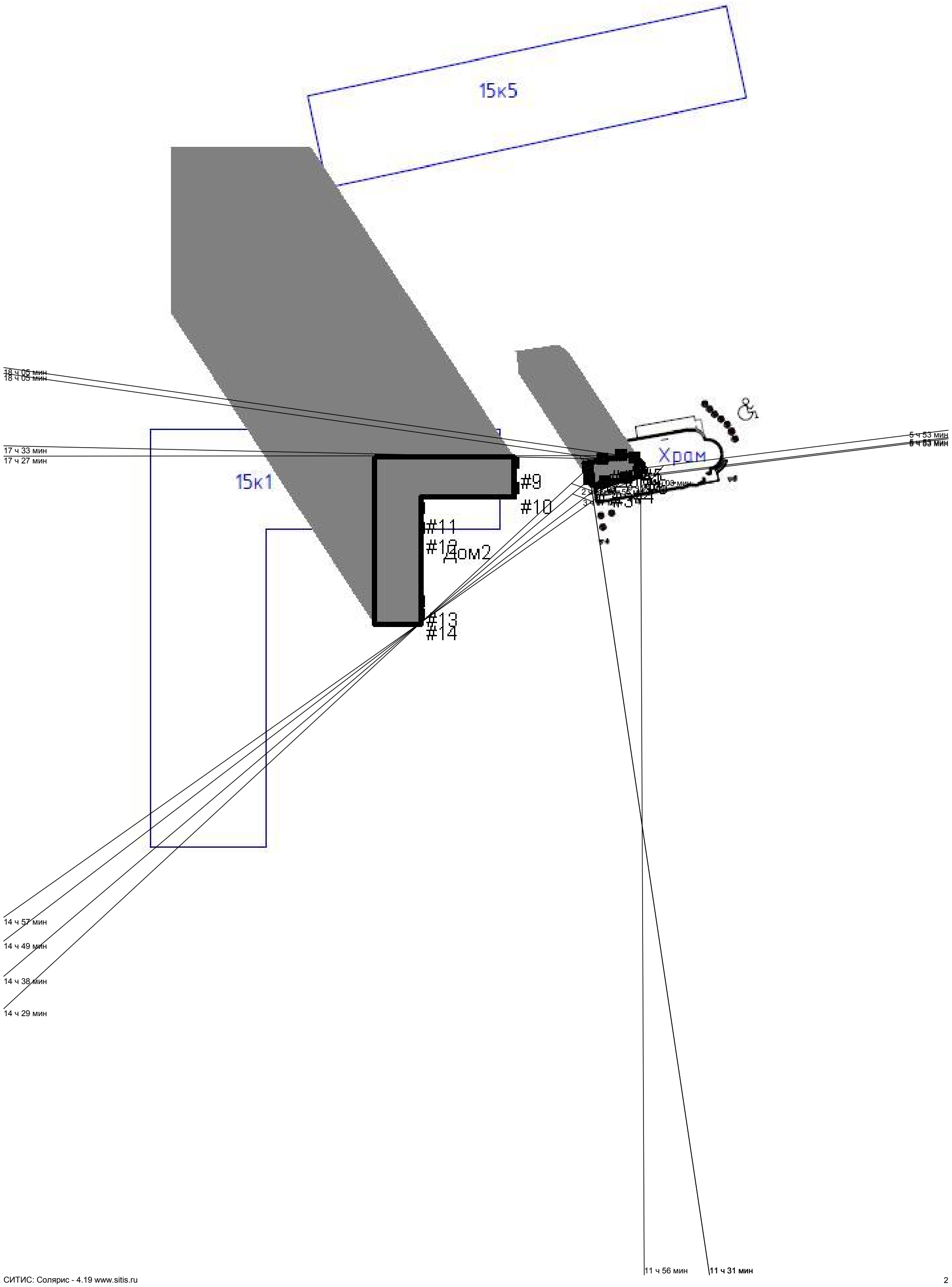
Результаты расчета продолжительности инсоляции на 22.04.2016 - (масштаб 1:500)
Сцена: объект - Дом1, Этажи 1 - 4
Нулевая отметка - 0,00; Время для построения теней - 10:13; Уровень для построения теней - 0 м