Ведомость основных комплектов рабочих чертежей марки АС

Обозначение	Наименование	Примечание
2015.1721-АС1	Блок-секция Д	
2015.1721-АС2	Блок-секция Е	
2015.1721-АС3	Блок-секция Ж	
2015.1721-АС4	Блок-секция И	
2015.1721-АС5	Блок-секция К	
2015.1721-АС6	Блок-секция Л	

Ведомость ссылочных и прилагаемых документов

Обозначение	Наименование	Примечание
	Ссылочные документы	
1.038.1-1 вып.1	Перемычки железобетонные для зданий с кирпичными	
	стенами	
1.400-15 вып.0, 1	Унифицированные закладные изделия железобетонных	
	конструкций для крепления технологических	
	коммуникаций и устройств	
3.400-6/76	Унифицированные закладные детали сборных	
	железобетонных конструкций инженерных сооружений	
	промышленных предприятий	
ИЖ 849	Плиты перекрытий железобетонные многопустотные,	
	предварительно напряженные	
ИЖ 864	Плиты перекрытий железобетонные многопустотные,	
	доборные	
0-312 вып. 0	Плиты рядовые железобетонные многопустотные	
	предварительно напряженные стендового безопа-	
	лубочного формования высотой 220мм для перекрытия	
	и покрытий многоэтажных жилых, общественных	
	и производственных зданий	
2.240-1,вып.6	Детали перекрытий общественных зданий	
1.151.1-7, вып.1	Марши лестничные железобетонные для жилых зданий	
	с высотой этажа 3,0м	
2.230-1, вып.5	Детали стен и перегородок жилых и общественных	
	зданий	
3.006.1-8 вып. 0-1	Каналы и тоннели сборные железобетонные	
	из лотковых элементов	
1.450.3-9.94 вып. 0	Лестницы, площадки, стремянки и ограждения	
	стальные для производственных зданий промышленных	
	предприятий	
1.225-2 в.12	Прогоны железобетонные	

Ведомость чертежей основного комплекта

Лист	Наименование	Примечание
1		
2		
3		
4		
5		
6		
7		
8		
9		
10		
11		
12		
13		
14		
15		
16		
17		
18		
19		
20		
21		
22		
23		
24		
25		
26		
27		
28		
29		
30		
31		
32		
33		
34		
35		

Ведомость спецификаций(начало)

Лист	Наименование	Примечание
3	Спецификация элементов армирования монолитного растверка РМ-1	
6	Спецификация элементов опорного каркаса КО-1 (на 1 п.м)	
7	Спецификация элементов к кладочному плану подвала	
9	Спецификация к кладочному плану 1 этажа	
10	Спецификация к кладочному плану 2 этажа	
11	Спецификация к кладочному плану 3 этажа	
12	Спецификация к кладочному плану 4-9 этажей	
13	Спецификация к кладочному плану технического этажа	
14	Спецификация к кладочному плану на отм. +30,000	
14	Спецификация к схеме раскладки плит перекрытия на отм. +32,200	
15	Спецификация элеменов монолитных участков	
15	Спецификация к плану раскладки плит перекрытия на отм.н -1.120,-1,520	
16	Спецификация к плану раскладки плит перекрытия на отм.н +1,900, +2.700, +4,250	
17	Спецификация элеменов монолитных участков	
17	Спецификация к плану раскладки плит перекрытия на отм.н +5.700, +8.700, +11.700,	
18	Спецификация к плану раскладки плит перекрытия на отм.н +14.700, +17.700, +20.700, +23.700.	
19	Спецификация к плану раскладки плит перекрытия на отм.н +26.700.	
20	Спецификация к плану раскладки плит перекрытия на отм.н +29.330, +30.000.	
21	Спецификация элементов арматурного пояса и связевых сеток (на 1 этаж)	
23	Спецификация элементов лестницы №1, №2.	
23	Спецификация элементов лифта	
25	Спецификация к вентканалам Р1...Р4	

Ведомость спецификаций (продолжение)

Лист	Наименование	Примечание
26	Спецификация к вентканалам Р5...Р8	
27	Спецификация к вентканалам Р9...Р12	
28	Спецификация элементов к МБ-1..МБ-4, МП-1.	
29	Спецификация элементов плиты ПМ1	
29	Спецификация арматурных изделий ПМ1	
30	Спецификация элементов плиты ПМ2	
30	Спецификация арматурных изделий ПМ2	
31	Спецификация элементов плиты ПМ3	
31	Спецификация арматурных изделий плиты ПМ3	
32	Спецификация элементов аврийной лестницы	
33	Спецификация к входу в подвал №1.	
33	Спецификация к входу в подвал №2	
33	Спецификация к выходу из подвала №3.	
34	Спецификация элементов к крыльцу №1, №1а	
34	Спецификация элементов к крыльцу №2	
35	Спецификация к стремянке Ст-1	

УКАЗАНИЯ ПО ПРОИЗВОДСТВУ РАБОТ В ЗИМНИХ УСЛОВИЯХ

1. Производство работ в зимних условиях следует выполнять согласно требованиям СП 45.13330.2012 "Земляные сооружения, основания и фундаменты. Актуализированная редакция СНиП 3.02.01-87", СП 70.13330.2012 " Несущие и ограждающие конструкции. Актуализированная редакция СНиП 3.03.01-87", СП 15.13330.2012 "Каменные и армокаменные конструкции. Актуализированная редакция СНиП II-22-81" и "Руководства по возведению каменных и полносборных конструкций зданий повышенной этажности в зимних условиях".
2. Время начала и окончания зимних работ должно устанавливаться по данным метеослужбы в зависимости от температуры наружного воздуха и распространяется на период с установившейся среднесуточной температурой ниже +5°С и минимальной ниже 0°С.
3. Способ производства работ в зимних условиях должен быть определен ППР с учетом технических возможностей подрядной строительной организации.
4. При производстве работ в зимних условиях кирпич обязательно должен быть очищенным от наледей и загрязнений. Очистка должна производиться механическим способом или горячим воздухом. Удаление наледей водой или паром запрещено.
5. Кладку кирпичных стен в зимний период следует производить на растворах с противо-морозными добавками (поташ, нитрит натрия), обеспечивающими твердение раствора на морозе до проектной прочности. Кладочные растворы с химическими добавками рекомендуется приготовлять на портландцементах марки не ниже М300. Количество химических добавок в зависимости от температуры наружного воздуха следует принимать согласно рекомендациям"Руководства по возведению каменных и полносборных конструкций зданий повышенной этажности в зимних условиях".
6. Для зимней кладки из обычного кирпича должен применяться раствор с подвижностью 9-13 см.
7. Возведение стен по периметру здания или в пределах между осадочными швами следует выполнять равномерно, не допуская больших разрывов по высоте. Особенно тщательно должна выполняться перевязка швов в местах примыканий внутренних стен к наружным.
8. Контроль качества материалов и выполнения работ по возведению здания в зимних условиях следует осуществлять на всех этапах строительства.

Компоновочная схема

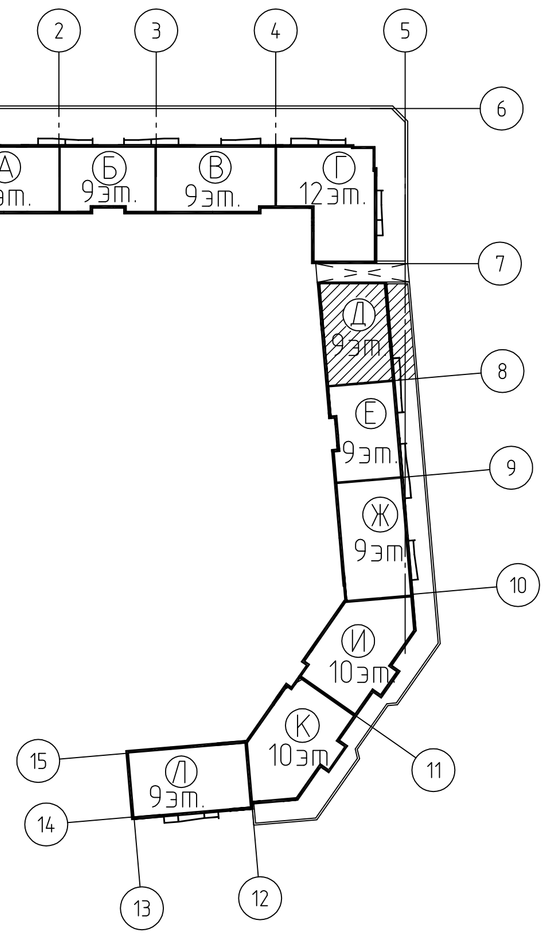

ОБЩИЕ УКАЗАНИЯ

1. Рабочие чертежи разработаны в соответствии с действующими нормами, правилами и стандартами.
2. Проект разработан для строительства в районе со следующими природно-климатическими условиями:
   - расчетная температура наружного воздуха - минус 35 °С;
   - расчетный вес снегового покрова (V район) - 320 кг/м^2;
   - нормативное ветровое давление (II район) - 30 кг/м^2.
3. Класс ответственности сооружения-II (нормальный);
   степень огнестойкости здания - II;
   класс функциональной пожарной опасности - Ф1.3;
   класс конструктивной пожарной опасности - С0.
4. За относительную отметку 0,000 принята отметка чистого пола первого этажа, что соответствует абсолютной отметке 95,600.
5. Несущие и самонесущие стены выполнены из кирпича керамического по ГОСТ 520-2012, керамических поризованных камней по ТУ 5741-001-20673089-2014. Перегородки выполнены из перегородочного керамического камня КМ-пг 120мм/6,9НФ/75/0,8/50 ТУ 5741-001-20673089-2014 на растворе М100.
6. Кладку стен из кирпича следует выполнять с полным заполнением раствором горизонтальных и вертикальных швов. Марку раствора по прочности принять М100.
7. При возведении стен зданий из крупноформатных поризованных керамических камней следует руководствоваться требованиями СП 70.13330.2012 "Несущие и ограждающие конструкции", альбомом технических решений для строительства жилых и общественных зданий с использованием крупноформатных поризованных керамических камней Porikam производства завода "Амстрон", разработанным ГУП институт "БашНИИстрой".
   Крепление перегородок и ограждение лоджий к стенам выполняется по узлам 1, 7, 14, 29 серии 2.230-1в.5, при этом по горизонтали перегородки крепить через 1,5м по длине, по вертикали перегородки крепить через 2-3 ряда кладки.
   Перед укладкой камни необходимо очистить от загрязнений и визуально проверить их на целостность. Камни с механическими повреждениями (отколытыми кромками, углами и т.п.) допускается использовать при кладке ненагруженных участков стен.
   Плиты перекрытия следует заделывать в кладку на глубину не менее 120мм и укладывать на слой цементно-песчаного раствора проектной марки, толщиной 15мм. Слой раствора армировать кладочной сеткой с ячейкой 50х50мм из арматурной проволоки Ф4 Вр-I.
   Прогоны/балки следует опирать на стальные или железобетонные распределительные подушки предусмотренные проектом.
8. Под плитами перекрытий на отм. +14,700, +20,700 и +26,700 выполнить арматурный пояс из 10-А-III, согласно чертежам данного проекта.
9. Места пересечения стен из керамического кирпича с крупноформатными поризованными керамическими камнями выполнять с перевязкой через 3 ряда кирпичной кладки (219мм) по высоте.
10. Сварку металлоконструкций производить электродами типа Э 42 по ГОСТ 9467-75. Сварные швы по ГОСТ 5264-80. Высоту сварных швов принять по наименьшей толщине свариваемых элементов, длину - по периметру касания.
11. Металлоконструкции окрасить в два слоя эмалью ПФ-115 ГОСТ 6465-76 по грунтовке ГФ-0119 ТУ 6-10-1399-77.
12. Утепление наружных стен толщиной 510мм выполнить из теплоизоляционных минеральных плит "ТЕХНОФАС" толщиной 70мм - 1...5 этажи, толщиной 50мм - с 6 этажа и выше. Утепление наружных стен толщиной 380мм выполнить из теплоизоляционных минеральных плит "ТЕХНОФАС" толщиной 100мм. Отделку фасадов выполнить по чертежам "АР".
13. Все работы выполнять согласно проекта производства работ (ППР), разработанного и утвержденного в установленном порядке.
14. При производстве работ руководствоваться указаниями:
    - СП 45.13330.2012 "Земляные сооружения, основания и фундаменты. Актуализированная редакция СНиП 3.02.01-87";
    - СП 70.13330.2012 "Несущие и ограждающие конструкции. Актуализированная редакция СНиП 3.03.01-87";
    - СНиП 12-03-2001 "Безопасность труда в строительстве. Часть .1";
    - СНиП 12-04-2002 "Безопасность труда в строительстве. Часть 2.";
    - СП 48.13330.2011 Организация строительства. Актуализированная редакция СНиП 12-01-2004.
15. Перечень актов на скрытые работы, для которых необходимо составлять акты освидетельствования:
    -акт на скрытые работы по монтажу и анкеровке плит перекрытий;
    -акт на скрытые работы по монтажу перемычек;
    -акт на устройство монолитных участков покрытий;
    -акт на скрытые работы по утеплению стен;
    -акт на сварку и антикоррозийную защиту закладных и соединительных изделий;
    -акт на весь комплекс работ по устройству изоляции стыков в соответствии со СНиП 12-01-2004;
    -акт на выявленные в ходе испытания дефекты конструкций;
    -акт на приемку законченных бетонных и железобетонных конструкций или частей сооружения.

Согласовано

Взам. инв. №

Подп. и дата

Инв. № подл.

Изм.	Кол.уч.	Лист	№ док.	Подп.	Дата				
Разраб.		Султанов					Стадия	Лист	Листов
							Р	1	35

Формат А1

План свайного поля

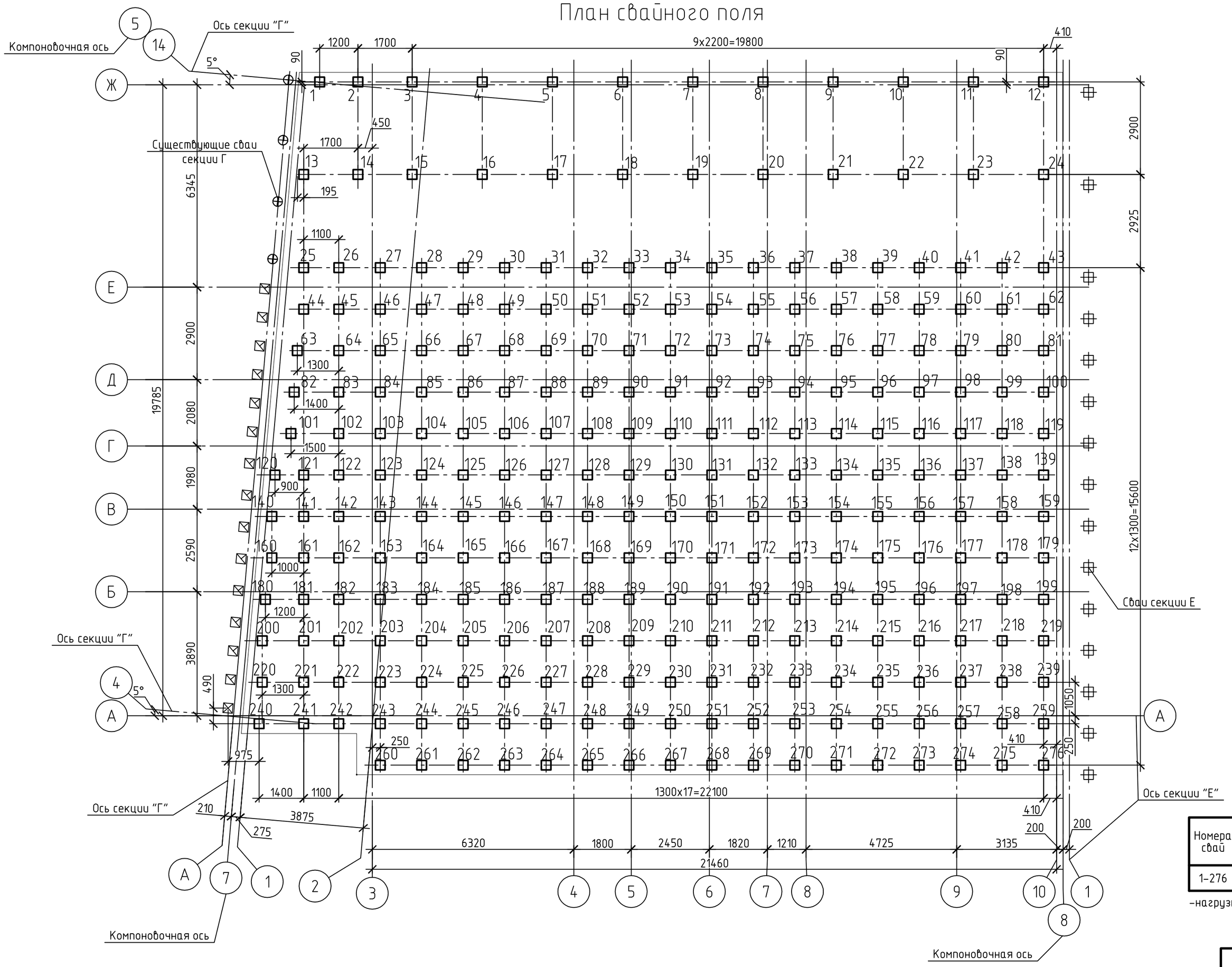

Геологический разрез по скв.31

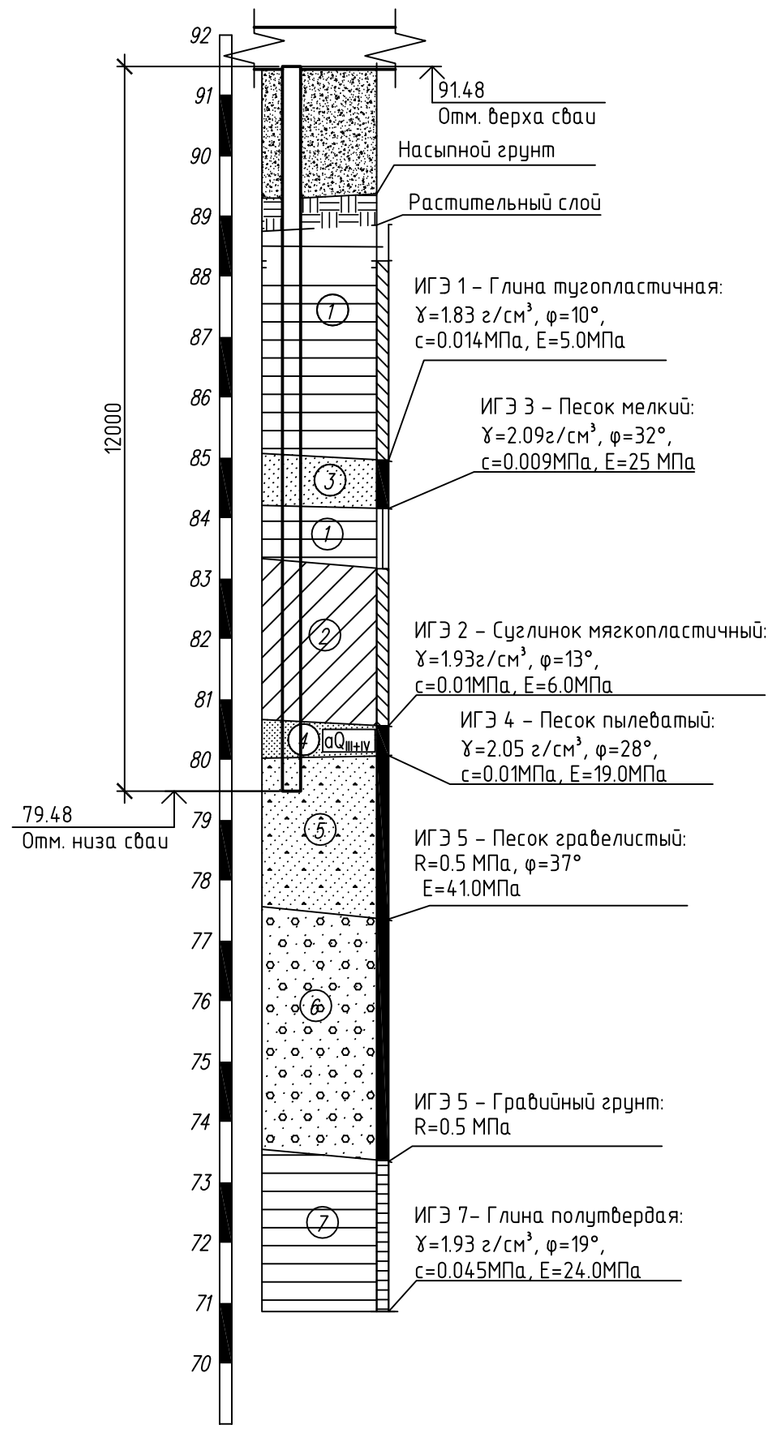

Ведомость свай

Номера свай	Марка сваи	Кол. шт.	Отм. головы сваи	Отм. острия сваи	Длина сваи, мм	Нагрузка на сваю, тс	Допустимая нагрузка на сваю, тс	Несущая способность, тс
1–276	СН120.30-6-БО	19	-4.420	-16.420	12000	56.9+10.6=67.5	69.3	86.6

-нагрузка на сваю дана от веса здания (постоянная и полезная нагрузка) и от пригруза насыпного грунта.

Спецификация свай

Поз.	Обозначение	Наименование	Кол.	Масса, ед., кг	Приме-чание
	ТУ 5817-123-01266763-2003	СН120.30-6-БО, В25, W8	276	2680	

1. Погружение железобетонных свай выполнять методом забивки. Бетон для свай принять на сульфатостойком цементе с маркой по водонепроницаемости W8.
2. Опорным слоем свайных фундаментов, согласно отчета об инженерно-геологических изысканиях, выполненных ООО "Аэробур"в январе 2012 года, является песок гравелистый (ИГЭ-5).
3. Грунтовые воды в период изысканий (январь 2012г.) вскрыты скважинами на глубине 0.14-0.75м (абс.отм. 88,38-88,79м). Подземные воды и грунты по отношению к конструкциям из бетона на портландцементе по ГОСТ 10178-85 сильноагрессивные. Максимальный прогнозируемый уровень подземных вод соответствует уровню р. Белой 1% обеспеченности - 92,3 м(БС).
4. Несущая способность свай определена по результатам статического зондирования.
5. Относительная отметка чистого пола 0,000 соответствует абс. отм. 95,9 м БС.
6. Заделка свай в монолитный ростверк осуществляется на 50 мм без разбивки голов.
7. Для уточнения несущей способности свай необходимо провести контрольные испытания динамической нагрузкой следующие сваи NN : 14, 40, 104, 134, 202, 273.
8. Динамические испытания свай производить в соответствии с ГОСТ 5686-2012.

Согласовано

Взам. инв. №

Подп. и дата

Инв. № подл.

Изм.	Кол.уч.	Лист	№ док.	Подп.	Дата

Стадия	Лист	Листов

Копировал

А2

Опалубочный план монолитного ростверка РМ-1
Основное армирование в нижней и верхней зонах.

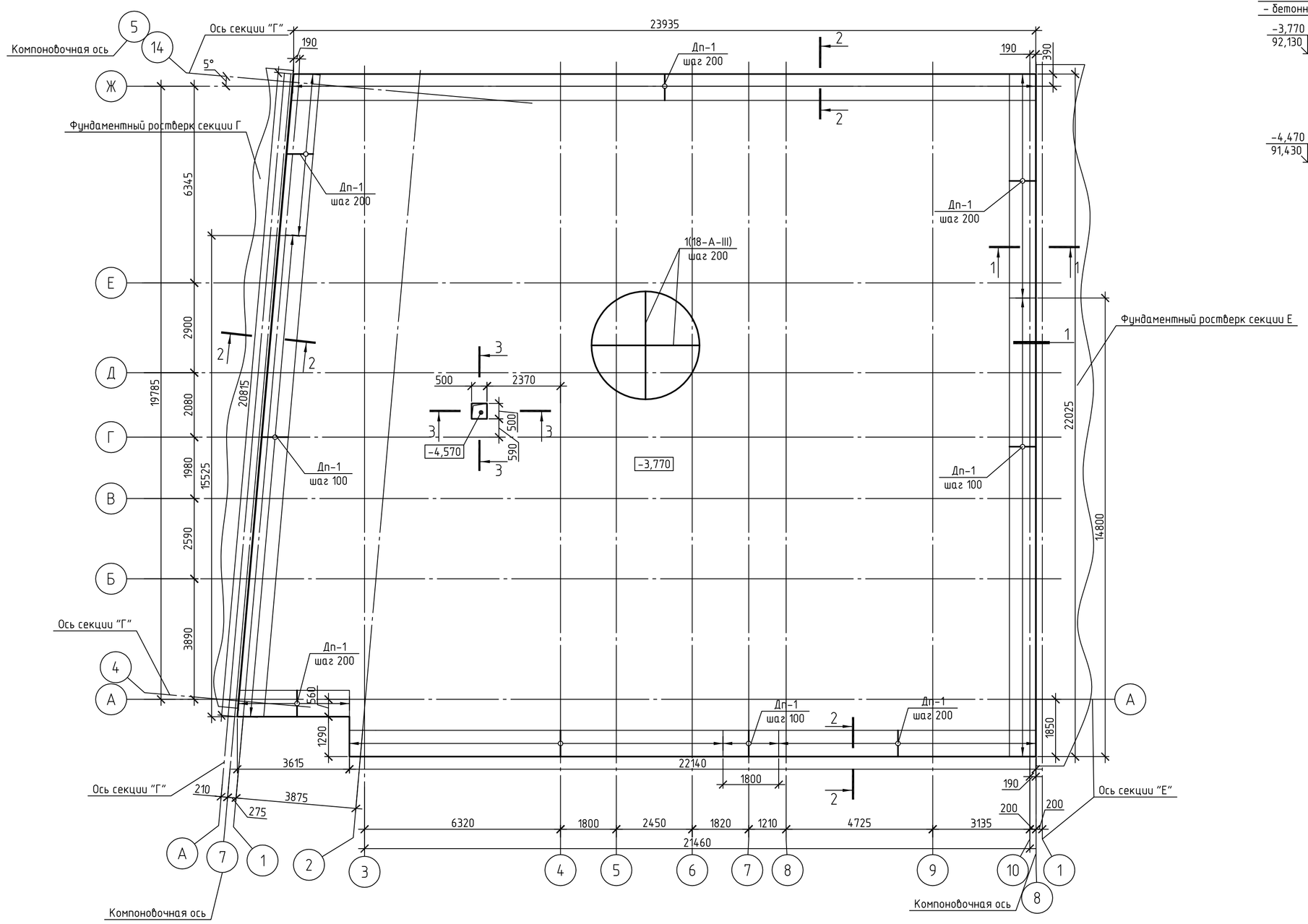

1-1

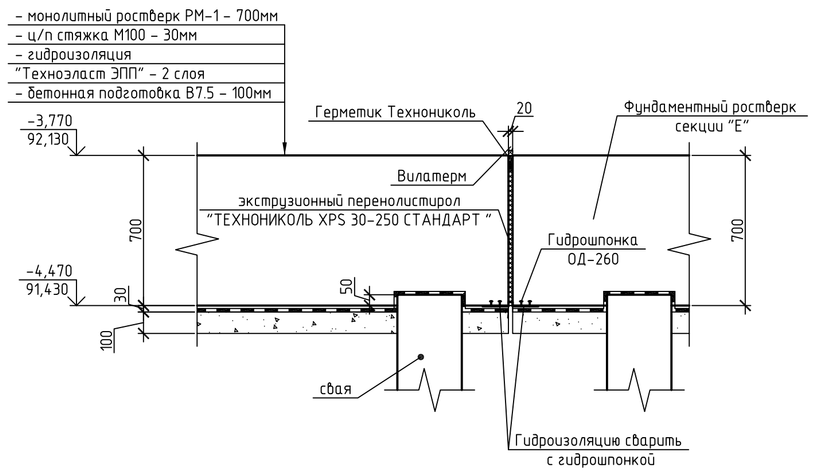

2-2

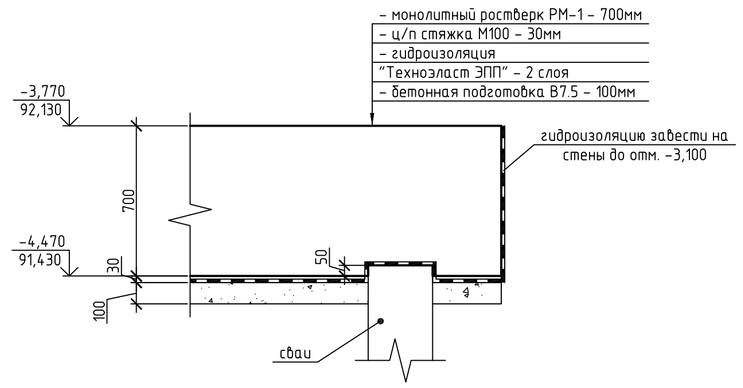

1

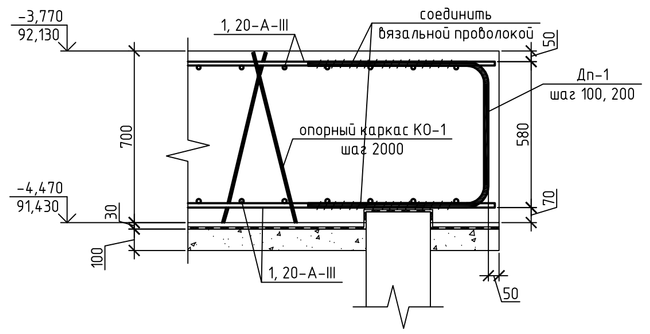

Спецификация элементов армирования монолитного ростверка РМ-1

Поз.	Обозначение	Наименование	Кол.	Масса, ед., кг	Приме-чание
		Основное армирование			
1	ГОСТ 5781-82	18-А-III, п.м.	11968	2.47	
Дп-1	ГОСТ 5781-82	18-А-III, L=2210мм	685	6.05	
		Дополнительное армирование			
2	ГОСТ 5781-82	12-А-III, п.м.	267	0.888	
3	ГОСТ 5781-82	16-А-III, п.м.	854	1.58	
4	ГОСТ 5781-82	18-А-III, п.м.	286	1.58	
5	ГОСТ 5781-82	20-А-III, п.м.	341	2.47	
6	ГОСТ 5781-82	22-А-III, п.м.	156	2.98	
7	ГОСТ 5781-82	25-А-III, п.м.	487	3.85	
8	ГОСТ 5781-82	28-А-III, п.м.	351	4.83	
Дп-2	ГОСТ 5781-82	⌀20 А-III, L=3280мм	12	7.56	
Дп-3	ГОСТ 5781-82	⌀20 А-III, L=1530мм	60	3.78	
а	Серия 1.400-15 в.0	МН 552, п.м.	2	4.4	
КО-1	2015.1720-КЖ0.2, л.6	Каркас опорный КО-1, п.м.	261	6.68	
	2015.1720-КЖ0.2, л.6	Щит Щ-1	1	15.32	
б		Уголок $\frac{50x5\ ГОСТ\ 8509-93}{С245\ ГОСТ\ 27772-88}$, L=580мм	4	2.2	
в	ГОСТ 5781-82	⌀16 А-I, L=390мм	2	0.62	
г		Лист ПВЛ $\frac{406x580x580\ ТУ\ 36.26.11-5-89}{Ст3сп\ ГОСТ\ 380-94}$	1	5.28	
		Материалы			
		Бетон В20, W8, F50, $м^3$	390		
		Бетон В7.5, $м^3$	50		

Ведомость деталей

Поз.	Эскиз	
Дп-1	850; R80; 580	18-А-III L=2210
Дп-2	1800; R80; 1520	20-А-III L=3280
Дп-3	200; 45°; 1735; R80; R80; 200	20-А-III L=1530

3-3

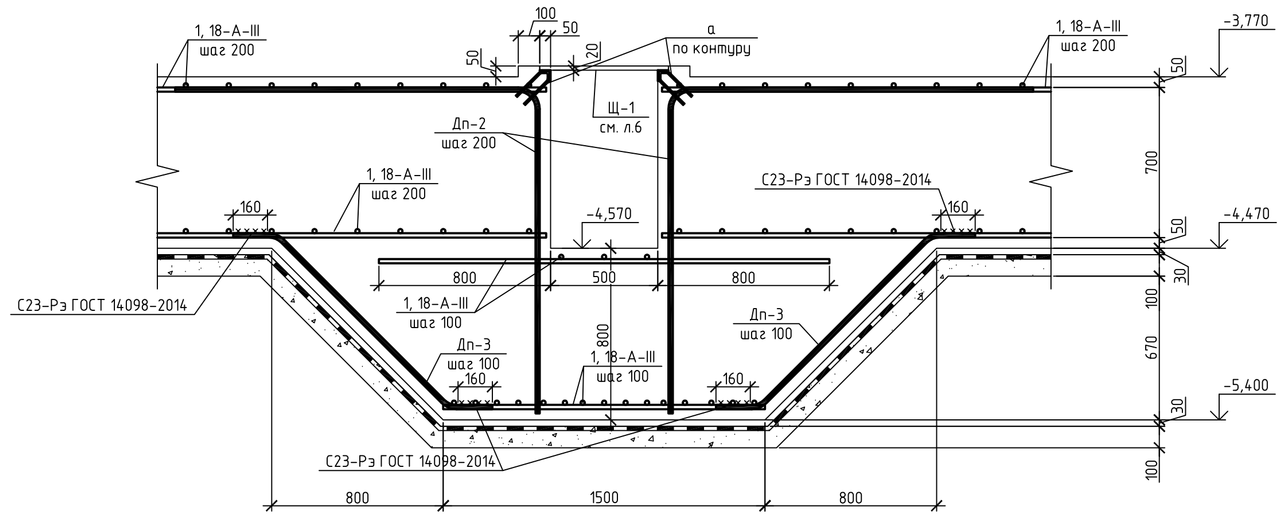

Деталь стыковки рабочей продольной арматуры

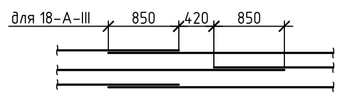

1. Дополнительное армирование монолитного ростверка РМ-1 см. на л. 4, 5.
2. Расход основного армирования дан с учетом нахлеста арматуры 10%.
3. Соединение рабочей арматуры между собой по длине выполнять внахлест без сварки (длина нахлеста 47d). Соединение пересекающихся стержней выполнять скрутками из вязальной проволоки во всех местах пересечения. На длине перепуска стыковать не более 50% арматуры. Перед бетонированием арматура должна быть очищена и вытянута, установлены прокладки и фиксаторы, обеспечивающие проектное положение арматуры.
4. Схема расположения опорных каркасов КО-1 см. на л.6.

Изм.	Кол.уч.	Лист	N док.	Подп.	Дата			
Разраб.		Султанов					Стадия	Лист	Листов

Согласовано ВК Сударева

Взам. инв. N | Подп. и дата | Инв. N подл.

Копировал A1

Схема дополнительного армирования монолитного ростверка РМ-1 в нижней зоне вдоль буквенных осей

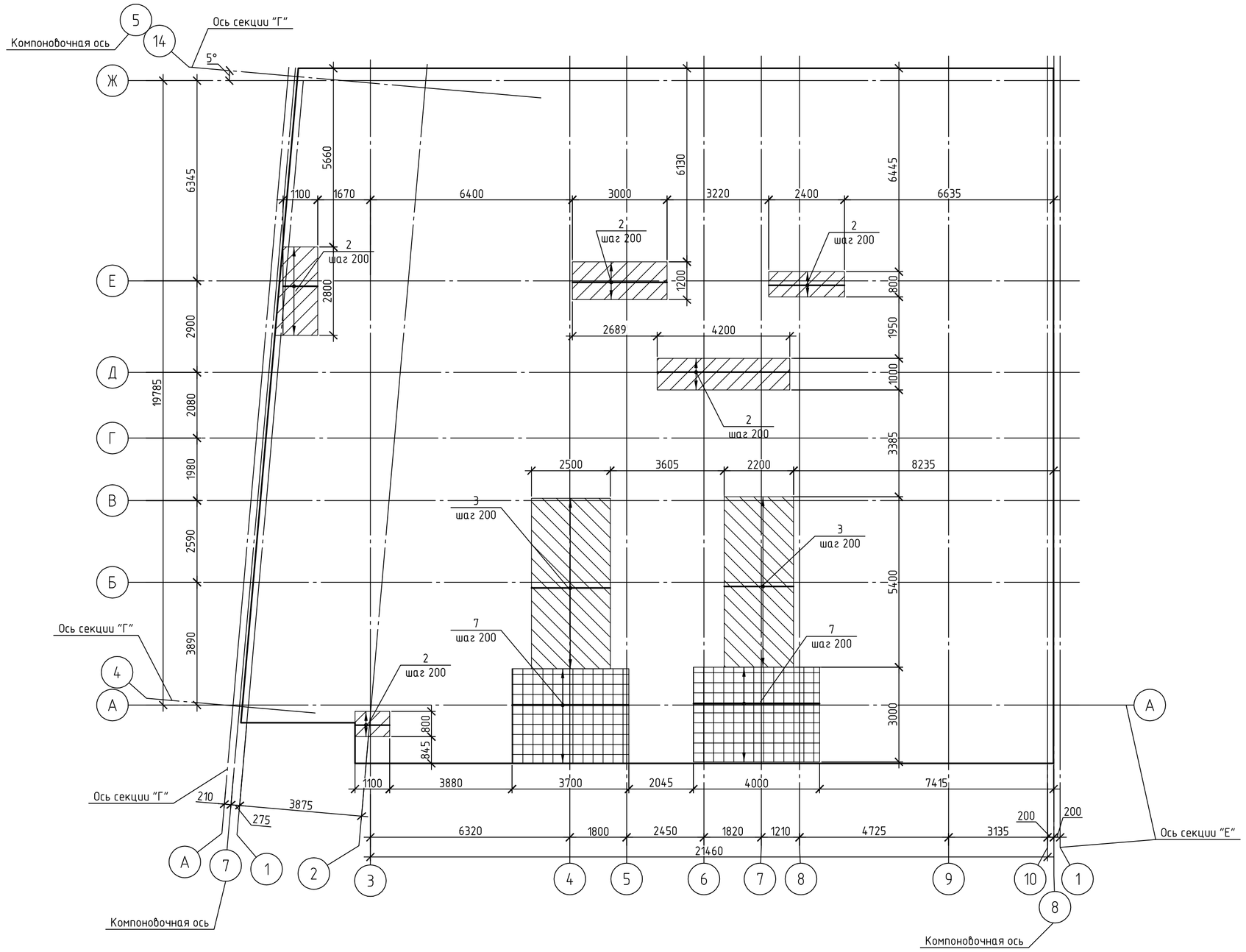

Схема дополнительного армирования монолитного ростверка РМ-1 в нижней зоне вдоль цифровых осей

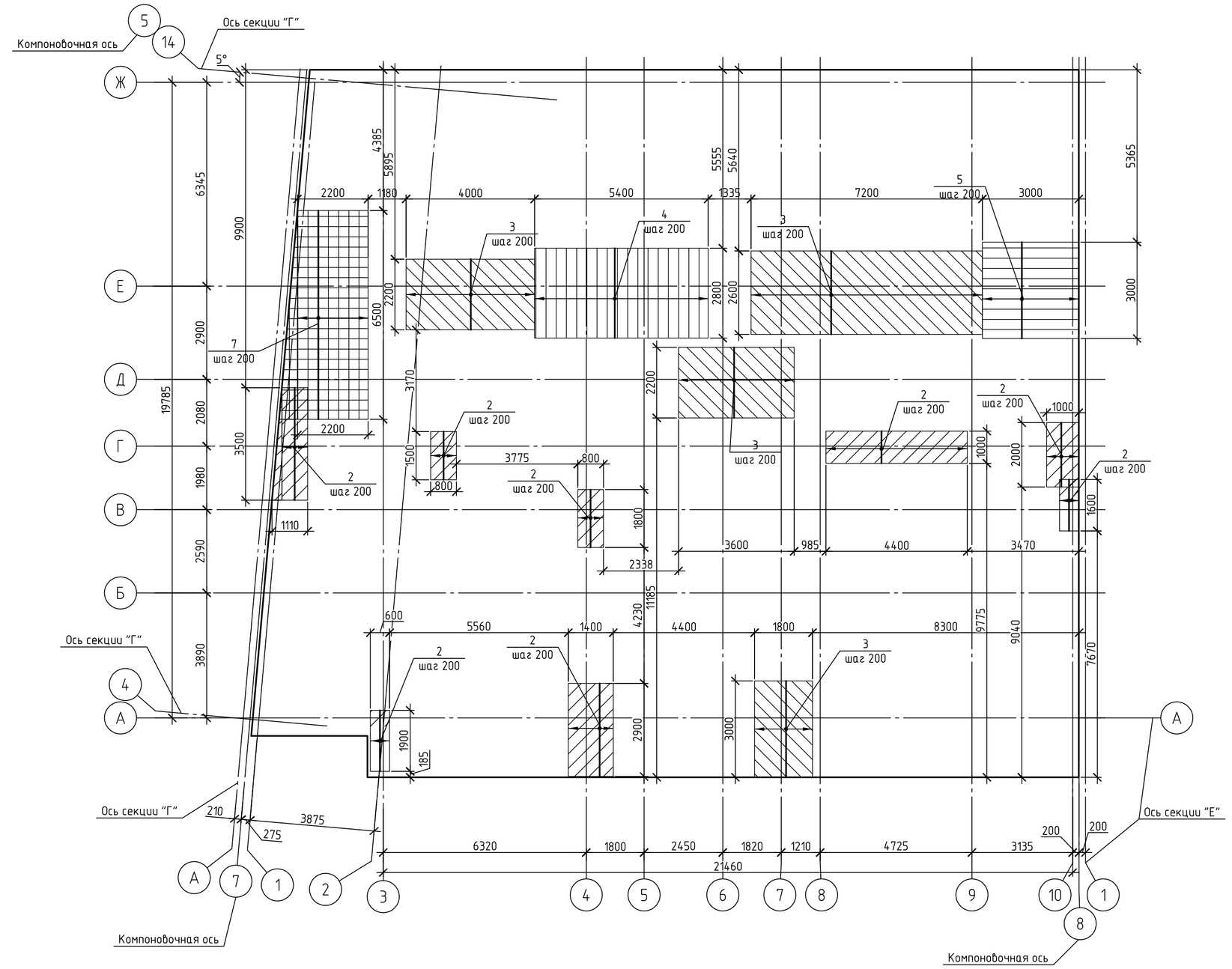

Условные обозначения

- Дополнительное армирование стержнями 12-А-III
- Дополнительное армирование стержнями 16-А-III
- Дополнительное армирование стержнями 18-А-III
- Дополнительное армирование стержнями 20-А-III
- Дополнительное армирование стержнями 25-А-III

1. Общие указания см. л. 2.
2. Стержни дополнительного армирования укладывать с шагом 200 мм между стержнями основного армирования. Общий шаг арматуры в местах дополнительного армирования составляет 100 мм.

Изм.	Кол.уч.	Лист	№ док.	Подп.	Дата				
Разраб.		Султанов					Стадия	Лист	Листов

Согласовано

Взам. инв. №

Подп. и дата

Инв. № подл.

Копировал

А1

Схема дополнительного армирования монолитного ростверка РМ-1 в верхней зоне вдоль буквенных осей

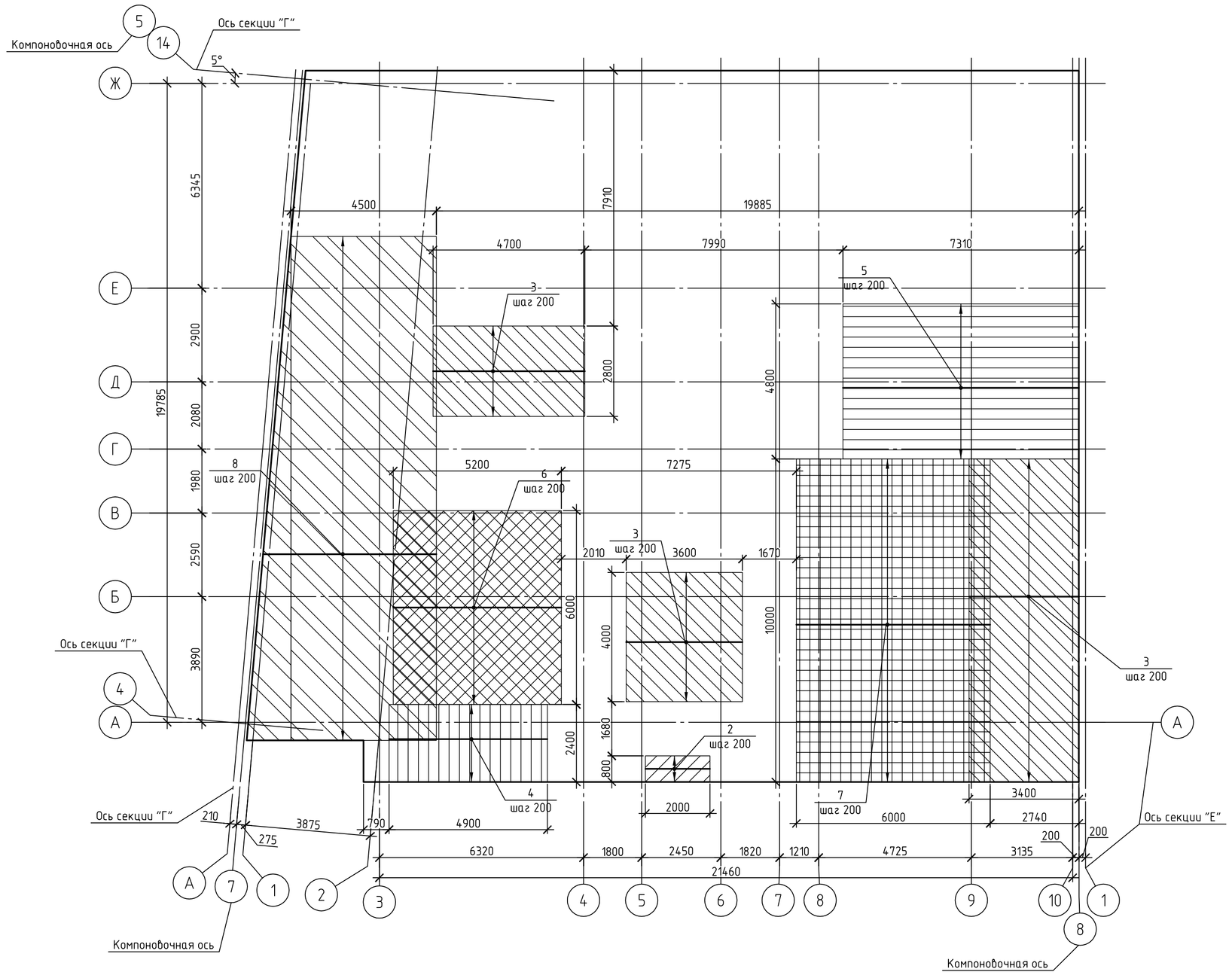

Схема дополнительного армирования монолитного ростверка РМ-1 в верхней зоне вдоль цифровых осей

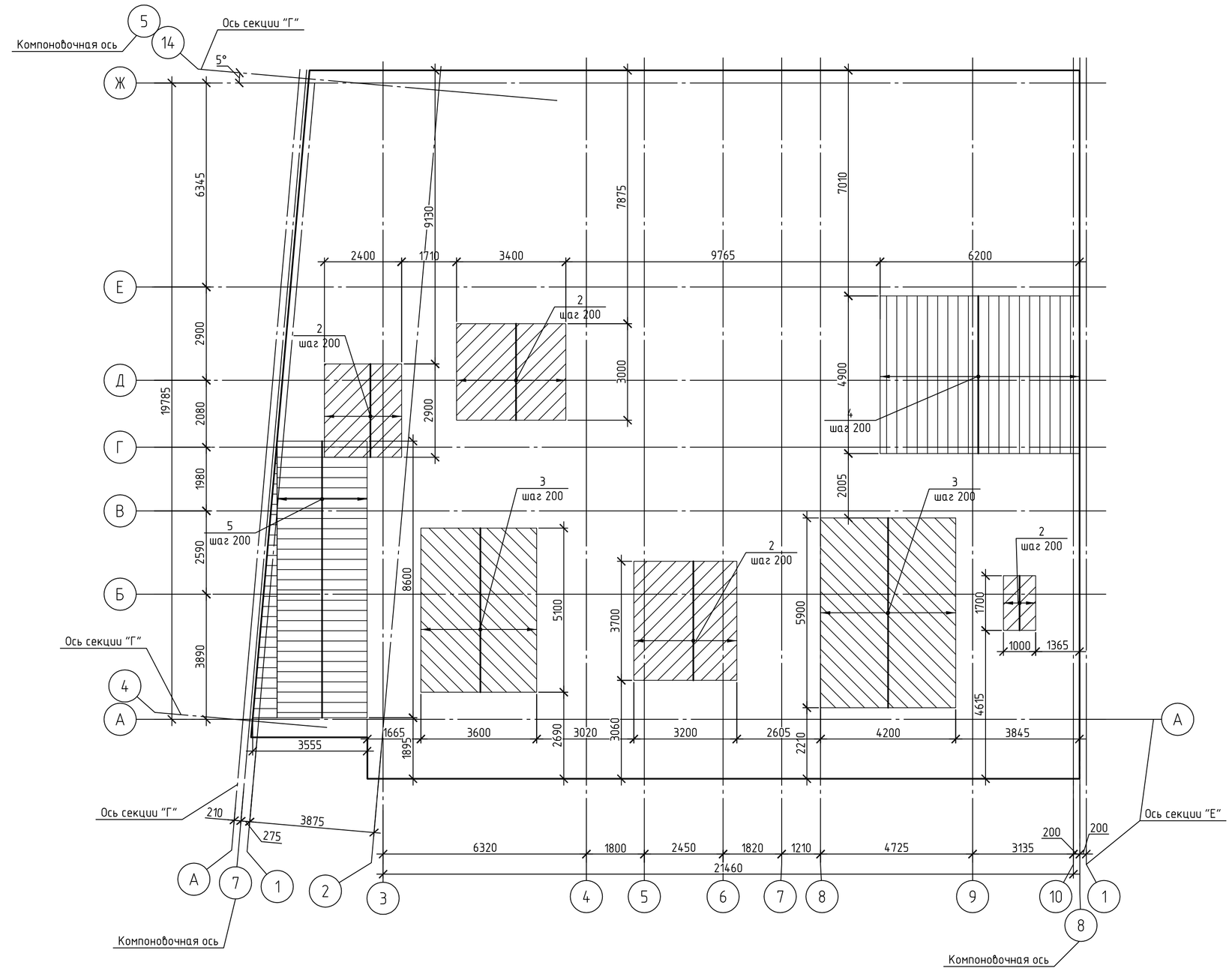

Условные обозначения

- Дополнительное армирование стержнями 12-А-III
- Дополнительное армирование стержнями 16-А-III
- Дополнительное армирование стержнями 18-А-III
- Дополнительное армирование стержнями 20-А-III
- Дополнительное армирование стержнями 22-А-III
- Дополнительное армирование стержнями 25-А-III
- Дополнительное армирование стержнями 28-А-III

1. Общие указания см. л. 2.
2. Стержни дополнительного армирования укладывать с шагом 200 мм между стержнями основного армирования. Общий шаг арматуры в местах дополнительного армирования составляет 100 мм.

Изм.	Кол.уч.	Лист	№ док.	Подп.	Дата				
Разраб.		Султанов					Стадия	Лист	Листов

Согласовано

Взам. инв. №

Подп. и дата

Инв. № подл.

Копировал

А1

Схема расположения опорных каркасов КО-1

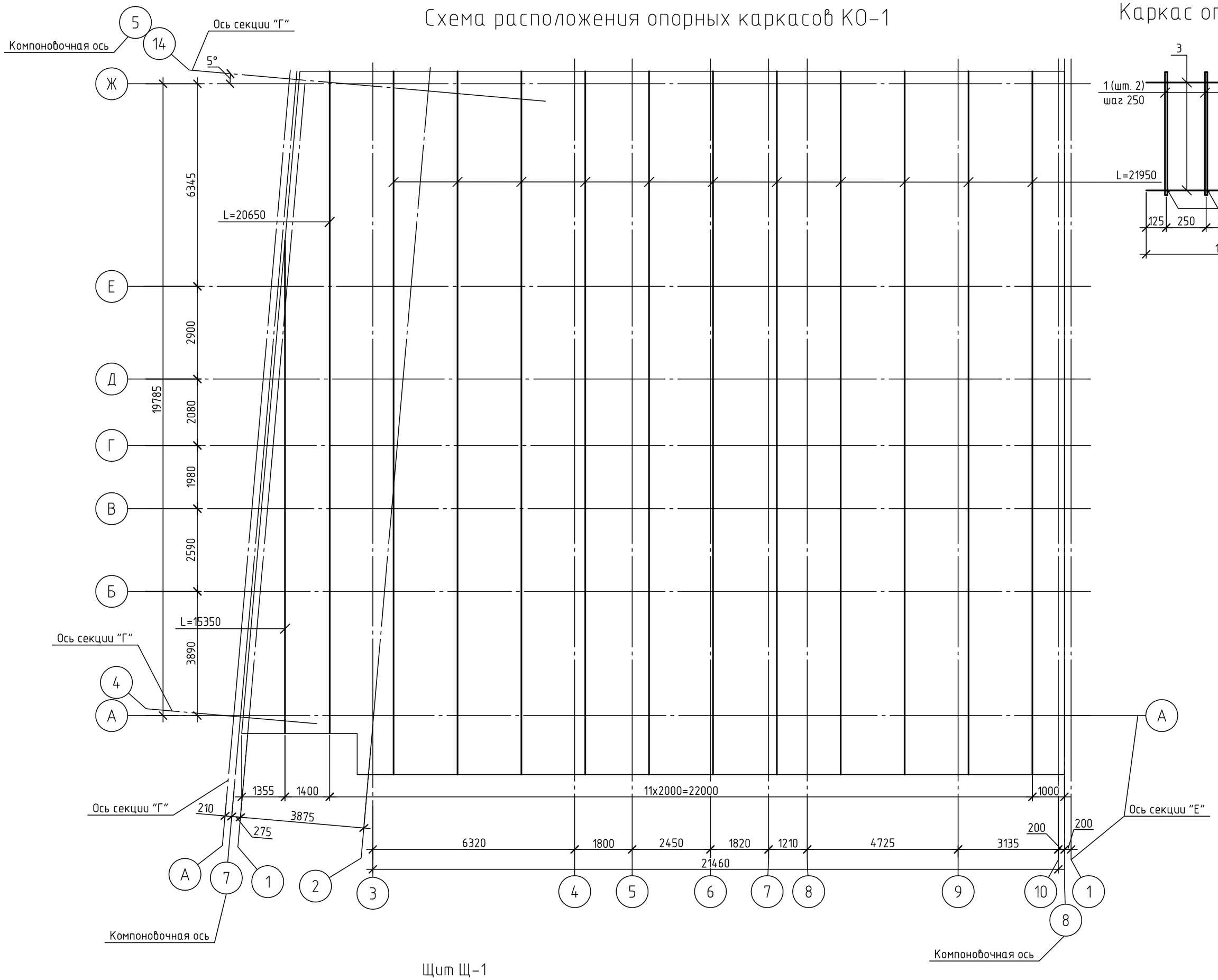

Каркас опорный КО-1

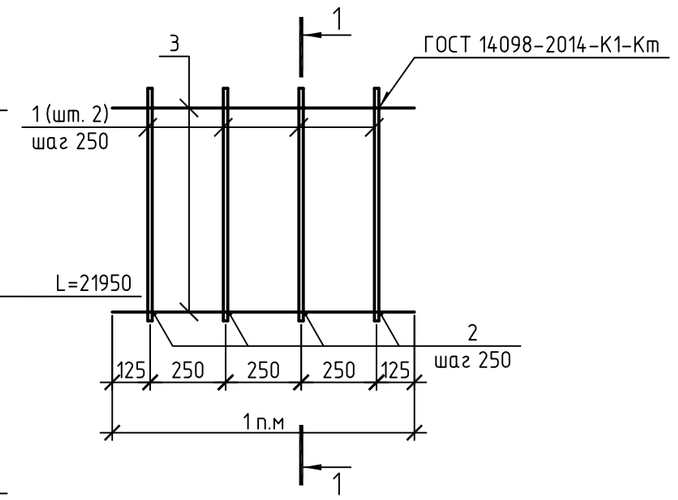

1-1

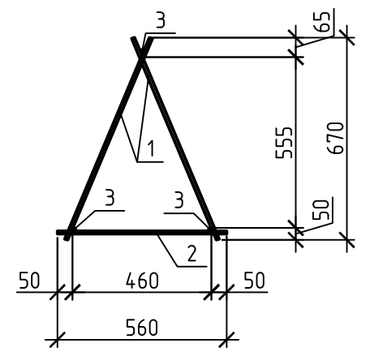

Спецификация элементов опорного каркаса КО-1 (на 1 п.м)

Марка изделия	Поз. дет.	Наименование	Кол.	Масса 1 дет., кг	Масса изделия, кг
КО-1	1	10-А-III ГОСТ 5781-82 L=720	8	0,430	6,68
	2	10-А-III ГОСТ 5781-82 L=560	4	0,347	
	3	10-А-III ГОСТ 5781-82 L=1000	3	0,617	

Щит Щ-1

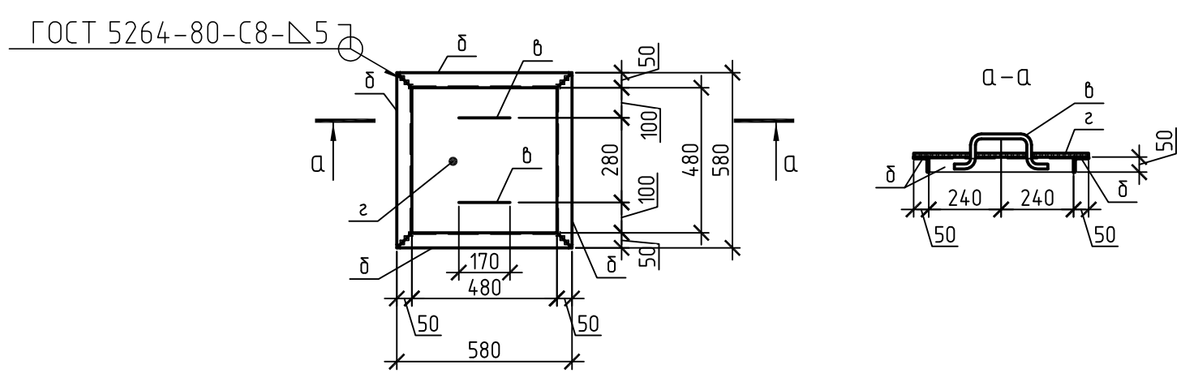

1. Данный лист смотри совместно с л. 2.

Изм.	Кол.уч.	Лист	№ док.	Подп.	Дата		Стадия	Лист	Листов
Разраб.		Султанов							

Согласовано

Взам. инв. №

Подп. и дата

Инв. № подл.

Копировал

А2

Кладочный план техподполья

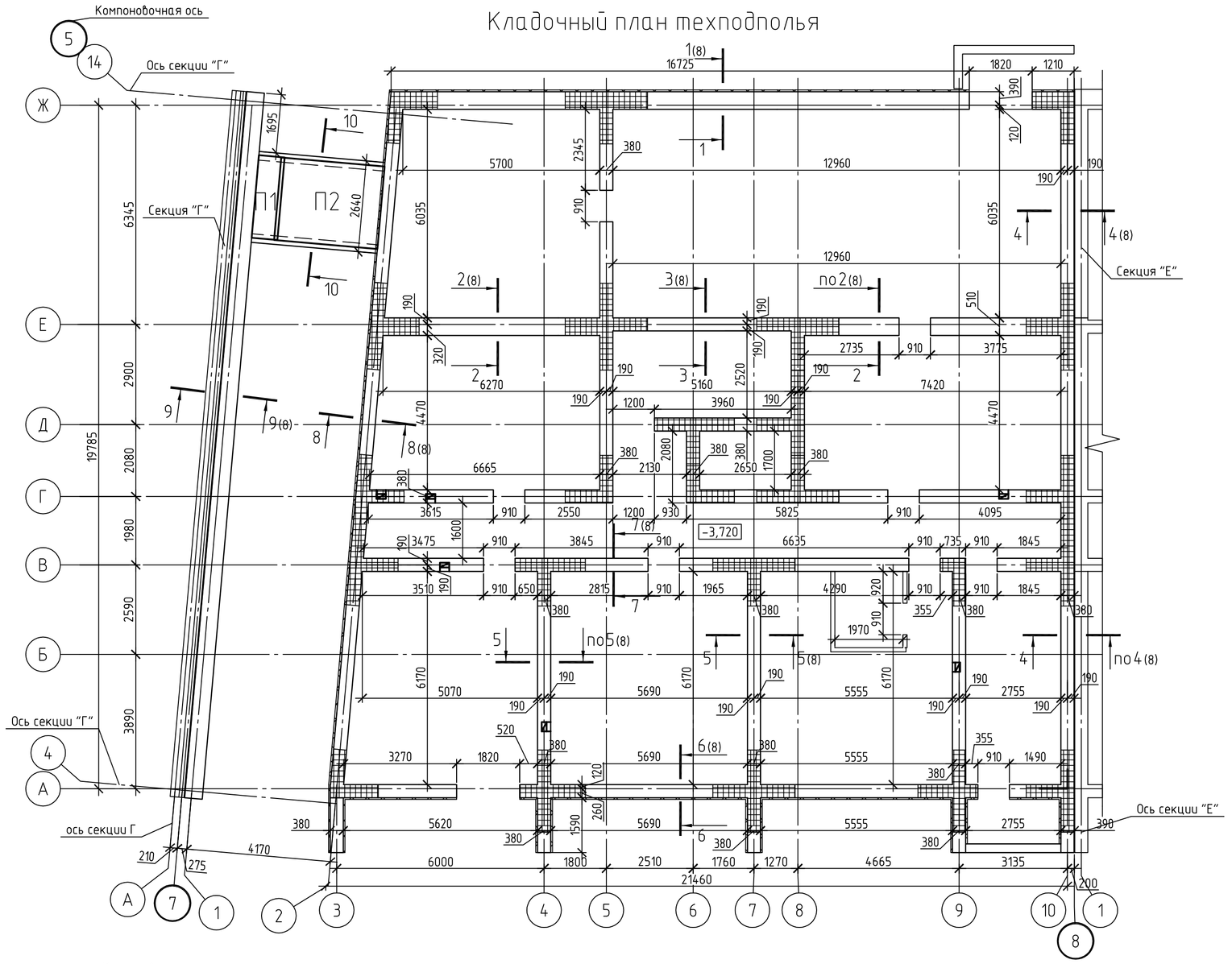

10–10

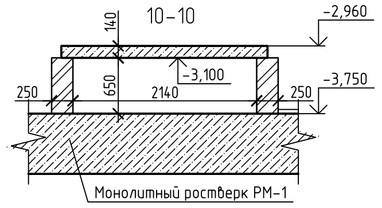

Ведомость отверстий

Марка Поз.	Размеры (b x h)	отм. низа отв.	Прим.
1ВК	200x200	-2,090	
2ВК	200x200	-2,300	
3ВК	150x150	-1,870	
4ВК	200x200	-2,400	
5ВК	200x200	-2,200	
6ВК	200x200	-2.140	
7ВК	200X200	-2,180	
8ВК	150x150	-2,110	
9ВК	200x100	-2,270	
10ВК	500x200	-2,120	
11ВК	150x150	-2,270	
12ВК	200x200	-2,530	
13ВК	200x200	-2,320	
14ВК	200x200	-3,310	
15ВК	200x200	-3,380	
30ВК	Гильза ⌀219x4,0	-3,450	
32ВК	200x200	-2,120	
33ВК	300x200	-2,120	
51Э	800x200	-1,740	
52Э	100x100	под потолком	
53Э	200x160(глубина)	от пола до потолка	штроба
54Э	100x100(глубина)	от пола до потолка	штроба
55Э	60x60(глубина)	от пола до потолка	штроба
56Э	60x60(h)	от пола до потолка	штроба
64ТС	2140x600	-3,720	
65ТС	900x600	-3,720	
66ТС	600x450	-3,720	
69СС	400x600x120(глубина)	-1,700	ниша
70СС	200x170(глубина)	от -1,700 до +26,700	штроба

Ведомость перемычек (начало)

Поз.	Эскиз
Пр-1 (1 шт.)	-1,820
Пр-2 (2 шт.)	-1,820
Пр-3 (1 шт.)	-1,820
Пр-4 (1 шт.)	-1,820
Пр-5 (2шт.)	-1,820
Пр-6 (4 шт.)	-1,820

Ведомость перемычек (окончание)

Поз.	Эскиз
Пр-7 (1 шт.)	-1,820
Пр-8 (1 шт.)	-1,820
Пр-9 (4 шт.)	-3,120
Пр-10 (1 шт.)	-3,120
Пр-11 (1 шт.)	-3,270
Пр-12 (1 шт.)	-1,540
Пр-13 (1 шт.)	-3,120

Схема расположения отверстий и перемычек техподполья

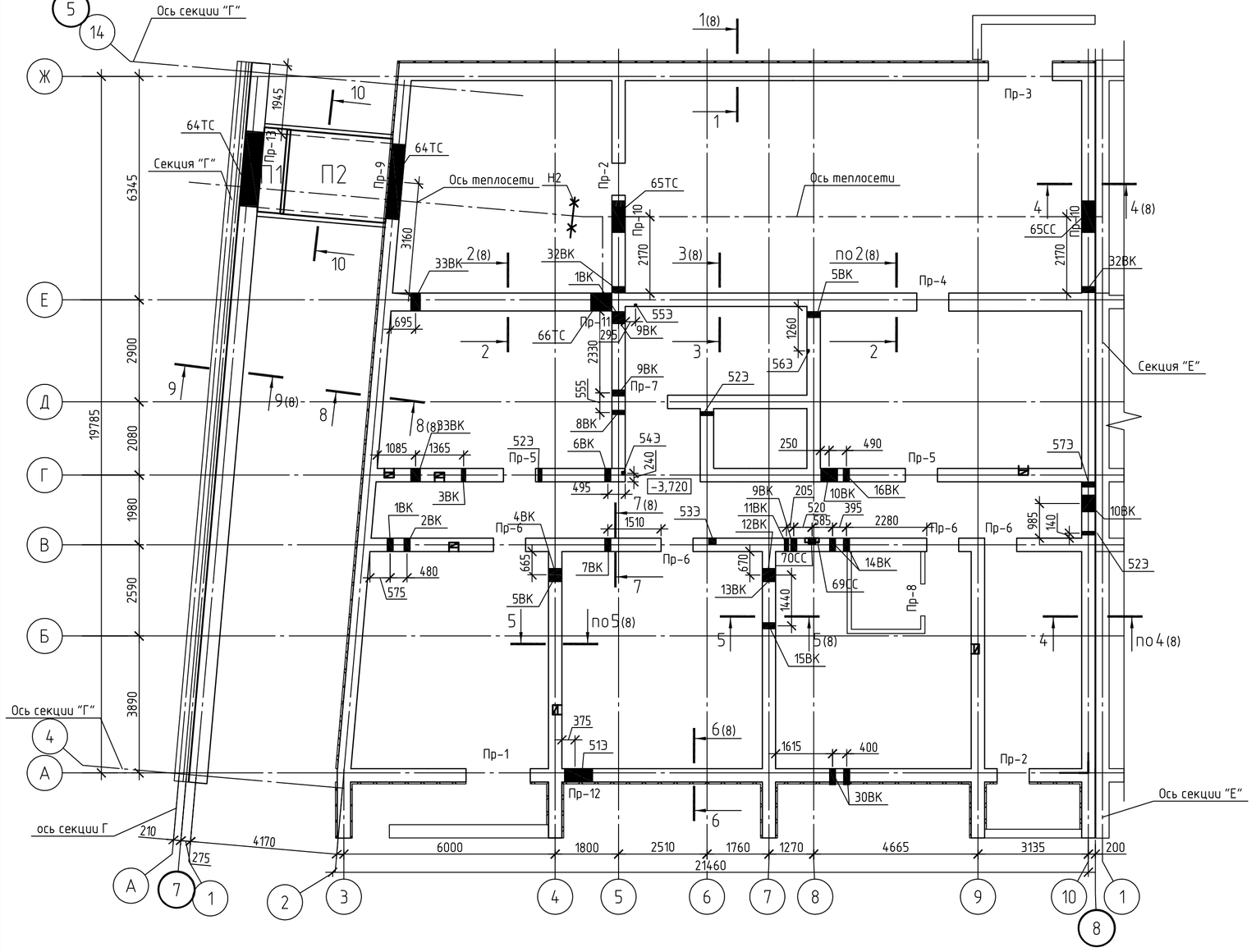

Опора неподвижная Н2

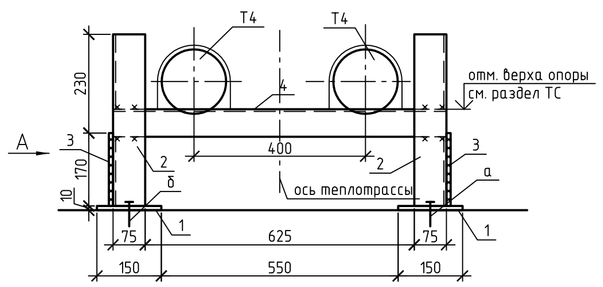

Вид А

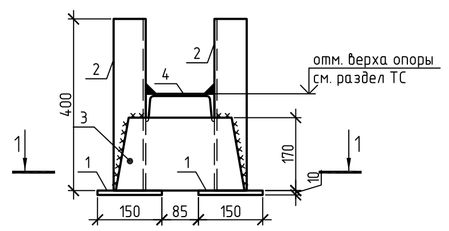

Условное обозначение

– Армировать сеткой из проволоки ⌀ 4Вр-I с ячейкой 50x50 мм в каждом шве между блоками длиной 1000 мм от угла стен.

Спецификация элементов к кладочному плану подвала

Поз.	Обозначение	Наименование	Кол.	Масса, ед., кг	Приме-чание
	ГОСТ 13579-78	ФБС 24.5.6-т	51	1260	
	ГОСТ 13579-78	ФБС 12.5.6-т	21	790	
	ГОСТ 13579-78	ФБС 9.5.6-т	15	590	
	ГОСТ 13579-78	ФБС 24.4.6-т	157	1050	
	ГОСТ 13579-78	ФБС 12.4.6-т	63	640	
	ГОСТ 13579-78	ФБС 9.4.6-т	42	470	
П1	Серия 3.006.1-8_0-1	ПТ 300.240.14-6	1	2500	
П2	Серия 3.006.1-8_0-1	ПТ 75.240.14-6	1	630	
		Бетон В15, м3	3,41		
	Сетка кладочная	4Вр-1 50/50	110	3.68	$м^2$
1	Серия 1.038.1-1 вып.1	2ПБ-16-2	19	65	
2	Серия 1.038.1-1 вып.1	3ПБ 13-37	23	85	
3	Серия 1.038.1-1 вып.1	3ПБ 25-8	5	162	
4	Серия 1.038.1-1 вып.1	5ПБ 25-37	1	338	
5	2015.1721-АС1 л.	Металлическая перемычка МП-1	1	75.86	
6	Серия 1.038.1-1 вып.1	3ПБ 27-8	7	180	
а		Уголок $\frac{125x8\ ГОСТ\ 8509-93}{С245\ ГОСТ\ 27772-88}$,п.м.			
		Опора неподвижная Н2			
1		Лист $\frac{10x150x150\ ГОСТ\ 19903-74}{С245\ ГОСТ\ 27772-88}$	4	1.77	
2		Уголок $\frac{75x6\ ГОСТ\ 8509-99}{С245\ ГОСТ\ 27772-88}$	4	2.76	
3		Лист $\frac{10x170x300\ ГОСТ\ 19903-74}{С245\ ГОСТ\ 27772-88}$	2	4	
4		Швеллер $\frac{14П\ ГОСТ\ 8240-89}{С245\ ГОСТ\ 27772-88}$, L=770	1	8.01	
б	HILTI	Hilti HSA-R2 M16 65/50/15 (h_{ef}=100мм)	4		
Т4	Серия 4.903-10 вып. 4	Опора Т3.09.00.000СБ	2	1.3	

1. Бетонные блоки укладывать на фундаментную плиту на раствор марки М100. Кладку бетонных блоков вести с обязательной перевязкой вертикальных швов не менее 0,4h (высоты) блока и с тщательным заполнением швов бетоном кл.В7,5. Монолитные участки между блоками выполнить из бетона кл. В15.
2. Кладку стен техподполья выполнить из кирпича керамического полнотелого- КР-р-по 250x120x65/1НФ/125/2,0/50/ГОСТ 530-2012
3. Вертикальные и горизонтальные швы между блоками принять 20 мм.
4. Вертикальную изоляцию наружной поверхности фундамента выполнить по сечению 1-1 на данном листе.
5. В углах и пересечениях стен уложить сварные связевые сетки в слое цементного раствора в каждом шве между блоками.
6. Обратная засыпка выполняется песчано-гравийной смесью с послойным трамбованием (коэффициент уплотнения 0,95).
7.Горизонтальную гидроизоляцию выполнить: – на отм.-0,850 из двух слоев гидроизола на битумной мастике (см. разрезы).
8.Несущие перемычки укладывать со стороны опирания плит перекрытия.
9.Кладочную сетку выполнить из проволоки 4Вр-1 ГОСТ 6727-80 с ячейкой 50x50 мм. Объем сетки смотри спецификацию.

Изм.	Кол.уч.	Лист	№ док.	Подп.	Дата
Разраб.		Султанов			

Стадия	Лист	Листов
Р	7	

Согласовано ТС Нижель

Согласовано

Взам. инв. №

Подп. и дата

Инв. № подл.

Формат А1

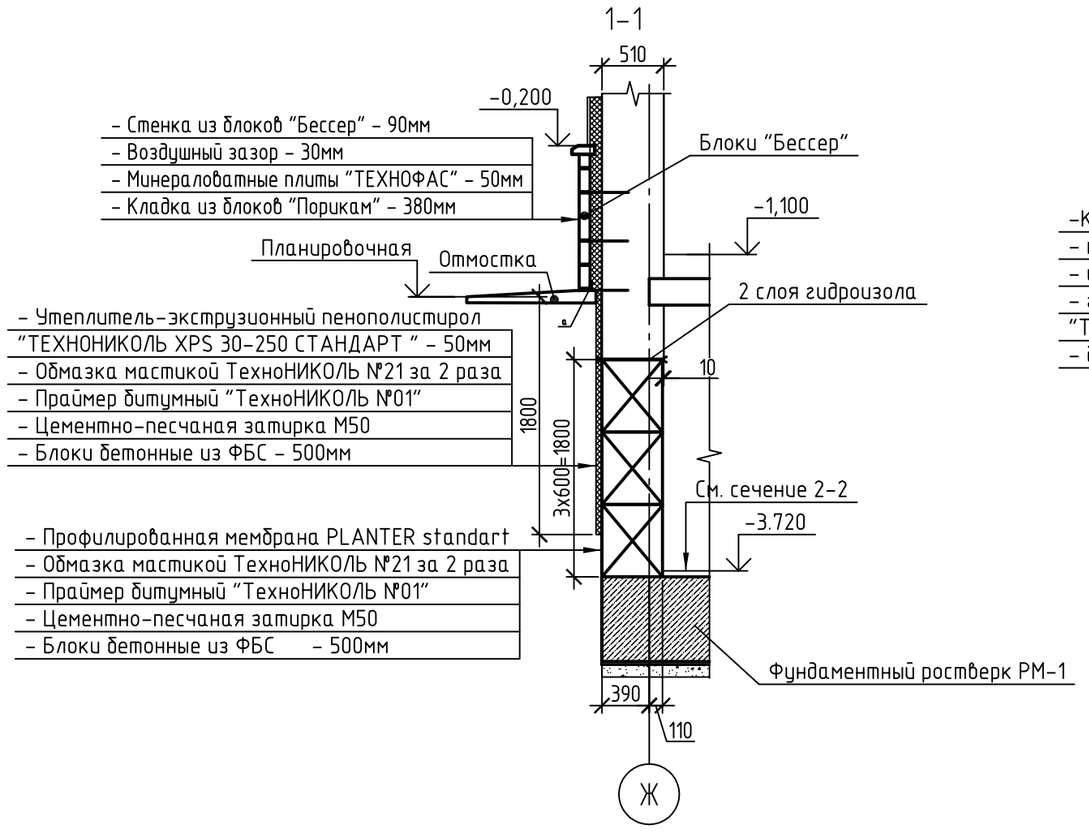

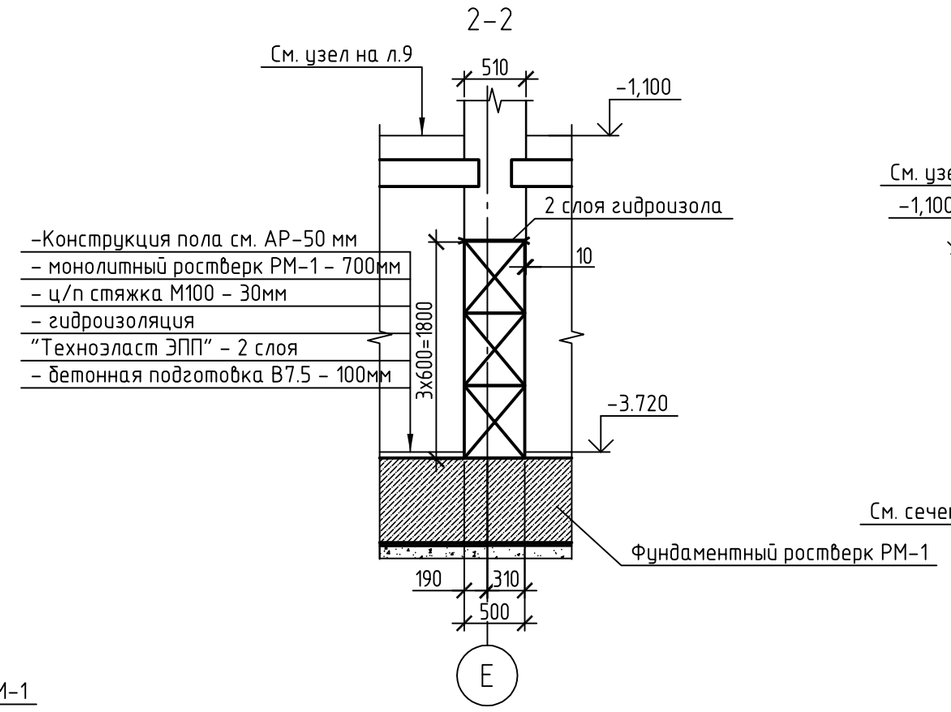

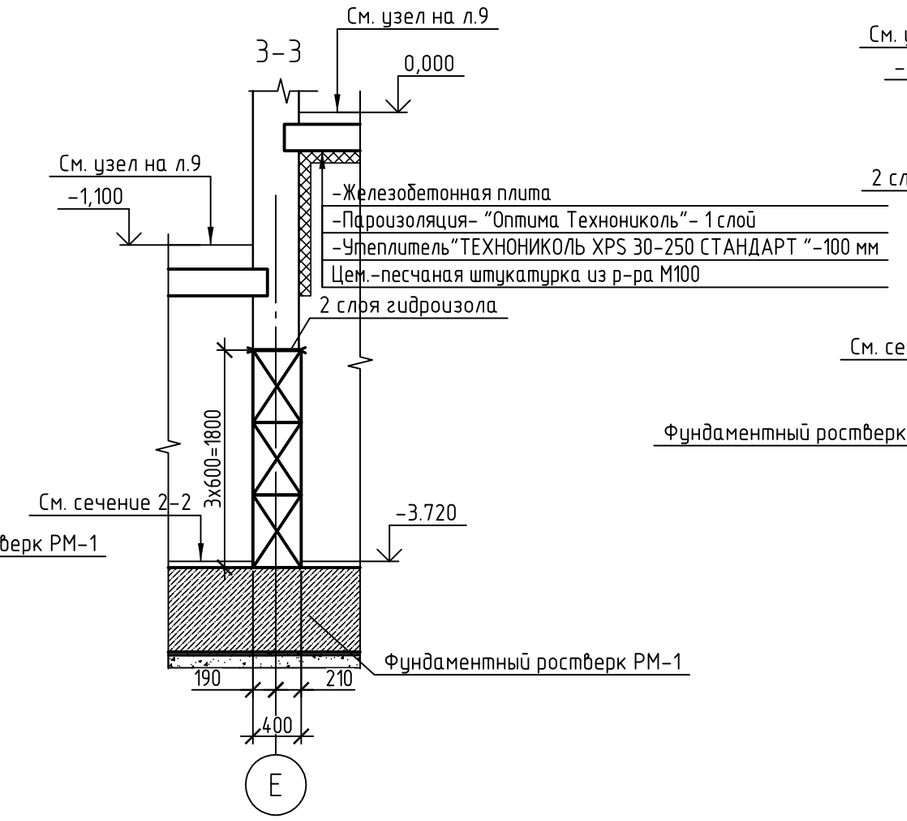

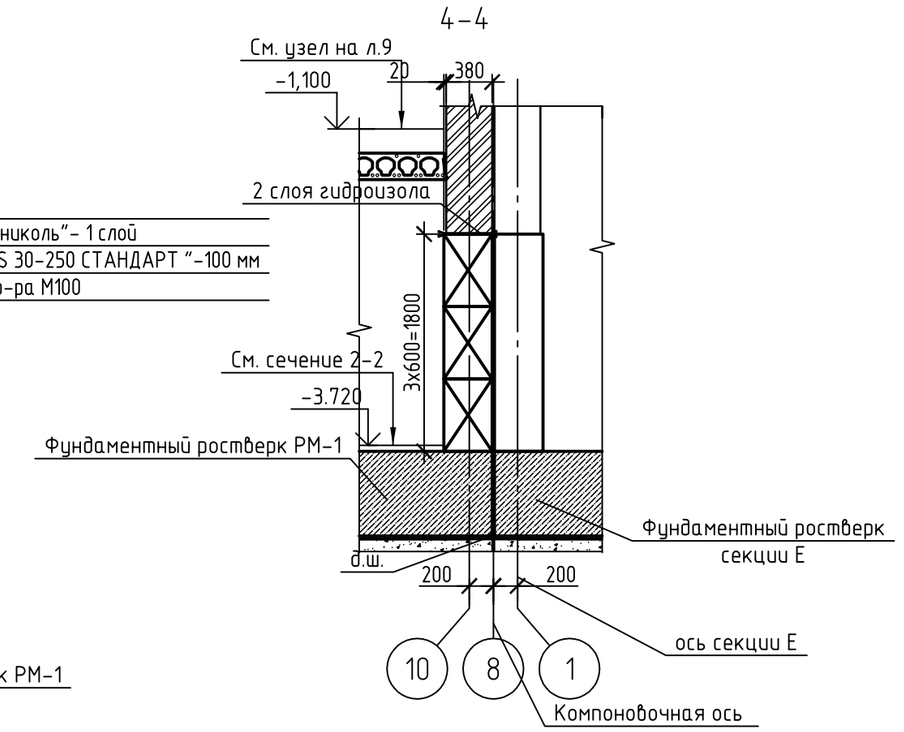

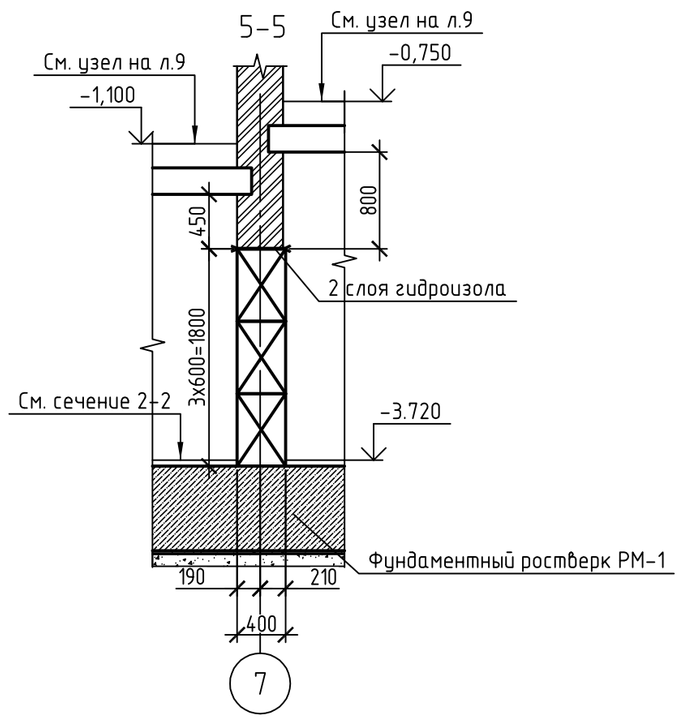

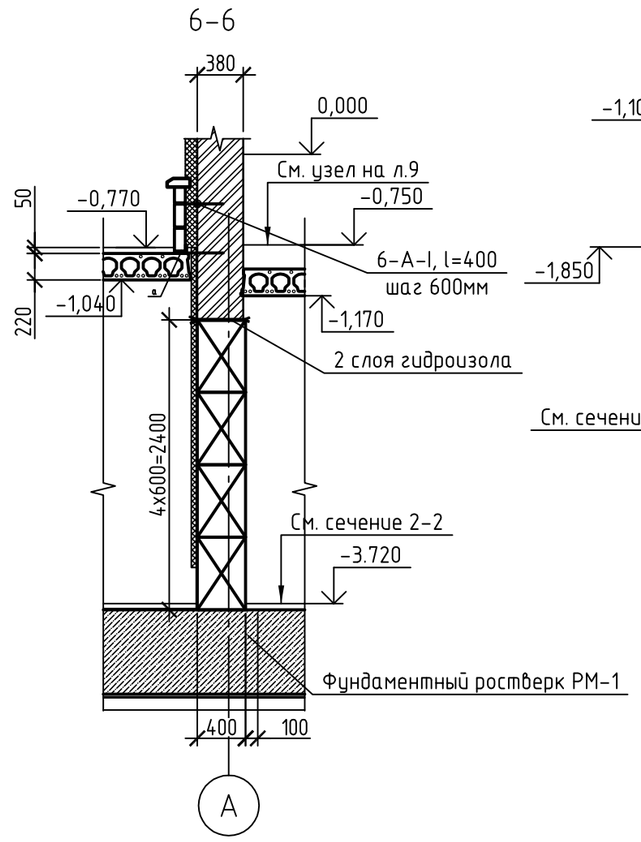

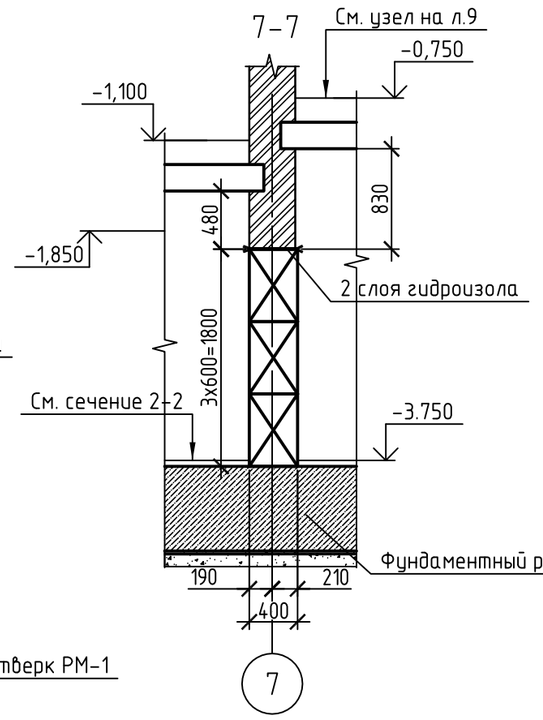

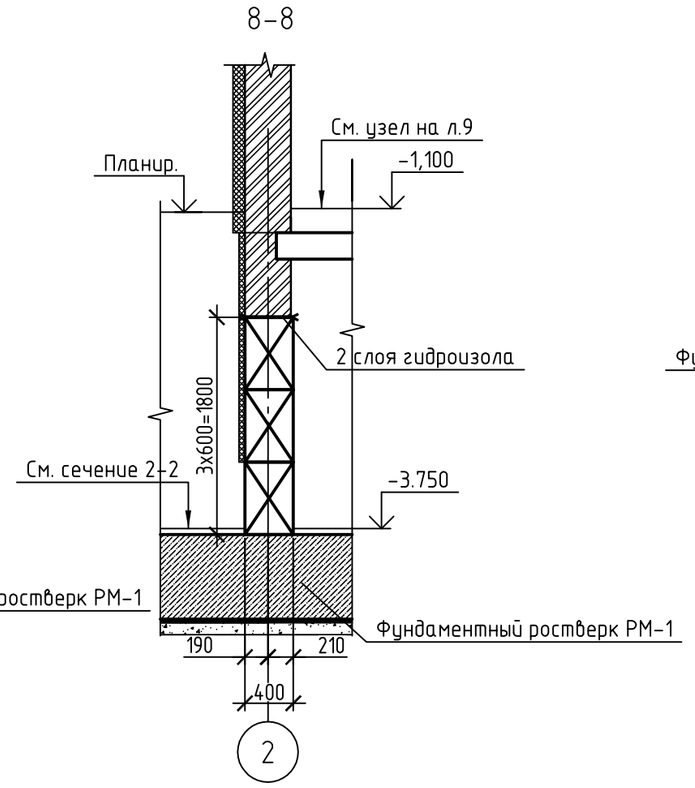

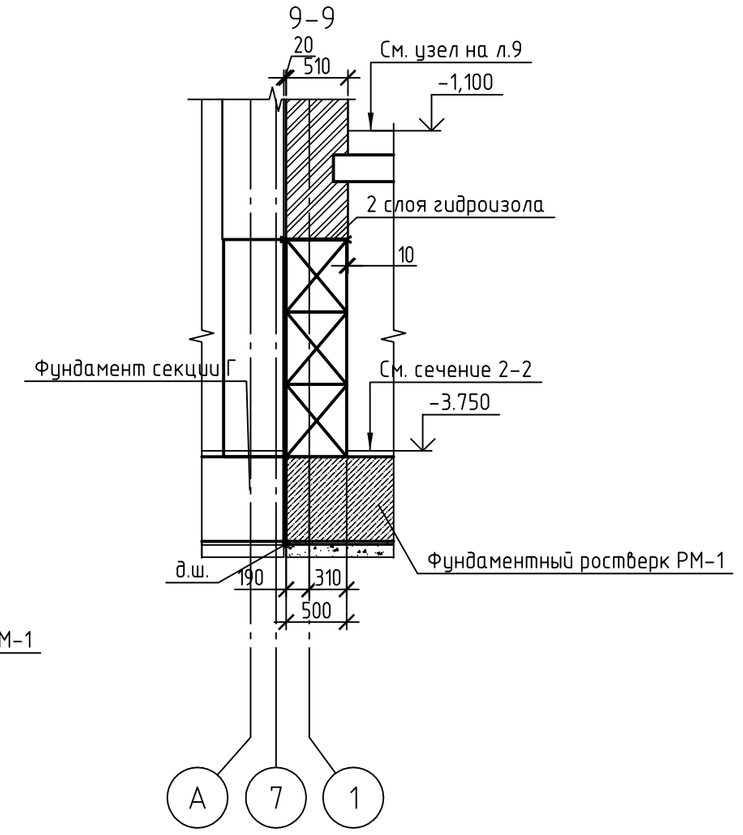

1.Смотреть совместно с листом 7.

Изм.	Кол.уч.	Лист	№ док.	Подп.	Дата				
Разраб.		Султанов					Стадия	Лист	Листов
							Р	8	

Согласовано

Взам. инв. №

Подп. и дата

Инв. № подл.

Формат А2

Кладочный план 1 этажа

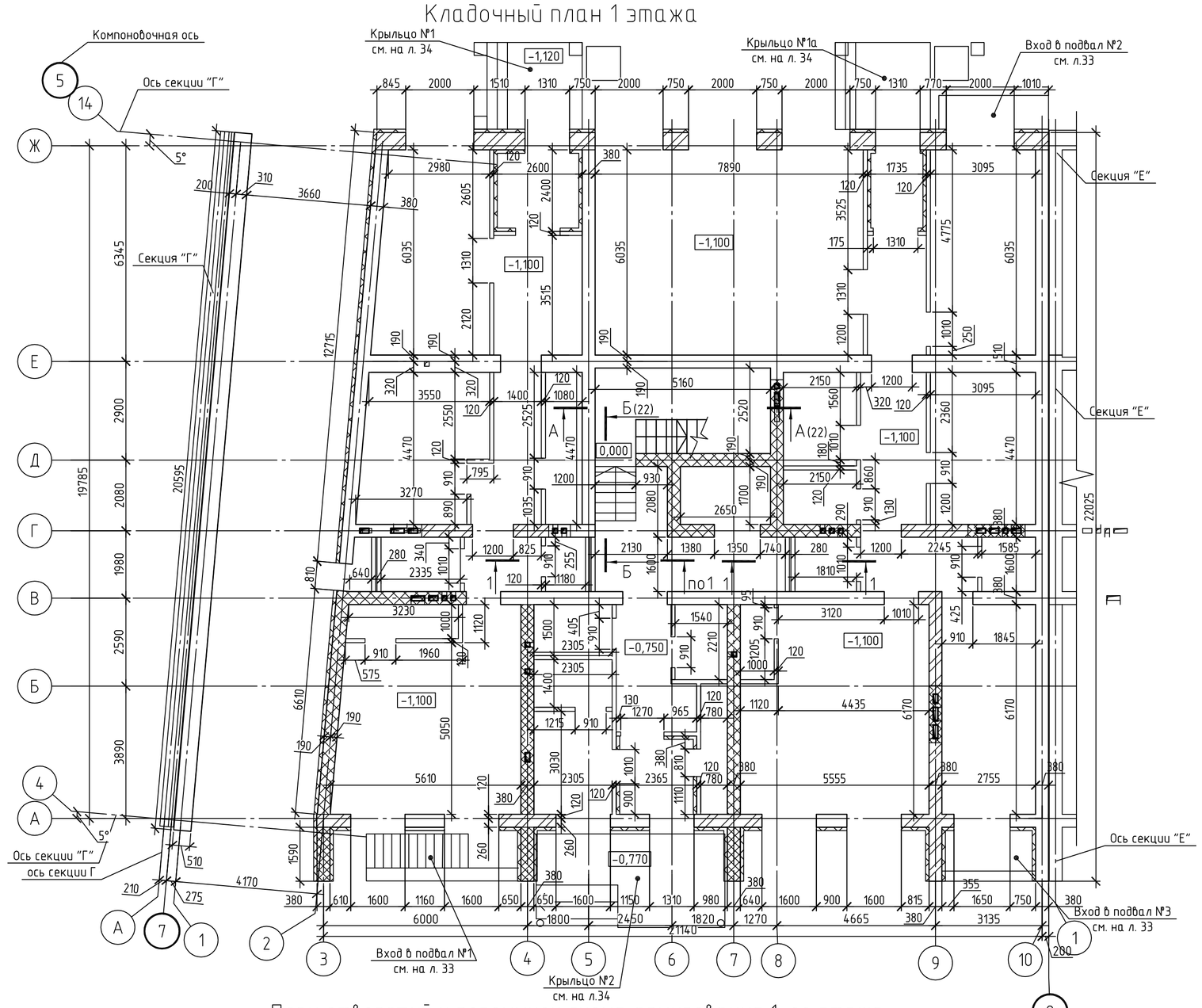

План отверстий и перемычек схема армирования 1-го этажа

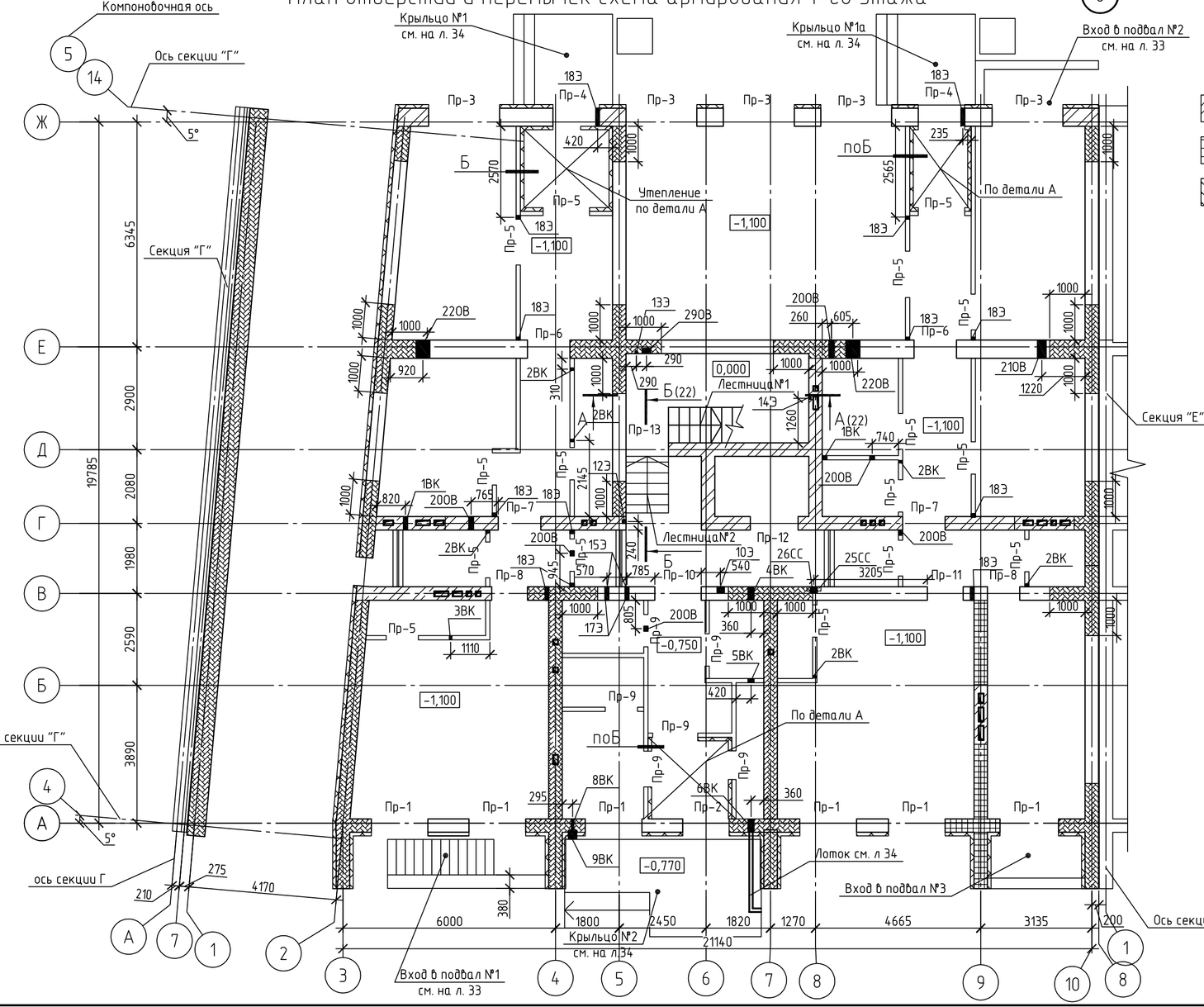

Условные обозначения

- кирпич КР-р-пу 250х120х65/1НФ/125/1,4/50 ТУ 5741-001-20673089-2014
- кирпич КР-р-по 250х120х65/1НФ/125/2,0/50/ГОСТ 530-2012
- поризованный камень с пазогребневым соединением марки М125 по ТУ 5741-001-20673089-2014

1-1

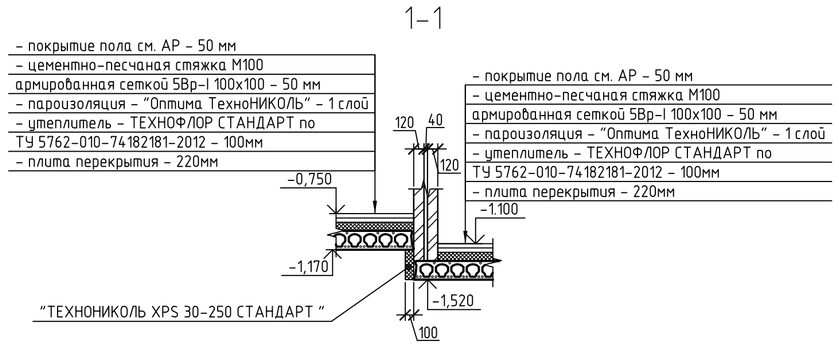

Б
(Деталь утепления внутренних стен)

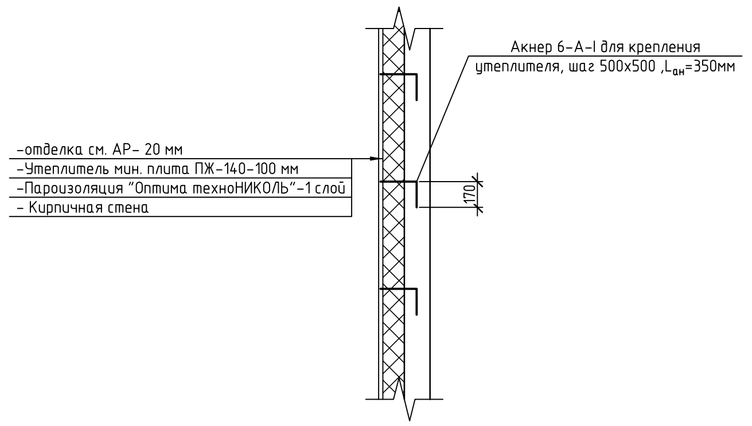

Зона армирования кладки с сеткой из проволоки Ф4 Вр-I

- с ячейкой 50х50мм через 5 рядов кладки
- с ячейкой 50х50мм через 4 ряда кладки
- с ячейкой 50х50мм через 3 ряда кладки

Узел устройства пола первого этажа

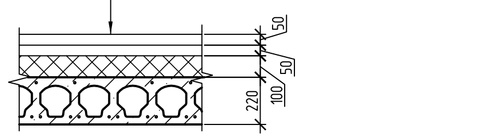

А
(Деталь утепления потолка)

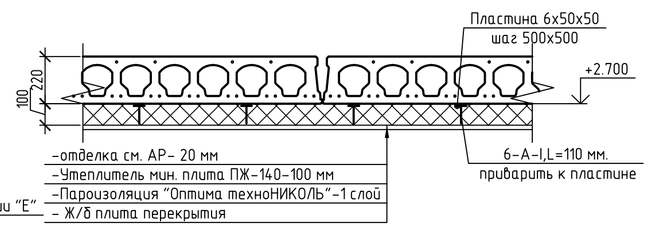

Ведомость перемычек (начало)

Поз.	Эскиз
Пр-1 (6 шт.)	+1,610
Пр-2 (1шт.)	+1,300
Пр-3 (5 шт.)	+1,610
Пр-4 (2 шт.)	+1,300
Пр-5 (16 шт.)	+0,970
Пр-6 (2 шт.)	+0,970
Пр-7 (2 шт.)	+0,970

Ведомость перемычек (окончание)

Поз.	Эскиз
Пр-8 (2 шт.)	+0,970
Пр-9 (6 шт.)	+1,320
Пр-10 (1 шт.)	+1,320
Пр-11 (1 шт.)	+1,320
Пр-12 (1 шт.)	+1,300
Пр-13 (1 шт.)	+2,070

Ведомость отверстий

Марка Поз.	Размеры (b x h)	отм. низа отв.	Прим.
1ВК	150х350	-1,100	
2ВК	100х200	+2,500	
3ВК	100х100	+2,600	
4ВК	200х200	-2,420	
5ВК	200х200	-2,410	
6ВК	300х300	-0,870	
8ВК	100х100	-0,480	
9ВК	270х375х250	-0,550	
10Э	200х160(глубина)	от-1,300 до +28,000	штроба
12Э	100х100(глубина)	от-1,300 до +26,700	штроба
13Э	60х60(глубина)	от-1,300 до +26,700	штроба
14Э	60х60(глубина)	от-1,300 до +31,000	штроба
15Э	100х160(глубина)	от+2,500 до +26,700	штроба
17Э	100х160	+2,500	
18Э	100х100	+2,600	
19ОВ	300х200	+2,500	
20ОВ	150х150	+2,450	
21ОВ	250х150	+2,450	
22ОВ	400х150	+2,450	
29ОВ	250х150(глубина)	от 0,000 до +30,000	штроба
25СС	400х600х120(глубина)	+1,200	ниша
26СС	200х170(глубина)	от-1,700 до отм. +26,700	штроба

Спецификация к кладочному плану 1 этажа

Поз.	Обозначение	Наименование	Кол.	Масса, ед., кг	Приме-чание
1	Сери 1.038.1-1 вып.1	2ПБ-16-2	34	65	
2	Серия 1.038.1-1 вып.1	2ПБ-19-3	18	81	
3	Серия 1.038.1-1 вып.1	3ПБ 16-37	15	102	
4	Серия 1.038.1-1 вып.1	3ПБ 18-8	7	119	
5	Серия 1.038.1-1 вып.1	3ПБ 18-37	6	119	
6	Серия 1.038.1-1 вып.1	3ПБ 25-8	10	162	
7	Серия 1.038.1-1 вып.1	5ПБ 25-37	5	338	
8	2015.1721-АС1 л.28	Металлическая перемычка МП-1	1	75.86	

1. Кладку стен из кирпича следует выполнять с полным заполнением раствором горизонтальных и вертикальных швов. Марку раствора по прочности принять М100.
2. Марку кирпича и армирование см. условные обозначения.
3. Армирование стен и простенков выполнить сеткой из проволоки Ф4 Вр-I с ячейкой 50х50мм.
4. Над отверстиями и нишами шириной от 100 до 500мм уложить арматуру 12-А-III с шагом 100мм и с опиранием на стены не менее 150мм.
5. Перегородки шириной 120 мм выполнить из кирпича КМ-пг 120мм/6,7НФ/75/0,8/50 по ТУ 5741-001-20673089-2014
6. Металлические перемычки и балки оштукатурить по сетке.

Изм.	Кол.уч.	Лист	№ док.	Подп.	Дата			
Разраб.		Султанов					Стадия	Лист	Листов
							Р	9	

Согласовано
Шигабутова
ОВ
Согласовано
Взам. инв. №
Подп. и дата
Инв. № подл.

Формат А1

Кладочный план 2 этажа

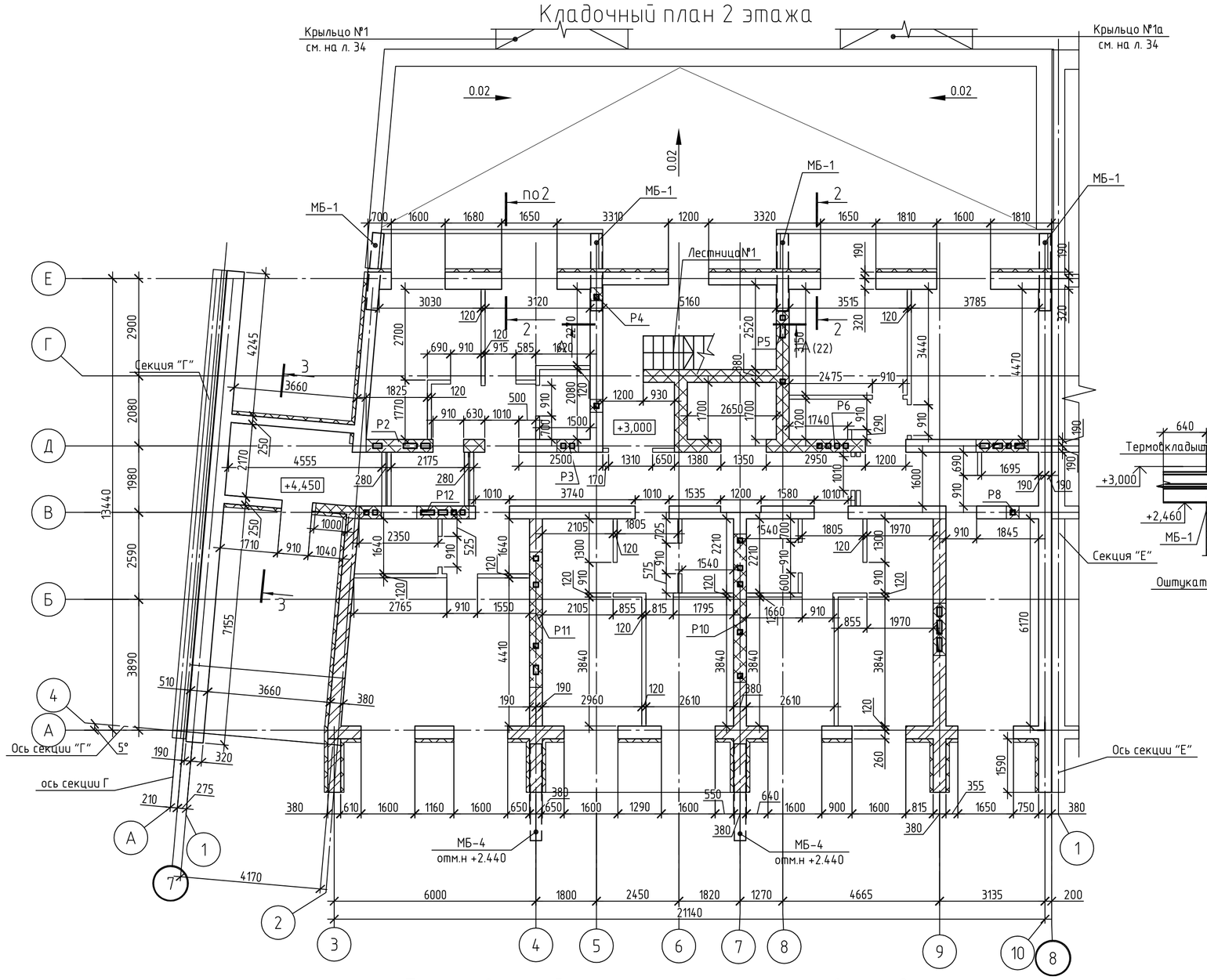

План отверстий и перемычек схема армирования 2-го этажа

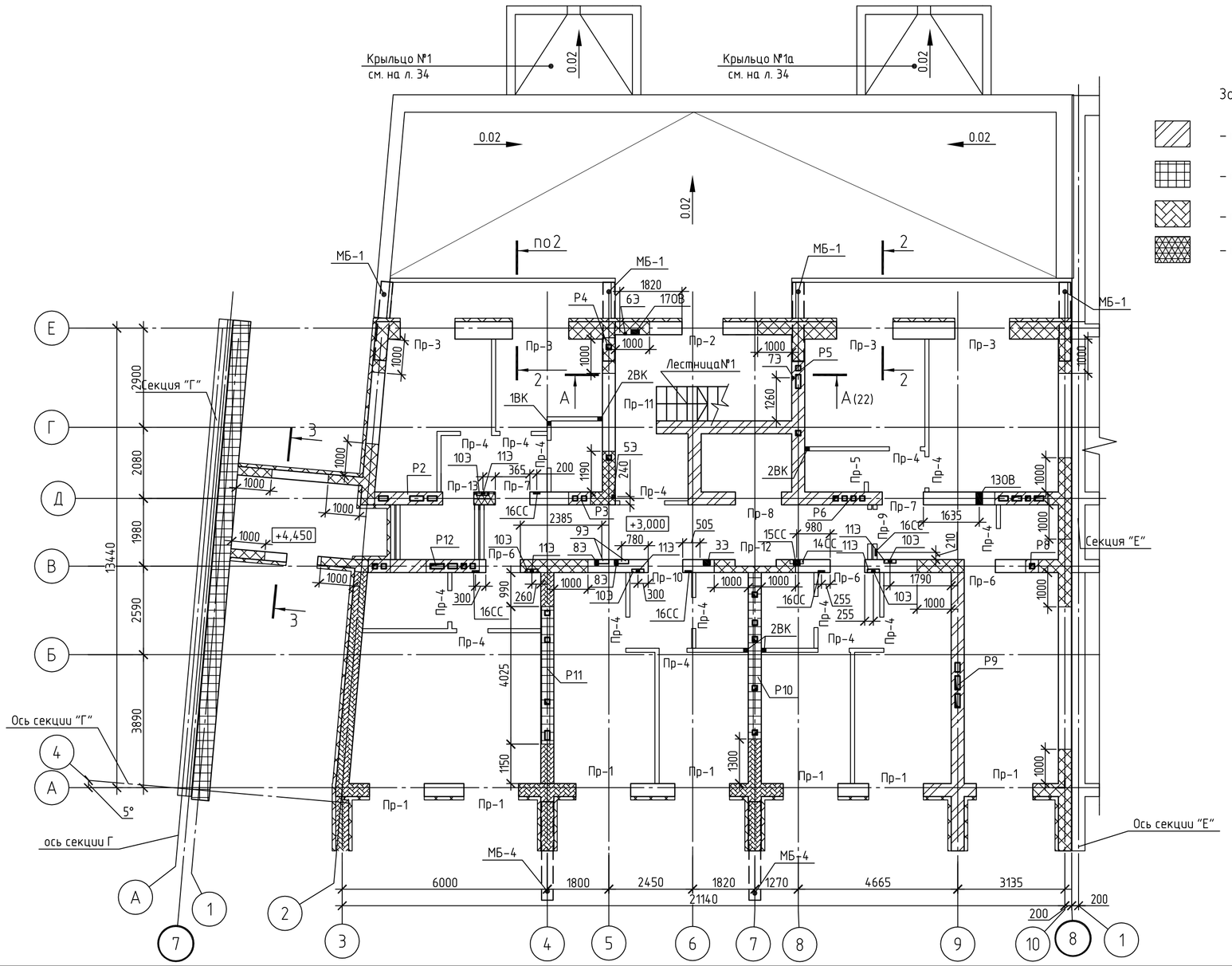

Условные обозначения

- кирпич КР-р-пу 250х120х65/1НФ/125/1,4/50 ТУ 5741-001-20673089-2014
- кирпич КР-р-по 250х120х65/1НФ/125/2,0/50/ГОСТ 530-2012
- поризованный камень с пазогребневым соединением марки М125 по ТУ 5741-001-20673089-2014

Зона армирования кладки с сеткой из проволоки ⌀4 Вр-I

- с ячейкой 50х50мм через 5 рядов кладки
- с ячейкой 50х50мм через 3 ряда кладки
- с ячейкой 50х50мм через 2 ряда кладки
- с ячейкой 50х50мм через 1 ряда кладки

- 1 слой рулонного материала "Технэласт ЭКП" по ТУ 5774-003-00287852-99
- 1 слой рулонного материала "Унифлекс ВЕНТ ЭПВ" по ТУ 5774-001-17925162-99
- праймер битумный "Технониколь №01"
- цементно-песчаная стяжка М100 армированная сеткой 5Вр-I 100х100 - 40 мм
- разуклонка из керамзита γ=600кг/м^3 -30...170мм
- утеплитель ТЕХНОРУФ В60 по ТУ 5762-010-74182181-2012 - 50мм
- утеплитель ТЕХНОРУФ Н35 по ТУ 5762-010-74182181-2012 - 120мм
- пароизоляция - рулонный материал "Бикроэласт ТПП"
- плита перекрытия - 220мм

Ведомость отверстий

Марка Поз.	Размеры (b x h)	отм. низа отв.	Прим.
1ВК	150х250	+3.000	
2ВК	150х350	+3,000	
3Э	200х160(глубина)	от-1.300 до +28.000	штраба
5Э	100х100(глубина)	от-1.300 до +26.700	штраба
6Э	60х60(глубина)	от-1.300 до +26.700	штраба
7Э	60х60(глубина)	от-1.300 до +31000	штраба
8Э	100х160(глубина)	от+2.500 до +26,700	штраба
9Э	410х680х120	+4.100	ниша
10Э	100х60(глубина)	от+3.000 до +5,700	штраба
11Э	350х400х90	+4.100	ниша
13ОВ	200х100	+2,900	
17ОВ	250х150	от+0.000 до +30,000	штраба
14СС	400х600х120(глубина)	+4,200	ниша
15СС	200х170(глубина)	от-1,800 до отм. +28.600	штраба
16СС	200х200х60	+3,000	ниша

Ведомость перемычек (начало)

Поз.	Эскиз
Пр-1 (7 шт.)	+5,400
Пр-2 (1 шт.)	+4,800
Пр-3 (4 шт.)	+5,400
Пр-4 (15 шт.)	+5,070
Пр-5 (1 шт.)	+5,070
Пр-6 (3 шт.)	+5,070
Пр-7 (2 шт.)	+5,070

Ведомость перемычек (окончание)

Поз.	Эскиз
Пр-8 (1 шт.)	+5,050
Пр-9 (1 шт.)	+5,070
Пр-10 (1 шт.)	+5,070
Пр-11 (1 шт.)	+5,070
Пр-12 (1 шт.)	+4,500
Пр-13 (1 шт.)	+5,070

Спецификация к кладочному плану 2 этажа

Поз.	Обозначение	Наименование	Кол.	Масса, ед., кг	Приме-чание
1	Сери 1.038.1-1 вып.1	2ПБ 16-2	30	65	
2	Серия 1.038.1-1 вып.1	2ПБ-19-3	29	81	
3	Серия 1.038.1-1 вып.2	2ПП-18-7	1	378	
4	Серия 1.038.1-1 вып.1	3ПБ 13-37	3	85	
5	Серия 1.038.1-1 вып.1	3ПБ 16-37	7	102	
6	Серия 1.038.1-1 вып.1	3ПБ 18-8	3	119	
7	Серия 1.038.1-1 вып.1	3ПБ 18-37	1	119	
8	Серия 1.038.1-1 вып.1	5ПБ 25-37	4	338	
9		Уголок $\frac{125\times10\ ГОСТ\ 8509-93}{С245\ ГОСТ\ 27772-88}$ L=1280мм	1	24.44	
10	2015.1721-АС1 л.28	Металлическая перемычка МП-1	1	75.86	
МБ-1	2015.1721-АС1 л.28	Металлическая балка МБ-1	4	121.1	
МБ-4	2015.1721-АС1 л.28	Металлическая балка МБ-4	2	158.56	

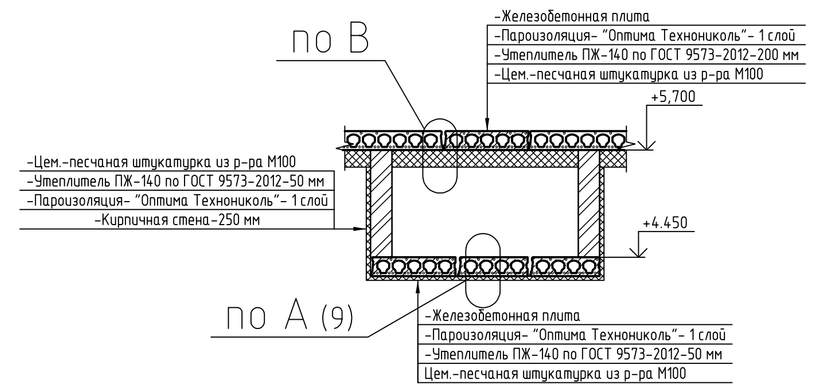

В
(Деталь утепления над пожарным проездом)

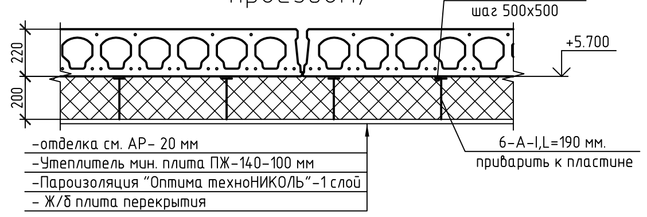

1.Общие указания смотри на листе 9.

Изм.	Кол.уч.	Лист	№ док.	Подп.	Дата			
Разраб.		Султанов					Стадия	Лист	Листов
							Р	10	

Согласовано ОВ Шагалдитова

Согласовано

Взам. инв. №

Подп. и дата

Инв. № подл.

Формат А1

Кладочный план 3 этажа

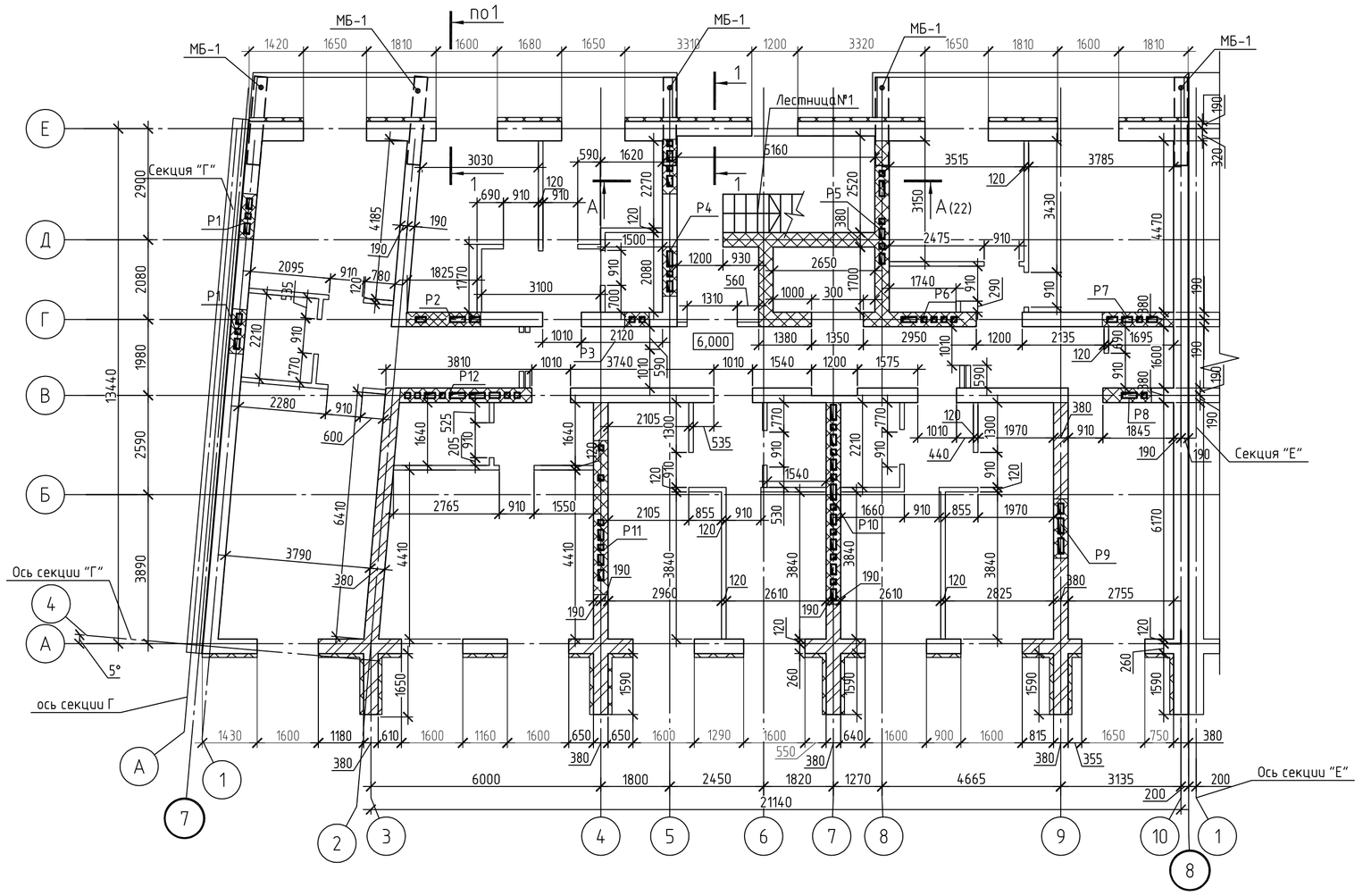

Условные обозначения

- кирпич КР-р-пу 250х120х65/1НФ/125/1,4/50 ТУ 5741-001-20673089-2014
- кирпич КР-р-по 250х120х65/1НФ/125/2,0/50/ГОСТ 530-2012
- поризованный камень с пазогребневым соединением марки М125 по ТУ 5741-001-20673089-2014

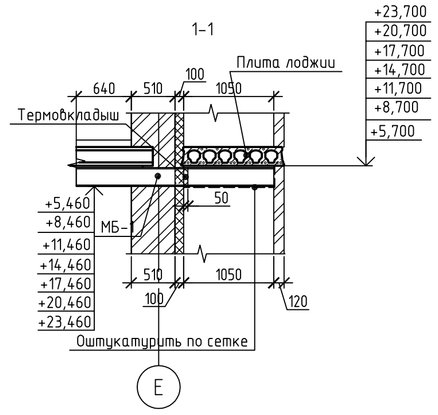

Ведомость отверстий

Марка Поз.	Размеры (b x h)	отм. низа отв.	Прим.
1ВК	150х250	+6.000	
2ВК	150х350	+6.000	
3Э	200х160(глубина)	от-1,300 до +28.000	штраба
5Э	100х100(глубина)	от-1,300 до +26.700	штраба
6Э	60х60(глубина)	от-1,300 до +26.700	штраба
7Э	60х60(глубина)	от-1,300 до +31.000	штраба
8Э	100х160(глубина)	от+2.500 до +26,700	штраба
9Э	410х680х120	+7.100	ниша
10Э	100х60(глубина)	от+6.000 до +8.700	штраба
11Э	350х400х90	+7.100	ниша
130В	200х100	+5,900	
170В	250х150	от 0.000 до +30.000	штраба
14СС	400х600х120(глубина)	+7,200	ниша
15СС	200х170(глубина)	от-1,800 до отм. +28.600	штроба
16СС	200х200х60	+6.000	ниша

Ведомость перемычек (начало)

Поз.	Эскиз
Пр-1 (8 шт.)	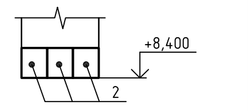
Пр-2 (1 шт.)	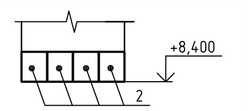
Пр-3 (4 шт.)	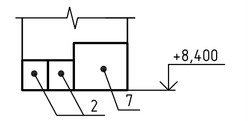
Пр-4 (18 шт.)	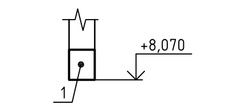
Пр-5 (1 шт.)	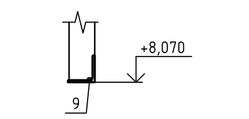
Пр-6 (3 шт.)	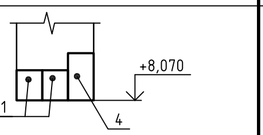
Пр-7 (2 шт.)	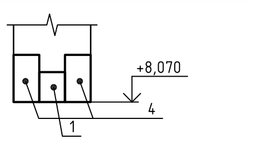

Ведомость перемычек (окончание)

Поз.	Эскиз
Пр-8 (1 шт.)	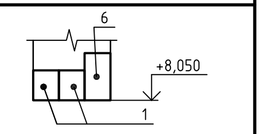
Пр-9 (2 шт.)	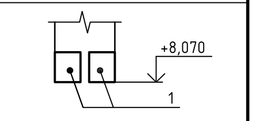
Пр-10 (1 шт.)	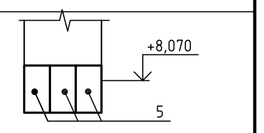
Пр-11 (1 шт.)	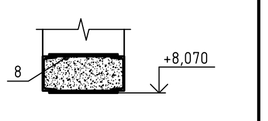
Пр-12 (1 шт.)	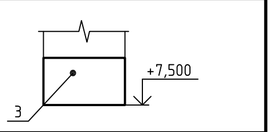
Пр-13 (1 шт.)	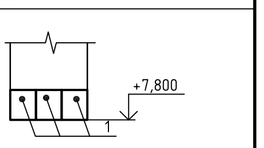

План отверстий и перемычек схема армирования 3-го этажа

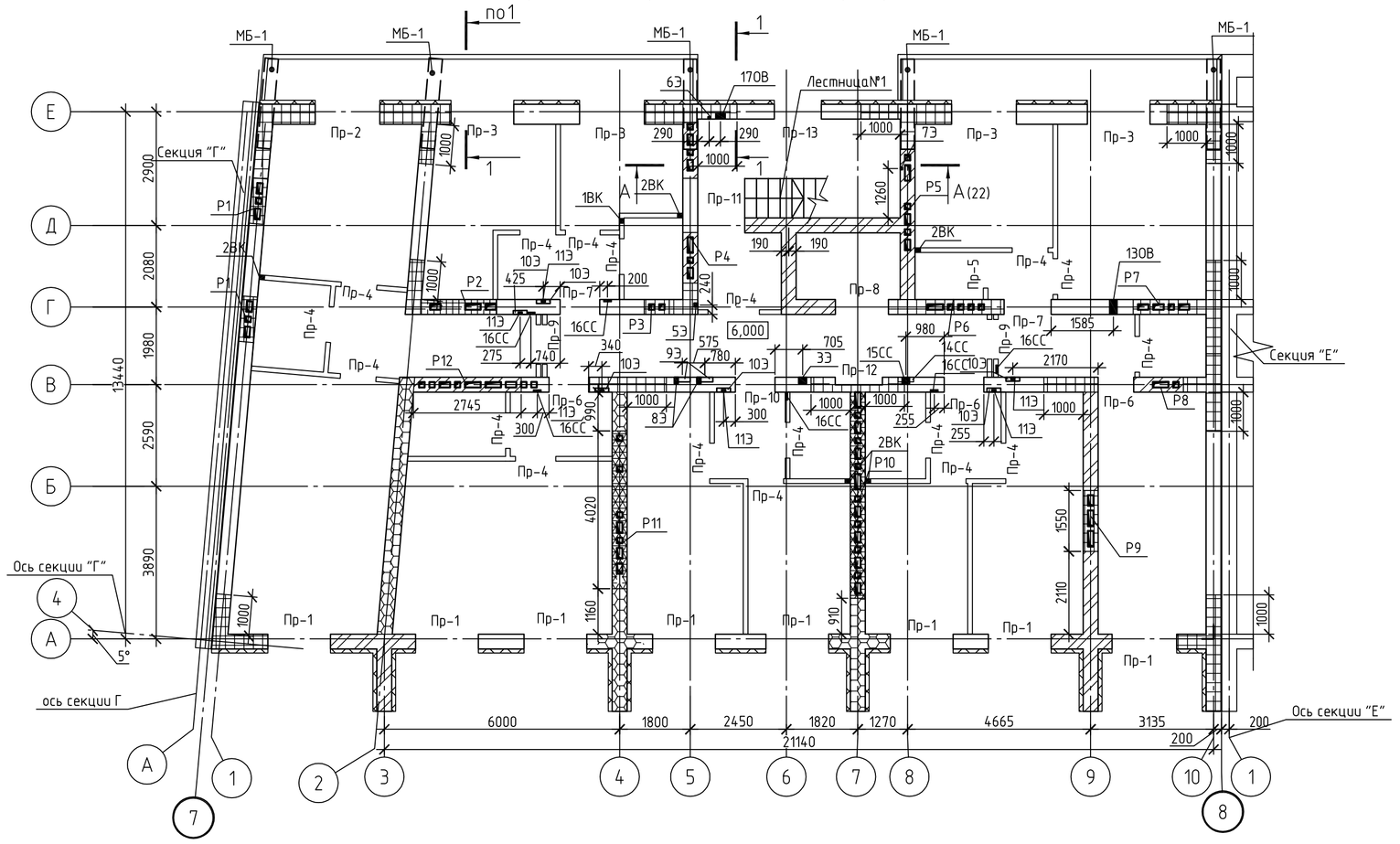

Зона армирования кладки с сеткой из проволоки Ø4 Вр-I

- с ячейкой 50х50мм через 5 рядов кладки
- с ячейкой 50х50мм через 4 ряда кладки
- с ячейкой 50х50мм через 3 ряда кладки
- с ячейкой 50х50мм через 1 ряд кладки

Спецификация к кладочному плану 3 этажа

Поз.	Обозначение	Наименование	Кол.	Масса, ед., кг	Приме-чание
1	Сери 1.038.1-1 вып.1	2ПБ 16-2	35	65	
2	Серия 1.038.1-1 вып.1	2ПБ-19-3	36	81	
3	Серия 1.038.1-1 вып.2	2ПП-18-7	1	378	
4	Серия 1.038.1-1 вып.1	3ПБ 16-37	7	102	
5	Серия 1.038.1-1 вып.1	3ПБ 18-8	3	119	
6	Серия 1.038.1-1 вып.1	3ПБ 18-37	1	119	
7	Серия 1.038.1-1 вып.1	5ПБ 25-37	4	338	
8		Уголок $\frac{125\times80\times10}{-245\ ГОСТ\ 8509-93}$ L=1280мм	1	24.44	
9	2015.1721-АС1 л.28	Металлическая перемычка МП-1	1	75.86	
МБ-1	2015.1721-АС1 л.28	Металлическая балка МБ-1	5	121.1	

1.Общие указания смотри на листе 9.

Изм.	Кол.уч.	Лист	№ док.	Подп.	Дата
Разраб.		Султанов			

Стадия	Лист	Листов
Р	11	

Согласовано ОВ Шагалдитова

Согласовано

Взам. инв. №

Подп. и дата

Инв. № подл.

Формат А1

Кладочный план 4-9 этажей

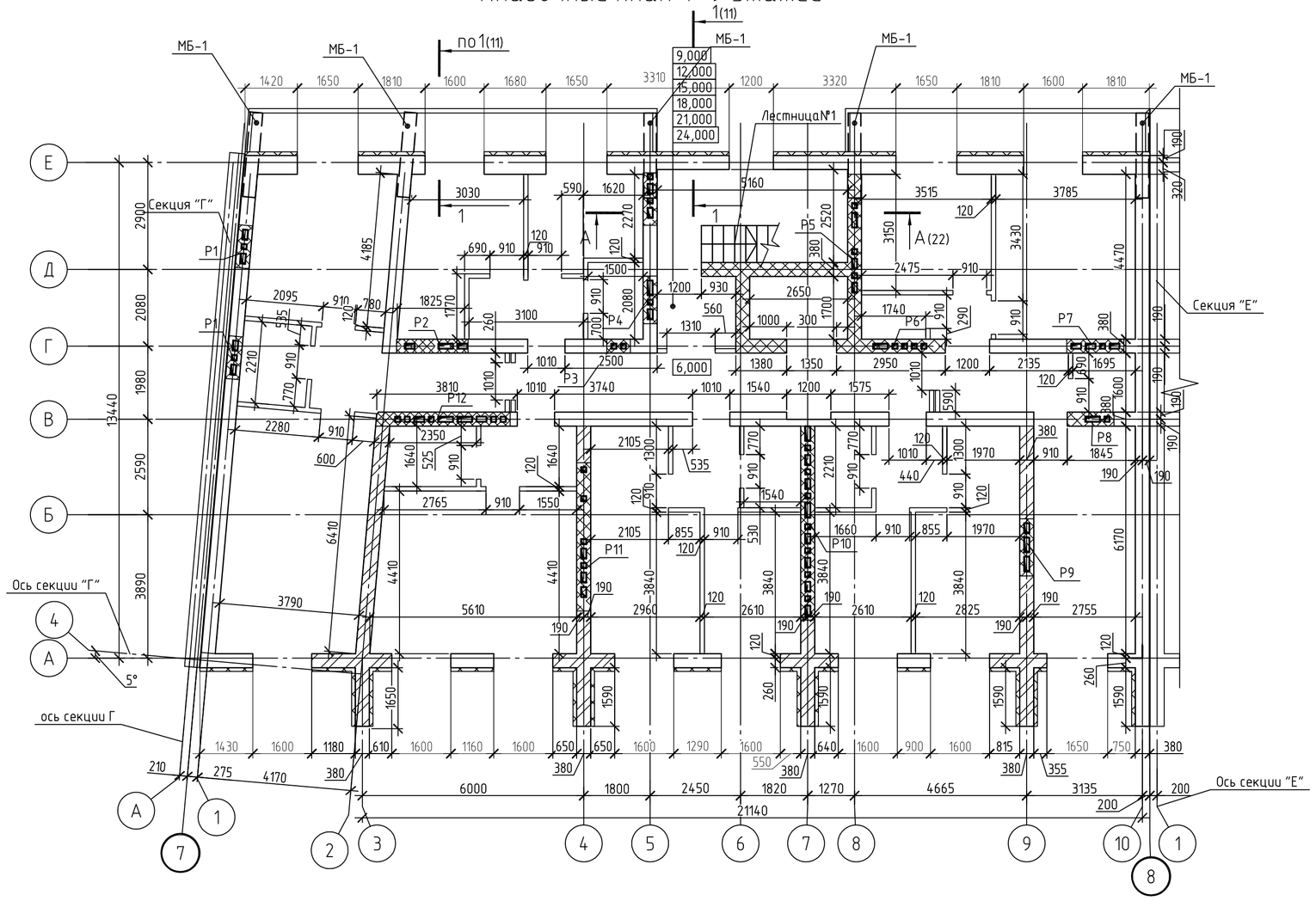

Условные обозначения

- кирпич КР-р-пу 250х120х65/1НФ/125/1,4/50 ТУ 5741-001-20673089-2014 (4-7 этажи)
- кирпич КР-р-пу 250х120х65/1НФ/100/1,4/50 ТУ 5741-001-20673089-2014 (8-9 этажи)

- кирпич КР-р-по 250х120х65/1НФ/125/2,0/50/ГОСТ 530-2012 (4-7 этажи)
- кирпич КР-р-по 250х120х65/1НФ/100/2,0/50/ГОСТ 530-2012 (8-9 этажи)

- поризованный камень с пазогребневым соединением марки М125 по ТУ 5741-001-20673089-2014 (4-7 этажи)
- поризованный камень с пазогребневым соединением марки М100 по ТУ 5741-001-20673089-2014 (8-9 этажи)

Ведомость отверстий

Марка Поз.	Размеры (b x h)	отм. низа отв.	Прим.
1ВК	150х250	+9.000,+12.000,+15.000,+18.000,+21.000,+24.000	
2ВК	150х350	+9.000,+12.000,+15.000,+18.000,+21.000,+24.000	
3Э	200х160(глубина)	от-1,300 до +28.000	штраба
5Э	100х100(глубина)	от-1,300 до +26.700	штраба
6Э	60х60(глубина)	от-1,300 до +26.700	штраба
7Э	60х60(глубина)	от-1,300 до +31.000	штраба
8Э	100х160(глубина)	от+2.500 до +26,700	штраба
9Э	410х680х120	+10.100,+13.100,+16.100,+19.100,+22.100,+25.100	ниша
10Э	100х60(глубина)	от пола до потолка	штраба
11Э	350х400х90	+10.100,+13.100,+16.100,+19.100,+22.100,+23.100	ниша
13ОВ	200х100	+8,900,+11.900,+14.900,+17.900,+20.900,+23.900	
17ОВ	250х150	от 0.000 до +30.000	штраба
14СС	400х600х120(глубина)	+10.200,+13.200,+16.200,+19.200,+22.200,+23.200	ниша
15СС	200х170(глубина)	от-1,800 до отм. +28.600	штроба
16СС	200х200х60	+9.000,+12.000,+15.000,+18.000,+21.000,+24.000	ниша

Ведомость перемычек (начало)

Поз.	Эскиз
Пр-1 (8 шт.)	+26,400 / +23,400 / +20,400 / +17,400 / +14,400 / +11,400
Пр-2 (1 шт.)	+26,400 / +23,400 / +20,400 / +17,400 / +14,400 / +11,400
Пр-3 (4 шт.)	+26,400 / +23,400 / +20,400 / +17,400 / +14,400 / +11,400
Пр-4 (18 шт.)	+26,070 / +23,070 / +20,070 / +17,070 / +14,070 / +11,070
Пр-5 (1 шт.)	+26,070 / +23,070 / +20,070 / +17,070 / +14,070 / +11,070
Пр-6 (3 шт.)	+26,070 / +23,070 / +20,070 / +17,070 / +14,070 / +11,070
Пр-7 (2 шт.)	+26,070 / +23,070 / +20,070 / +17,070 / +14,070 / +11,070
Пр-8 (1 шт.)	+26,050 / +23,050 / +20,050 / +17,050 / +14,050 / +11,050

Ведомость перемычек (окончание)

Поз.	Эскиз
Пр-9 (2 шт.)	+26,070 / +23,070 / +20,070 / +17,070 / +14,070 / +11,070
Пр-10 (2 шт.)	+26,700
Пр-11 (1 шт.)	+26,070 / +23,070 / +20,070 / +17,070 / +14,070 / +11,070
Пр-12 (1 шт.)	+25,500 / +22,500 / +19,500 / +16,500 / +13,500 / +10,500
Пр-13 (1 шт.)	+25,800 / +22,800 / +19,800 / +16,800 / +13,800 / +10,800
Пр-14 (1 шт.)	+26,070 / +23,070 / +20,070 / +17,070 / +14,070 / +11,070

План отверстий и перемычек схема армирования 4-9-го этажей

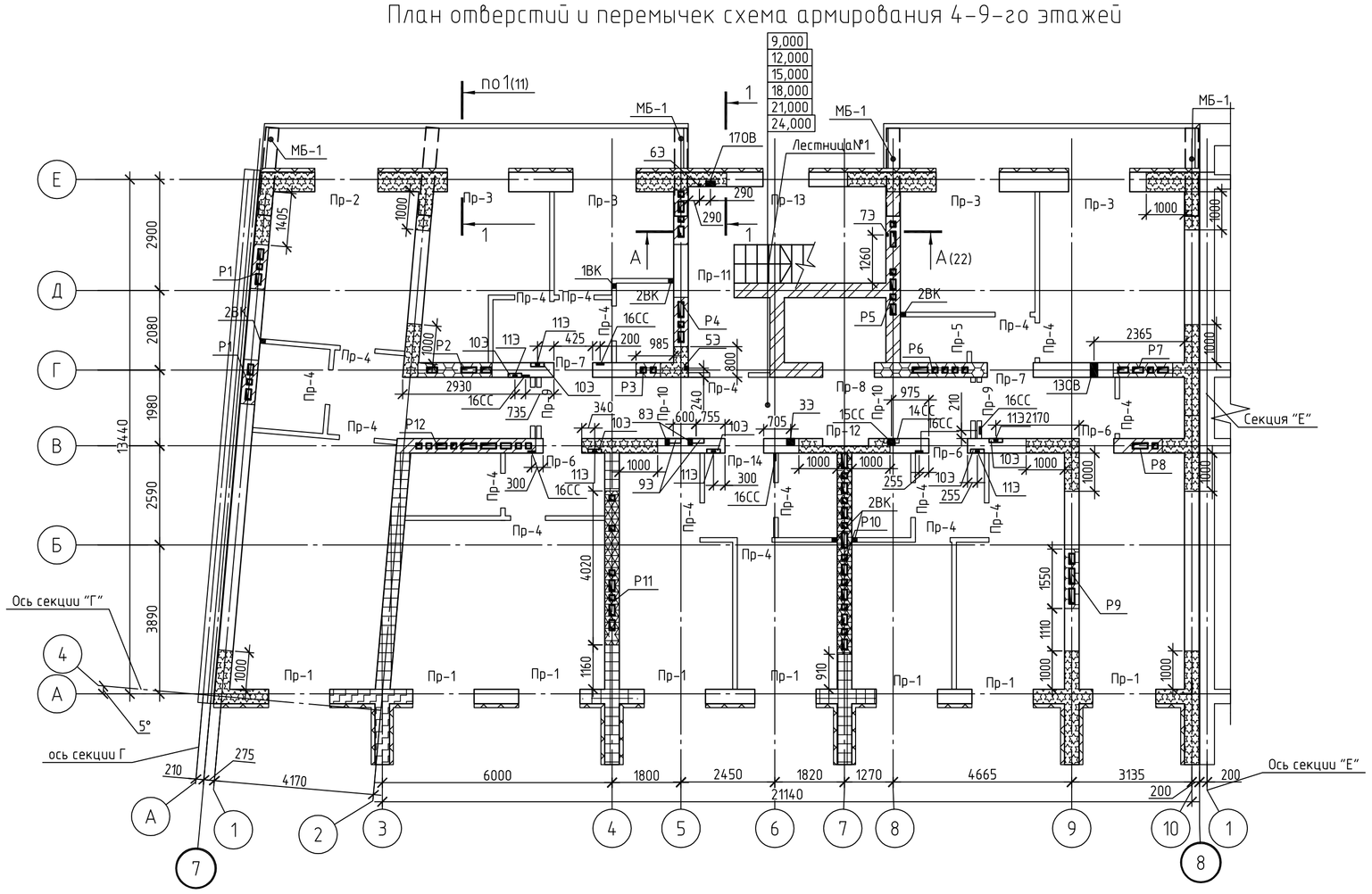

Зона армирования кладки с сеткой из проволоки Ø4 Вр-I

- с ячейкой 50х50мм через 5 рядов кладки.

- с ячейкой 50х50мм :-4 этаж через 4 ряда кладки.
  -5-9 этажи через 5 рядов кладки.

- с ячейкой 50х50мм: 4 этаж через 4 ряда кладки
  5-9 этажи без армирования

- с ячейкой 50х50мм: 4 этаж через 2 ряда кладки.
  5-7 этажи через 3 ряда кладки.
  7-9 этажи через 5 рядов кладки.

- с ячейкой 50х50мм: 4 этаж через 5 рядов кладки.
  5-9 этажи без армирования.

- с ячейкой 50х50мм: 4 этаж через 3 ряда кладки.
  5-9 этажи без армирования.

Спецификация к кладочному плану 4-9 этажей(на 1 этаж)

Поз.	Обозначение	Наименование	Кол.	Масса, ед., кг	Приме-чание
1	Серр 1.038.1-1 вып.1	2ПБ 16-2	35	65	
2	Серия 1.038.1-1 вып.1	2ПБ-19-3	36	81	
3	Серия 1.038.1-1 вып.1	3ПБ 16-37	7	102	
4	Серия 1.038.1-1 вып.2	2ПП-18-7	1	378	
5	Серия 1.038.1-1 вып.1	3ПБ 18-8	3	119	
6	Серия 1.038.1-1 вып.1	3ПБ 21-8	6	137	
7	Серия 1.038.1-1 вып.1	3ПБ 18-37	1	119	
8	Серия 1.038.1-1 вып.1	5ПБ 25-37	4	338	
9	2015.1721-АС1 л.28	Металлическая перемычка МП-1	1	75.86	
10		Уголок $\frac{125\times10\ ГОСТ\ 8509-93}{С245\ ГОСТ\ 27772-88}$ L=1280мм	1	24.44	
МБ-1	2015.1721-АС1 л.28	Металлическая балка МБ-1	5	121.1	

1.Общие указания смотри на листе 9.

Изм.	Кол.уч.	Лист	№ док.	Подп.	Дата
Разраб.		Султанов			

Стадия	Лист	Листов
Р	12	

Согласовано ОВ Шахадатова

Согласовано

Взам. инв. № | Подп. и дата | Инв. № подл.

Формат А1

Кладочный план технического этажа

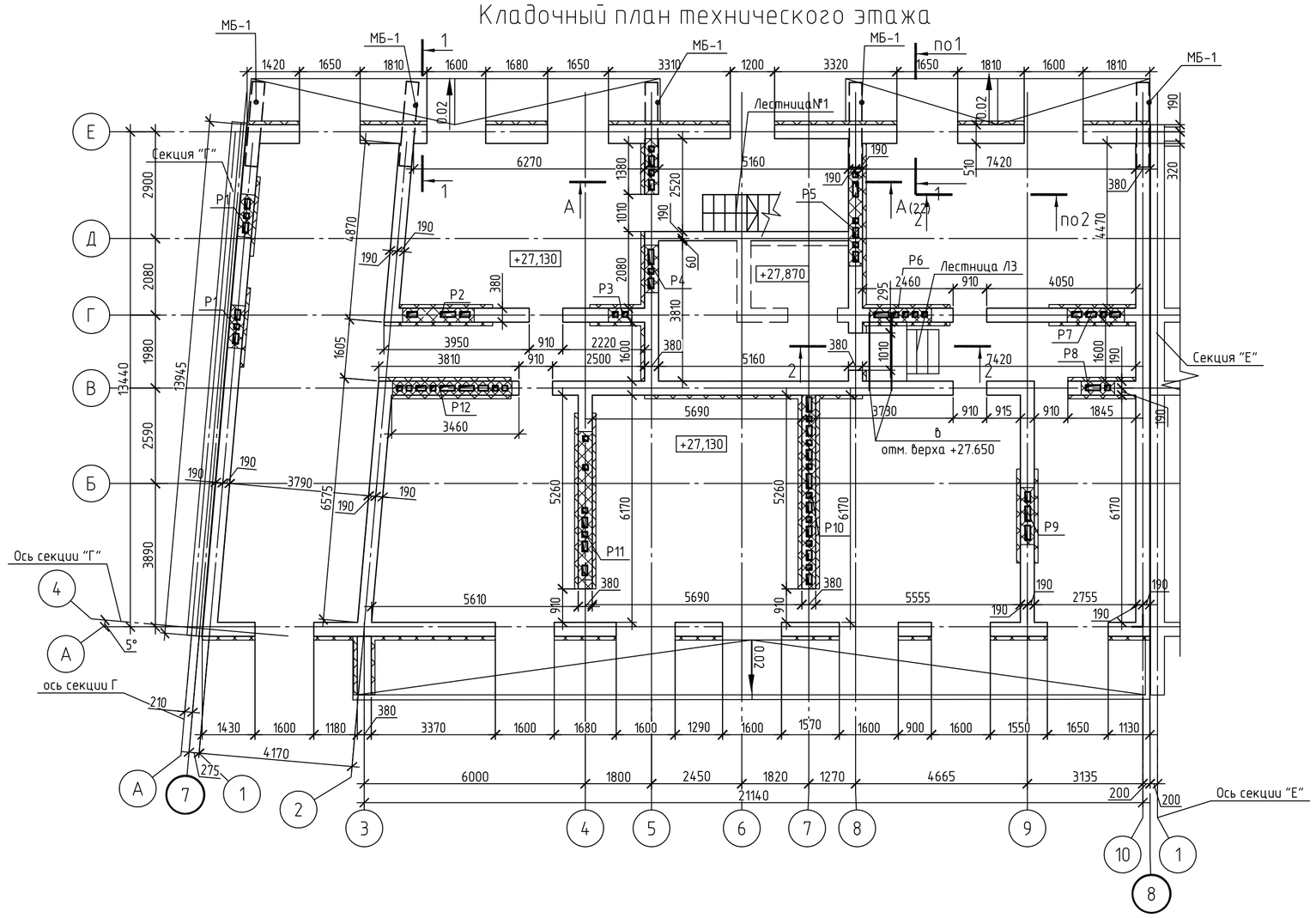

Условные обозначения

- кирпич КР-р-по 250х120х65/1НФ/125/2,0/50/ГОСТ 530-2012
- поризованный камень с пазогребневым соединением марки М125 по ТУ 5741-001-20673089-2014

Ведомость отверстий

Марка Поз.	Размеры (b x h)	отм. низа отв.	Прим.
8Э	200х160(глубина)	от -1.300 до +28.000	штраба
10Э	60х60(глубина)	от -1.300 до +31,000	штраба
11Э	100х100	+27.500	
120В	150х150	+28.100	
130В	150х150	+28,500	
140В	100х100	+28.500	
170В	250х150	от 0.000 до +30,000	штраба
18СС	100х100(глубина)	с отм. +26.700	штраба

Ведомость перемычек

Поз.	Эскиз
Пр-1 (7 шт.)	+28,300
Пр-2 (1 шт.)	+28,300
Пр-3 (4 шт.)	+28,300
Пр-4 (1 шт.)	+28,800
Пр-5 (1 шт.)	+29,030
Пр-6 (3 шт.)	+29,030
Пр-7 (3 шт.)	+29,030
Пр-8 (1 шт.)	+29,200
Пр-9 (1 шт.)	+29,330
Пр-10 (1 шт.)	+29,030

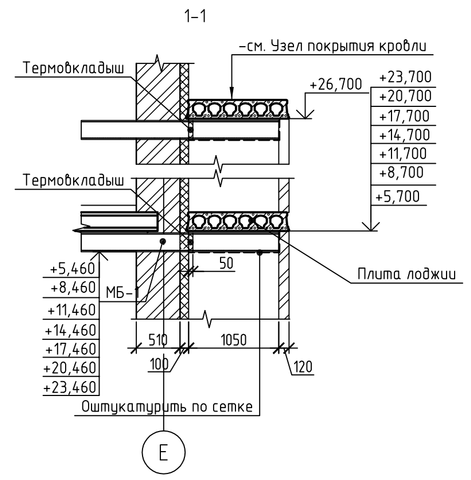

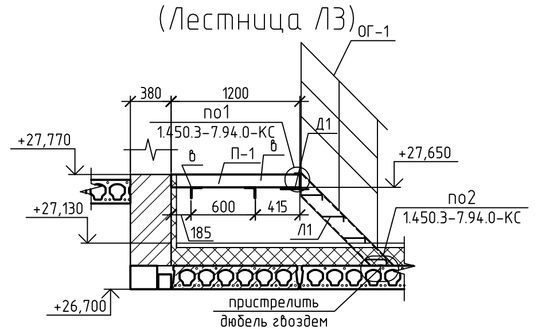

План отверстий и перемычек схема армирования технического этажа

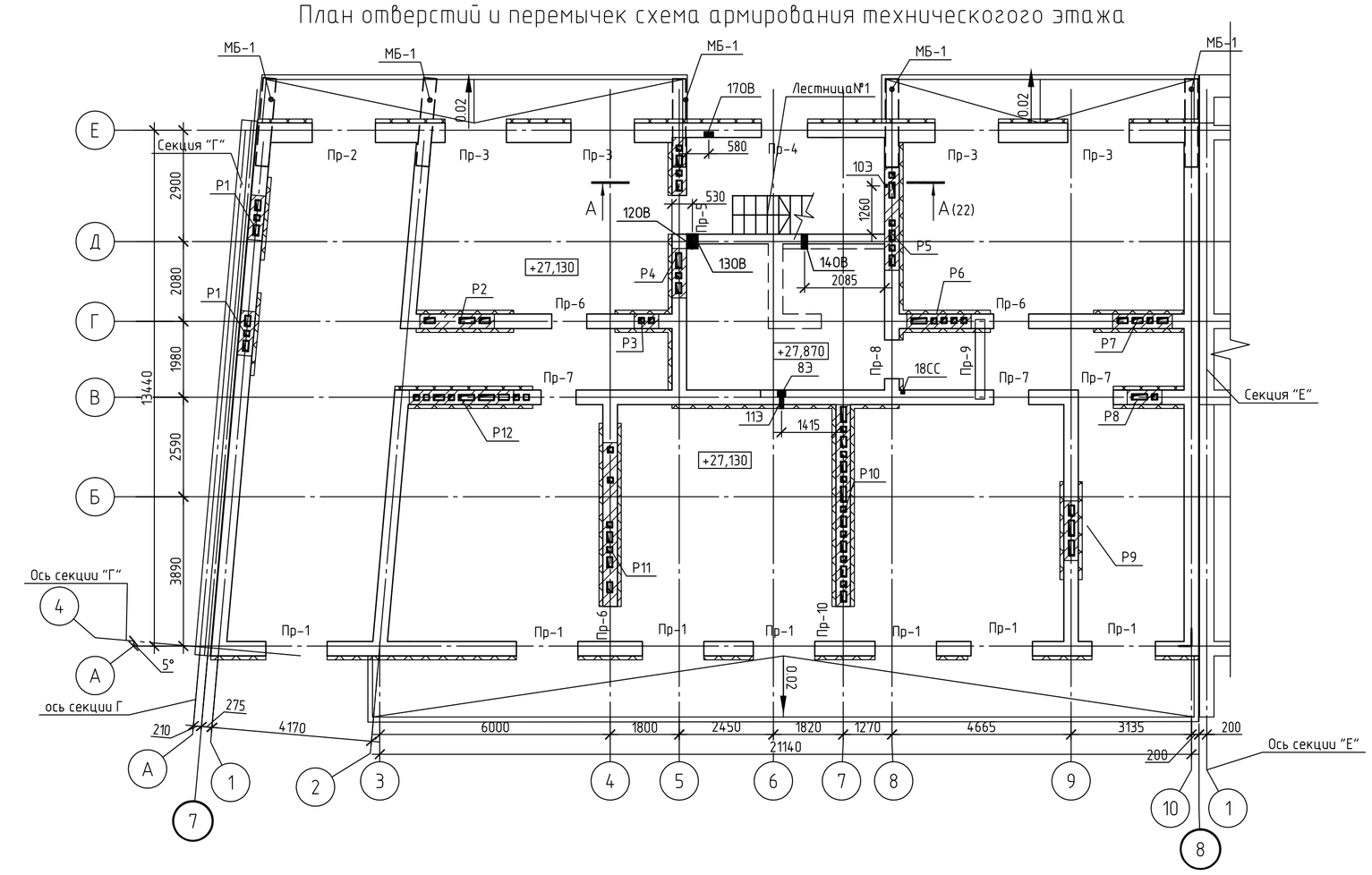

Зона армирования кладки с сеткой из проволоки Ø4 Вр-I

- с ячейкой 50х50мм через 5 рядов кладки

Узел устройства пола технического этажа

- цементно-песчаная стяжка М100 армированная сеткой 5Вр-I 100х100 - 40 мм
- утеплитель ТЕХНОРУФ В60 по ТУ 5762-010-74182181-2012 - 50мм
- утеплитель ТЕХНОРУФ Н35 по ТУ 5762-010-74182181-2012 - 120мм
- пароизоляция - рулонный материал "Бикроэласт ТПП"
- плита перекрытия - 220мм

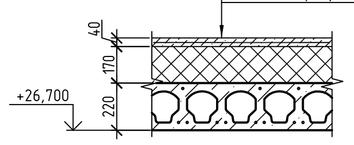

Узел покрытия кровли

- 1 слой рулонного материала "Техноэласт ЭКП" по ТУ 5774-003-00287852-99
- 1 слой рулонного материала "Унифлекс ВЕНТ ЭПВ" по ТУ 5774-001-17925162-99
- праймер битумный "Технониколь №01"
- цементно-песчаная стяжка М100 армированная сеткой 5Вр-I 100х100 - 40 мм
- разуклонка из керамзита γ=600кг/м³ -30...170мм
- плита перекрытия - 220мм

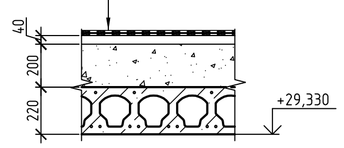

Спецификация к кладочному плану технического этажа

Поз.	Обозначение	Наименование	Кол.	Масса, ед., кг	Примечание
1	Сер 1.038.1-1 вып.1	2ПБ 16-2	17	65	
2	Серия 1.038.1-1 вып.1	2ПБ-19-3	33	81	
3	Серия 1.038.1-1 вып.1	3ПБ 13-37	13	85	
4	Серия 1.038.1-1 вып.1	5ПБ 21-37	1	285	
5	Серия 1.038.1-1 вып.1	5ПБ 25-37	4	338	
МБ-1	2015.1721-АС1 л.28	Металлическая балка МБ-1	5	121.1	
		Лестница Л3			
Л1	Серия 1.450.3-7.94 вып.0	ЛГВ 45-12.9	1	71.20	обрезать по месту
ОГ-1	Серия 1.450.3-7.94 вып.0	ОЛГ 45-10.12	2	13.60	
Д1	Серия 1.450.3-7.94 вып.0	Доборный элемент Д1	2	10.30	
б		Уголок 100х7 ГОСТ 8509-93 / 125х70 ГОСТ 27772-88 L=2000	2	2158	
П-1	Серия 1.450.3-7.94 вып.0	ПГВ 12.9	2	51.00	

1.Общие указания смотри на листе 9.

Изм.	Кол.уч.	Лист	№ док.	Подп.	Дата
Разраб.		Султанов			

Стадия	Лист	Листов
Р	13	

Согласовано

Взам. инв. №

Подп. и дата

Инв. № подл.

Формат А1

Кладочный план на отм. +30.000

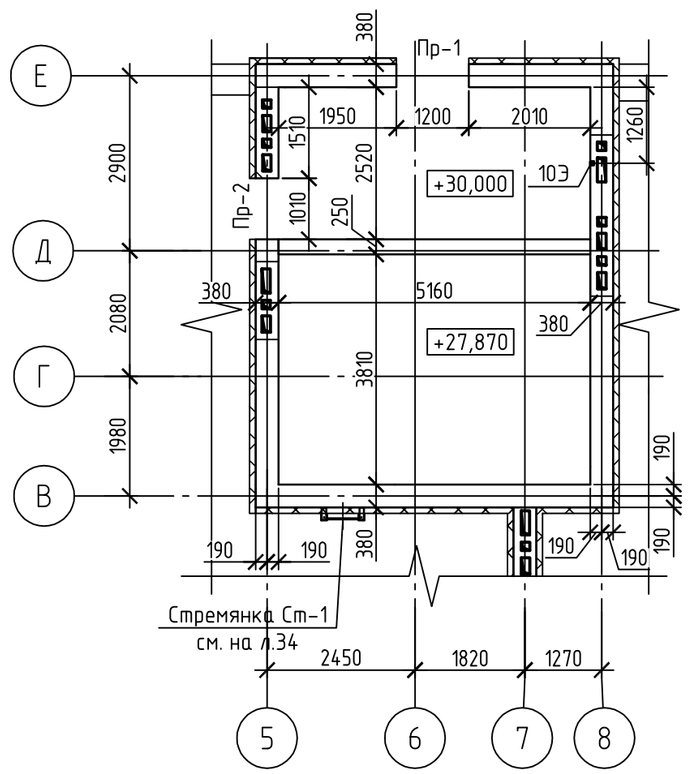

Схема раскладки плит перекрытий на отм. низа +32.200

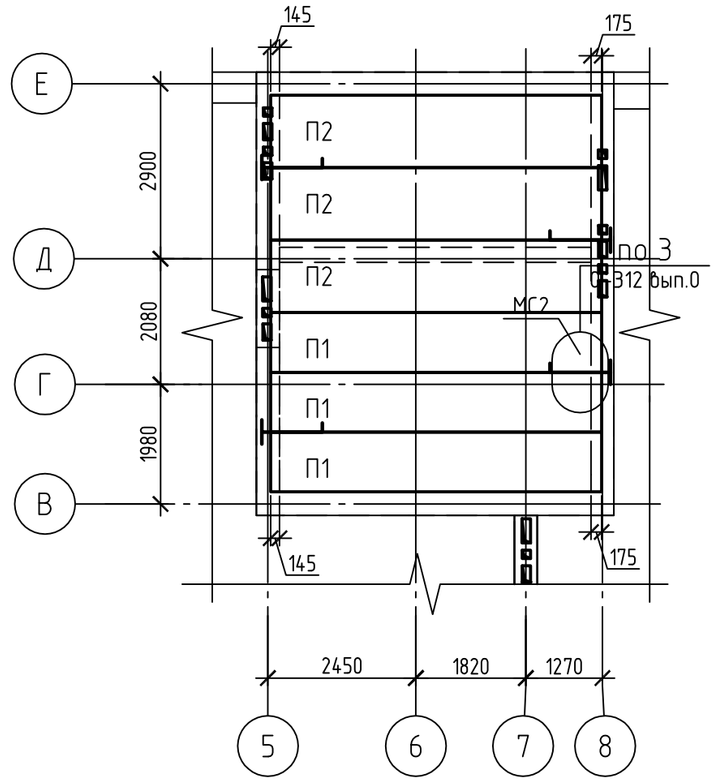

Ведомость перемычек

Поз.	Эскиз
Пр-1 (1 шт.)	+31,800; 1
Пр-2 (1 шт.)	+31,900; 1; 2

Ведомость отверстий

Марка Поз.	Размеры (b x h)	отм. низа отв.	Прим.
10Э	60x60(глубина)	от -1.300 до +31,000	штраба

Спецификация к кладочному плану на отм. +30,000

Поз.	Обозначение	Наименование	Кол.	Масса, ед., кг	Приме-чание
1	Сери 1.038.1-1 вып.1	2ПБ 16-2	5	65	
2	Серия 1.038.1-1 вып.1	3ПБ 16-37	1	102	
			1		

Спецификация к схеме раскладки плит перекрытия на отм. +32.200

Поз.	Обозначение	Наименование	Кол.	Масса, ед., кг	Приме-чание
	шифр 0-312 вып.0	Изделие соединительное МС2	4	1.33	
П1	Серия ИЖ-864	ПБ 2.2-55-10-8	3	1830	
П2	Серия ИЖ-849	ПБ 2.2-55-12-8	3	2180	

Узел покрытия машинного помещения и лестничной клетки

- 1 слой рулонного материала "Техноэласт ЭКП" по ТУ 5774-003-00287852-99
- 1 слой рулонного материала "Унифлекс ВЕНТ ЭПВ" по ТУ 5774-001-17925162-99
- праймер битумный "Технониколь №01"
- цементно-песчаная стяжка М100 армированная сеткой 5Вр-I 100x100 - 40 мм
- разуклонка из керамзита γ=600кг/м^3 -30...170мм
- утеплитель ТЕХНОРУФ В60 по ТУ 5762-010-74182181-2012 - 50мм
- утеплитель ТЕХНОРУФ Н35 по ТУ 5762-010-74182181-2012 - 120мм
- пароизоляция - рулонный материал "Бикроэласт ТПП"
- плита перекрытия - 220мм

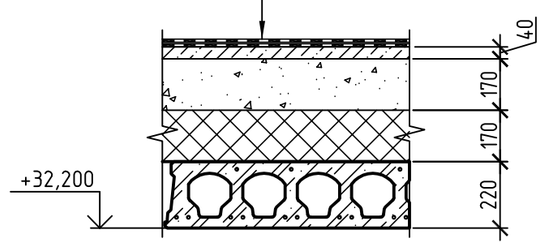

Изм.	Кол.уч.	Лист	№ док.	Подп.	Дата
Разраб.		Султанов			

Стадия	Лист	Листов
Р	14	

Согласовано

Взам. инв. №

Подп. и дата

Инв. № подл.

Формат А2

План раскладки плит перекрытия на отм. низа -1,120 -1.520

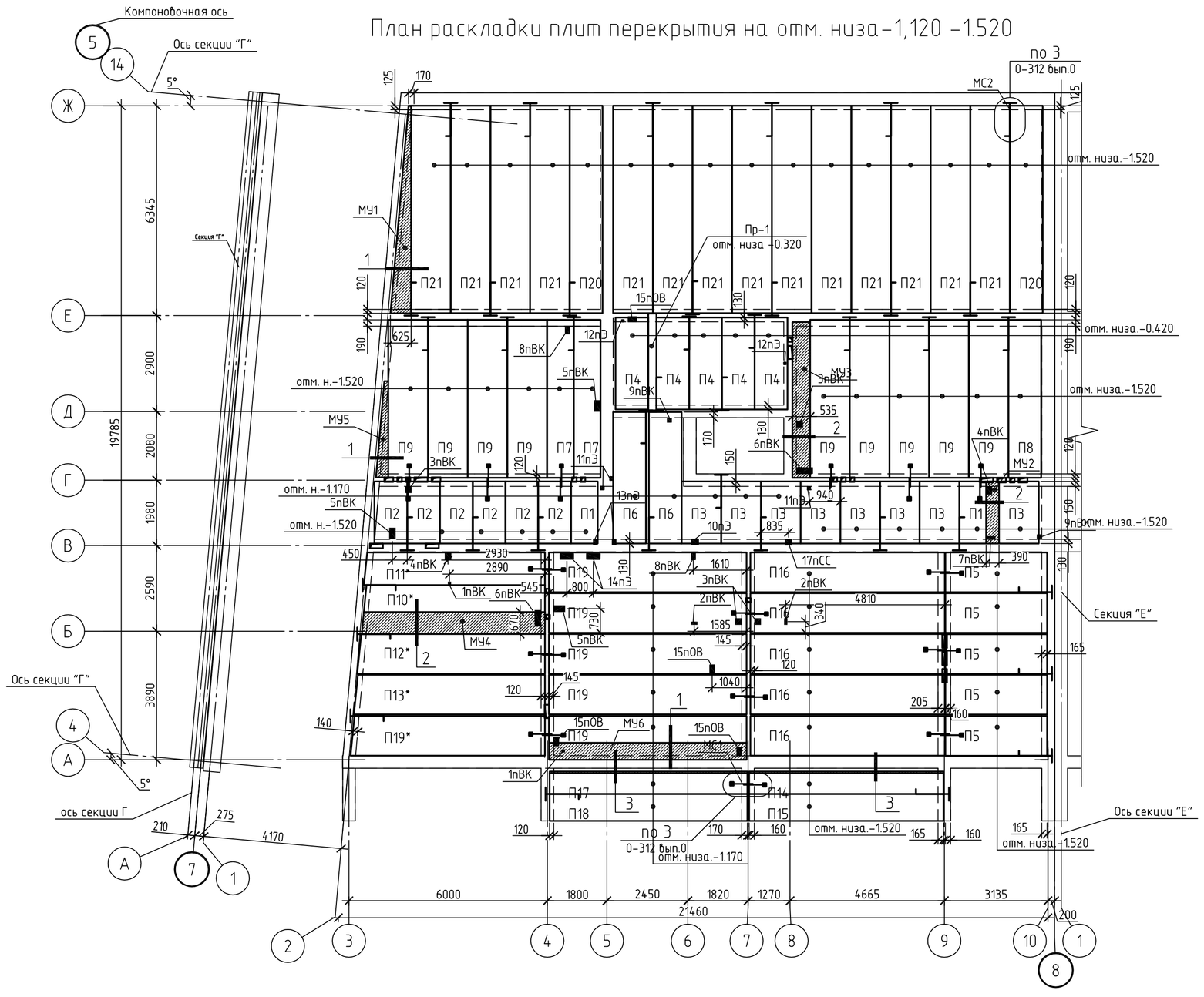

Плита П11

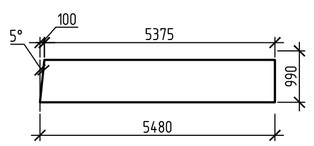

Плита П10

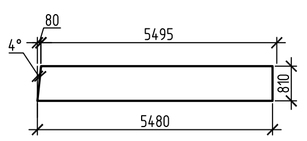

Плита П19

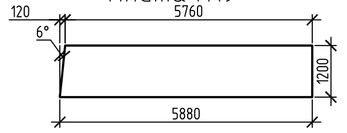

Плита П12

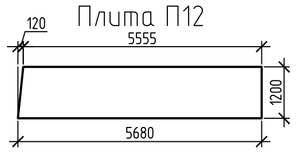

Плита П13

1

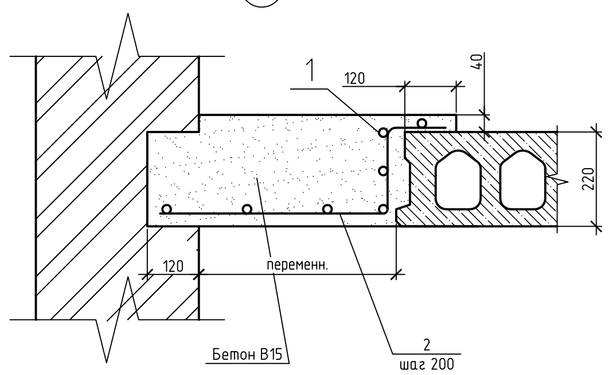

2

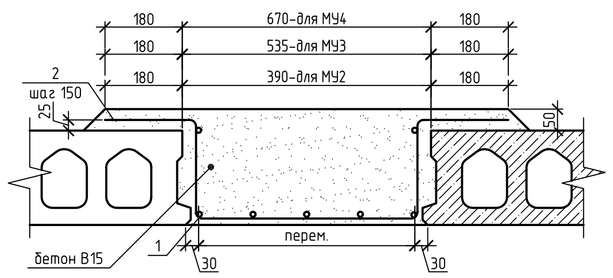

3

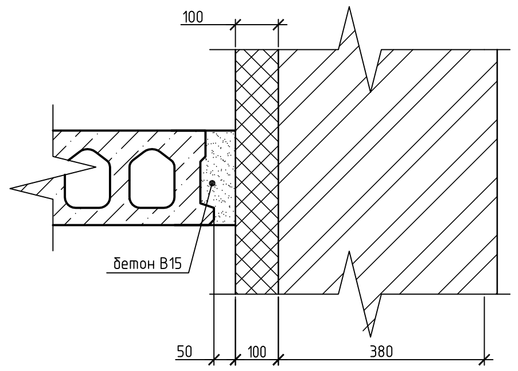

Спецификация элеменов монолитных участков

Поз.	Обозначение	Наименование	Кол.	Масса, ед., кг	Приме-чание
		Монолитный участок МУ-1			
1		10-А-I ГОСТ 5781-82 п.м.	13	0,62	
2		12-А-III ГОСТ 5781-82 п.м.	21	0.89	
		Бетон В15	0.44		м³
		Монолитный участок МУ-2			
1		10-А-I ГОСТ 5781-82 L=1880	5	1.16	
2		12-А-III ГОСТ 5781-82 L=1090	10	0.99	
		Бетон В15	0.16		м³
		Монолитный участок МУ-3			
1		10-А-I ГОСТ 5781-82 L=4780	7	2.96	
2		12-А-III ГОСТ 5781-82 L=1235	24	1.09	
		Бетон В15	0.55		м³
		Монолитный участок МУ-4			
1		10-А-I ГОСТ 5781-82 L=5680	7	3.52	
2		12-А-III ГОСТ 5781-82 L=1370	27	1.22	
		Бетон В15	0.82		м³
		Монолитный участок МУ-5			
1		10-А-I ГОСТ 5781-82 п.м.	12	0,62	
2		12-А-III ГОСТ 5781-82 п.м.	11	0.89	
		Бетон В15	0.15		м³
		Монолитный участок МУ-6			
1		10-А-I ГОСТ 5781-82 L=5950	6	3.63	
2		12-А-III ГОСТ 5781-82 L=830	30	0.74	
		Бетон В15	0.67		м³

Ведомость отверстий

Марка Поз.	Размеры (b x h)	отм. низа отв.	Прим.
1пВК	100x100	Перекры-тие	
2пВК	200x100	Перекры-тие	
3пВК	200x200	Перекры-тие	
4пВК	250x200	Перекры-тие	
5пВК	400x200	Перекры-тие	
6пВК	500x200	Перекры-тие	
7пВК	300x100	Перекры-тие	
8пВК	250x150	Перекры-тие	
9пВК	150x150	Перекры-тие	
10пЭ	200x160	Перекры-тие	
11пЭ	100x100	Перекры-тие	
12пЭ	60x60	Перекры-тие	
13пЭ	100x160	Перекры-тие	
14пЭ	400x180	Перекры-тие	
15пОВ	250x150	Перекры-тие	
17пСС	200x170	Перекры-тие	

Спецификация к плану раскладки плит перекрытия на отм.н -1.120, -1.520

Поз.	Обозначение	Наименование	Кол.	Масса, ед., кг	Приме-чание
П1	Серия ИЖ-864	ПБ 2.2-19-8-8	2	520	
П2	Серия ИЖ-864	ПБ 2.2-19-10-8	6	630	
П3	Серия ИЖ-849	ПБ 2.2-19-12-21	8	750	
П4	Серия ИЖ-864	ПБ 2.2-28-10-21	5	930	
П5	Серия ИЖ-849	ПБ 2.2-31-12-8	5	1230	
П6	Серия ИЖ-864	ПБ 2.2-40-10-21	2	1330	
П7	Серия ИЖ-864	ПБ 2.2-48-8-10	2	1310	
П8	Серия ИЖ-864	ПБ 2.2-48-10-10	1	1600	
П9	Серия ИЖ-849	ПБ 2.2-48-12-10	9	1900	
П10	Серия ИЖ-864	ПБ 2.2-55-8-8	1	1500	
П11	Серия ИЖ-864	ПБ 2.2-55-10-8	1	1830	
П12	Серия ИЖ-849	ПБ 2.2-57-12-8	1	2330	
П13	Серия ИЖ-849	ПБ 2.2-58-12-8	1	2290	
П14	Серия ИЖ-864	ПБ 2.2-59-6-8	1	1270	
П15	Серия ИЖ-864	ПБ 2.2-59-8-8	1	1610	
П16	Серия ИЖ-849	ПБ 2.2-59-12-8	6	2330	
П17	Серия ИЖ-864	ПБ 2.2-60-6-8	1	1290	
П18	Серия ИЖ-864	ПБ 2.2-60-8-8	2	1640	
П19	Серия ИЖ-849	ПБ 2.2-60-12-8	4	2380	
П20	Серия ИЖ-864	ПБ 2.2-63-10-10	2	2100	
П21	Серия ИЖ-849	ПБ 2.2-63-12-10	14	2490	
	шифр 0-312 вып.0	Изделие соединительное МС2	40	1.33	
	шифр 0-312 вып. 0	Изделие соеденительное МС1	30	0.48	
	См. данный лист	Монолитный участок МУ-1	1	1127	
	См. данный лист	Монолитный участок МУ-2	1	416	
	См. данный лист	Монолитный участок МУ-3	1	1422	
	См.данный лист	Монолитный участок МУ-4	1	2108	
	См. данный лист	Монолитный участок МУ-5	1	392	
	См. данный лист	Монолитный участок МУ-6	1	1718	
	Серия 1.038.1-1 вып.1	5ПБ 25-37	1	338	

1. В местах частичного перекрывания вентиляционных каналов плитами перекрытий локально вырубить край плиты.
2. Плиты перекрытия укладывать на слой свежеуложенного цементно-песчаного раствора марки М100.
3. Швы м/у плитами залить цементно-песчаным раствором М200.
4. Отверстия в плитах, необходимые для пропуска сантехнического оборудования, выполнить по месту в пределах пустот, не нарушая ребер или с вырубкой не более одного ребра на плиту в пределах заданного отверстия.
5. Плиты отмеченные * изготовить по чертежам на данном листе.

Изм.	Кол.уч.	Лист	№ док.	Подп.	Дата
Разраб.		Султанов			

Стадия	Лист	Листов
Р	15	

Согласовано ОВ Шахгатова

Согласовано

Взам. инв. №

Подп. и дата

Инв. № подл.

Формат А1

План раскладки плит перекрытия на отм. низа+2,700, +1,900, +4.230

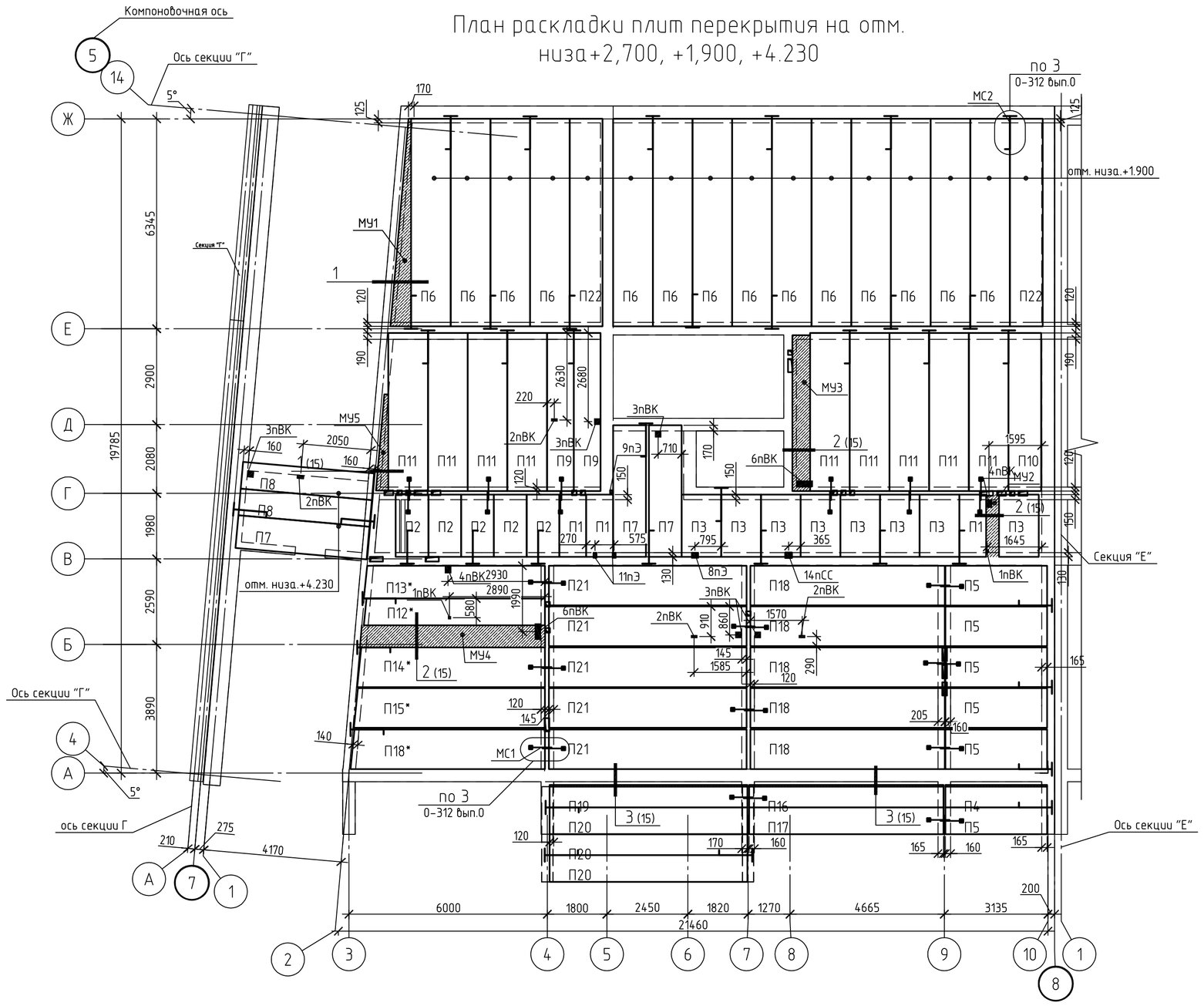

Ведомость отверстий

Марка Поз.	Размеры (b x h)	отм. низа отв.	Прим.
1пВК	100x100	Перекрытие	
2пВК	200x100	Перекрытие	
3пВК	200x200	Перекрытие	
4пВК	250x200	Перекрытие	
5пВК	400x200	Перекрытие	
6пВК	500x200	Перекрытие	
8пЭ	200x160	Перекрытие	
9пЭ	100x100	Перекрытие	
11пЭ	100x160	Перекрытие	
14пСС	200x170	Перекрытие	

Спецификация к плану раскладки плит перекрытия на отм.н +1,900, +2.700, +4.250

Поз.	Обозначение	Наименование	Кол.	Масса, ед., кг	Примечание
П1	Серия ИЖ-864	ПБ 2.2-19-8-8	3	520	
П2	Серия ИЖ-864	ПБ 2.2-19-10-8	5	630	
П3	Серия ИЖ-849	ПБ 2.2-19-12-21	8	750	
П4	Серия ИЖ-864	ПБ 2.2-31-6-8	1	660	
П5	Серия ИЖ-849	ПБ 2.2-31-12-8	6	1230	
П6	Серия ИЖ-849	ПБ 2.2-63-12-10	14	2490	
П7	Серия ИЖ-864	ПБ 2.2-40-10-21	3	1330	
П8	Серия ИЖ-849	ПБ 2.2-40-8-8	2	1580	
П9	Серия ИЖ-864	ПБ 2.2-48-8-10	2	1310	
П10	Серия ИЖ-864	ПБ 2.2-48-10-10	1	1600	
П11	Серия ИЖ-849	ПБ 2.2-48-12-10	9	1900	
П12	Серия ИЖ-864	ПБ 2.2-55-8-8	1	1500	
П13	Серия ИЖ-864	ПБ 2.2-55-10-8	1	1830	
П14	Серия ИЖ-849	ПБ 2.2-57-12-8	1	2260	
П15	Серия ИЖ-849	ПБ 2.2-58-12-8	1	2290	
П16	Серия ИЖ-864	ПБ 2.2-59-6-8	1	1270	
П17	Серия ИЖ-864	ПБ 2.2-59-8-8	1	1610	
П18	Серия ИЖ-849	ПБ 2.2-59-12-8	6	2330	
П19	Серия ИЖ-864	ПБ 2.2-60-6-8	1	1290	
П20	Серия ИЖ-864	ПБ 2.2-60-8-8	3	1640	
П21	Серия ИЖ-849	ПБ 2.2-60-12-8	5	2380	
П22	Серия ИЖ-864	ПБ 2.2-63-10-10	2	2100	
	2015.1721-АС1 л.15	Монолитный участок МУ-1	1	1127	
	2015.1721-АС1 л.15	Монолитный участок МУ-2	1	416	
	2015.1721-АС1 л.15	Монолитный участок МУ-3	1	1422	
	2015.1721-АС1 л.15	Монолитный участок МУ-4	1	2108	
	2015.1721-АС1 л.15	Монолитный участок МУ-5	1	392	
	шифр 0-312 вып. 0	Изделие соеденительное МС1	32	0.48	
	шифр 0-312 вып.0	Изделие соединительное МС2	34	1.33	

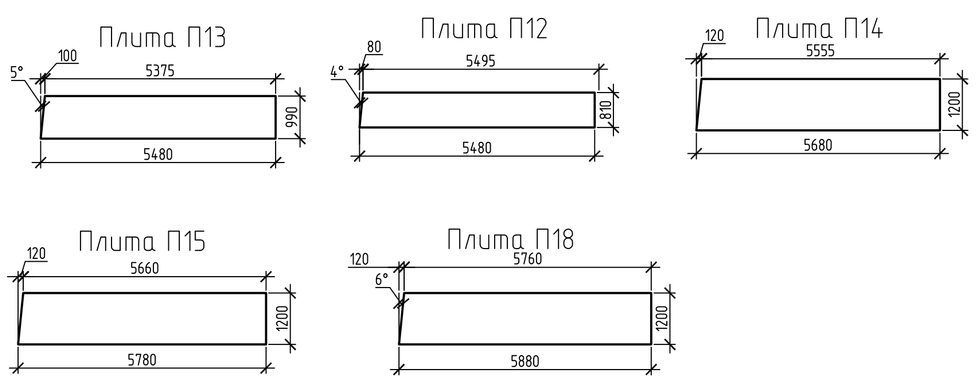

1. Общие указания и спецификацию монолитных участков выполнить по чертежам предоставленным на листе 15.
2. Плиты отмеченные * изготовить по чертежам на данном листе.

Изм.	Кол.уч.	Лист	№ док.	Подп.	Дата
Разраб.		Султанов			

Стадия	Лист	Листов
Р	16	

Согласовано

Взам. инв. №

Подп. и дата

Инв. № подл.

Формат А1

План раскладки плит перекрытия на отм.н +5.700, +8.700, +11.700

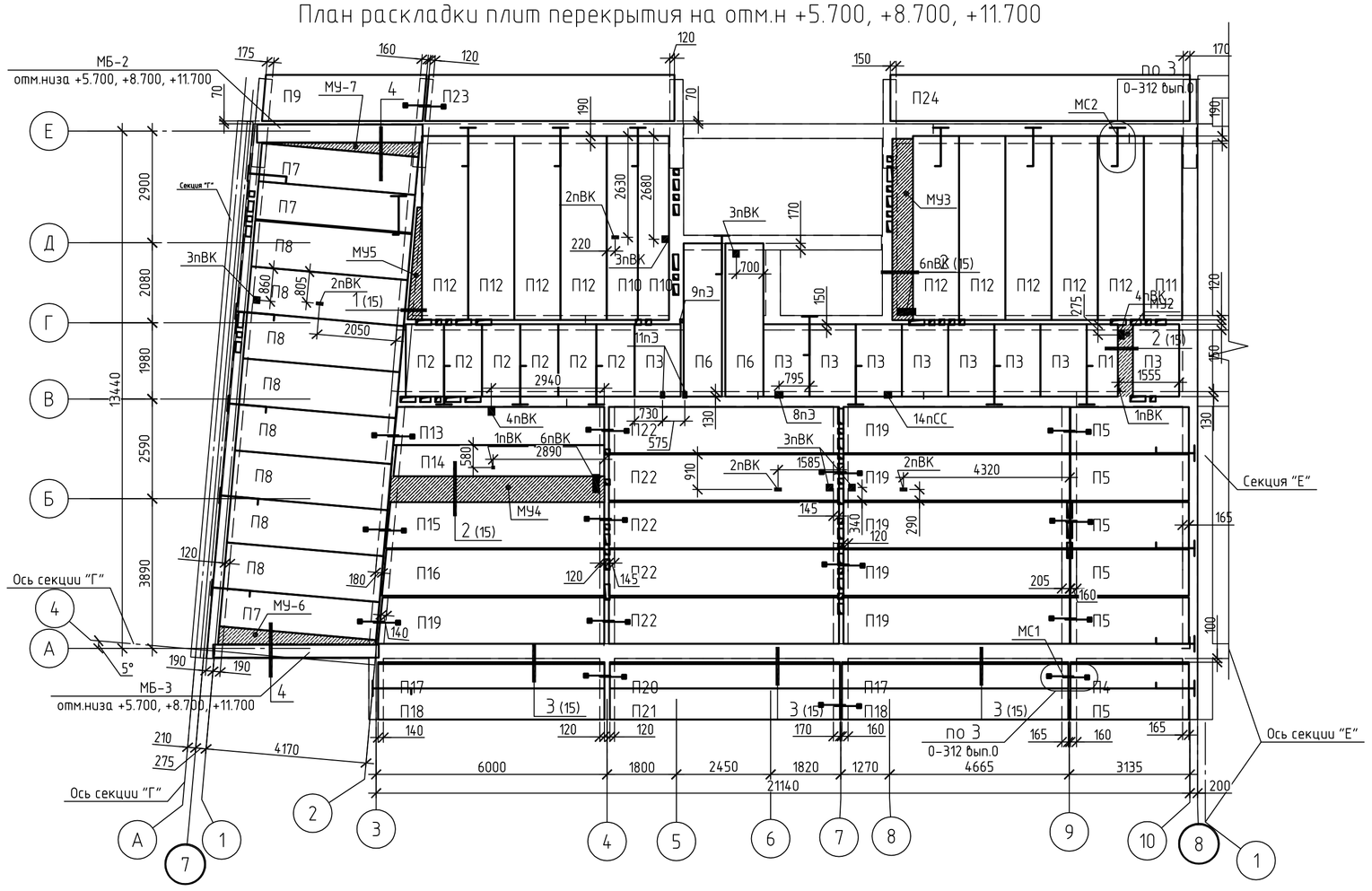

Плита П13*

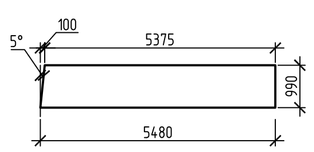

Плита П9*

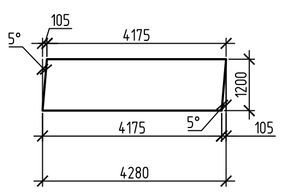

Плита П14*

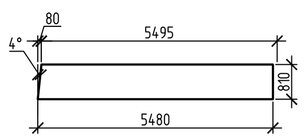

Плита П19*

Плита П15*

Плита П23*

Плита П16*

Спецификация элеменов монолитных участков

Поз.	Обозначение	Наименование	Кол.	Масса, ед., кг	Приме-чание
		Монолитный участок МУ-6			
1		10-А-I ГОСТ 5781-82 п.м.	14	0,62	
2		12-А-III ГОСТ 5781-82 п.м.	13	0.89	
		Бетон В15	0.26		м³
		Монолитный участок МУ-7			
1		10-А-I ГОСТ 5781-82 п.м.	12	0,62	
2		12-А-III ГОСТ 5781-82 п.м.	10.8	0.89	
		Бетон В15	0.17		м³

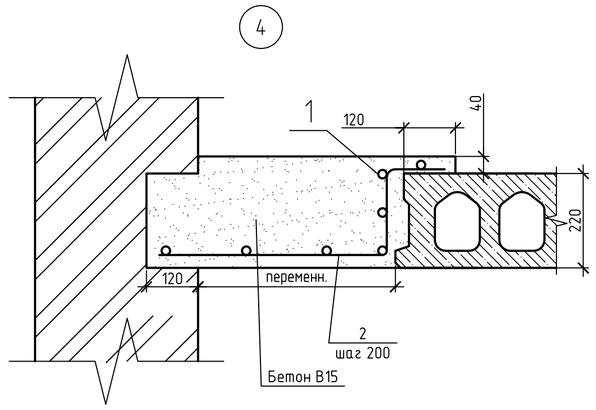

Спецификация к плану раскладки плит перекрытия на отм.н +5.700, +8.700, +11.700,

Поз.	Обозначение	Наименование	Кол.	Масса, ед., кг	Приме-чание
П1	Серия ИЖ-864	ПБ 2.2-19-8-8	1	520	
П2	Серия ИЖ-864	ПБ 2.2-19-10-8	6	630	
П3	Серия ИЖ-849	ПБ 2.2-19-12-21	9	750	
П4	Серия ИЖ-864	ПБ 2.2-31-6-8	1	660	
П5	Серия ИЖ-849	ПБ 2.2-31-12-8	6	1230	
П6	Серия ИЖ-864	ПБ 2.2-40-10-21	2	1330	
П7	Серия ИЖ-864	ПБ 2.2-41-10-16	3	1370	
П8	Серия ИЖ-849	ПБ 2.2-41-12-16	8	1620	
П9	Серия ИЖ-849	ПБ 2.2-43-12-16	1	1620	
П10	Серия ИЖ-864	ПБ 2.2-48-8-10	2	1310	
П11	Серия ИЖ-864	ПБ 2.2-48-10-10	1	1600	
П12	Серия ИЖ-849	ПБ 2.2-48-12-10	9	1900	
П13	Серия ИЖ-864	ПБ 2.2-55-10-8	1	1830	
П14	Серия ИЖ-864	ПБ 2.2-55-8-8	1	1500	
П15	Серия ИЖ-849	ПБ 2.2-57-12-8	1	2260	
П16	Серия ИЖ-849	ПБ 2.2-58-12-8	1	2290	
П17	Серия ИЖ-864	ПБ 2.2-59-6-8	2	1270	
П18	Серия ИЖ-864	ПБ 2.2-59-8-8	2	1610	
П19	Серия ИЖ-849	ПБ 2.2-59-12-8	6	2330	
П20	Серия ИЖ-864	ПБ 2.2-60-6-8	1	1290	
П21	Серия ИЖ-864	ПБ 2.2-60-8-8	1	1640	
П22	Серия ИЖ-849	ПБ 2.2-60-12-8	5	2380	
П23	Серия ИЖ-849	ПБ 2.2-65-12-8	1	2570	
П24	Серия ИЖ-849	ПБ 2.2-78-12-8	1	3100	
	шифр 0-312 вып. 0	Изделие соеденительное МС1	30	0.48	
	шифр 0-312 вып.0	Изделие соединительное МС2	25	1.33	
	2015.1721-АС1 л.28	Металлическая балка МБ-3	1	332.3	
	2015.1721-АС1 л.28	Металлическая балка МБ-2	1	353,74	
	2015.1721-АС1 л.15	Монолитный участок МУ-2	1	416	
	2015.1721-АС1 л.15	Монолитный участок МУ-3	1	1422	
	2015.1721-АС1 л.15	Монолитный участок МУ-4	1	2108	
	2015.1721-АС1 л.15	Монолитный участок МУ-5	1	392	
	См. данный лист	Монолитный участок МУ-6	1	442	
	См. данный лист	Монолитный участок МУ-7	1	670.25	

Ведомость отверстий

Марка Поз.	Размеры (b x h)	отм. низа отв.	Прим.
1пВК	100x100	Перекры-тие	
2пВК	200x100	Перекры-тие	
3пВК	200x200	Перекры-тие	
4пВК	250x200	Перекры-тие	
5пВК	400x200	Перекры-тие	
6пВК	500x200	Перекры-тие	
8пЭ	200x160	Перекры-тие	
9пЭ	100x100	Перекры-тие	
11пЭ	100x160	Перекры-тие	
14пСС	200x170	Перекры-тие	

1. Общие указания и спецификацию монолитных участков МУ-2, МУ-3, МУ-4,МУ-5 смотри на листе 15.
2. Плиты отмеченные * изготовить по чертежам на данном листе.

Согласовано

Взам. инв. №

Подп. и дата

Инв. № подл.

Изм.	Кол.уч.	Лист	№ док.	Подп.	Дата
Разраб.		Султанов			

Стадия	Лист	Листов
Р	17	

Формат А1

План раскладки плит перекрытия на отм.н +14.700, +17.700, +20.700, +23.700

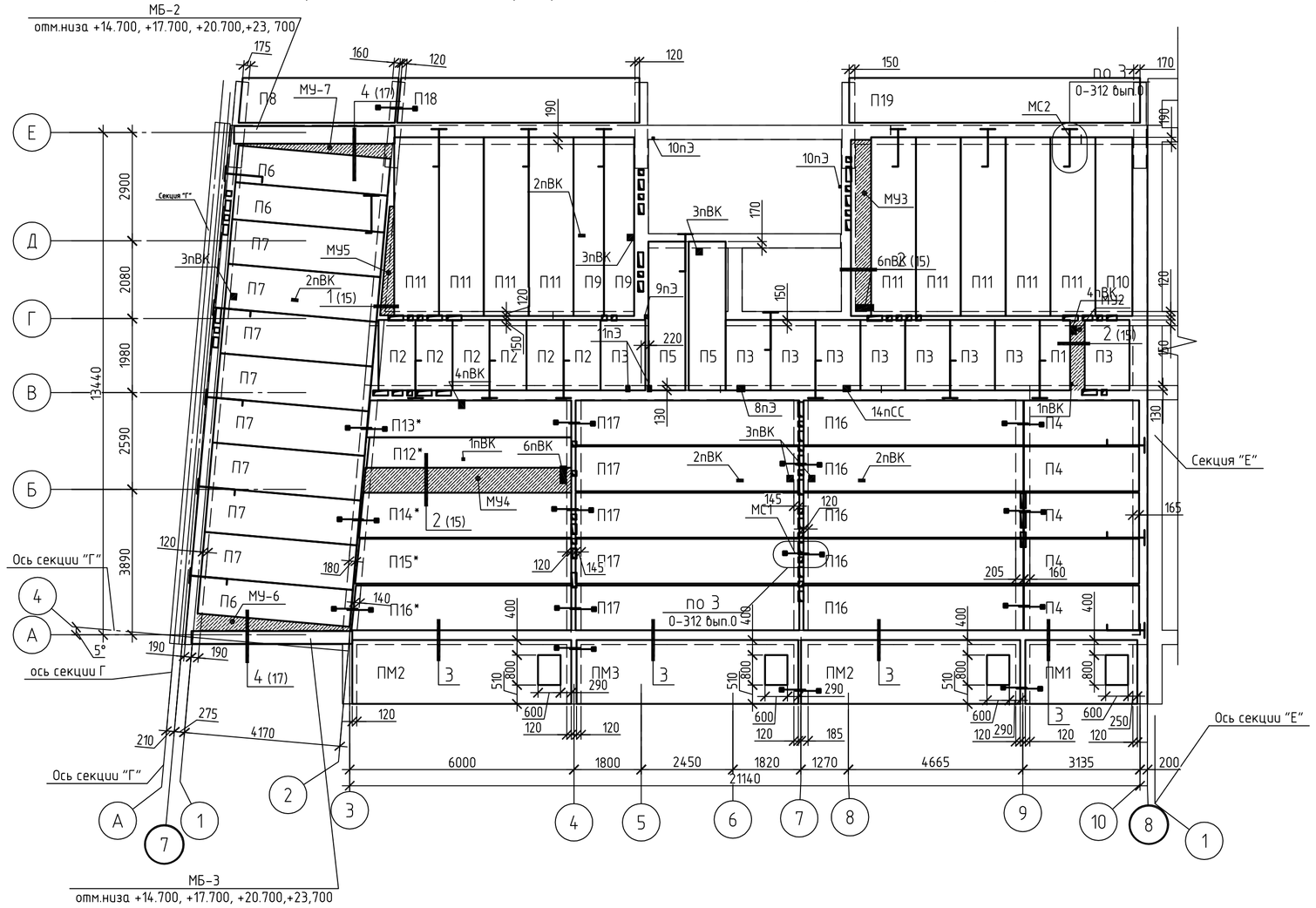

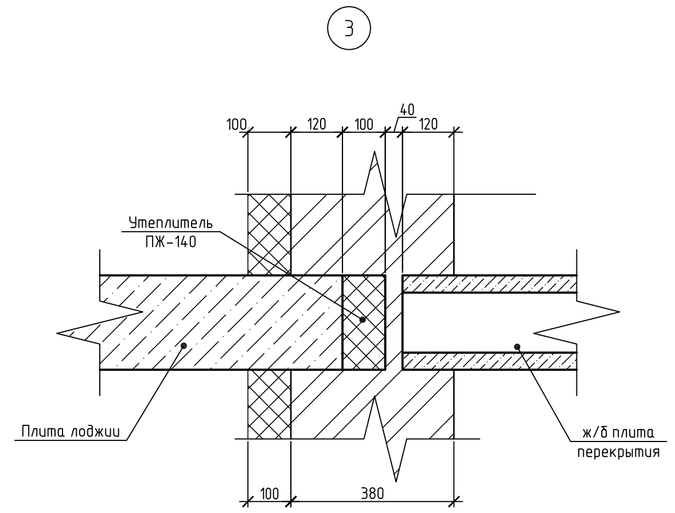

Спецификация к плану раскладки плит перекрытия на отм.н +14.700, +17.700, +20.700, +23.700.

Поз.	Обозначение	Наименование	Кол.	Масса, ед., кг	Приме-чание
П1	Серия ИЖ-864	ПБ 2.2-19-8-21	1	520	
П2	Серия ИЖ-864	ПБ 2.2-19-10-8	6	630	
П3	Серия ИЖ-849	ПБ 2.2-19-12-21	9	750	
П4	Серия ИЖ-849	ПБ 2.2-31-12-8	5	1230	
П5	Серия ИЖ-864	ПБ 2.2-40-10-21	2	1330	
П6	Серия ИЖ-864	ПБ 2.2-41-10-16	3	1620	
П7	Серия ИЖ-849	ПБ 2.2-41-12-16	8	1620	
П8	Серия ИЖ-849	ПБ 2.2-43-12-16	1	1620	
П9	Серия ИЖ-864	ПБ 2.2-48-8-10	2	1310	
П10	Серия ИЖ-864	ПБ 2.2-48-10-10	1	1600	
П11	Серия ИЖ-849	ПБ 2.2-48-12-10	9	1900	
П12	Серия ИЖ-864	ПБ 2.2-55-8-8	1	1500	
П13	Серия ИЖ-864	ПБ 2.2-55-10-8	1	1830	
П14	Серия ИЖ-849	ПБ 2.2-57-12-8	1	2260	
П15	Серия ИЖ-849	ПБ 2.2-58-12-8	1	2290	
П16	Серия ИЖ-849	ПБ 2.2-59-12-8	6	2330	
П17	Серия ИЖ-849	ПБ 2.2-60-12-8	5	2380	
П18	Серия ИЖ-849	ПБ 2.2-65-12-8	1	2570	
П19	Серия ИЖ-849	ПБ 2.2-78-12-8	1	3100	
	шифр 0-312 вып.0	Изделие соединительное МС2	23	1.33	
	шифр 0-312 вып. 0	Изделие соеденительное МС1	30	0.48	
	2015.1721-АС1 л.15	Монолитный участок МУ-5	1	392	
	См. данный лист	Монолитный участок МУ-6	1	442	
	См. данный лист	Монолитный участок МУ-7	1	670.25	
	2015.1721-АС1 л.29	Монолитная плита ПМ1	1	1833	
	2015.1721-АС1 л.30	Плита монолитная ПМ2	2	5468	
	2015.1721-АС1 л.31	Плита монолитная ПМ3	1	5547	
	2015.1721-АС1 л.28	Металлическая балка МБ-2	1	353,74	
	2015.1721-АС1 л.28	Металлическая балка МБ-3	1	332.3	
	2015.1721-АС1 л.15	Монолитный участок МУ-2	1	416	
	2015.1721-АС1 л.15	Монолитный участок МУ-3	1	1422	
	2015.1721-АС1 л.15	Монолитный участок МУ-4	1	2108	

Ведомость отверстий

Марка Поз.	Размеры (b x h)	отм. низа отв.	Прим.
1пВК	100x100	перекры-тие	
2пВК	200x100	перекры-тие	
3пВК	200x200	перекры-тие	
4пВК	250x200	перекры-тие	
5пВК	350x200	перекры-тие	
6пВК	500x200	перекры-тие	
7пВК	300X100	перекры-тие	
8пЭ	200x160	перекры-тие	
9пЭ	100x100	перекры-тие	
10пЭ	60x60	перекры-тие	
11пЭ	150x160	перекры-тие	
14пСС	200x170	перекры-тие	

Плита П13*

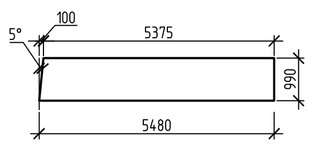

Плита П8*

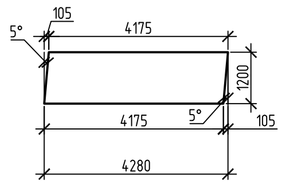

Плита П12*

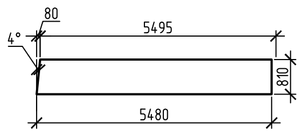

Плита П16*

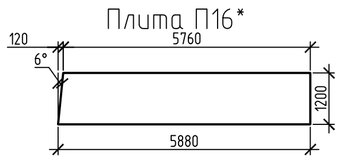

Плита П14*

Плита П18*

Плита П15*

1. Общие указания и спецификацию монолитных участков МУ-2, МУ-3, МУ-4,МУ-5 смотри на листе 15.
2. Монолитные участки МУ-6, МУ-7 смотри на листе 17.
3. Плиты отмеченные * изготовить по чертежам на данном листе.

Изм.	Кол.уч.	Лист	№ док.	Подп.	Дата
Разраб.		Султанов			

Стадия	Лист	Листов
Р	18	

Согласовано

Взам. инв. №

Подп. и дата

Инв. № подл.

Формат А1

План раскладки плит перекрытия на отм.н +26.700

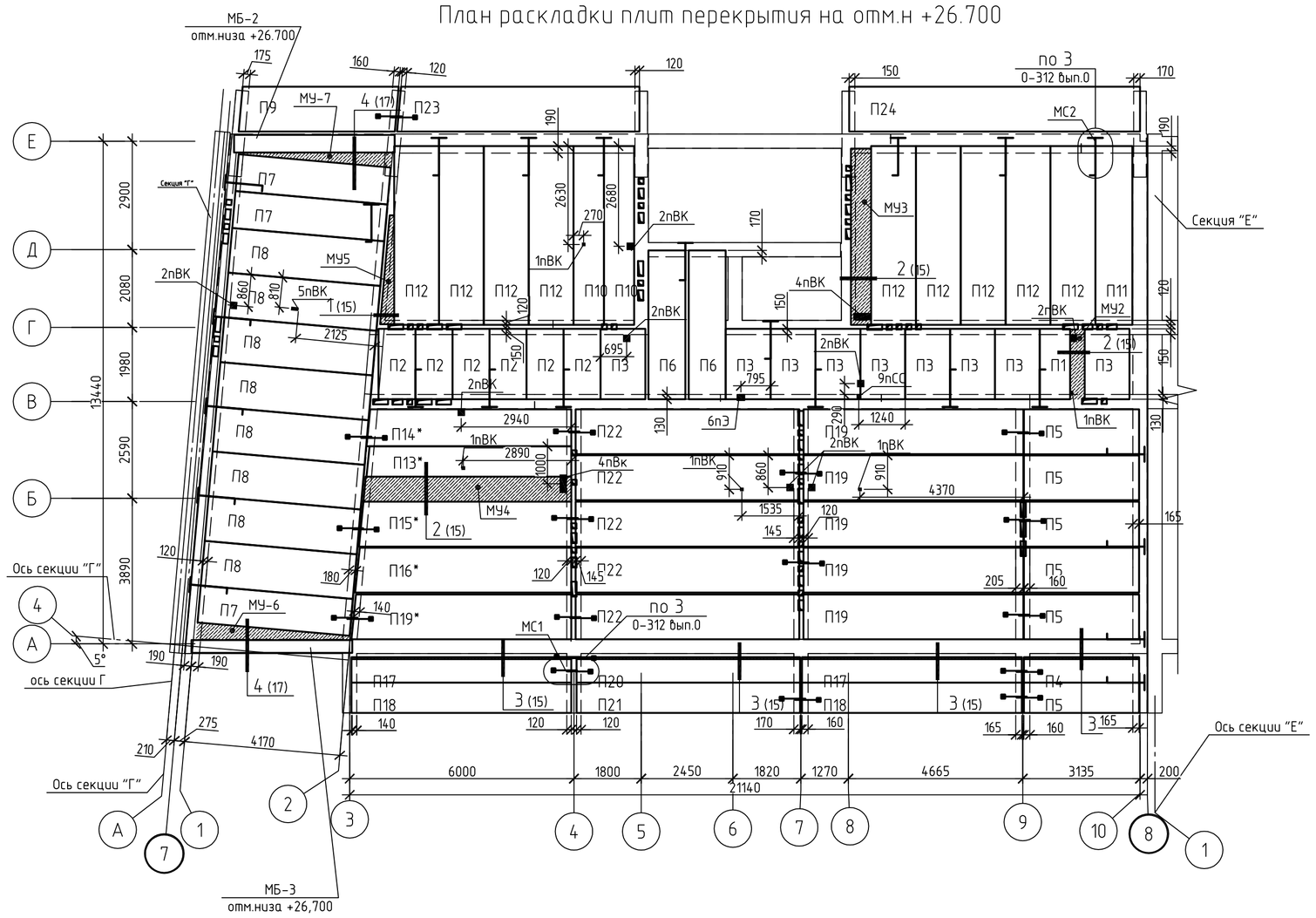

Плита П14*

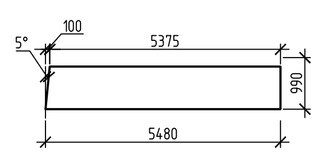

Плита П9*

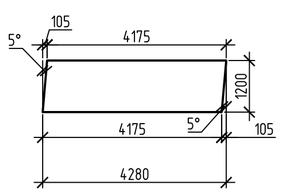

Плита П13*

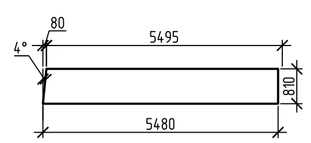

Плита П19*

Плита П15*

Плита П23*

Плита П16*

Ведомость отверстий

Марка Поз.	Размеры (b x h)	отм. низа отв.	Прим.
1пВК	100x100	перекрытие	
2пВК	200x100	перекрытие	
3пВК	200x200	перекрытие	
4пВК	250x200	перекрытие	
5пВК	350x200	перекрытие	
6пВК	500x200	перекрытие	
7пВК	300X100	перекрытие	
8пЭ	200x160	перекрытие	
9пЭ	100x100	перекрытие	
10пЭ	60x60	перекрытие	
11пЭ	150x160	перекрытие	
9пСС	100x100	перекрытие	

Спецификация к плану раскладки плит перекрытия на отм.н +26.700.

Поз.	Обозначение	Наименование	Кол.	Масса ед., кг	Примечание
П1	Серия ИЖ-864	ПБ 2.2-19-8-21	1	520	
П2	Серия ИЖ-864	ПБ 2.2-19-10-8	6	630	
П3	Серия ИЖ-849	ПБ 2.2-19-12-21	9	750	
П4	Серия ИЖ-864	ПБ 2.2-31-6-8	1	660	
П5	Серия ИЖ-849	ПБ 2.2-31-12-8	6	1230	
П6	Серия ИЖ-864	ПБ 2.2-40-10-21	2	1330	
П7	Серия ИЖ-864	ПБ 2.2-41-10-16	3	1620	
П8	Серия ИЖ-849	ПБ 2.2-41-12-16	8	1620	
П9	Серия ИЖ-849	ПБ 2.2-43-12-16	1	1620	
П10	Серия ИЖ-864	ПБ 2.2-48-8-10	2	1310	
П11	Серия ИЖ-864	ПБ 2.2-48-10-10	1	1600	
П12	Серия ИЖ-849	ПБ 2.2-48-12-10	9	1900	
П13	Серия ИЖ-864	ПБ 2.2-55-8-8	1	1500	
П14	Серия ИЖ-864	ПБ 2.2-55-10-8	1	1830	
П15	Серия ИЖ-849	ПБ 2.2-57-12-8	1	2260	
П16	Серия ИЖ-849	ПБ 2.2-58-12-8	1	2290	
П17	Серия ИЖ-864	ПБ 2.2-59-6-8	2	1270	
П18	Серия ИЖ-864	ПБ 2.2-59-8-8	2	1610	
П19	Серия ИЖ-849	ПБ 2.2-59-12-8	6	2330	
П20	Серия ИЖ-864	ПБ 2.2-60-6-8	1	1290	
П21	Серия ИЖ-864	ПБ 2.2-60-8-8	1	1640	
П22	Серия ИЖ-849	ПБ 2.2-60-12-8	5	2380	
П23	Серия ИЖ-849	ПБ 2.2-65-12-8	1	2570	
П24	Серия ИЖ-849	ПБ 2.2-78-12-8	1	3100	
	шифр 0-312 вып.0	Изделие соединительное МС2	24	1.33	
	шифр 0-312 вып. 0	Изделие соеденительное МС1	34	0.48	
	2015.1721-АС1 л.28	Металлическая балка МБ-2	1	353,74	
	2015.1721-АС1 л.28	Металлическая балка МБ-3	1	332.3	
	2015.1721-АС1 л.15	Монолитный участок МУ-2	1	416	
	2015.1721-АС1 л.15	Монолитный участок МУ-3	1	1422	
	2015.1721-АС1 л.15	Монолитный участок МУ-4	1	2108	
	2015.1721-АС1 л.15	Монолитный участок МУ-5	1	392	
	См. данный лист	Монолитный участок МУ-6	1	442	
	См. данный лист	Монолитный участок МУ-7	1	670.25	

1. Общие указания и спецификацию монолитных участков МУ-2, МУ-3, МУ-4,МУ-5 смотри на листе 15.
2. Монолитные участки МУ-6, МУ-7 смотри на листе 17.
3. Плиты отмеченные * изготовить по чертежам на данном листе.

Изм.	Кол.уч.	Лист	№ док.	Подп.	Дата
Разраб.		Султанов			

Стадия	Лист	Листов
Р	19	

Согласовано

Взам. инв. №

Подп. и дата

Инв. № подл.

Формат А1

План раскладки плит перекрытия на отм.н +29.330,+30.000

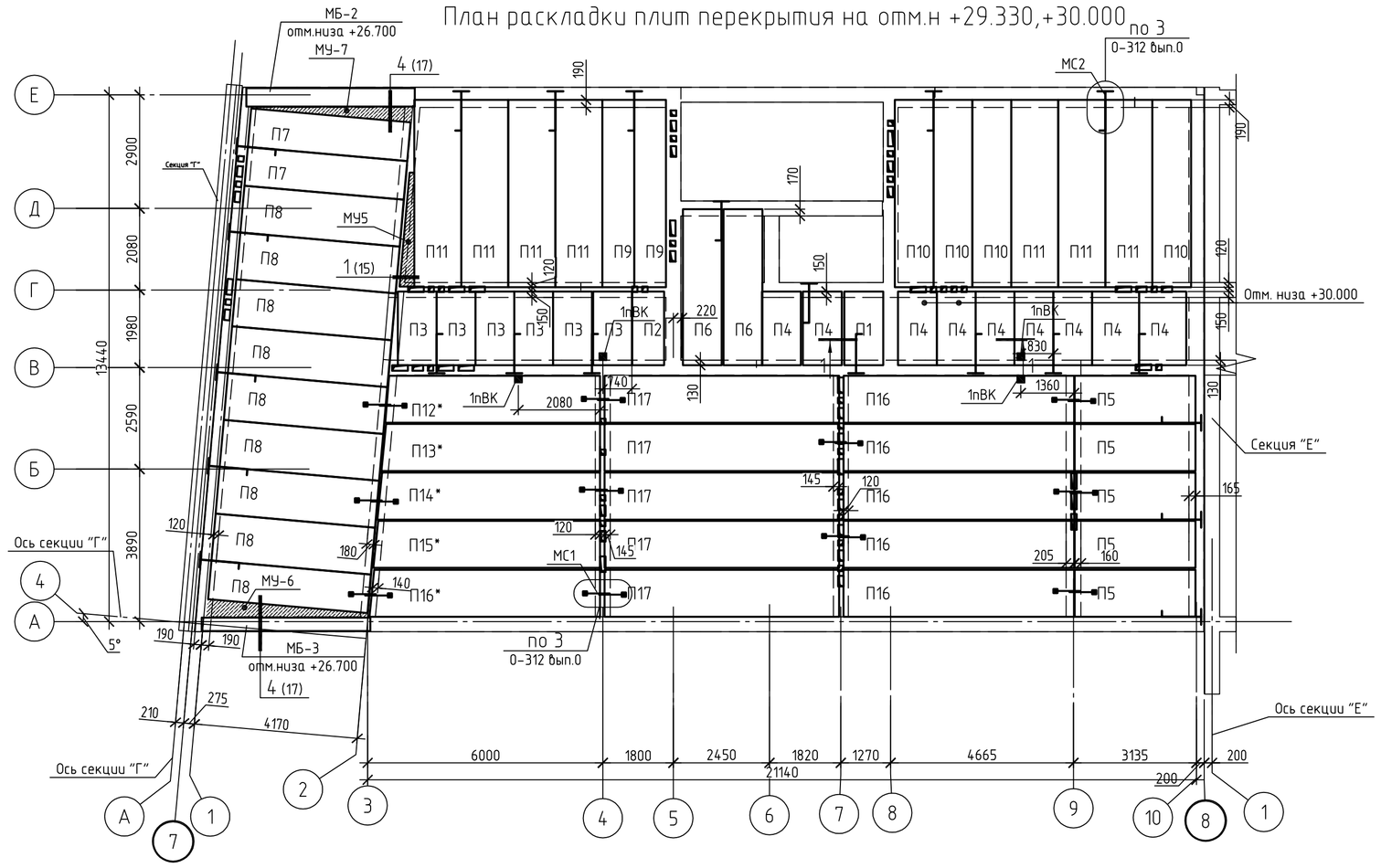

1-1

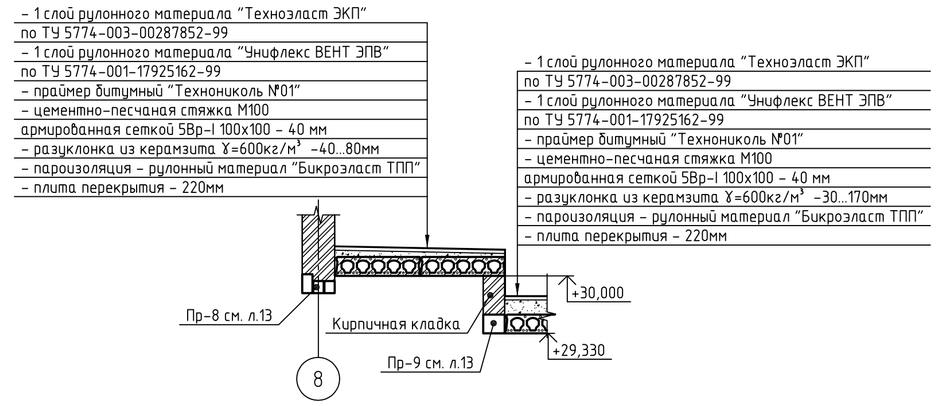

Ведомость отверстий

Марка Поз.	Размеры (b x h)	отм. низа отв.	Прим.
3пВК	200х200	перекрытие	

Плита П12*

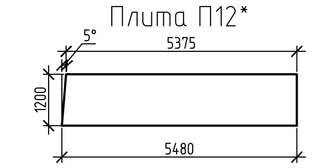

Плита П15*

Плита П13*

Плита П16*

Плита П14*

Спецификация к плану раскладки плит перекрытия на отм.н +29.330, +30,000

Поз.	Обозначение	Наименование	Кол.	Масса, ед., кг	Приме-чание
П1	Серия ИЖ-864	ПБ 2.2-19-6-21	1	410	
П2	Серия ИЖ-864	ПБ 2.2-19-8-8	1	520	
П3	Серия ИЖ-864	ПБ 2.2-19-10-8	6	630	
П4	Серия ИЖ-849	ПБ 2.2-19-12-21	9	750	
П5	Серия ИЖ-849	ПБ 2.2-31-12-8	5	1230	
П6	Серия ИЖ-864	ПБ 2.2-40-10-21	2	1330	
П7	Серия ИЖ-849	ПБ 2.2-41-10-16	2	1370	
П8	Серия ИЖ-849	ПБ 2.2-41-12-16	9	1620	
П9	Серия ИЖ-864	ПБ 2.2-48-8-10	2	1310	
П10	Серия ИЖ-864	ПБ 2.2-48-10-10	4	1600	
П11	Серия ИЖ-849	ПБ 2.2-48-12-10	7	1900	
П12	Серия ИЖ 849	ПБ 2.2-55-12-8	1	2180	
П13	Серия ИЖ 849	ПБ 2.2-56-12-8	1	2220	
П14	Серия ИЖ-849	ПБ 2.2-57-12-8	1	2260	
П15	Серия ИЖ-849	ПБ 2.2-58-12-8	1	2290	
П16	Серия ИЖ-849	ПБ 2.2-59-12-8	6	2330	
П17	Серия ИЖ-849	ПБ 2.2-60-12-8	5	2380	
	шифр 0-312 вып. 0	Изделие соеденительное МС1	22	0.48	
	шифр 0-312 вып.0	Изделие соединительное МС2	22	1.33	
	2015.1721-АС1 л.25	Металлическая балка МБ-3	1	332.3	
	См. данный лист	Монолитный участок МУ-6	1	442	
	См. данный лист	Монолитный участок МУ-7	1	670.25	
	2015.1721-АС1 л.15	Монолитный участок МУ-5	1	392	
	2015.1721-АС1 л.25	Металлическая балка МБ-2	1	353,74	

1. Общие указания и монолитный участок МУ-5 смотри на листе 15.
2. Монолитные участки МУ-6, МУ-7 смотри на листе 17.
3. Плиты отмеченные * изготовить по чертежам на данном листе.

Изм.	Кол.уч.	Лист	№ док.	Подп.	Дата
Разраб.		Султанов			

Стадия	Лист	Листов
Р	20	

Согласовано

Взам. инв. №

Подп. и дата

Инв. № подл.

Формат А1

План арматурного пояса на отм. +14,700, +20,700, +26,700

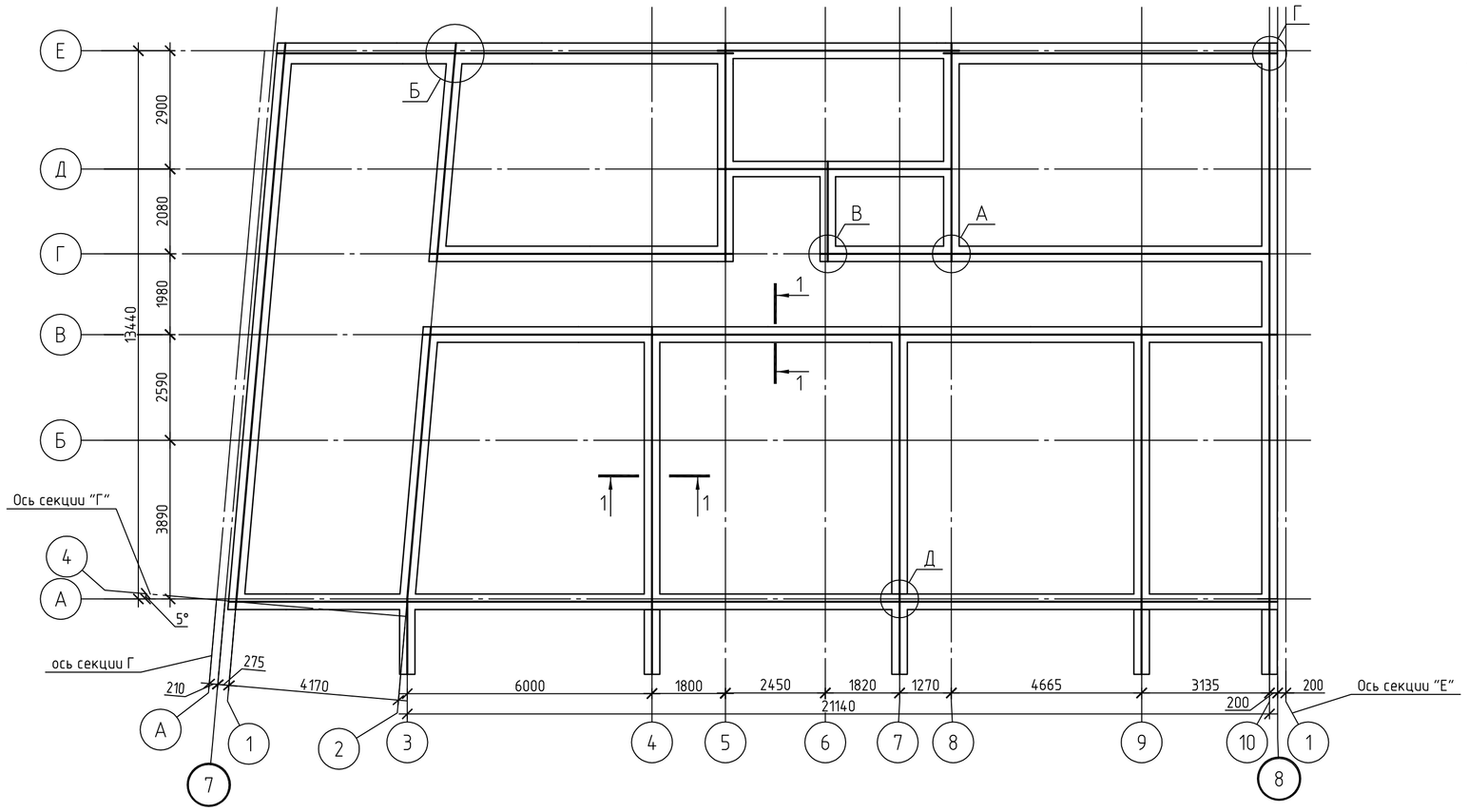

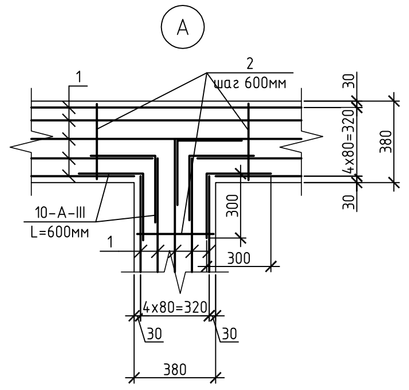

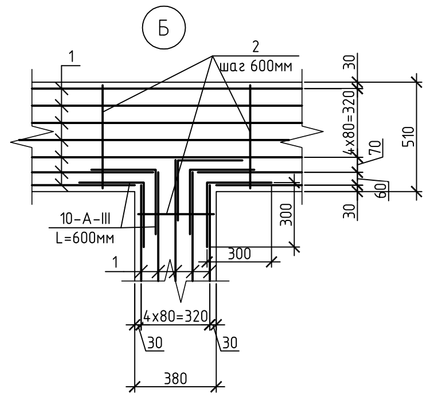

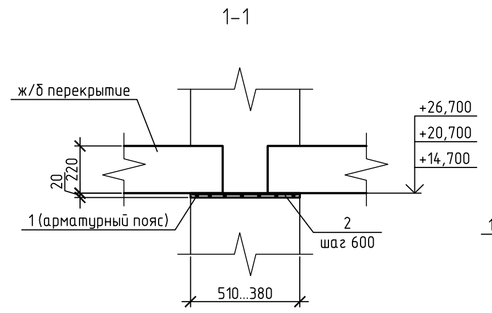

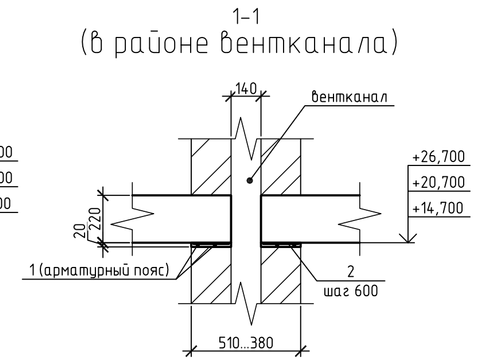

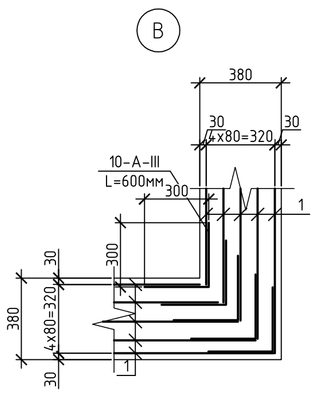

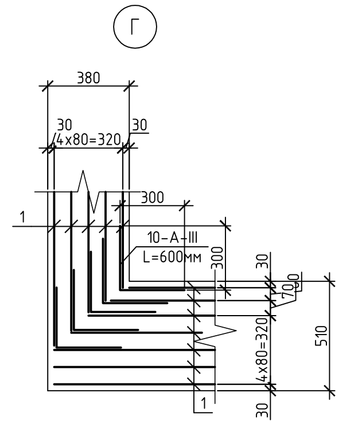

Стык арматурного пояса

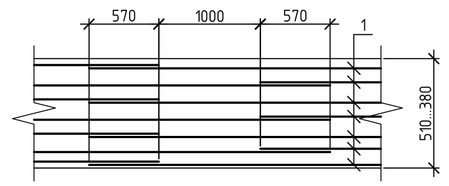

План армирования стен связевыми сетками на отм. +17,700, +23,700, +29,330

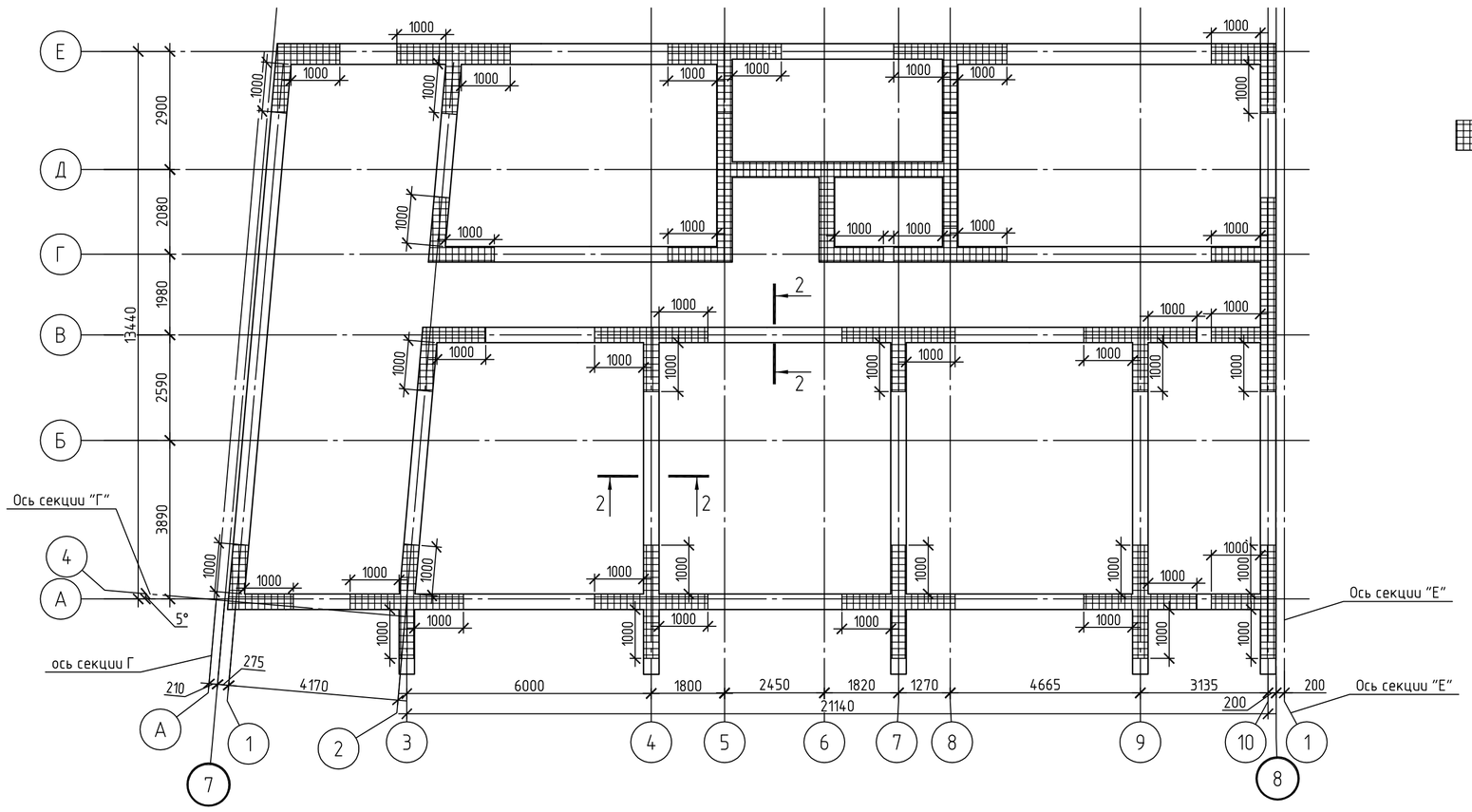

Условное обозначение

- Армировать сеткой из проволоки ⌀ 4Вр-I с ячейкой 50х50 мм в каждом шве между блоками длиной 1000 мм от угла стен.

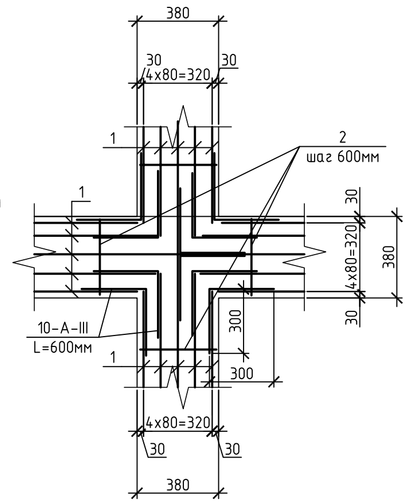

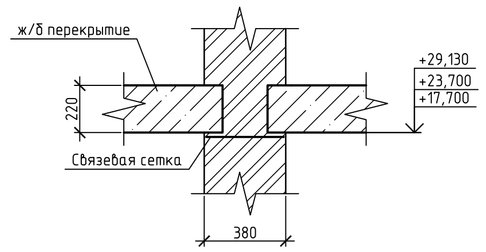

Спецификация элементов арматурного пояса и связевых сеток (на 1 этаж)

Поз.	Обозначение	Наименование	Кол.	Масса, ед., кг	Приме-чание
		Арматурный пояс			
1		10-А-III,ГОСТ 5781-82 п.м.	1020	0.617	
2	ГОСТ 6727-80	Проволока 3 Вр-I, п.м.	650	0.052	
		Связевые сетки			
	Сетка кладочная	4Вр-1 50/50	35	3.68	$м^2$

1. Арматурный пояс и связевые сетки укладывать под плитами перекрытия. Отметки см. на разрезах.
2. Арматуру укладывать в слое густого ц/п раствора марки М200, толщину арматурного пояса принять 20мм.
3. До укладки арматура должна быть вытянута и очищена.
4. Стыкование продольной арматуры по длине выполнить согласно схеме приведенной на данном листе.
5. В углах пересечения стен уложить сварные связевые сетки из проволоки ⌀5Вр-I с ячейкой 50х50мм в слое цементного раствора. Продольные и поперечные сетки укладывать согласно схеме приведенной на данном листе. Концы сеток вывести за грань угла на 1000мм с каждой стороны.

Изм.	Кол.уч.	Лист	№ док.	Подп.	Дата				
Разраб.		Султанов					Стадия	Лист	Листов
							Р	21	

Согласовано

Взам. инв. №

Подп. и дата

Инв. № подл.

Формат А1

А-А
(Лестница №1)

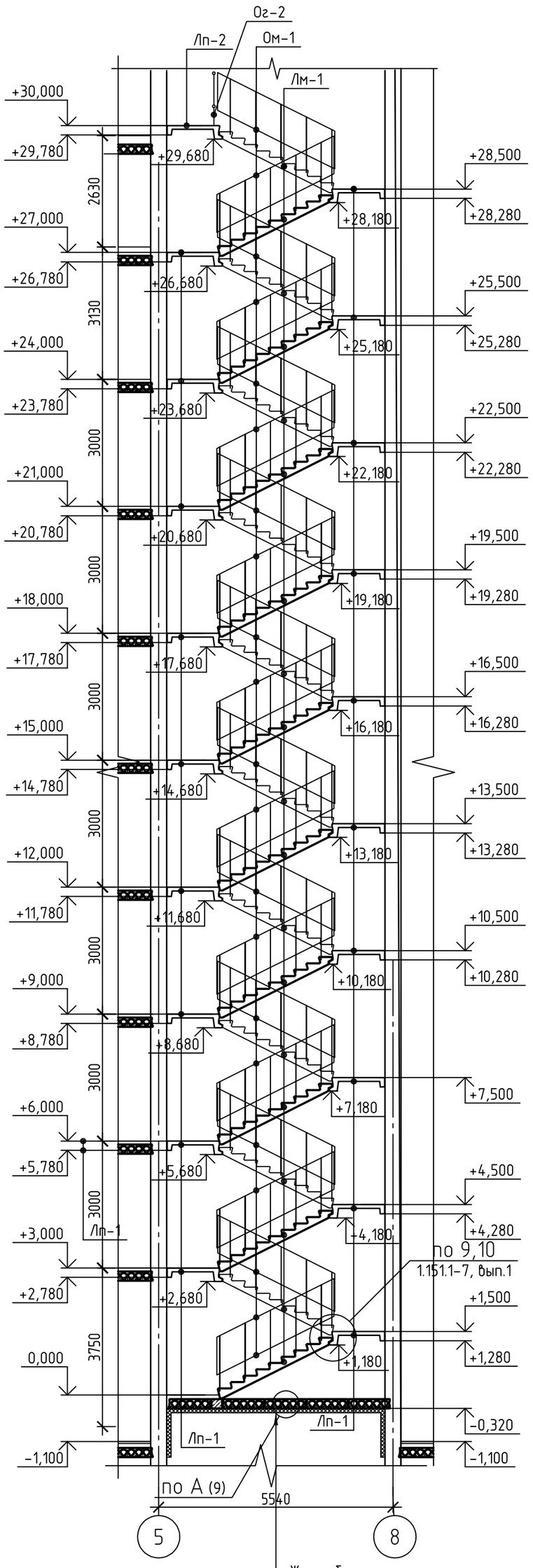

-Железобетонная плита
-Пароизоляция- "Оптима Технониколь"- 1 слой
-Утеплитель"ТЕХНОНИКОЛЬ XPS 30-250 СТАНДАРТ "-100 мм
Цем.-песчаная штукатурка из р-ра М100

Схема расположения площадок Лп-1, Лп-2

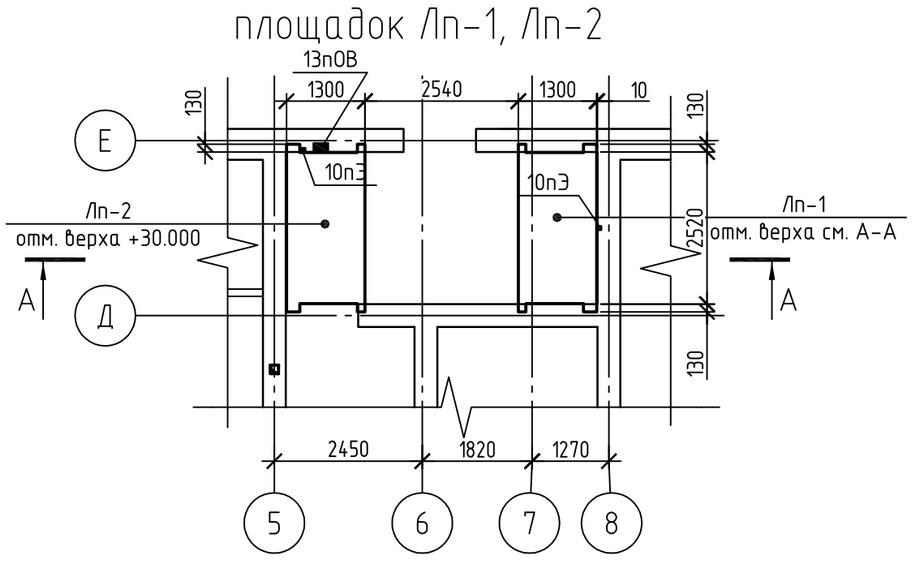

Узел крепления ограждений

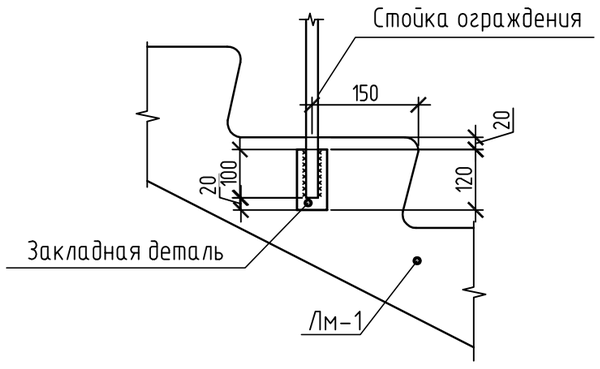

Ведомость отверстий

Марка Поз.	Размеры (b x h)	отм. низа отв.	Прим.
10пЭ	60x60	перекрытие	
13пОВ	200x100	перекрытие	

Спецификация элементов лестницы №1, №2

Поз.	Обозначение	Наименование	Кол.	Масса, ед., кг	Примечание
		Лестница №1			
		Изделия железобетонные			
ЛМ1	Серия 1.151.1-7 в.1	1ЛМ30.12.15-4	20	1700	
Лп-1	ГОСТ 9818-85	2ЛП25.13-4-кШ	19	1150	
Лп-2	ГОСТ 9818-85	2ЛП25.13в-4-кШ	1	1180	
		Изделия металлические			
ОМ1	Серия 1.050.9-4.93 в.3	ОМ15-1	20	36.7	выполнить высотой 1200 мм
		Лестница №2			
		Изделия железобетонные			
ЛСВ-1	ГОСТ 8717.0-84	ЛС12	4	128	
ЛС-1	ГОСТ 8717.0-84	ЛСВ12	1	99	
ЛСН-1	ГОСТ 8717.0-84	ЛСН12	1	66	

Б-Б
(Лестница №2)

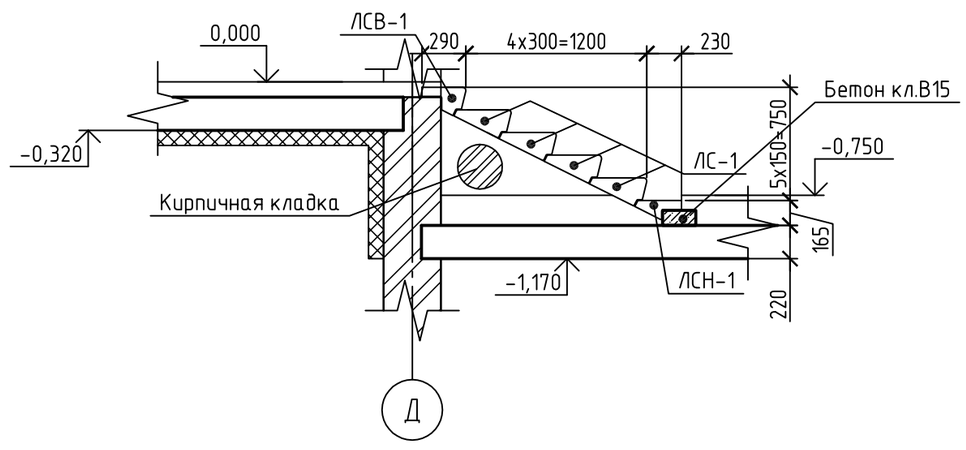

1. При устройстве ограждений обеспечить зазор между поручнями в плане в свету не менее 75мм.
2. Лестничные площадки укладывать на кирпичную кладку через слой цементного раствора марки 100 толщиной 10мм.

Изм.	Кол. уч.	Лист	№ док.	Подп.	Дата			
Разраб.		Султанов					Стадия	Лист	Листов
							Р	22	

Согласовано

Взам. инв. №

Подп. и дата

Инв. № подл.

Формат А2

Развертка стен шахты лифта

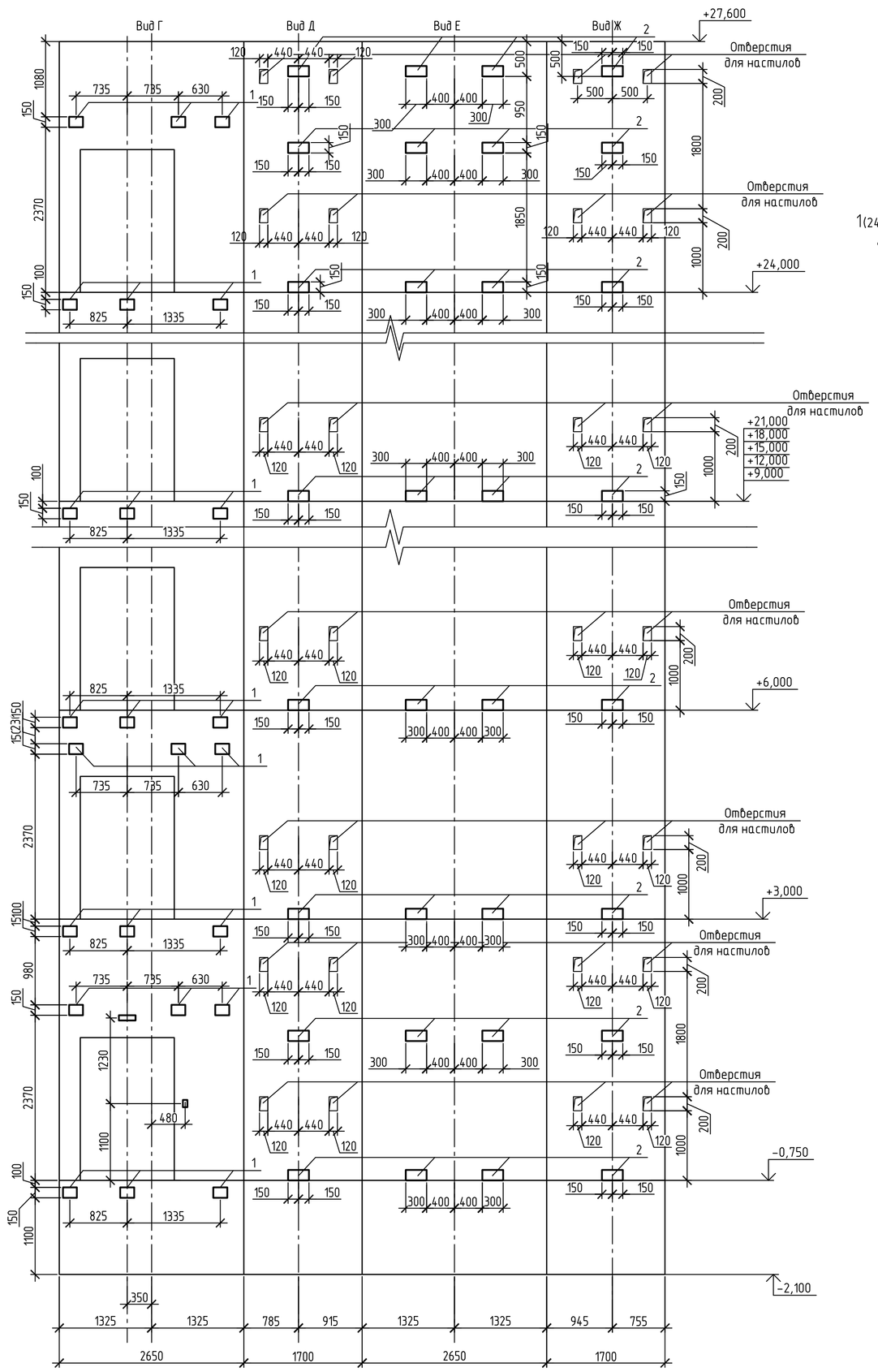

План машинного помещения

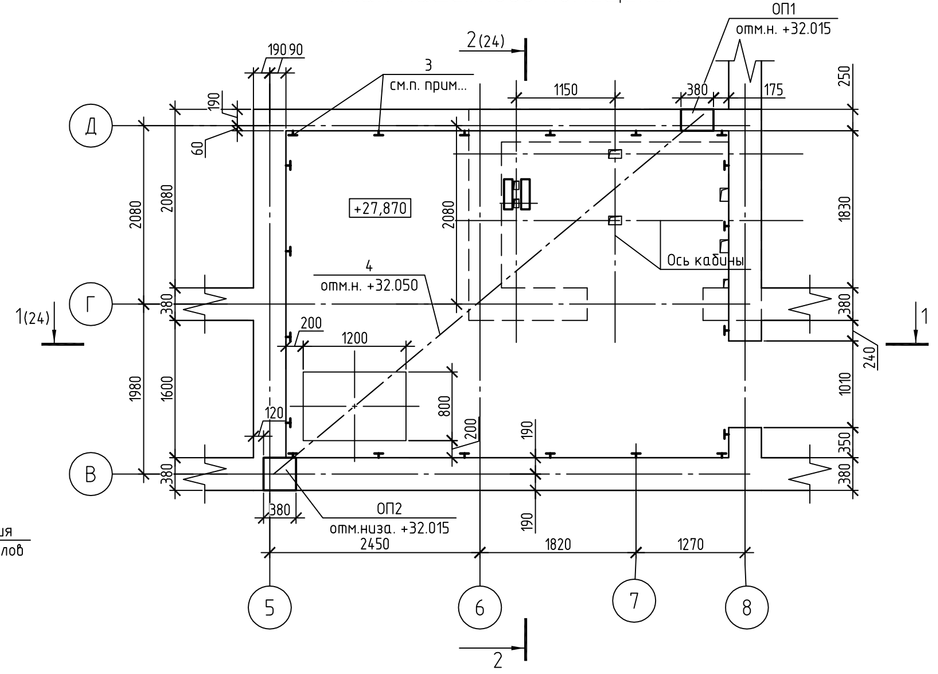

Плита перекрытия на отм.+27.600

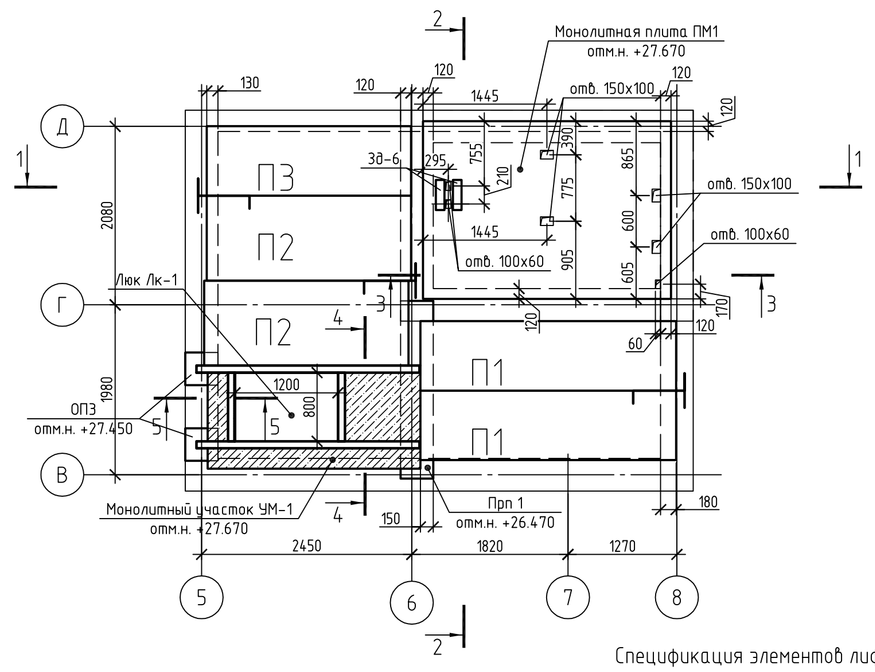

3-3

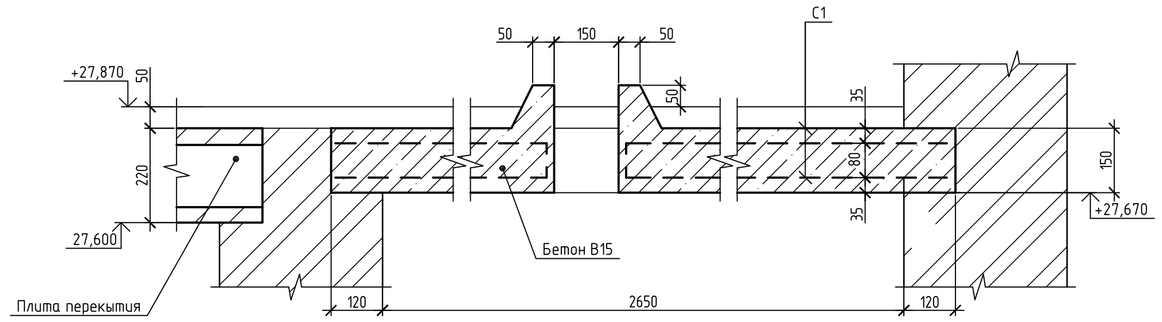

4-4

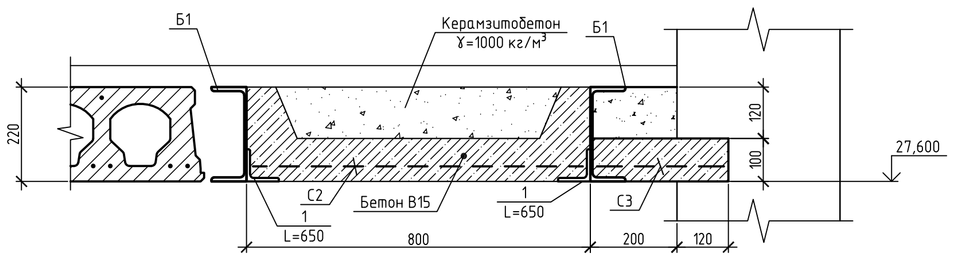

5-5

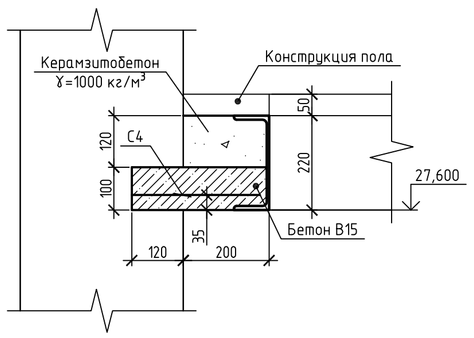

Спецификация элементов лифта

Марка	Обозначение	Наименование	Кол.	Масса ед. кг.	Примеч.
		Приямки лифтов			
Зд-1	сер. 1.400-15, вып.0	МН 150-1-6	1	8,5	
Зд-2	сер. 1.400-15, вып.0	МН 114-1-6	4	3,3	
Зд-3	сер. 1.400-15, вып.0	МН 140-1-6	1	7,1	
Зд-4	сер. 1.400-15, вып.0	МН 107-3	2	1,2	
Зд-5	сер. 1.400-15, вып.0	МН801	2	0,74	
		5 Вр I $\frac{300}{400}$ 2350 ГОСТ 8478-81L=2650	1	12,4	$м^2$
		Бетон кл.В15 , $м^3$	0,9		
		Шахта лифтов			
1	1.400-15, вып.0	МН 114-1-6	54	3,3	
2	1.400-15, вып.0	МН 135-1-6	44	4,9	
		Машинное помещение			
3	1.400-15, вып.0	МН 101-3	20	0,5	см.п.прим.9
ОП-1	2015.1721-АС1.И-ОП-1	Опорная подушка ОП-1	1	80	
ОП-2	2015.1721-АС1.И-ОП-2	Опорная подушка ОП-2	1	70	
ОП-2	1.225-2 в.12	Опорная подушка ОП 4.4 -АIII	2	50	
Лк-1	2015.1721-АС1.И-Лк-1	Люк Лк-1	1	83,42	
ПМ1	см. данный лист	Плита монолитная ПМ1	1	2243	
УМ1	см. данный лист	Участок монолитный	1	2243	
Прп-1	1.038.1-1 вып.2	2ПП21-7	1	433	
П1	Серия ИЖ-864	ПБ 2.2-29-8-8	2	790	
П2	Серия ИЖ-864	ПБ 2.2-24-10-8	2	800	
П3	Серия ИЖ-864	ПБ 2.2-24-8-8	1	660	
		Монорельсы			
4		Двутавр $\frac{20Б1\ СТО\ АСЧМ\ 20-93}{С\ 255\ ГОСТ\ 27772-88}$ L=6500	1	136,5	
5		Уголок $\frac{100х7\ ГОСТ\ 8509-93}{С\ 245\ ГОСТ\ 27772-88}$ L=150	2	1,62	
6		Лист $\frac{-6х90х90\ ГОСТ\ 19903-74}{С\ 245\ ГОСТ\ 27772-88}$	2	38,2	
а	ГОСТ Р ИСО 4014-2013	Болт М12-6gх90.58(S18)	4	0,094	
б	ГОСТ 5915-70	Гайка М12-6Н.5(S18)	8	0,016	
в	ГОСТ 11371-78	Шайба 2.12.01.08кп.016	8	0,006	
		ПМ1			
С1	ГОСТ 23279-2012	4С $\frac{Х2-А-II-100}{В3-А-II-100}$ 205х275	2	70,99	
Зд-6	сер. 1.400-15, вып.0	МН127-6-1 L=350	2	6	п.м.
		Бетон кл. В15, $м^3$	0,89		
		УМ1			
Б1		Швеллер $\frac{22\ ГОСТ\ 8240-97}{С\ 255\ ГОСТ\ 27772-88}$	6,9	21	п.м.
7		Уголок $\frac{75х9\ ГОСТ\ 8509-93}{С\ 245\ ГОСТ\ 27772-88}$ L=650	2	5,86	
С2	ГОСТ 23279-2012	4С $\frac{Х2-А-II-100}{В3-А-II-100}$ 85х75	1	7,81	
С3	ГОСТ 23279-2012	4С $\frac{Х2-А-II-100}{В3-А-II-100}$ 235х25	1	7,19	
С4	ГОСТ 23279-2012	4С $\frac{Х2-А-II-100}{В3-А-II-100}$ 75х25	1	2,23	
		Бетон кл. В15, $м^3$	0,14		
		Керамзитобетон,$м^3$	10,16		

Отверстие для установки кнопки вызова лифта. Деталь "А"

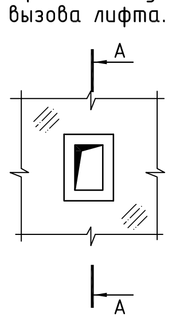

Отверстие для установки светового табло. Деталь "Е"

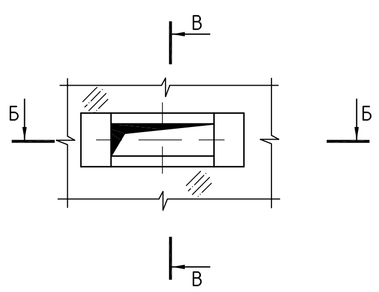

В - В

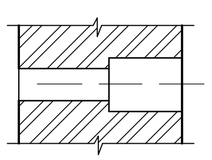

А - А

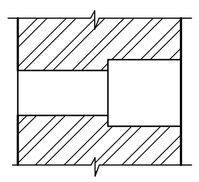

Б - Б

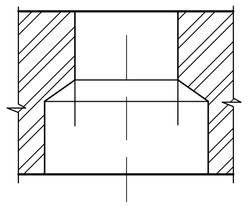

1. Смотреть совместно с листом 24.
2.Общие указания смотри на листе 24.

Изм.	Кол.уч.	Лист	№ док.	Подп.	Дата
Разраб.		Султанов			

Стадия	Лист	Листов
Р	23	

Согласовано

Взам. инв. №

Подп. и дата

Инв. № подл.

Формат А1